www.lg.com

65ART90ESQA





MFL71825744220 5REV00

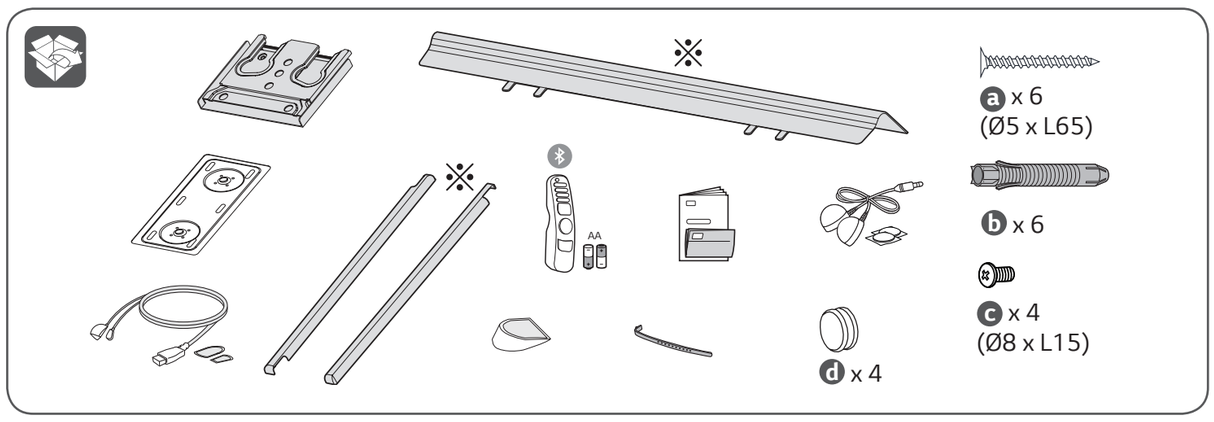

1

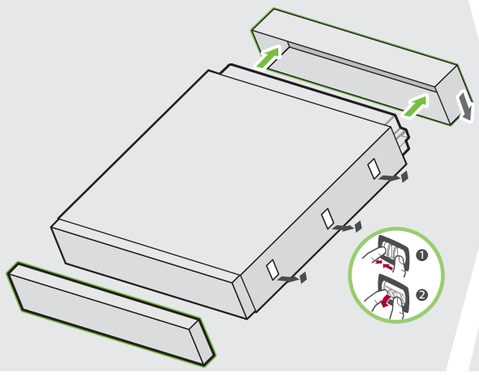

2

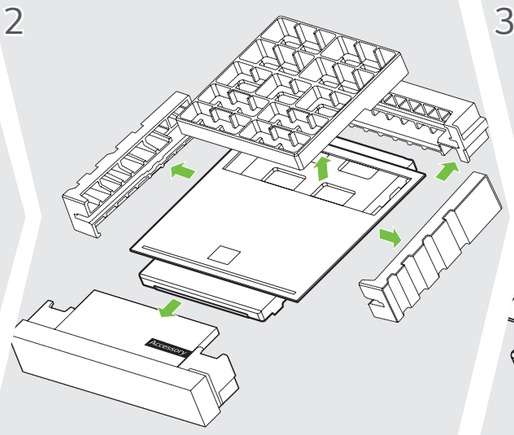

3

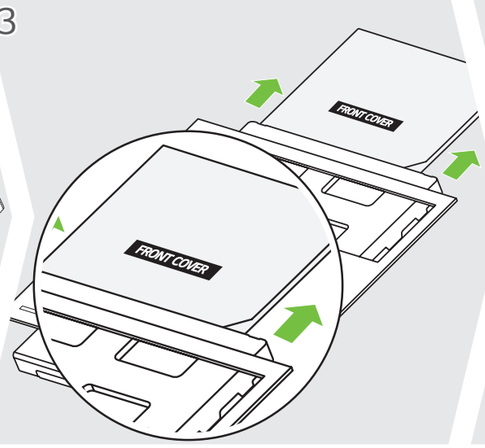

4

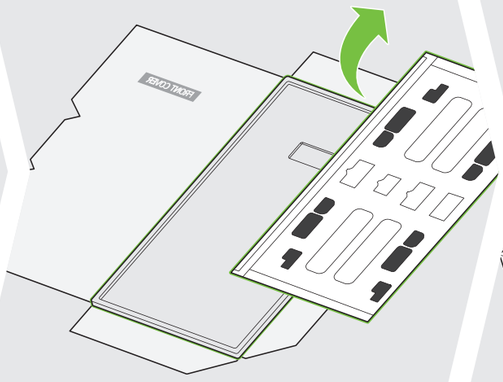

5

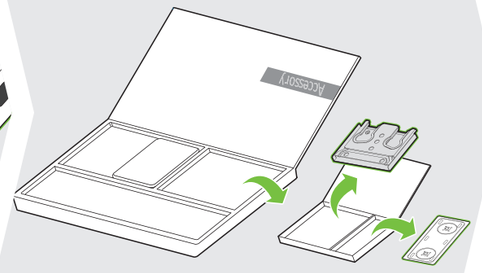

6



7

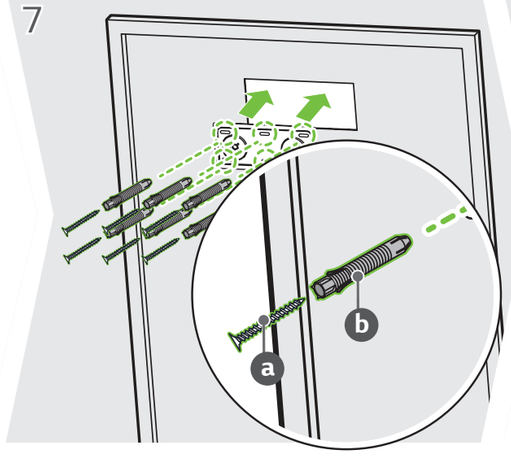

8

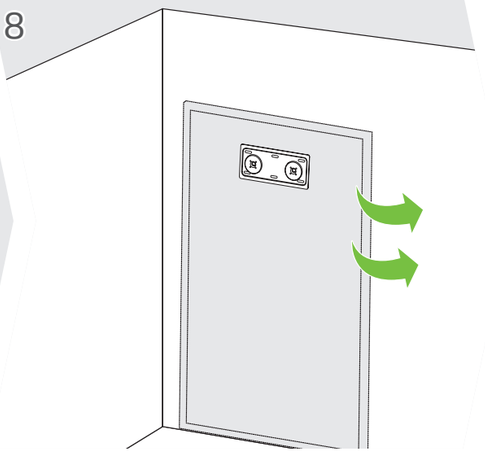

9

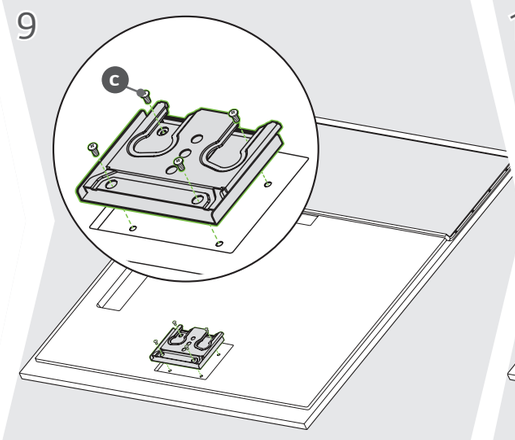

10

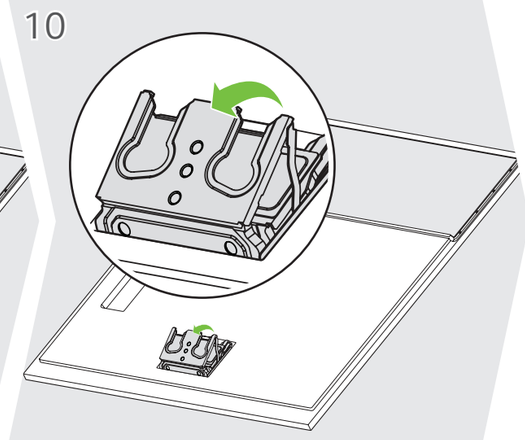

11

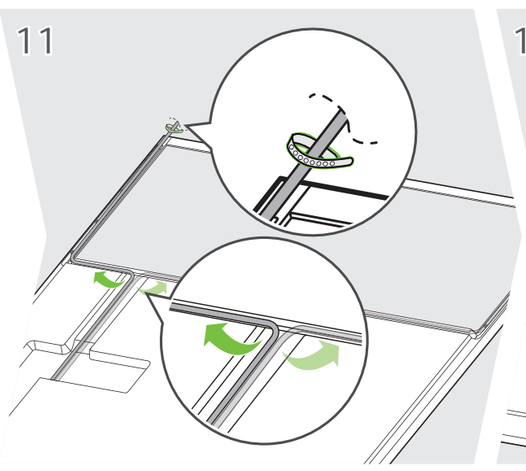

12

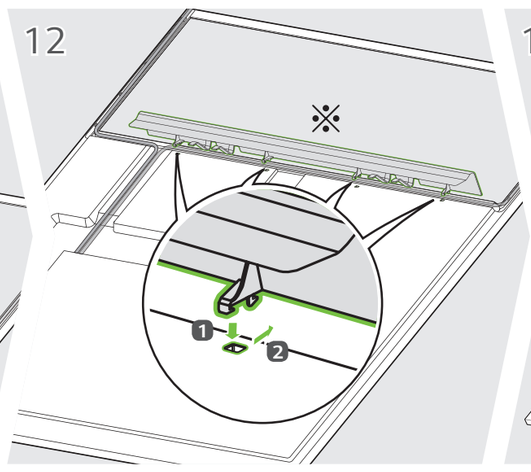

13

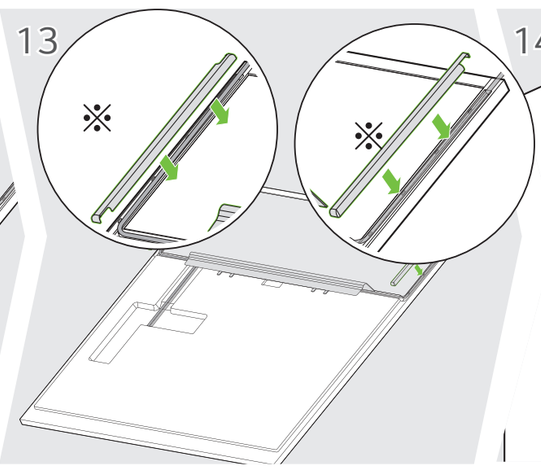

14

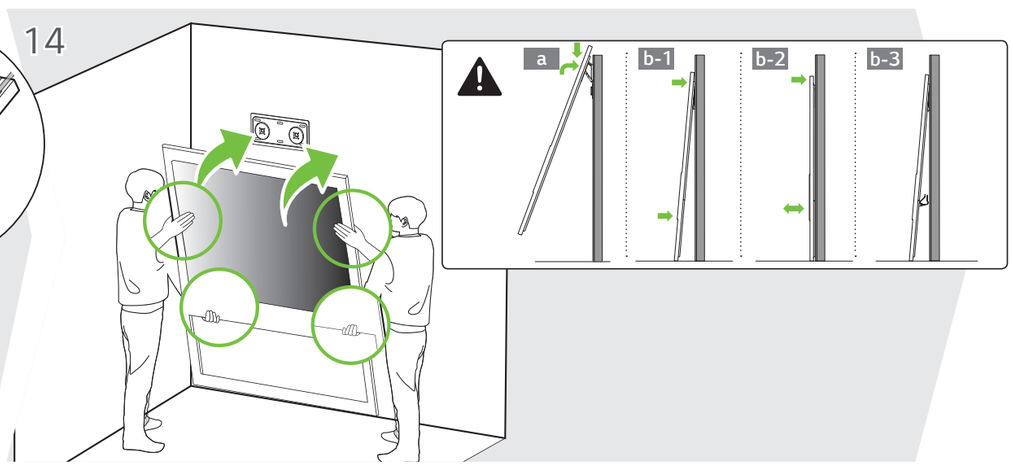

15

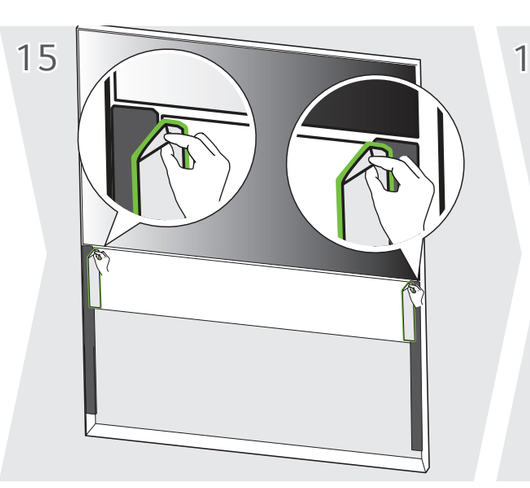

16

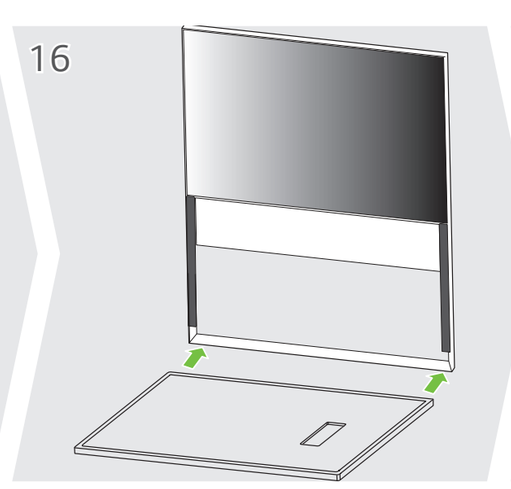

17

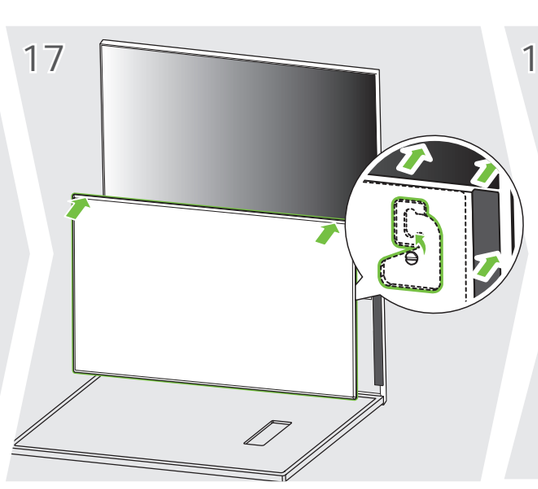

18

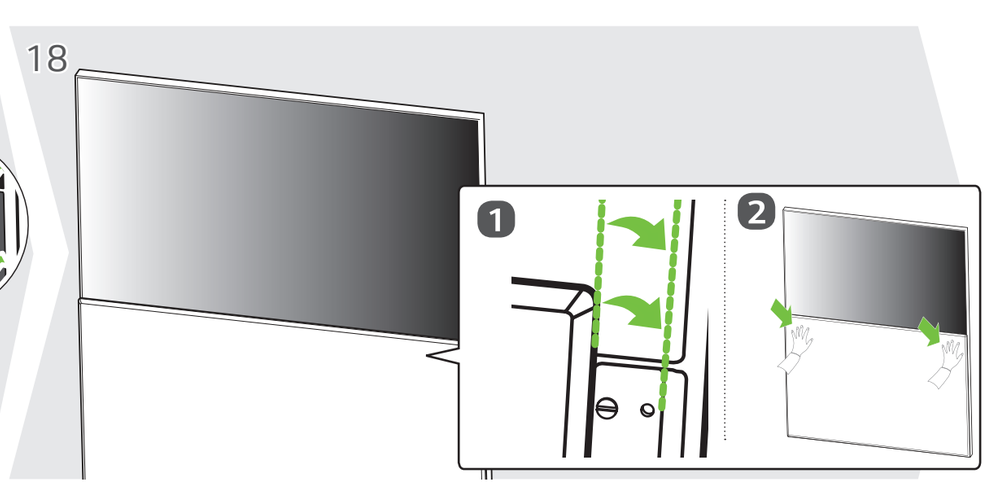

19

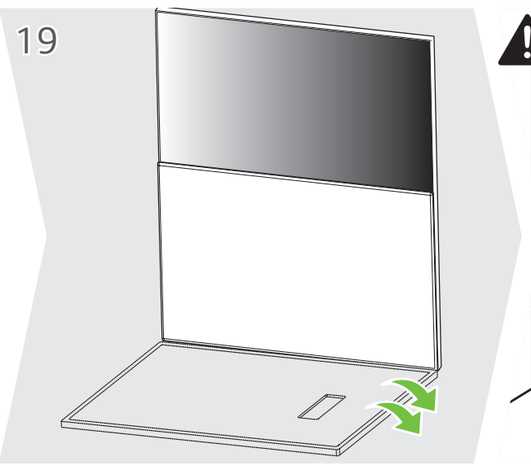

20

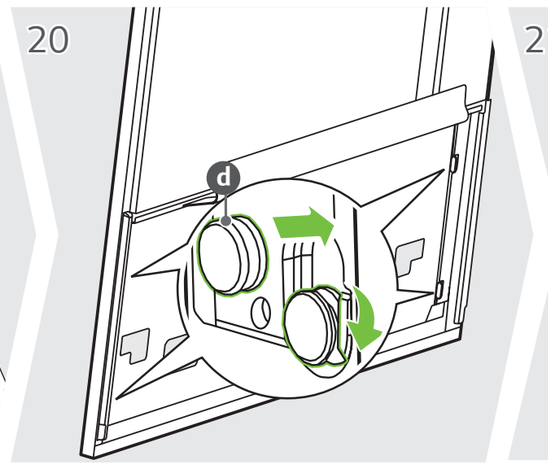

21

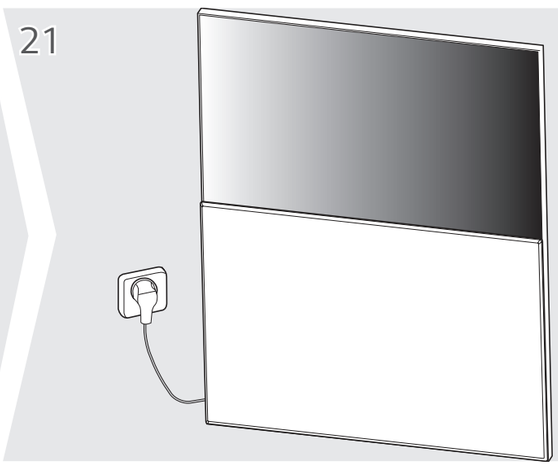

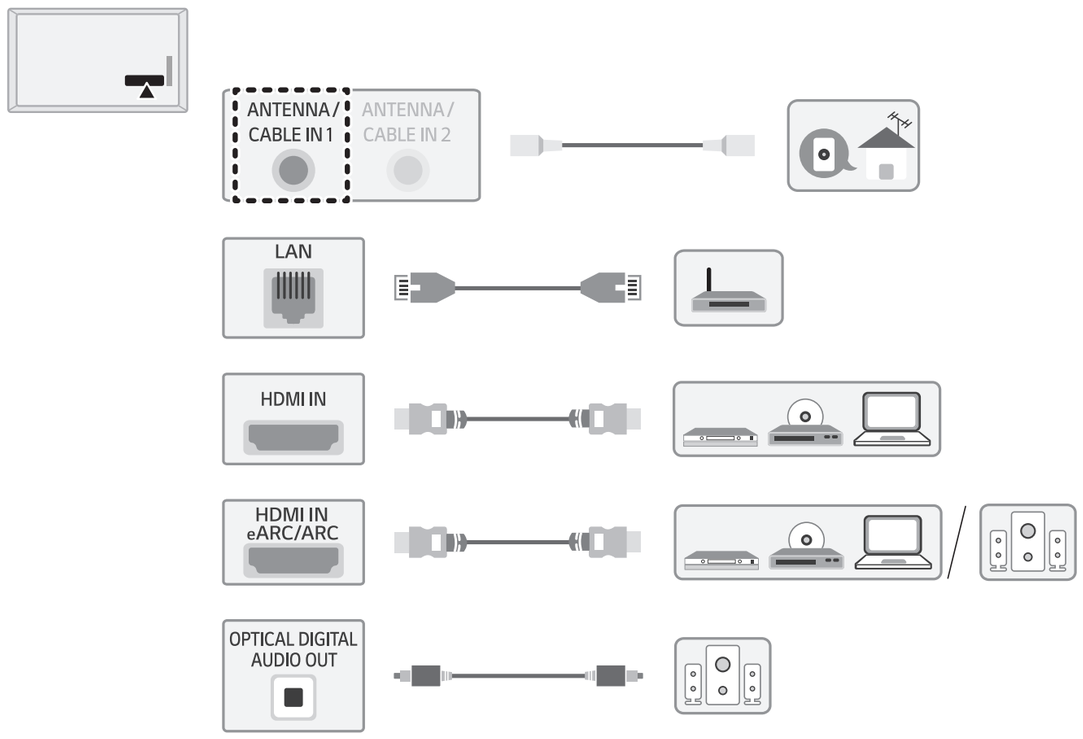

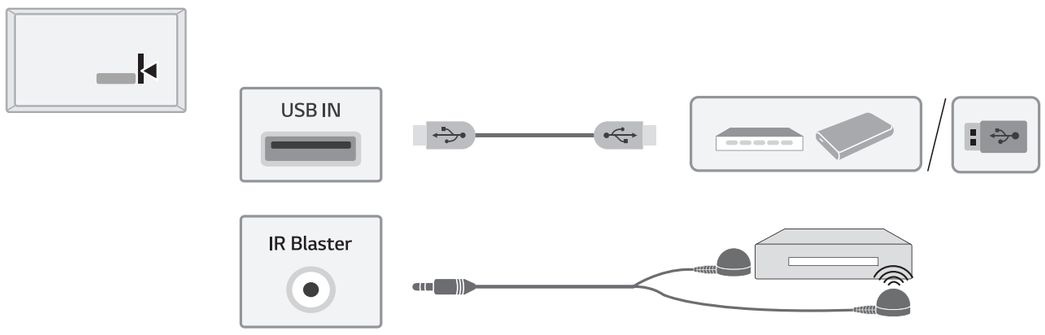

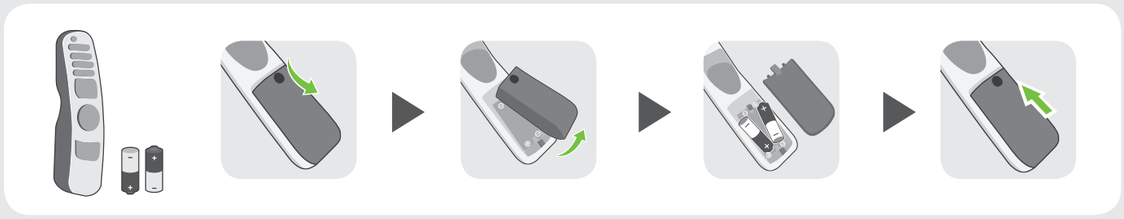

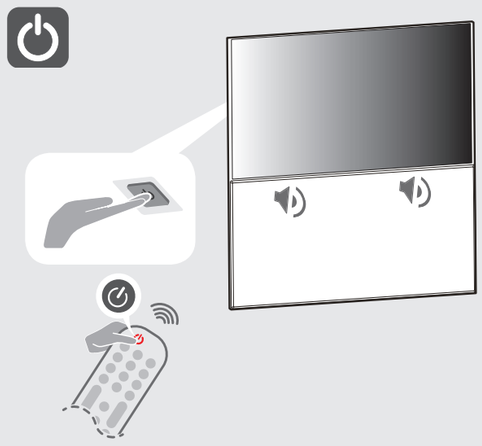

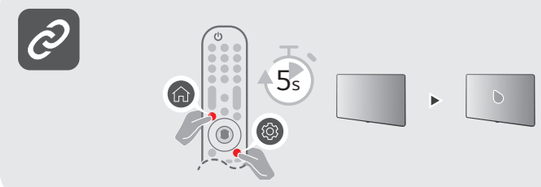

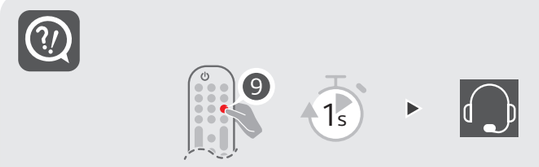

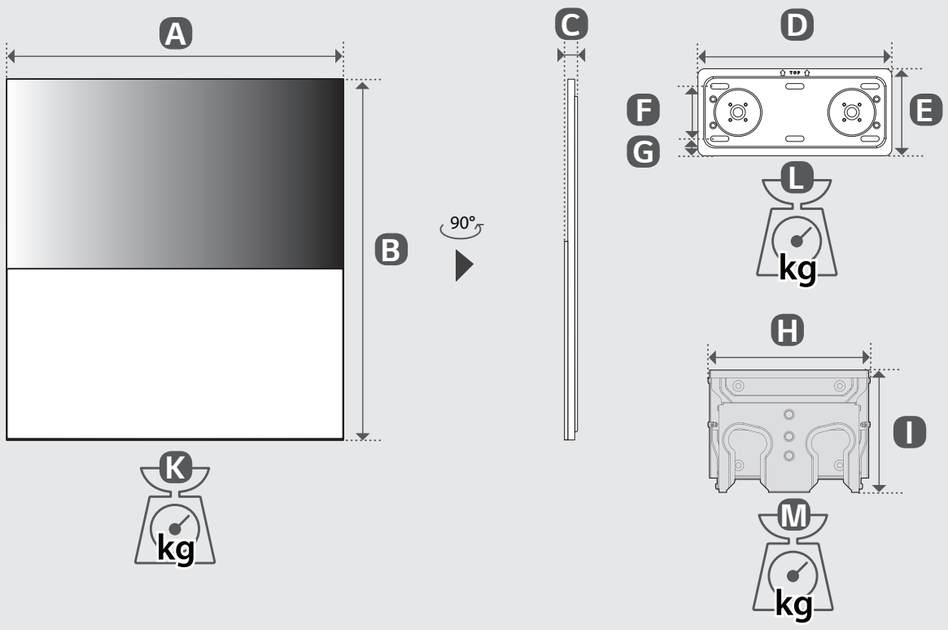

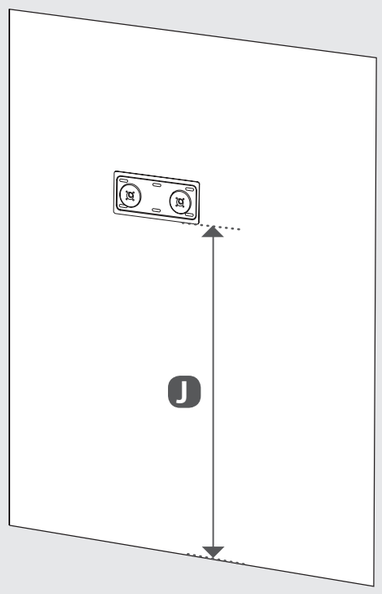

	A	B	C	D	E	F	G	H	I	J	K	L	M
	(公釐)										(公斤)		
65ART90ESQA	1462	1568	54.8	223	100	60	20	256	193	1288	52	0.6	2.0
電源需求							AC 110 V~ 60 Hz						

繁體中文

- **簡易設定指南**
- 操作電視機之前，請先詳細閱讀本手冊，並妥善保管手冊以供日後參考。
- 請閱讀**安全與相關資訊**

⊕ : 視型號而定