LG
Life's Good

MFL71853312220 7REV01

www.lg.com

32LQ63*

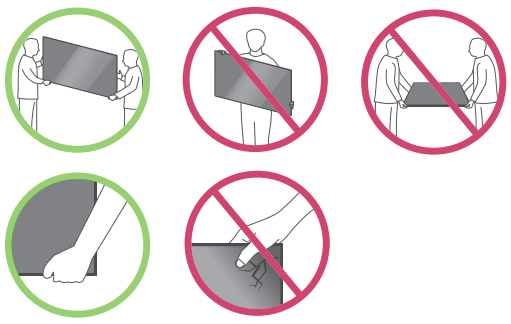

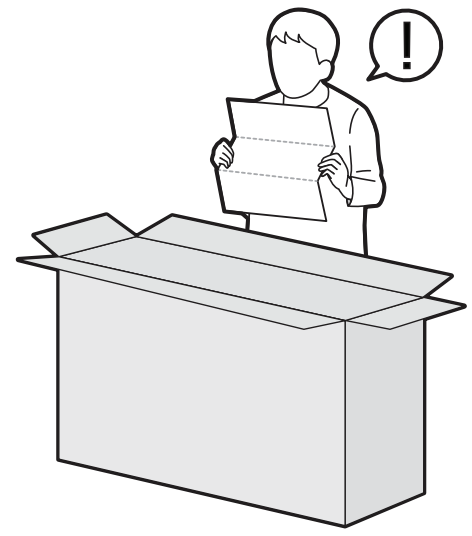

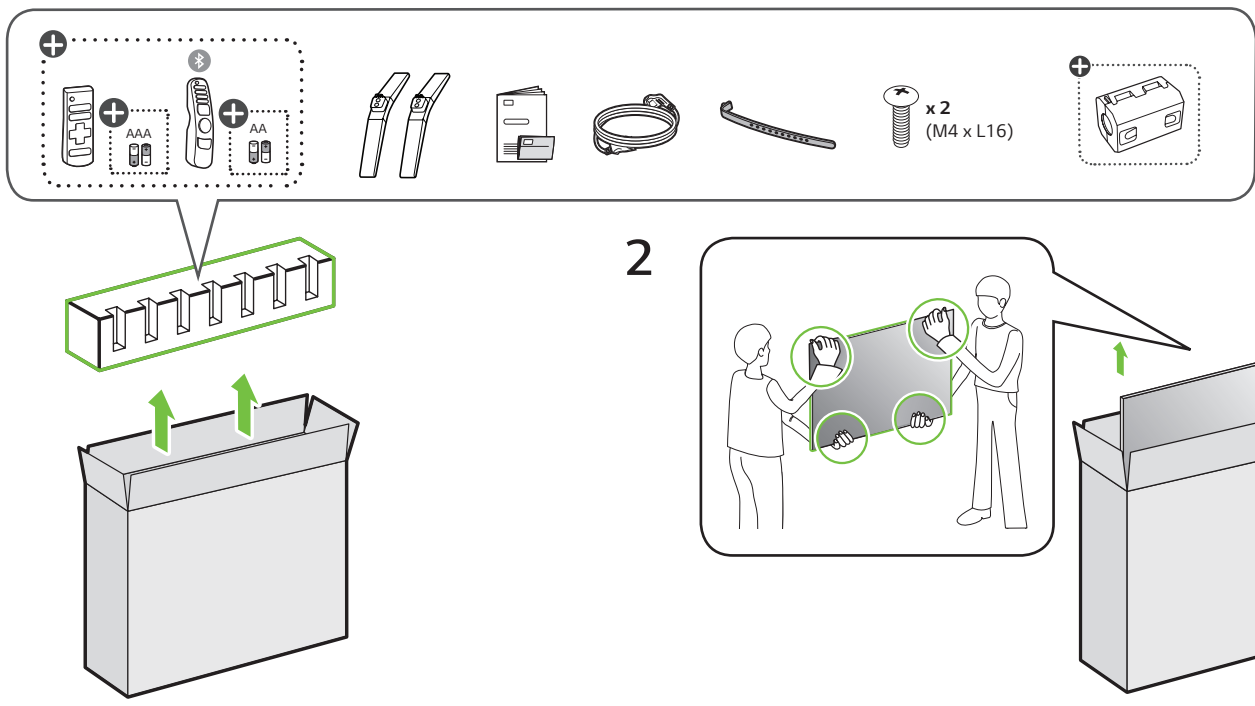

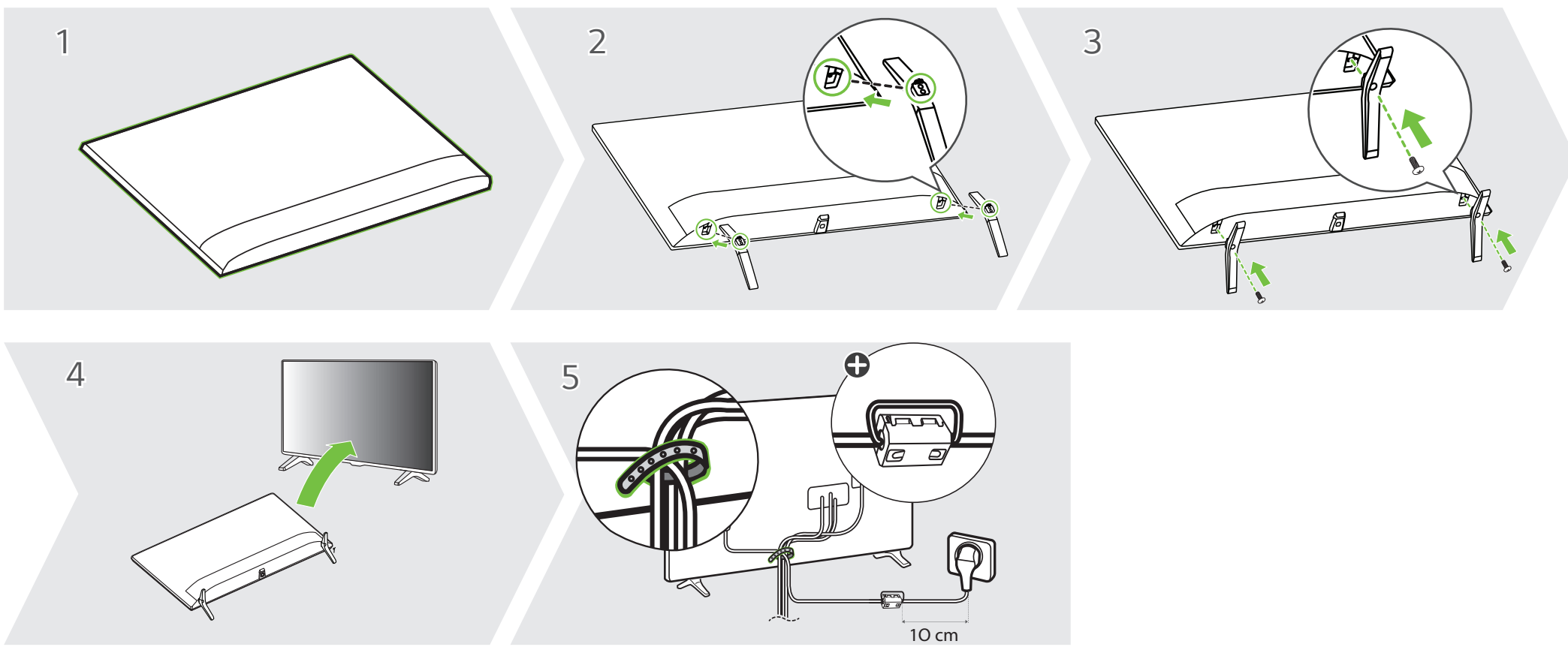

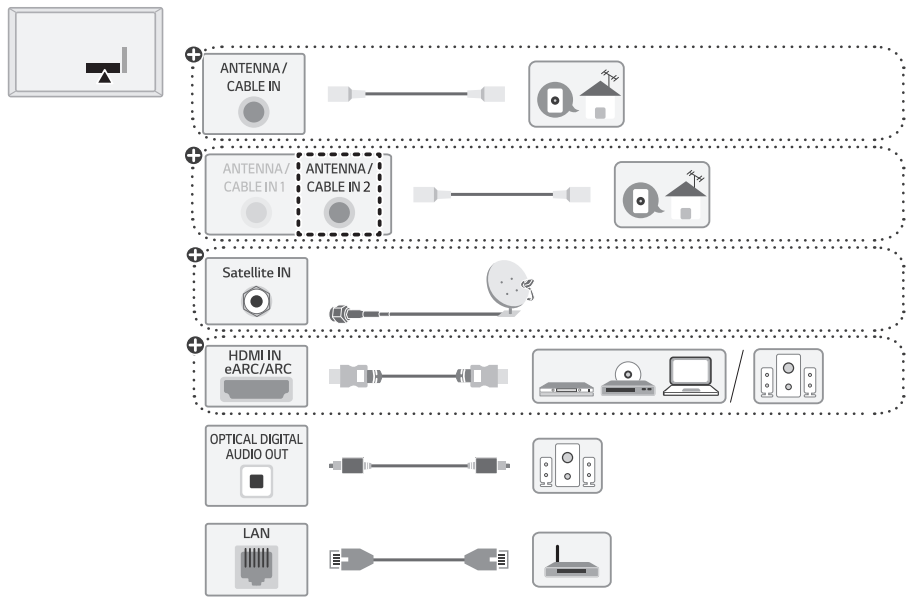

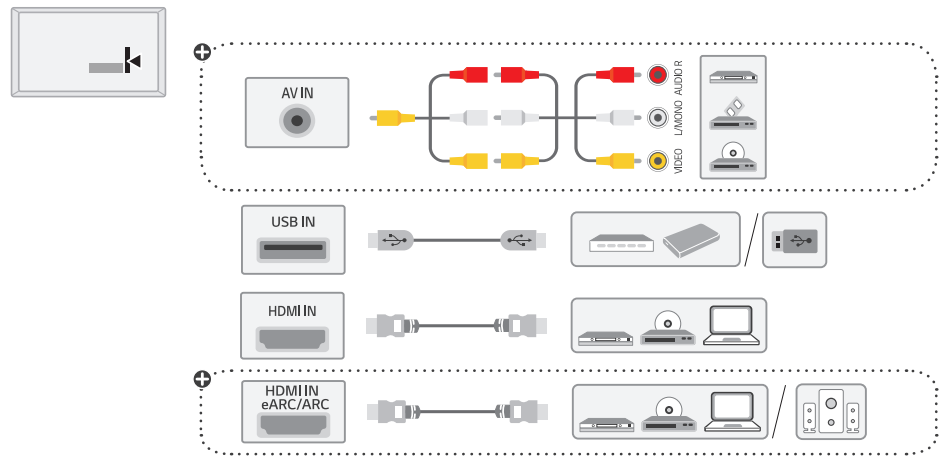

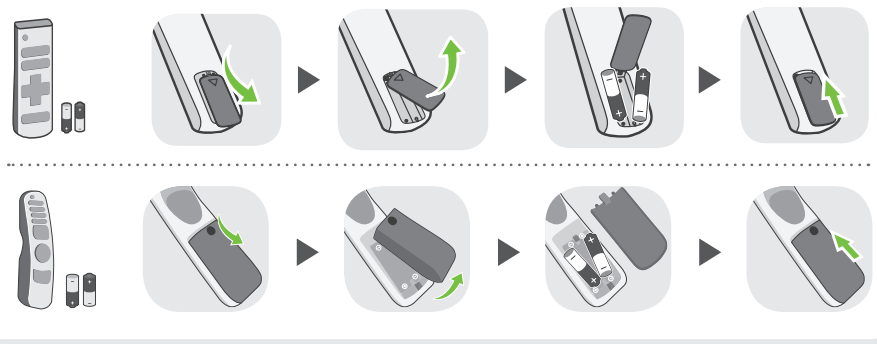

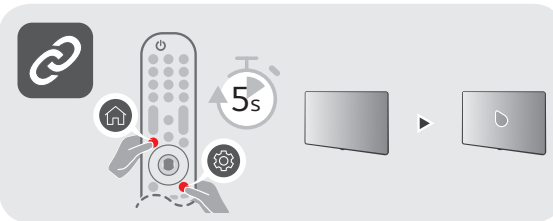

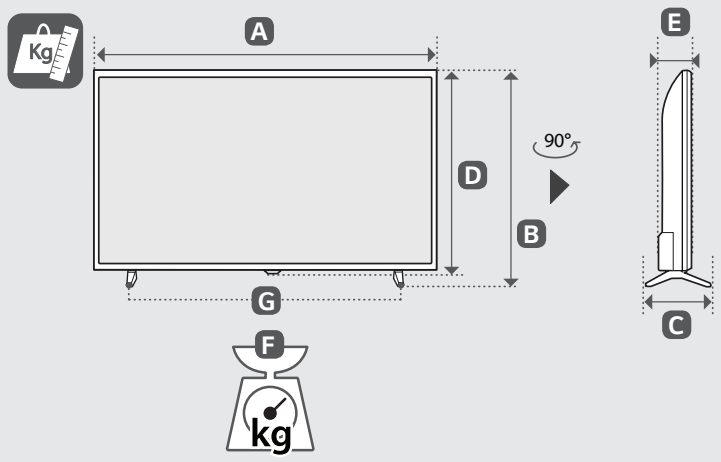

	A	B	C	D	E	F	F - G
	(mm)					(kg)	
32LQ630B6LA 32LQ630B6LB 32LQ630BPSA	736	464	180	437	82.9	4.70	4.65
32LQ635BPSA 32LQ6360PSA 32LQ636BPSA	736	464	180	437	82.9	5.10	5.05
Power requirement / متطلبات الطاقة / Alimentation / Requisito de alimentação / แรงดันและความถี่ไฟฟ้า / Nguồn điện yêu cầu			AC 100-240 V~ 50/60 Hz تيار متردد 100-240 فولت ~ 50/60 هرتز				

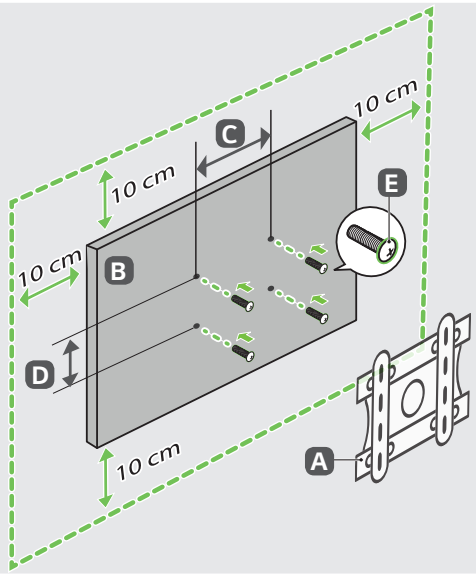

A	B	C x D (mm)	E
LSW240B MSW240	32LQ63*	200 x 200	M6

English • Read **Safety and Reference.**

العربية • قراءة الأمان والمرجع.

Français • Lire le document **Sécurité et référence.**

Português • Consulte o manual **Segurança e referência.**

ภาษาไทย • โปรดอ่านคู่มือผู้ใช้**ความปลอดภัยและการอ้างอิง**

Tiếng Việt • Đọc phần **An toàn và Tham khảo.**

⊕ : Depending on model / حسب الطراز / Selon le modèle / Dependendo do modelo / ขึ้นอยู่กับรุ่น / Tùy theo mã sản phẩm

English • The Analog Gender adapter can be purchased separately at Customer Service.

العربية • يمكن شراء النوع التناظري بشكل منفصل من دعم عملاء LG.

Français • L'adaptateur analogique peut être acheté séparément auprès du SAV.

Português • O adaptador analógico pode ser comprado em separado no Serviço de Apoio ao Cliente da LG.

ภาษาไทย • สายรวมสัญญาณ Component และ AV สามารถซื้อแยกต่างหากได้ที่ศูนย์บริการของบริษัท

Tiếng Việt • Đầu chuyển tín hiệu analog có thể mua riêng tại Trung tâm chăm sóc khách hàng của LG.