LG Digital Signage

(MONITOR SIGNAGE)

49VH7E 55VH7E
49VM5E 55VM5E

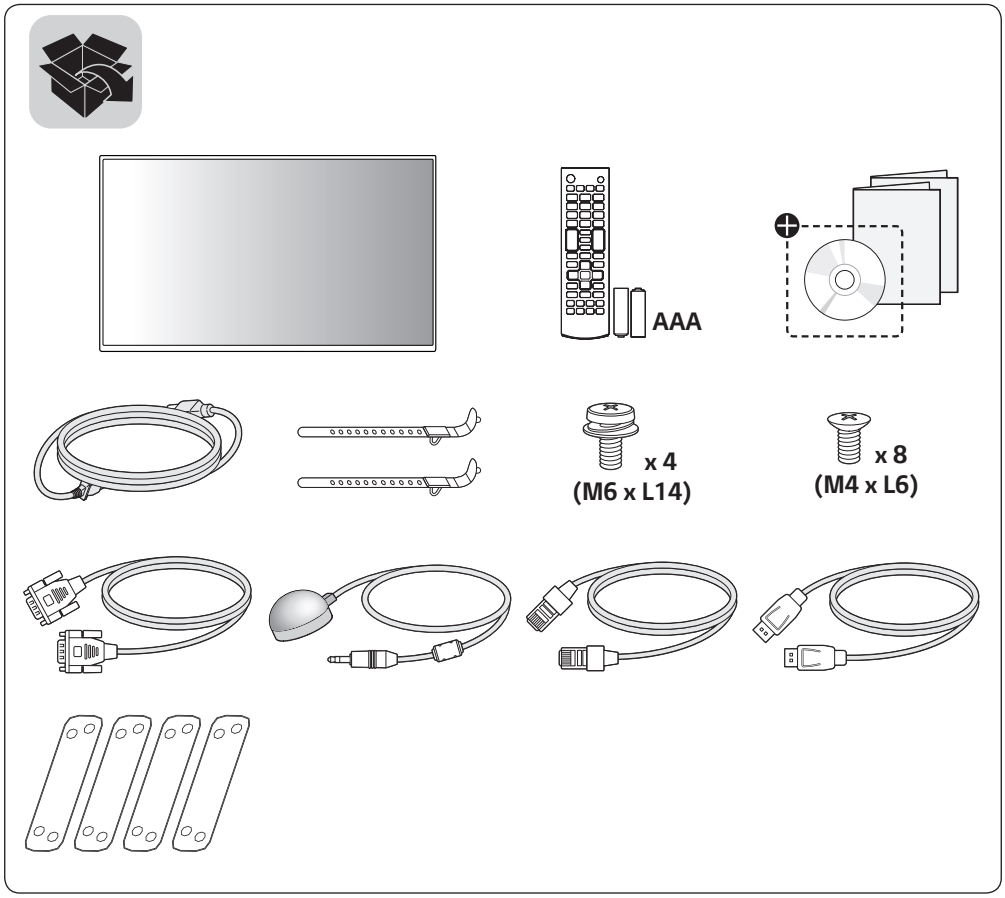

⊕ Depending upon country / Závisí na zemi / Afhængigt af landet / En función del país / Maan mukaan / Selon pays / Abhängig vom Land / Ανάλογα με τη χώρα / Országfüggő / Tergantung pada negaranya / A seconda del Paese / Елге байланысты / 지역에 따라 다름 / Afhankelijk van het land / Avhengig av land / Zależnie od kraju / Dependendo do país / В зависимости от страны / Závisí od krajiny / Beroende på land / 視國家, 地區而定 / Ülkeye bağlı / Залежно від країни / Mamlakatga bog'liq ravishda / 国によって異なります / Depende do país / حسب البلد

MFL71040101
(2004-REV04)

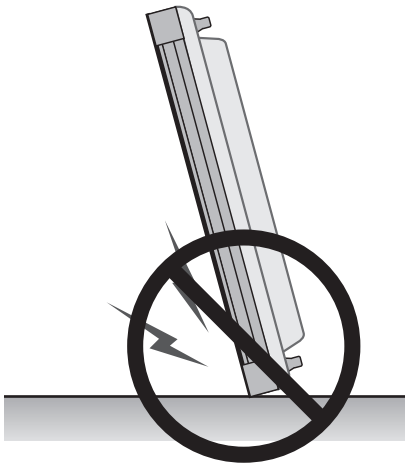

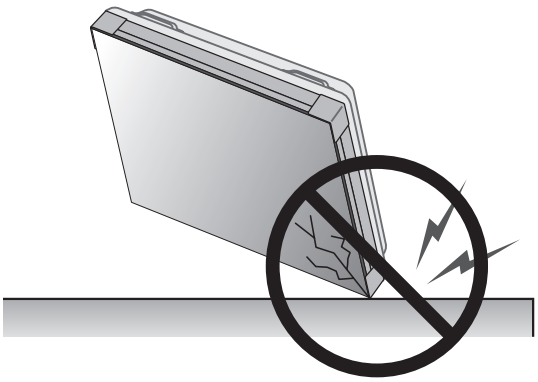

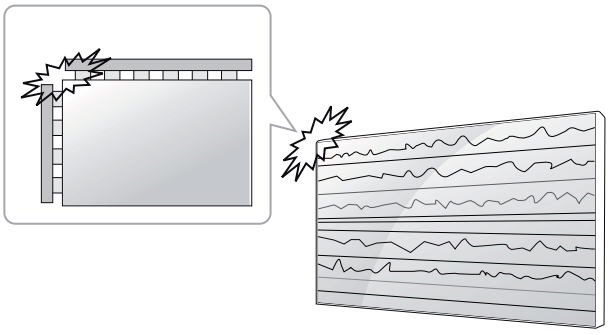

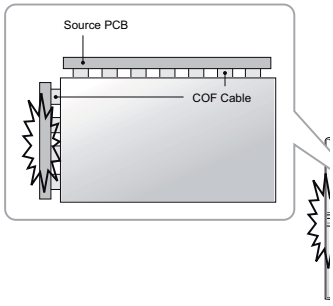
Source PCB
COF Cable

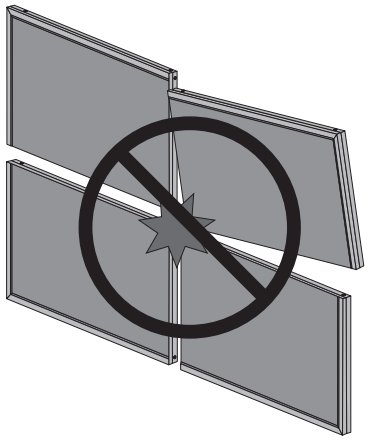

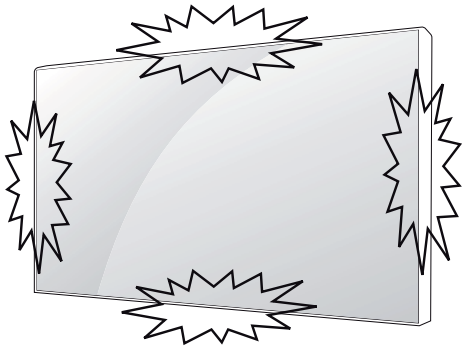

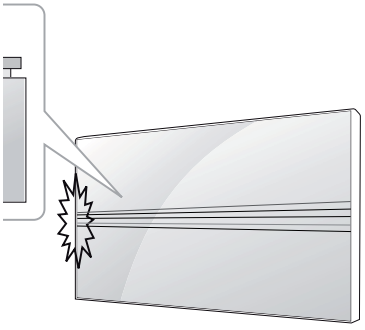

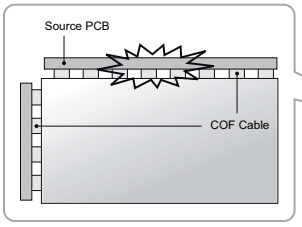
Source PCB
COF Cable

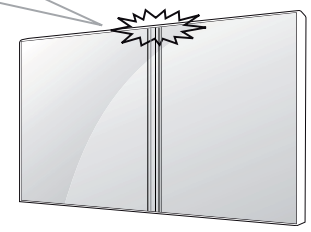



English	You can download the web manuals for this product at the following websites. (Keyword : VH7E, VM5E)
Česky	Můžete si stáhnout webové návody k obsluze tohoto produktu z následujících webových stránek. (Klíčové slovo : VH7E, VM5E)
Dansk	Du kan downloade webvejledningen til dette produkt på følgende websteder. (Nøgleord : VH7E, VM5E)
Español	Puede descargar los manuales web de este producto en los siguientes sitios web. (Palabra clave : VH7E, VM5E)
Suomi	Voit ladata tuotteen verkko-oppaat seuraavilta verkkosivuilta. (Avainsana : VH7E, VM5E)
Français	Vous pouvez télécharger le guide Web pour ce produit sur les sites suivants. (Mot-clé : VH7E, VM5E)
Deutsch	Sie können die Webhandbücher für dieses Produkt auf den folgenden Websites herunterladen. (Schlüsselwort : VH7E, VM5E)
Ελληνικά	Μπορείτε να κατεβάσετε τα εγχειρίδια web για αυτό το προϊόν στις παρακάτω τοποθεσίες web. (Λέξη-κλειδί : VH7E, VM5E)
Magyar	A termék internetes útmutatóját a következő weboldalakról töltheti le. (Kulcsszó : VH7E, VM5E)
Bahasa Indonesia	Anda dapat mengunduh manual web untuk produk ini di situs web berikut. (Kata kunci : VH7E, VM5E)
Italiano	È possibile scaricare i manuali online di questo prodotto dai seguenti siti Web. (Parola chiave : VH7E, VM5E)
Қазақша	Бұл өнімге арналған пайдаланушы нұсқаулығын төмендегі веб-сайттарынан жүктеп алуға болады. (Негізгі сөз : VH7E, VM5E)
한국어	웹 매뉴얼을 통해 보다 상세한 제품정보를 확인 할 수 있습니다. 아래의 사이트를 참조하세요. (키워드 : VH7E, VM5E)
Nederlands	U kunt de internethandleidingen voor dit product vanaf de volgende websites downloaden. (Term : VH7E, VM5E)
Norsk	Du kan laste ned webhåndbøker for dette produktet fra de følgende webområdene. (Nøkkelord : VH7E, VM5E)

- Worldwide: www.lg.com/id-manual
- 한국: www.lgservice.co.kr

Polski	Instrukcje obsługi tego produktu można pobrać na następujących stronach internetowych. (Słowo kluczowe : VH7E, VM5E)
Português	Pode transferir os manuais na Internet deste produto nos websites que se seguem. (Palavra-chave : VH7E, VM5E)
Русский	Онлайн-руководства для данного устройства можно скачать на следующих веб-сайтах. (Ключевое слово : VH7E, VM5E)
Slovenčina	Webové príručky pre tento výrobok môžete stiahnuť na nasledujúcich webových stránkach. (Kľúčové slovo : VH7E, VM5E)
Svenska	Du kan hämta produktens onlinehandböcker på följande webbplatser. (Nyckelord : VH7E, VM5E)
台灣語	您可以於下列網站下載本產品的網頁手冊。 (關鍵字 : VH7E, VM5E)
Türkçe	Bu ürünün web kılavuzlarını aşağıdaki web sitelerinden indirebilirsiniz. (Anahtar sözcük : VH7E, VM5E)
Українська	Завантажити веб-посібники для цього виробу можна на веб-сайтах, поданих нижче. (Ключове слово : VH7E, VM5E)
O'zbekcha	Ushbu mahsulot uchun qo'llanmalarni quyidagi veb-saytlarda yuklab olishingiz mumkin. (Kalit so'z : VH7E, VM5E)
日本語	このWeb版取扱説明書は次のWebサイトからダウンロードできます。（キーワード : VH7E, VM5E）
Português Do Brasil	Você pode fazer download dos manuais na Web deste produto nos seguintes sites. (Palavra-chave : VH7E, VM5E)
العربية	يمكنك تنزيل دلائل هذا المنتج الموجودة على الويب من مواقع الويب التالية. (الكلمة الرئيسية : VH7E, VM5E)

- Worldwide: www.lg.com/id-manual
- 한국: www.lgservice.co.kr

SuperSign : http://partner.lge.com



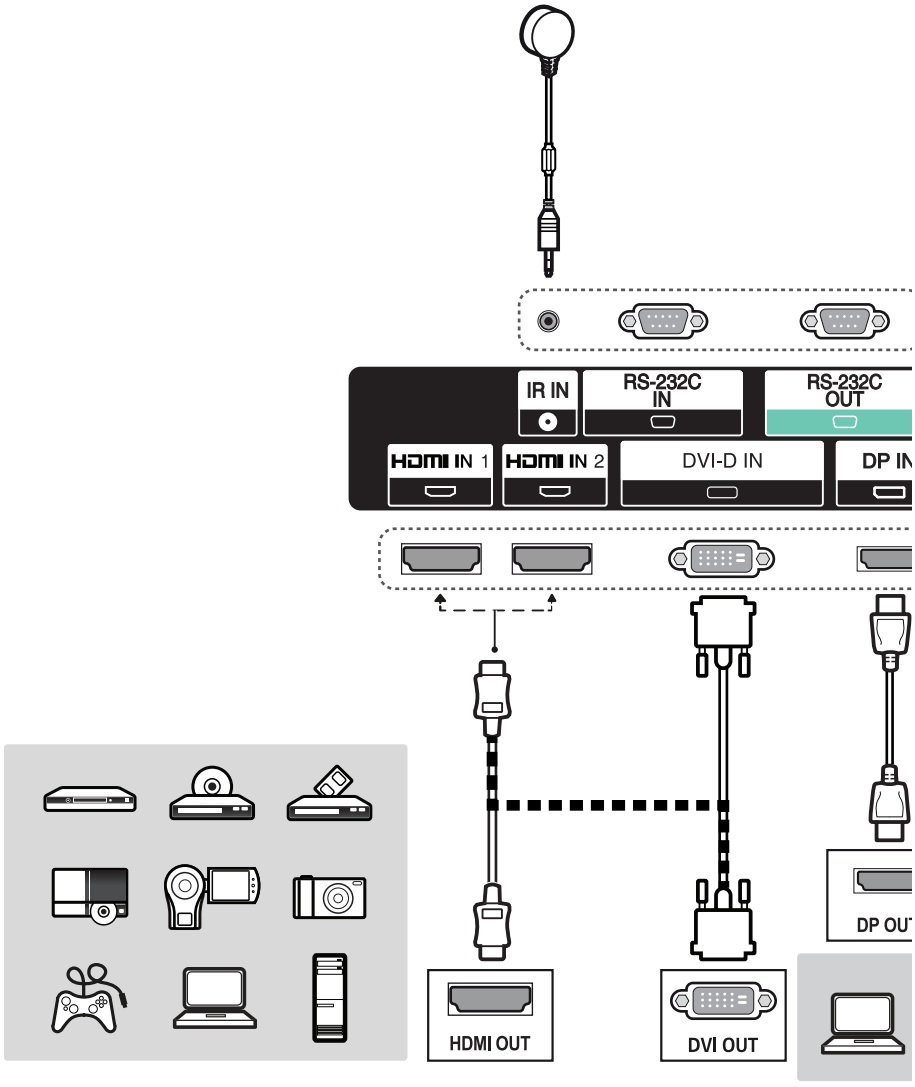
IR IN
RS-232C IN
RS-232C OUT
HDMI IN 1
HDMI IN 2
DVI-D IN
DP IN
DP OUT
HDMI OUT
DVI OUT

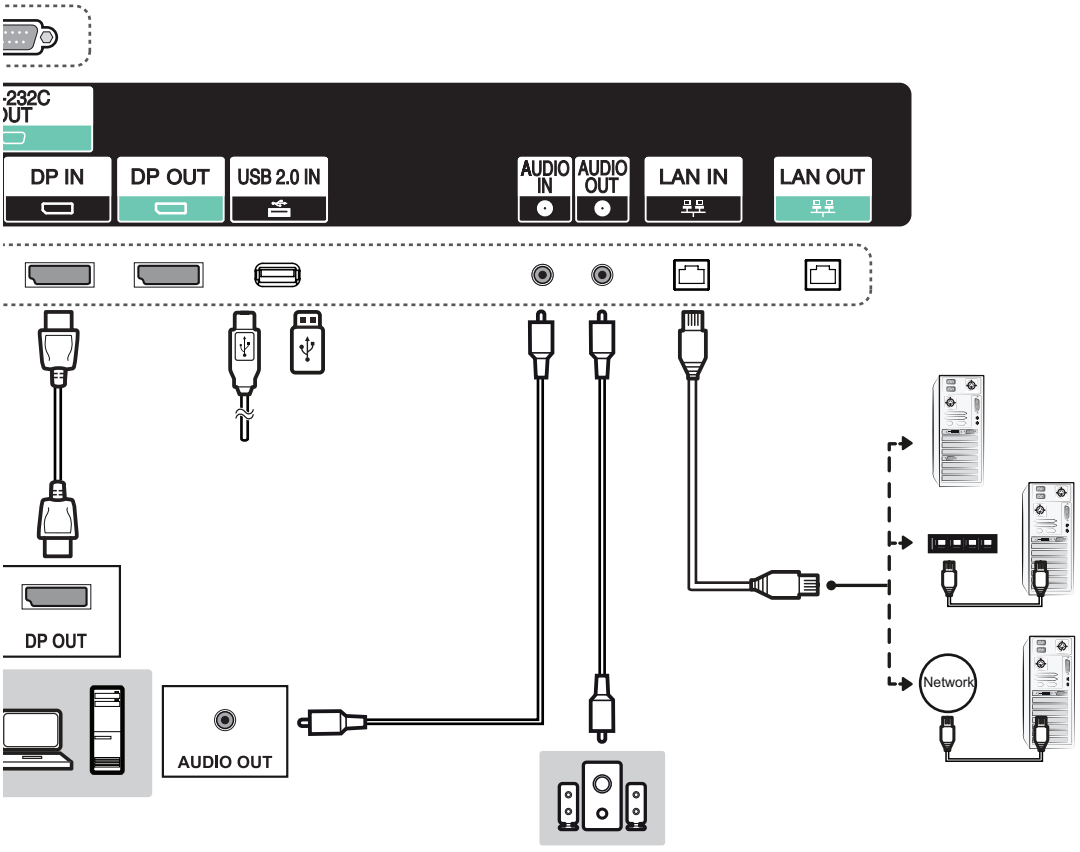
DP IN
DP OUT
USB 2.0 IN
AUDIO IN
AUDIO OUT
LAN IN
LAN OUT
DP OUT
AUDIO OUT
Network

1

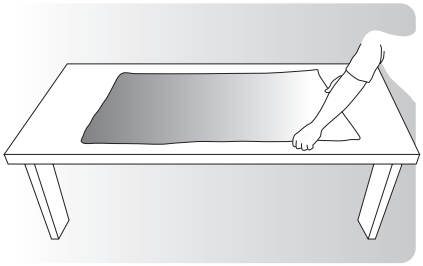

2

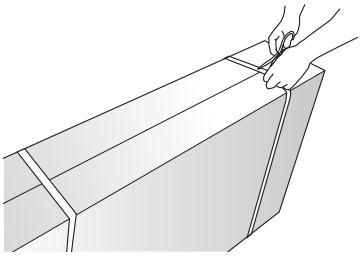

3

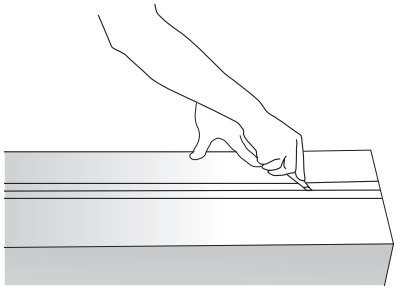

4

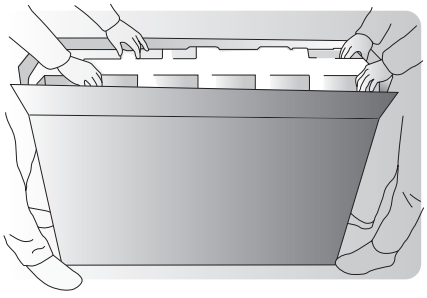

5

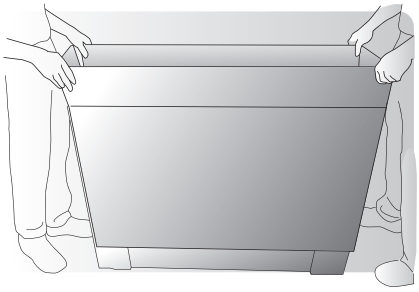

6

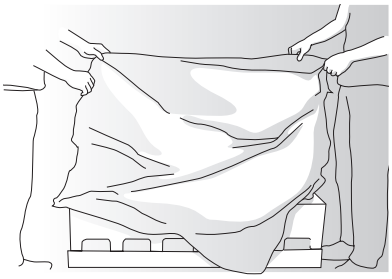

7

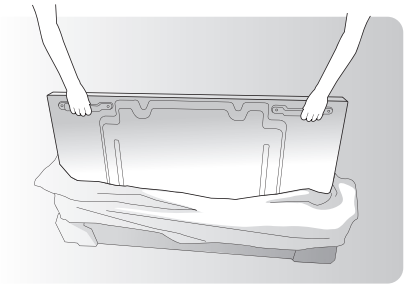

8

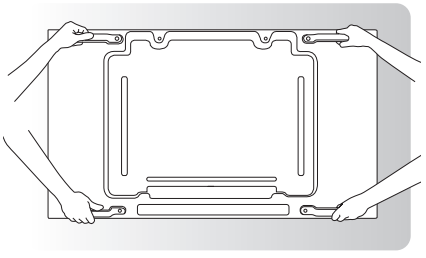

9

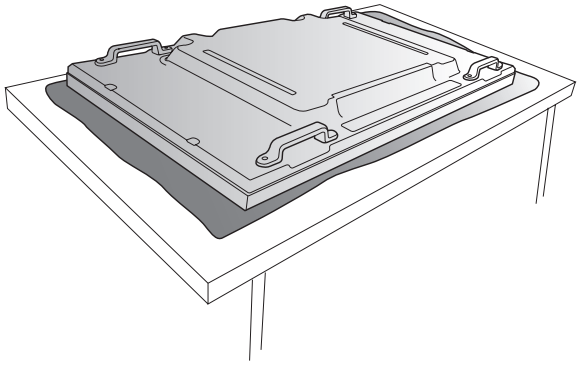

10

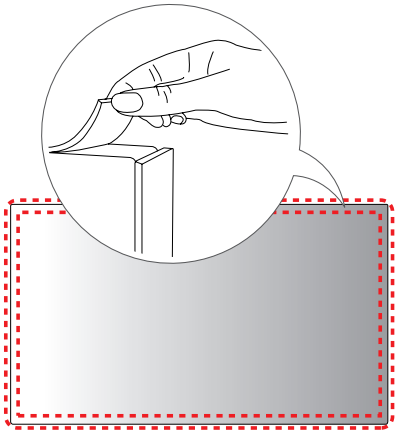

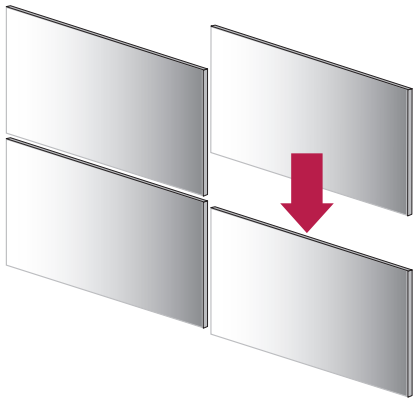

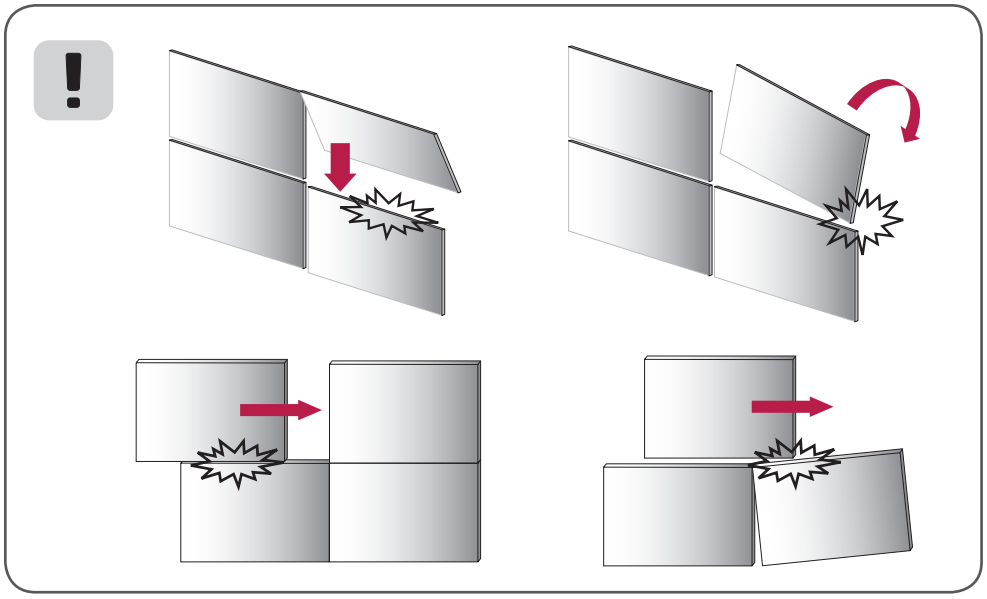

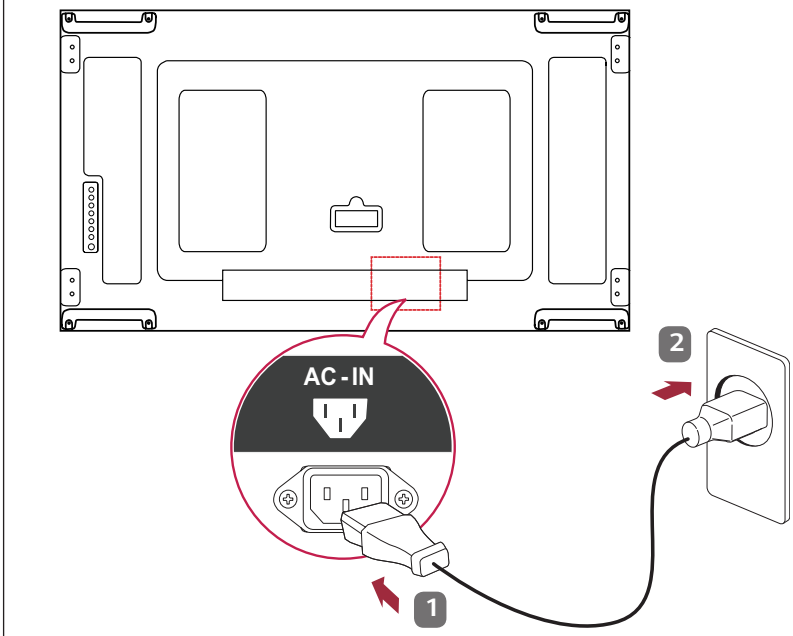
AC - IN
2
1

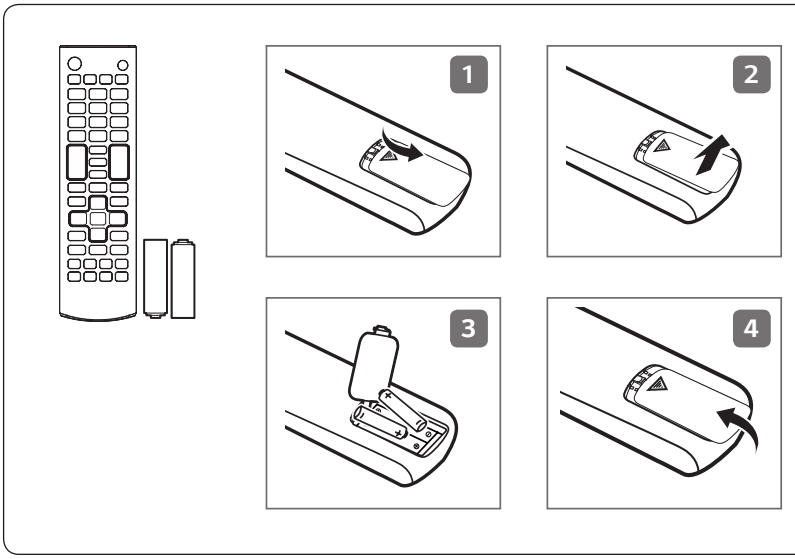
1
2
3
4

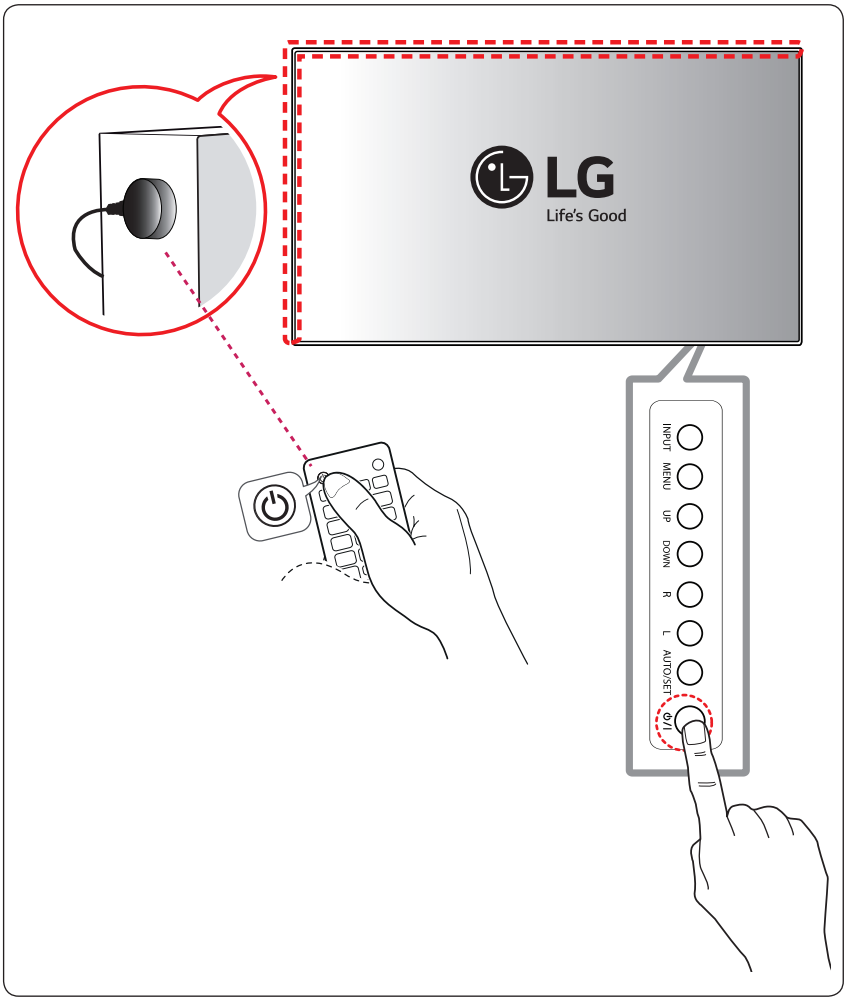
LG
Life's Good
INPUT
MENU
UP
DOWN
R
L
AUTO/SET

1

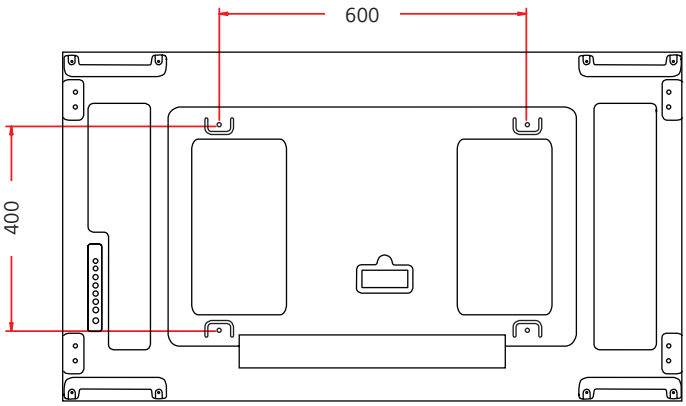

2

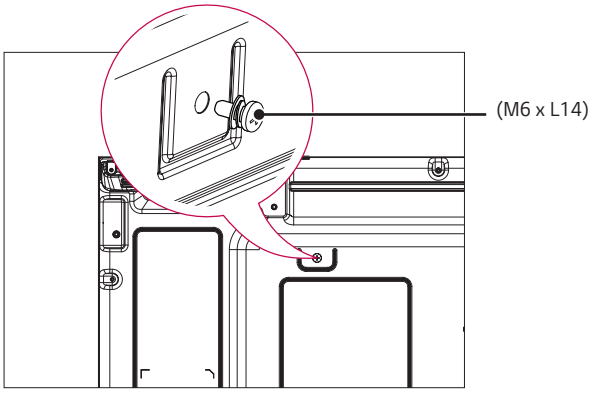

3

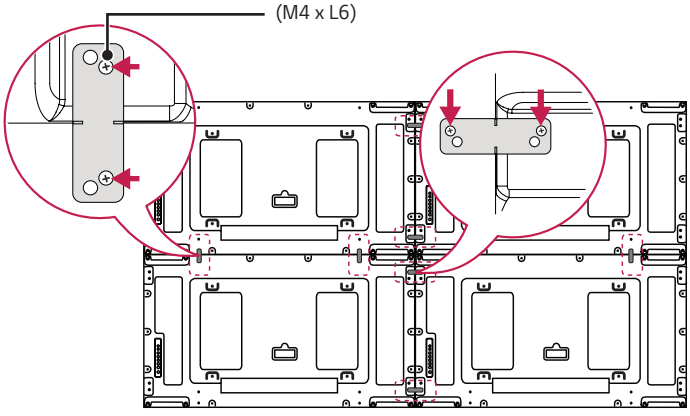

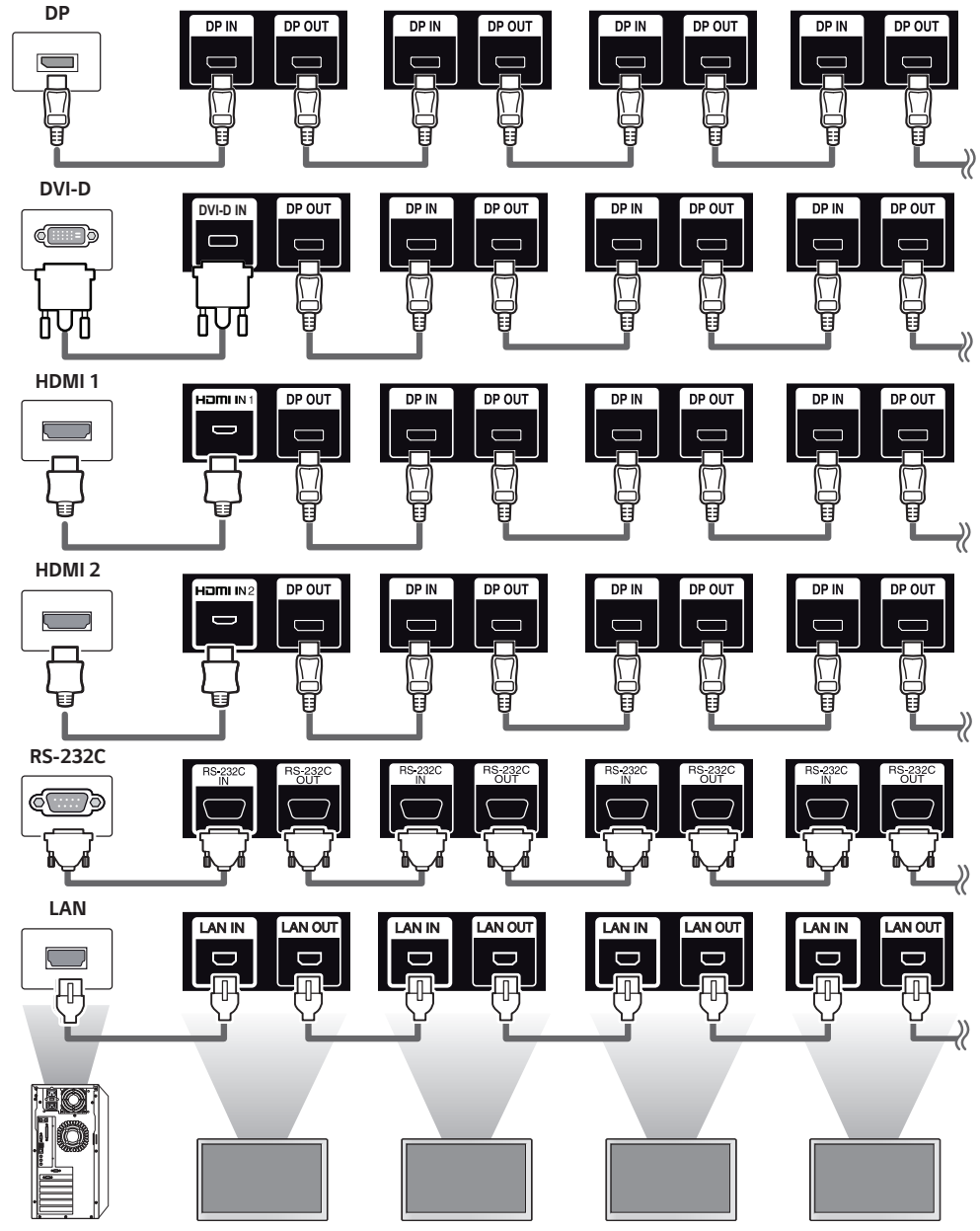
DP
DP IN
DP OUT
DVI-D
DVI-D IN
HDMI 1
HDMI IN 1
HDMI 2
HDMI IN 2
RS-232C
RS-232C IN
RS-232C OUT
LAN
LAN IN
LAN OUT

(TAIWAN ONLY)

限用物質含有情況標示聲明書

設備名稱：LCD 顯示器，型號（型式）：						
單元	限用物質及其化學符號					
	鉛 (Pb)	汞 (Hg)	鎘 (Cd)	六價鉻 (Cr^{+6})	多溴聯苯 (PBB)	多溴二苯醚 (PBDE)
電路板	-	○	○	○	○	○
外殼	○	○	○	○	○	○
金屬支架	-	○	○	○	○	○
玻璃面板	-	○	○	○	○	○
配件(例：纜線,遙控器)	-	○	○	○	○	○
備考1.〝○〞係指該項限用物質之百分比含量未超出百分比含量基準值。 備考2.〝-〞係指該項限用物質為排除項目。						


LG
Life's Good