MBM67484321
(2104-REV01)

https://youtu.be/CtodSgrZWRM

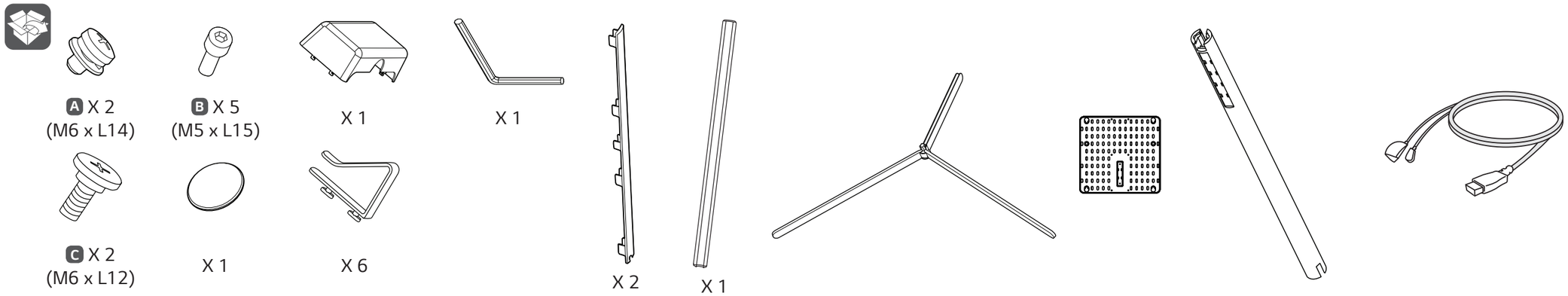

1

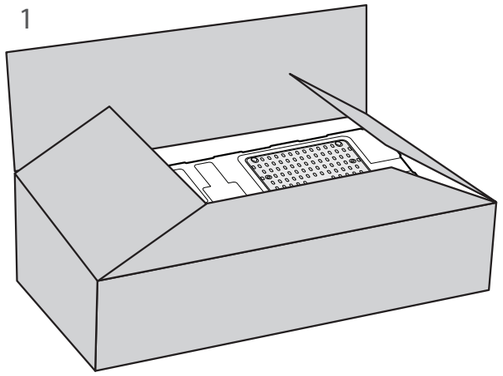

2

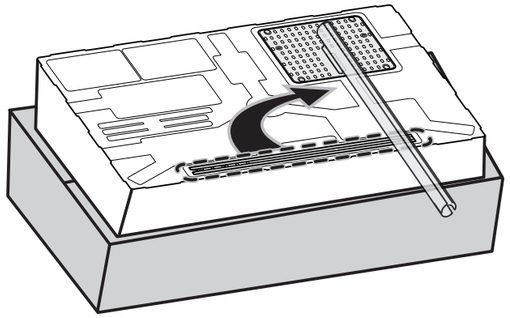

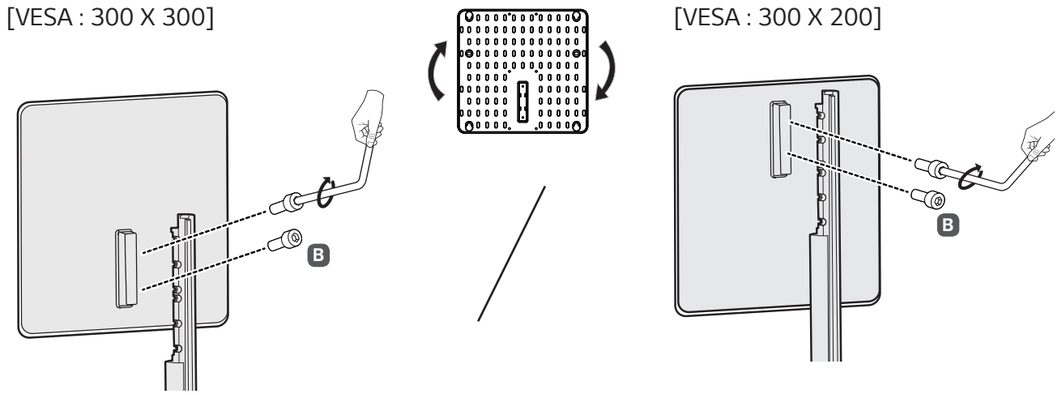

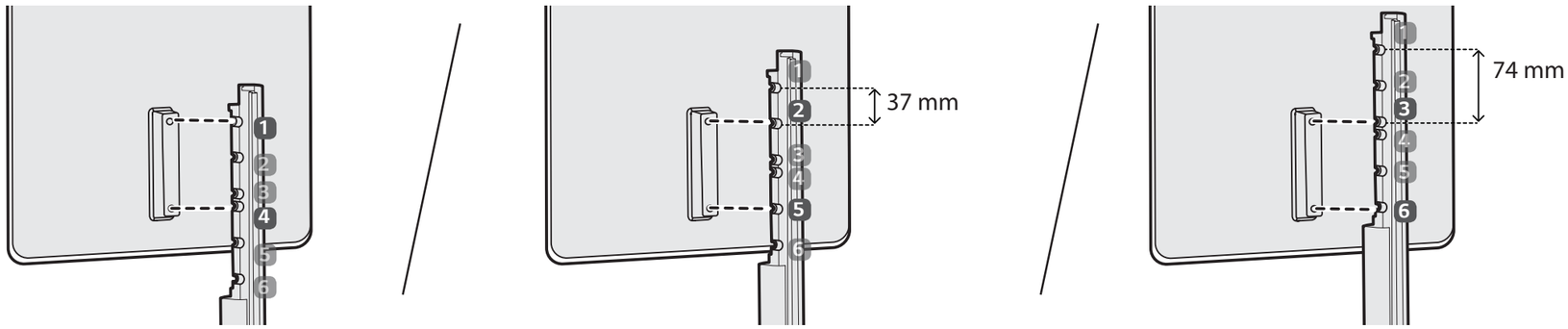

3

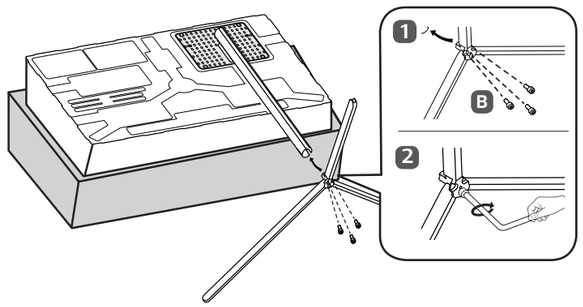

4

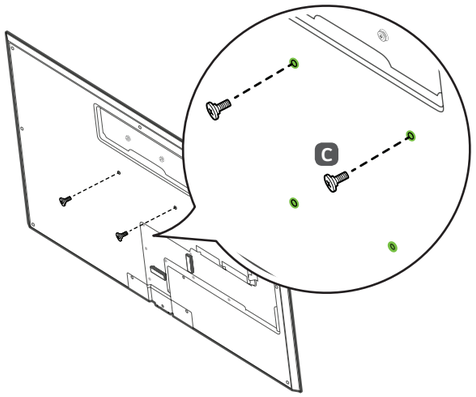

5

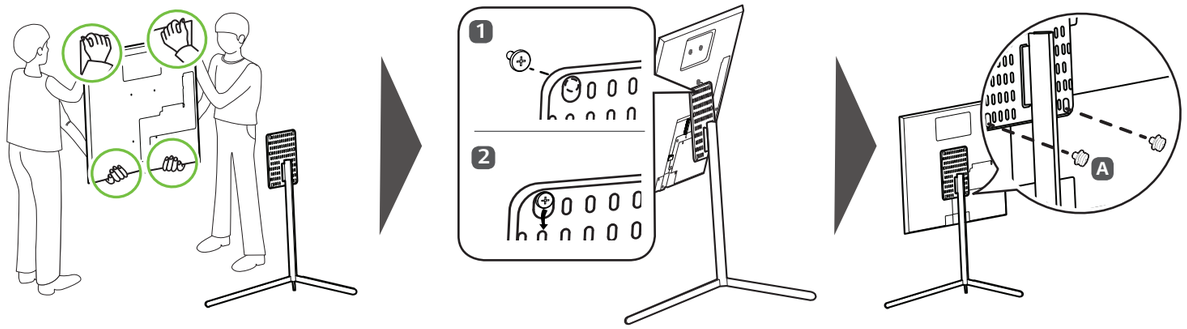

6

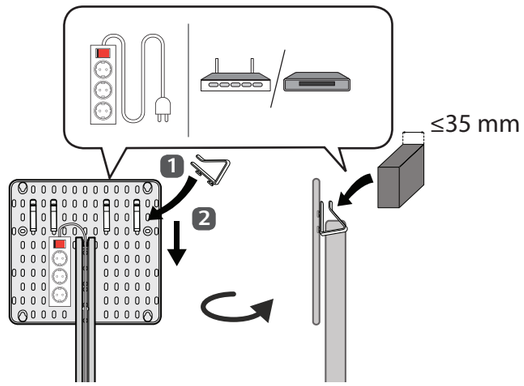

7

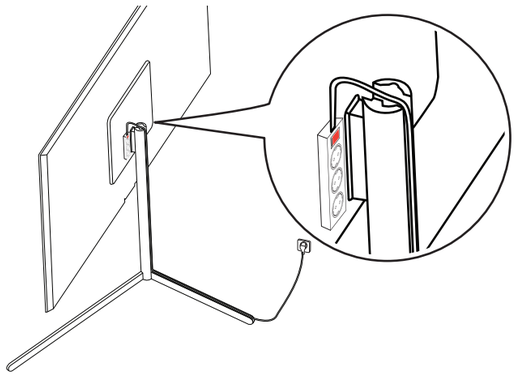

8

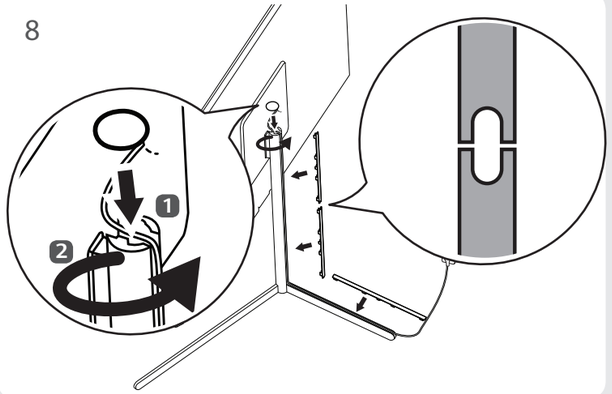

9

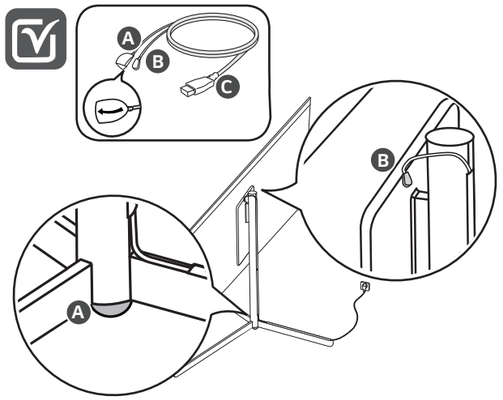
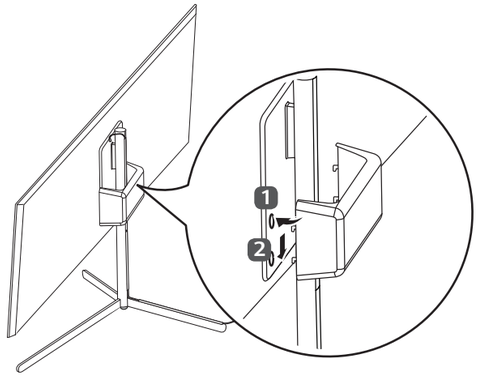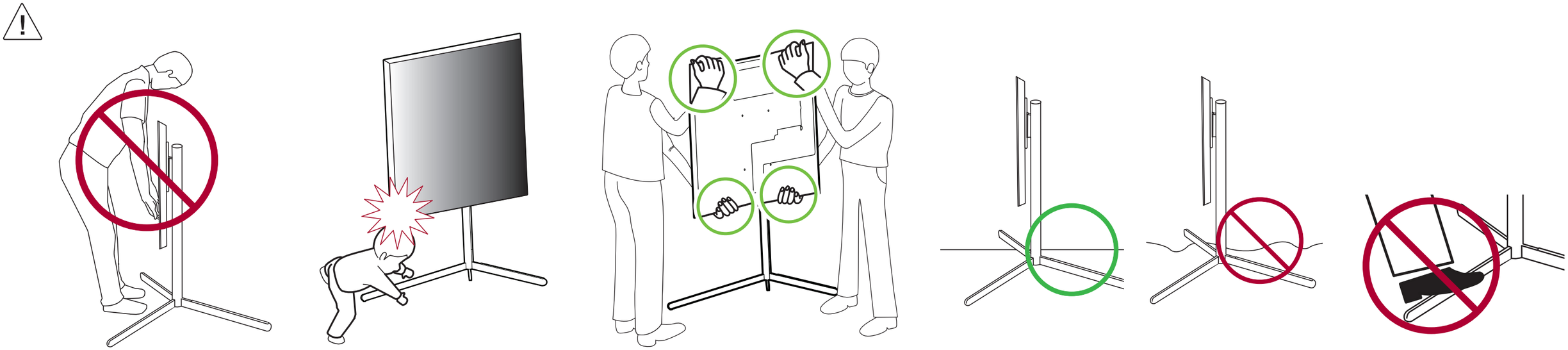
10