Life's Good

# 사이니지 스탠드 사용설명서

## ST-491X

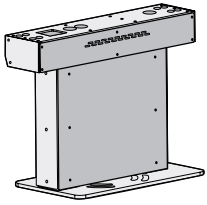

## ST-493X

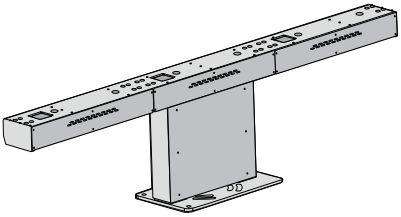

## 제품규격

| 모델명 | 폭 X 높이 X 깊이 (mm) | 무게 (kg) |
|---|---|---|
| ST-491X | 701 x 538 x 320 | 40 |
| ST-493X | 2,102 x 538 x 320 | 65.5 |

*MFL70643201*
(1806-REV02)

## 부속품

### ST-491X

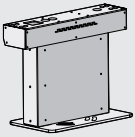



사용설명서

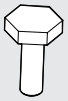

Ⓐ 나사 (M8 x L25) 8개

### ST-493X

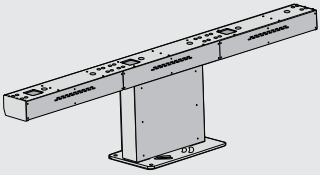



사용설명서

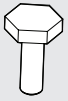

Ⓐ 나사 (M8 x L25) 24개

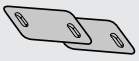

스탠드 픽서 브라켓

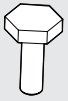

Ⓑ 나사 (M10 x L25) 4개

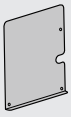

넷스위치 브라켓



Ⓒ 나사 (M3XL5.5) 9개

www.lge.co.kr

Copyright © 2018 LG Electronics Inc.
All Rights Reserved.

※ 사용설명서의 그림은 소비자의 이해를 돕기 위해 제공되며 실물과 다를 수 있습니다.

# 안전을 위한 주의사항

사용설명서를 읽고 난 후에는 사용하는 사람이 언제나 볼 수 있는 장소에 반드시 보관해 주세요.

### ⚠ 경고

- 제품이 무거우므로 세우거나 들어서 옮길 때에는 반드시 두 사람 이상이 함께 하세요.
  - 제품이 떨어져 고장이나 상해를 입은 수 있습니다.
- 제품에 어린이가 매달리거나 올라가지 않도록 하세요.
  - 제품이 넘어져 사람이 다치거나 사망할 수도 있습니다.

### ⚠ 주의

- 흔들리는 선반 위나 경사진 장소 등 불안정한 장소, 진동이 심한 장소, 제품이 완전하게 지지되지 않는 장소에는 설치하지 마세요.
  - 떨어지거나 뒤집혀서 다치거나, 제품 고장의 원인이 될 수 있습니다.
- 바닥이 평평하고 딱딱한 곳에 놓으세요.
  - 제품이 넘어져 부상의 원인이 될 수 있습니다.
- 사이니지 스탠드와 결합된 제품은 이동 및 취급 시 외관이 손상되지 않도록 주의하세요.
- 외관 표면에 얼룩이나 지문이 묻었을 경우 얼룩진 부분만 살짝 닦아주세요.
  - 얼룩 제거 시 과도한 힘으로 닦지 마세요. 지나친 힘으로 인해 흠집이 생기거나 변색될 수 있습니다.

# 결합 방법

### ⚠ 경고

- 스탠드를 조립할 때, 나사가 끝까지 고정되어 있는지 확인하세요. (끝까지 고정되지 않았을 경우 제품 설치 후 앞으로 기울어질 수 있습니다.) 과도한 힘으로 나사를 조이면 나사 체결부의 마모로 나사가 이탈될 수 있으니 주의하세요.

### ⚠ 주의

- 스탠드를 분리하려면 나사를 제거하고 그림과 같이 제품을 들어 올려주세요.

# 설치하기 (ST-491X)

- 동풍이 잘 되지 않는 곳에 제품을 설치하면 제품 내부의 온도 상승으로 인해 화재, 고장, 전도의 원인이 될 수 있습니다.
- 제품의 안전한 설치를 위해서 제품 주위에 충분한 여유 공간을 확보하세요.

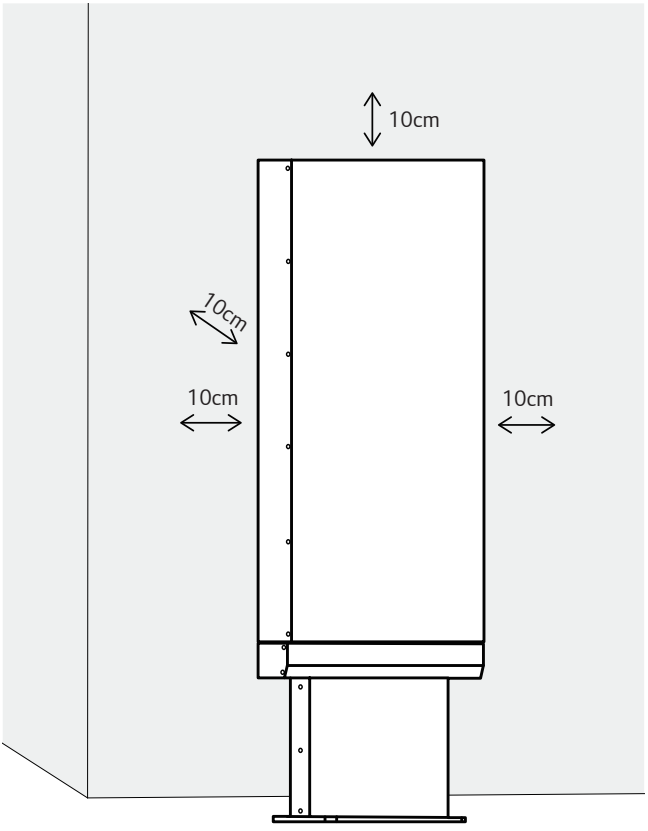


**⚠ 주의**

- 길이 100 ~ 150mm의 M14 ~ M18 SUS BOLT 사용을 권장하고 콘크리트이상 단단한 재질의 바닥에 설치하세요.

1

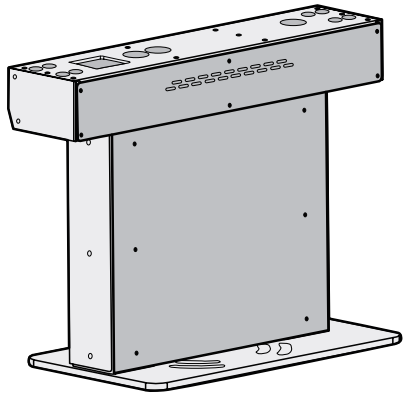

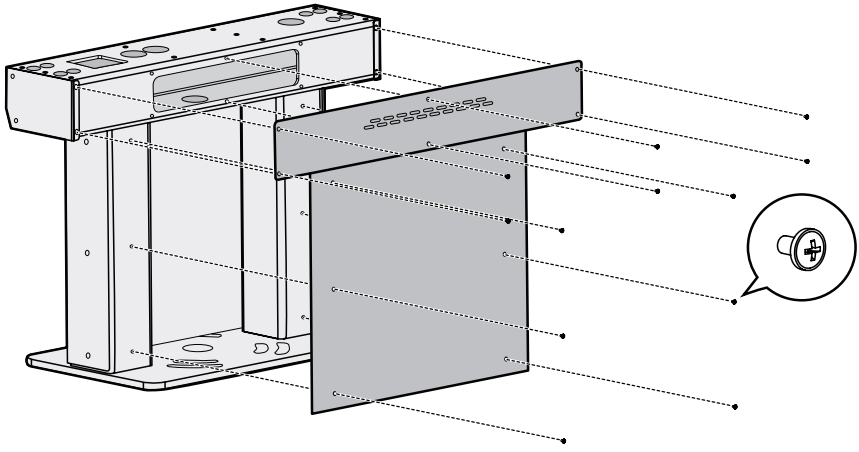

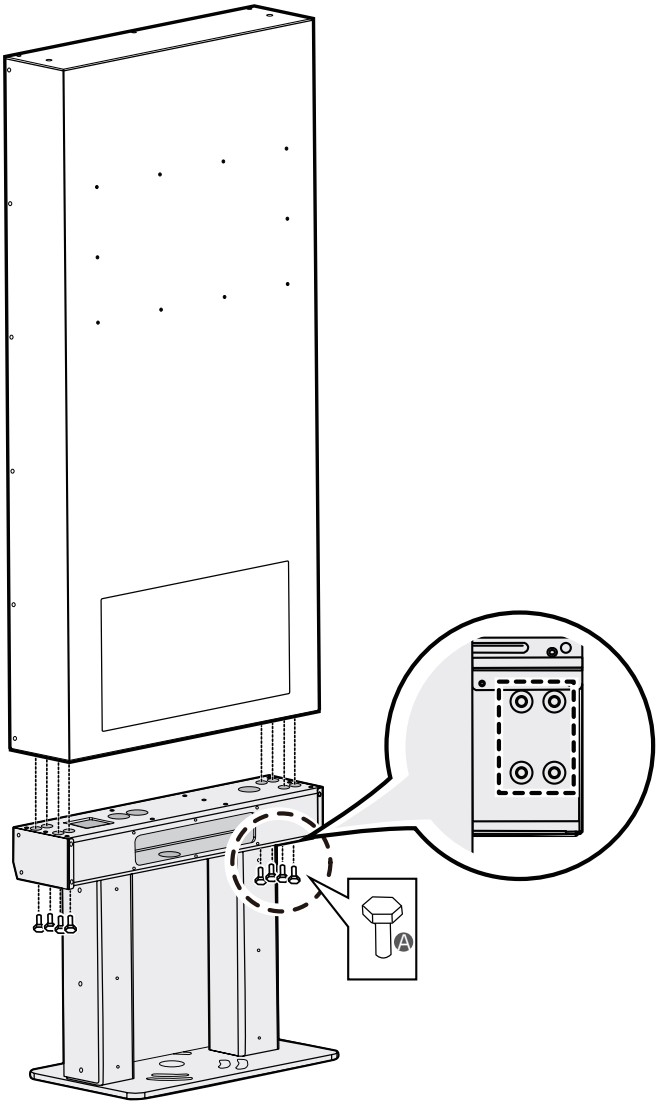
A

3

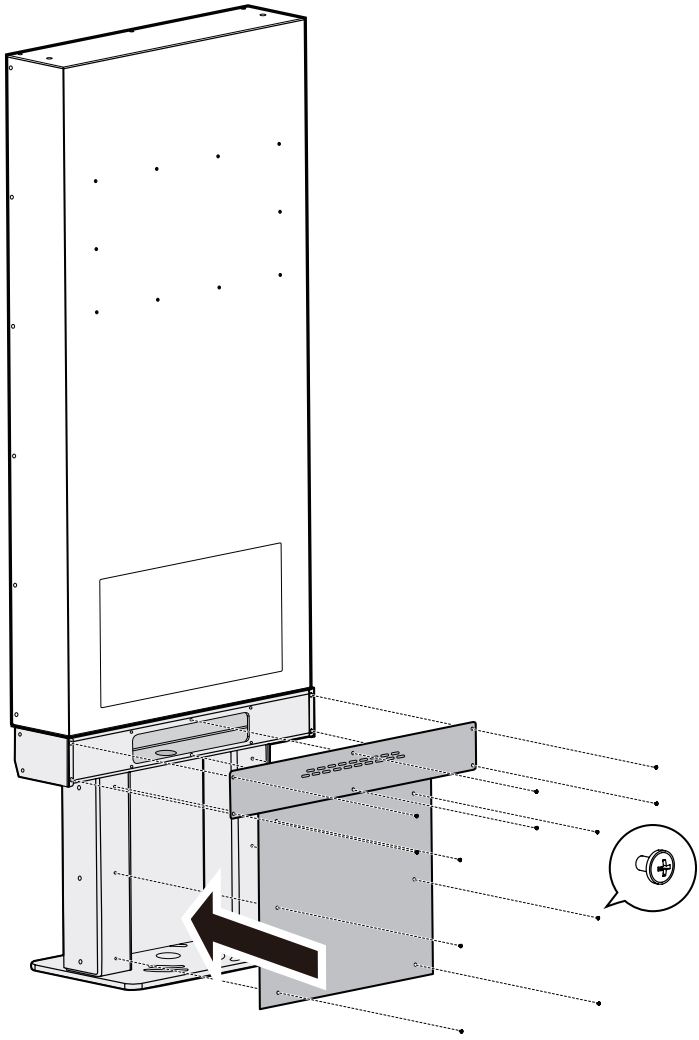

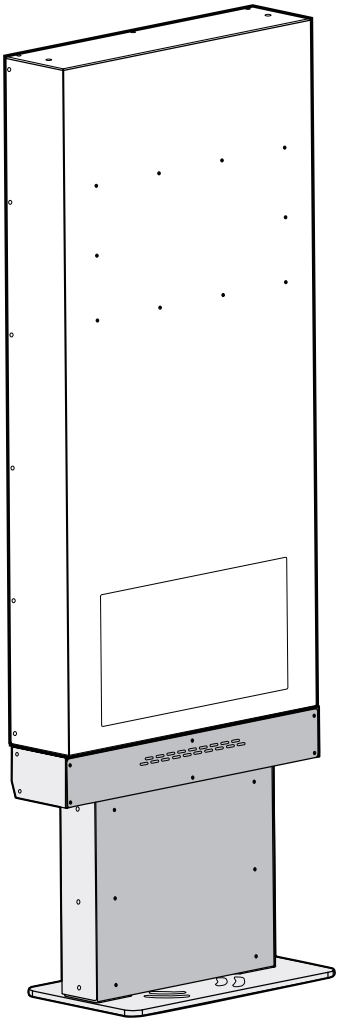

# 설치하기 (ST-493X)

- 동풍이 잘 되지 않는 곳에 제품을 설치하면 제품 내부의 온도 상승으로 인해 화재, 고장, 전도의 원인이 될 수 있습니다.
- 제품의 안전한 설치를 위해서 제품 주위에 충분한 여유 공간을 확보하세요.

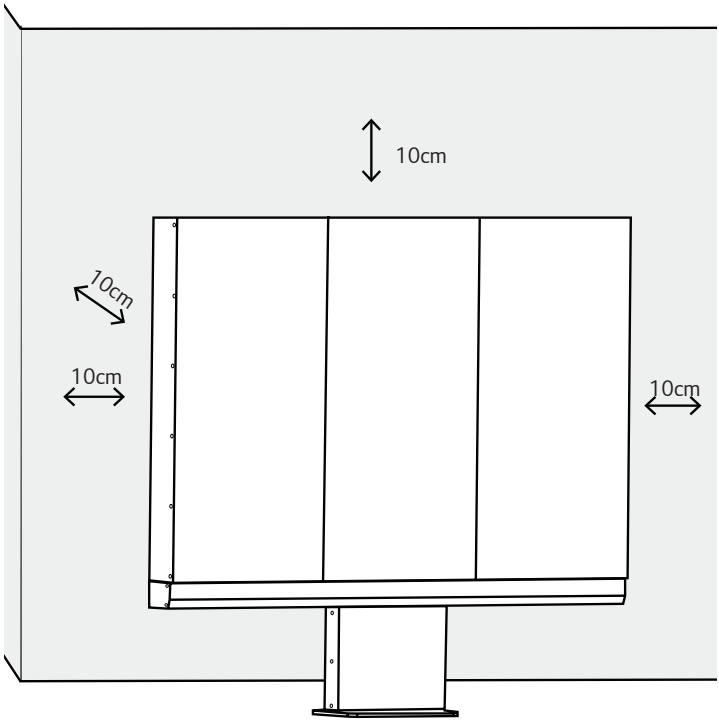


**⚠ 주의**

- 길이 100 ~ 150mm의 M14 ~ M18 SUS BOLT 사용은 권장하고 콘크리트이상 단단한 재질의 바닥에 설치하세요.

1

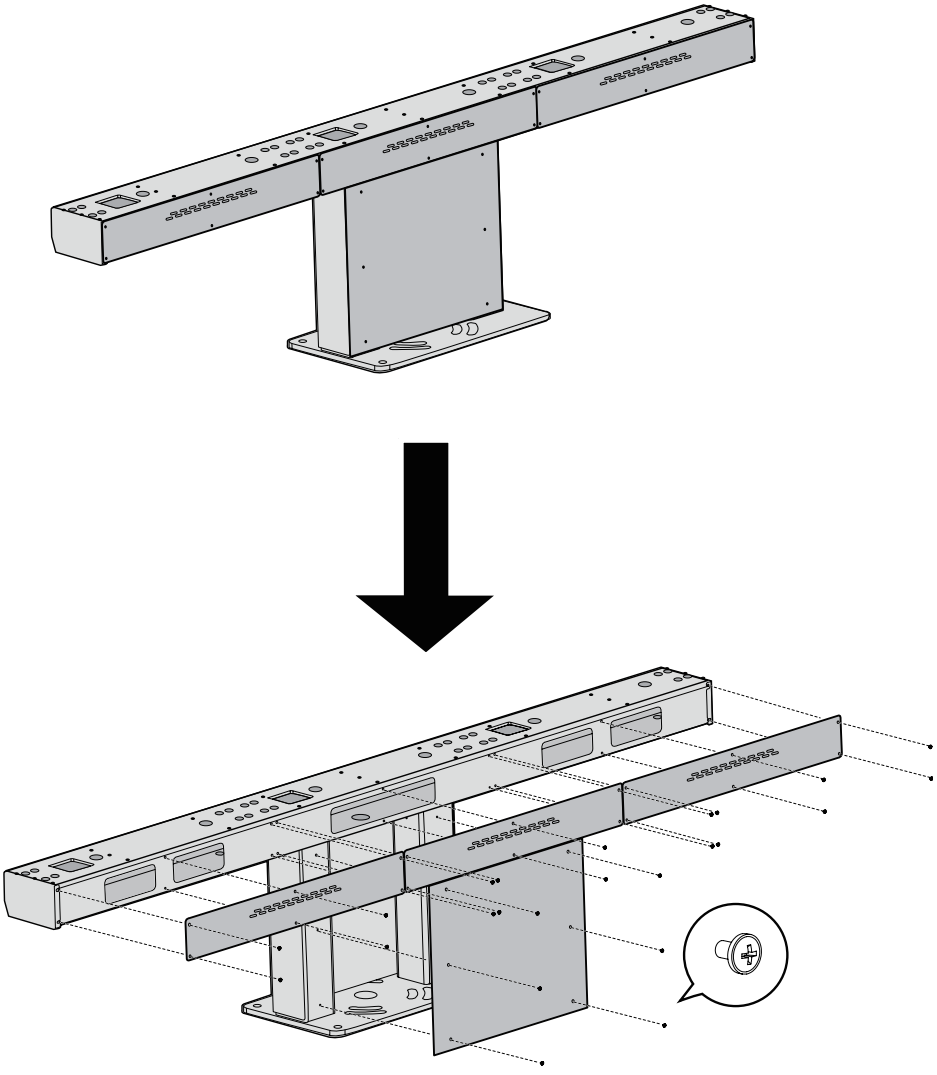

2

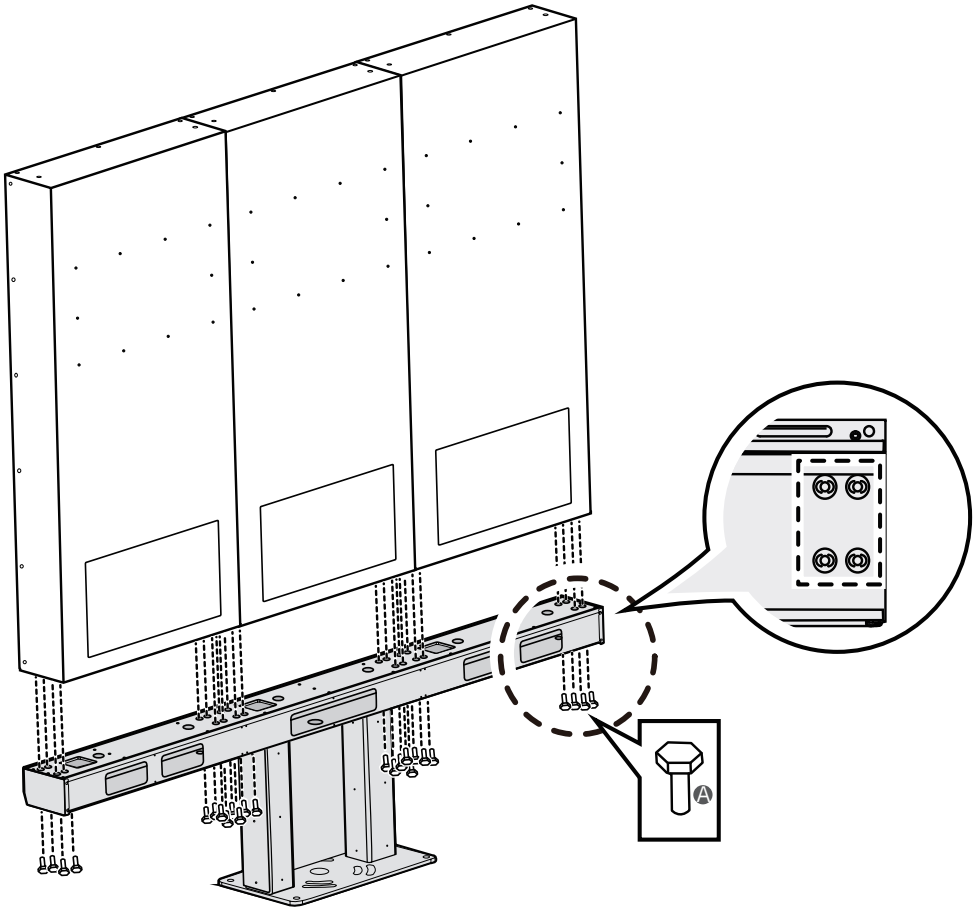

3

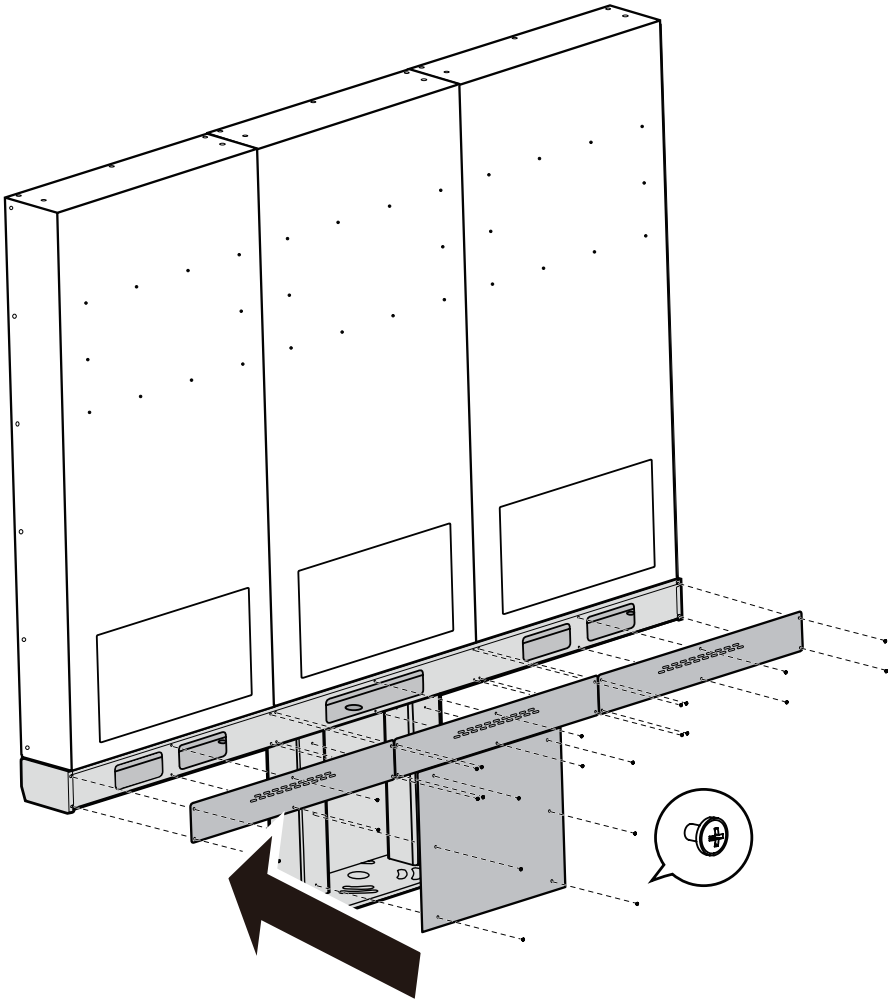

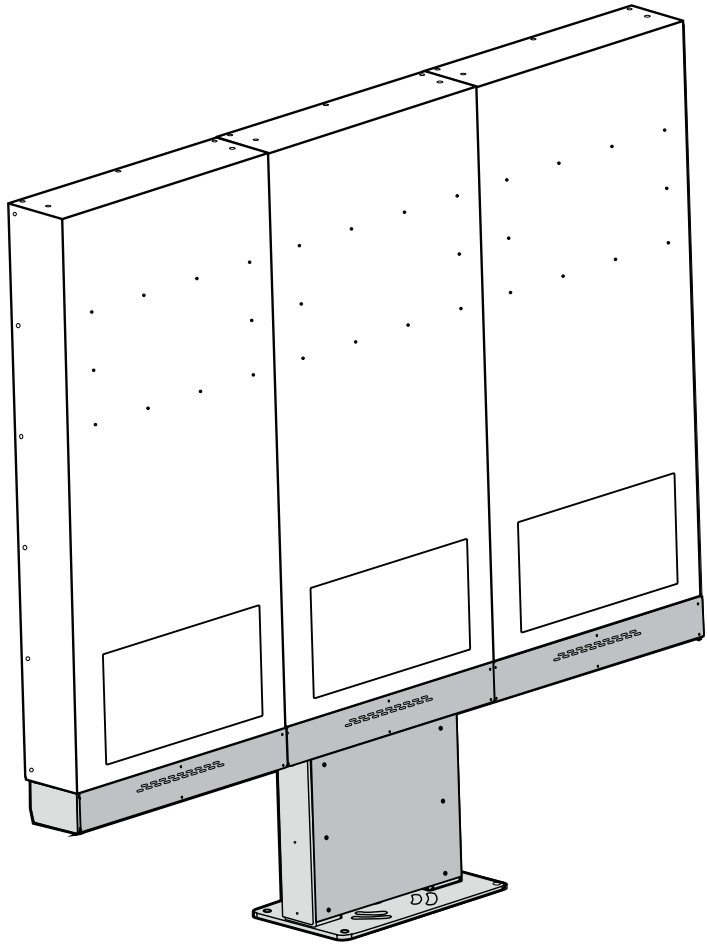

5

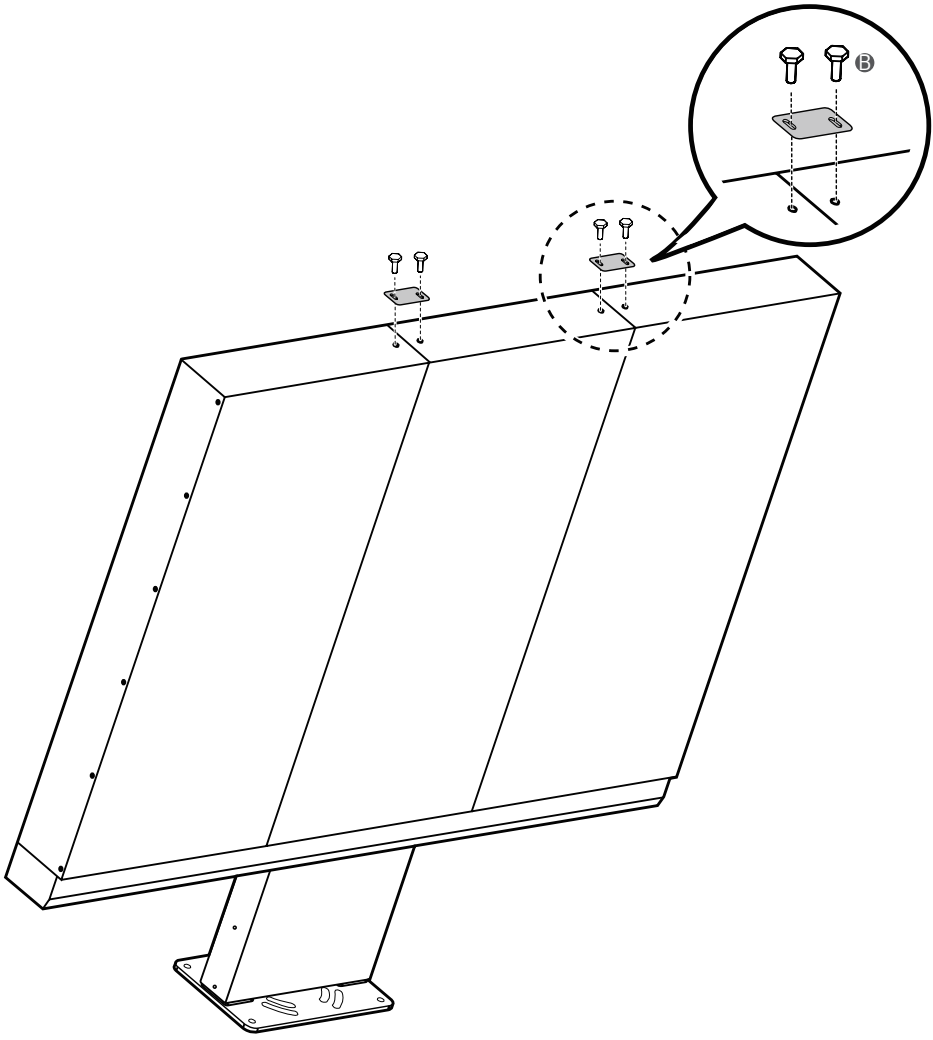

6

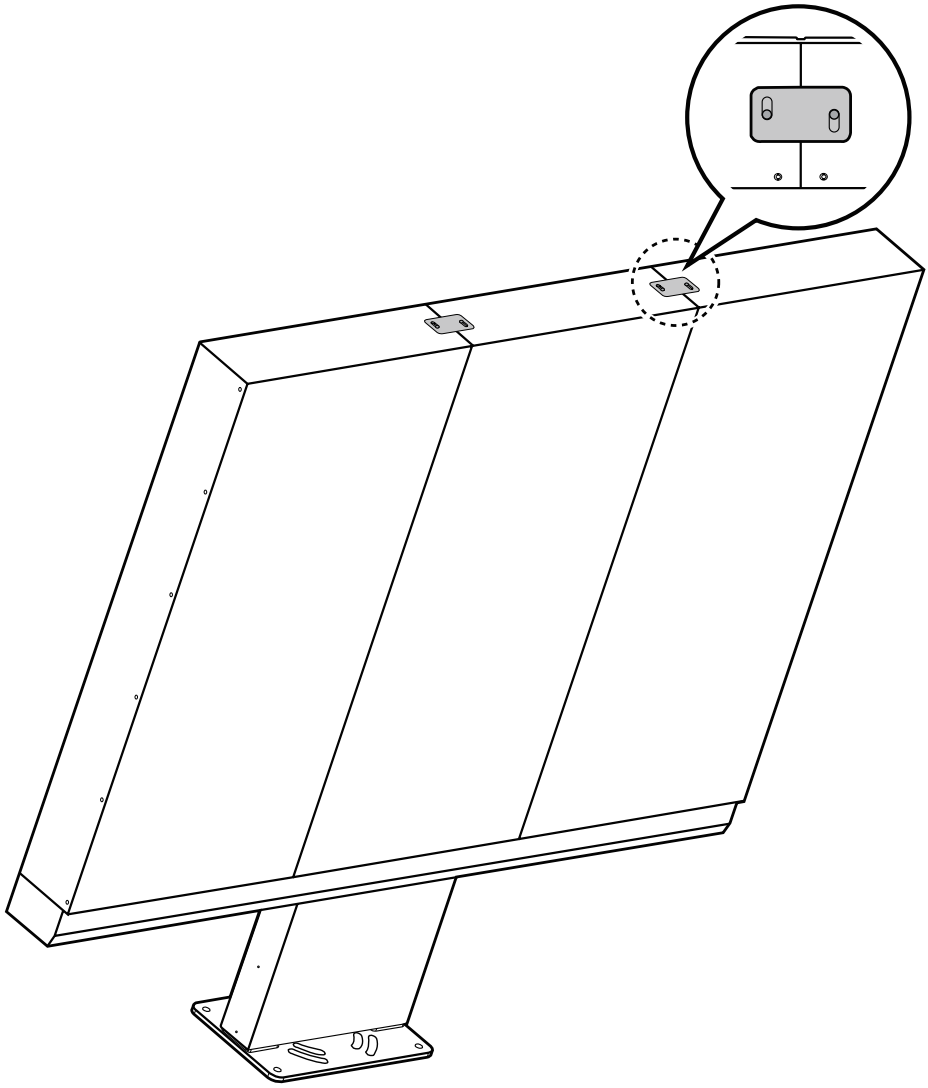

**7**

- 제공되는 9개의 나사(C) 중 6개는 여분 제공입니다.

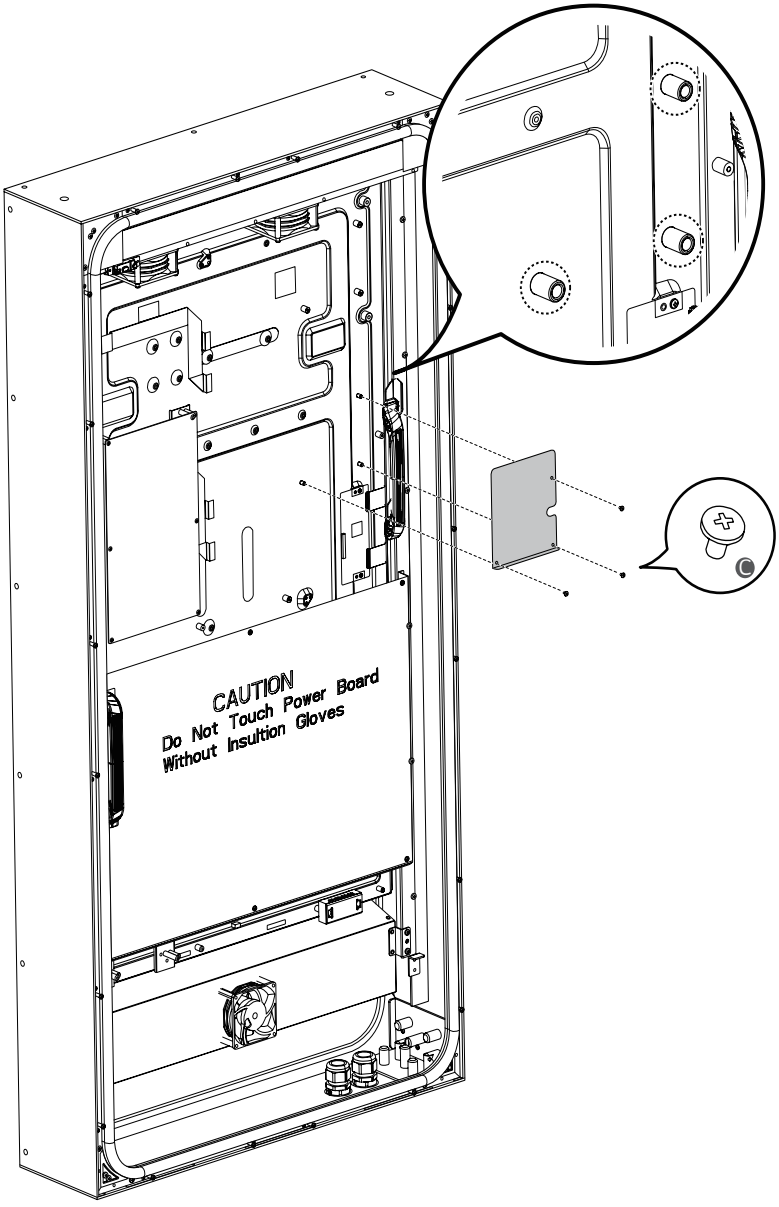

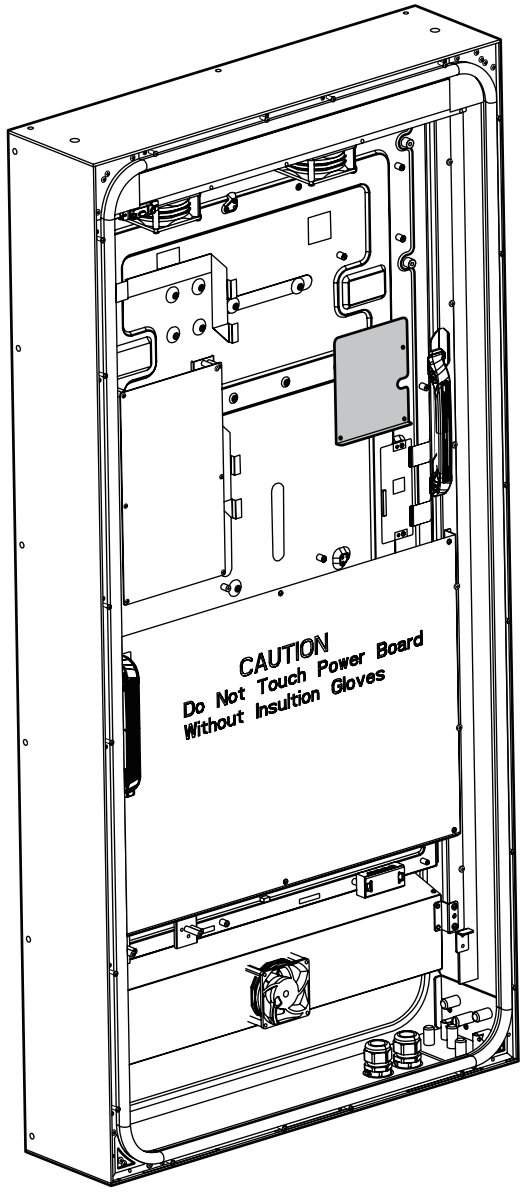
CAUTION
Do Not Touch Power Board
Without Insultion Gloves

LG
Life's Good

# Signage Stand User Manual

## ST-491X

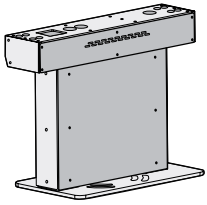

## ST-493X

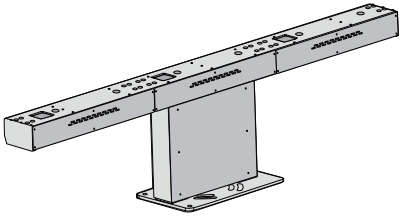

## Specifications

| Model name | Dimensions (width x height x depth) (mm) | Weight (kg) |
|---|---|---|
| ST-491X | 701 x 538 x 320 | 40 |
| ST-493X | 2,102 x 538 x 320 | 65.5 |

## Accessories

### ST-491X

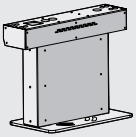



User Manual



Ⓐ Screws (M8 x L25) x 8

### ST-493X

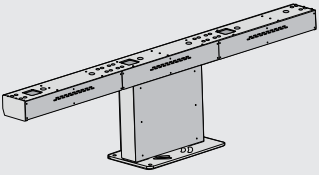



User Manual

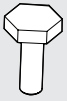

Ⓐ Screws (M8 x L25) x 24

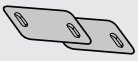

Stand fixer bracket

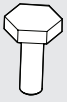

Ⓑ Screws (M10 x L25) x 4

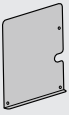

Netswitch Bracket



Ⓒ Screws (M3 x L5.5) x 9

www.lg.com

Copyright © 2018 LG Electronics Inc.
All Rights Reserved.

※ The images in the User Manual are provided to aid the consumer's understanding and may differ from the actual product.



# SAFETY PRECAUTIONS

Please read the User Manual carefully and keep it for future reference.

### ⚠ WARNING

- When setting the product upright or moving it, make sure it is carried by at least two people as it is heavy.
  - The product may fall and become damaged or cause personal injury.
- Make sure children do not hang or climb on the product.
  - The product may fall, causing injury or death.

### ⚠ CAUTION

- Do not install the product in unstable locations, such as shaky shelves or slanted surfaces, locations that vibrate severely or locations where the product is not securely supported.
  - The product may fall or overturn, causing personal injury or product damage.
- Place the product on a flat, hard surface.
  - The product may fall and cause injury.
- Be careful not to damage the exterior while moving or handling the product that is mounted on the signage stands.
- If the external surface has stains or fingerprints, gently wipe the stained area only.
  - Do not apply excessive force to remove the stain. Excessive force may scratch the product or cause it to become discolored.

# HOW TO ASSEMBLE THE STAND

### ⚠ WARNING

- While assembling the stand, make sure the screws are fastened tightly. (If they are not fastened securely enough, the product may tilt forward after installation.) Do not fasten the screws with too much force, as they may wear out and become loose.

### ⚠ CAUTION

- To separate the stand, remove screws and put up the product as described in the following picture.

# INSTALLING (ST-491X)

- Installing the product in an area with poor ventilation may cause the product's internal temperature to increase, resulting in fire, and damage to the product.
- When you install the product, ensure that there is sufficient free space around the product for safety purposes.



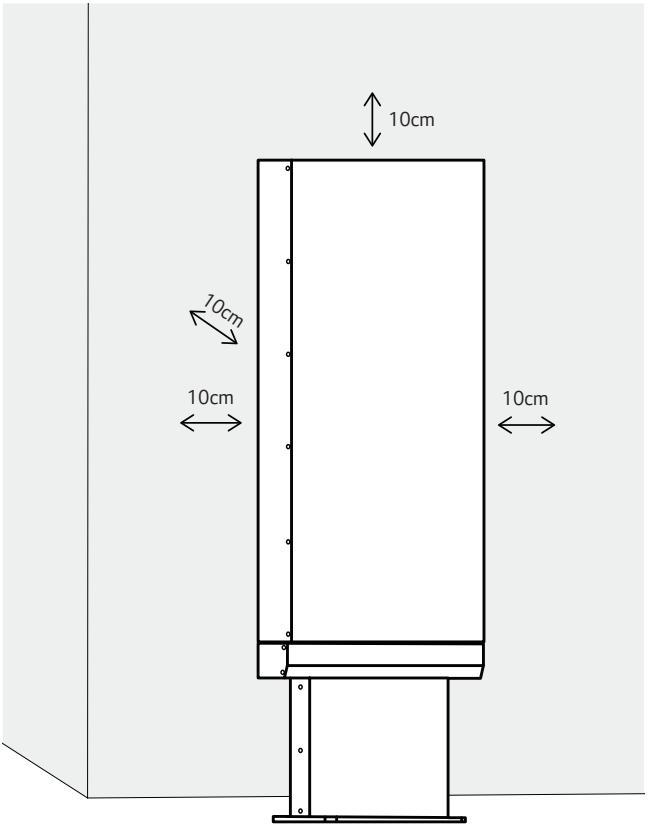


**CAUTION**

- Recommendation is to use M14~M18 SUS bolt with 100~150 mm length and to install on a floor made of materials at least as solid as concrete.

1

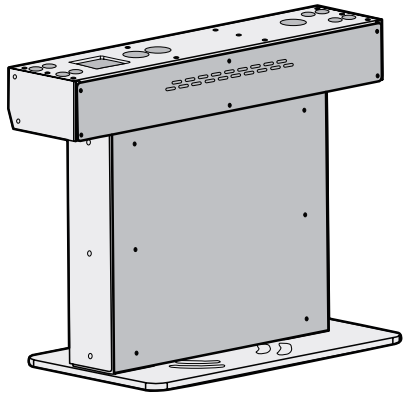

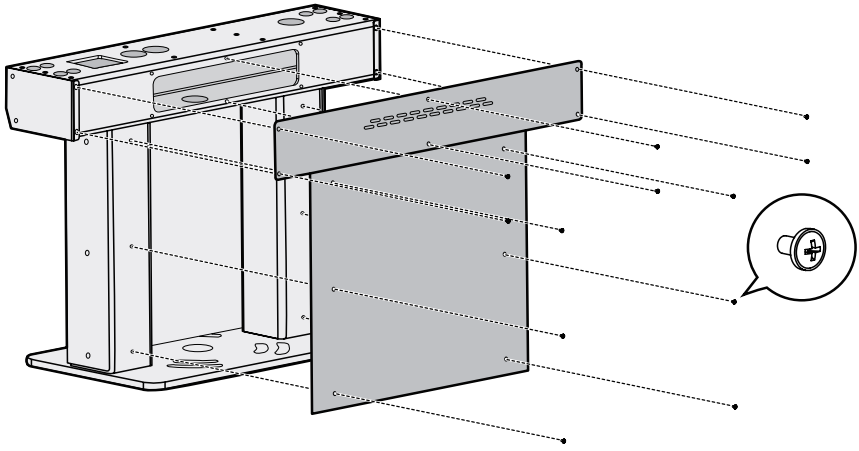

2

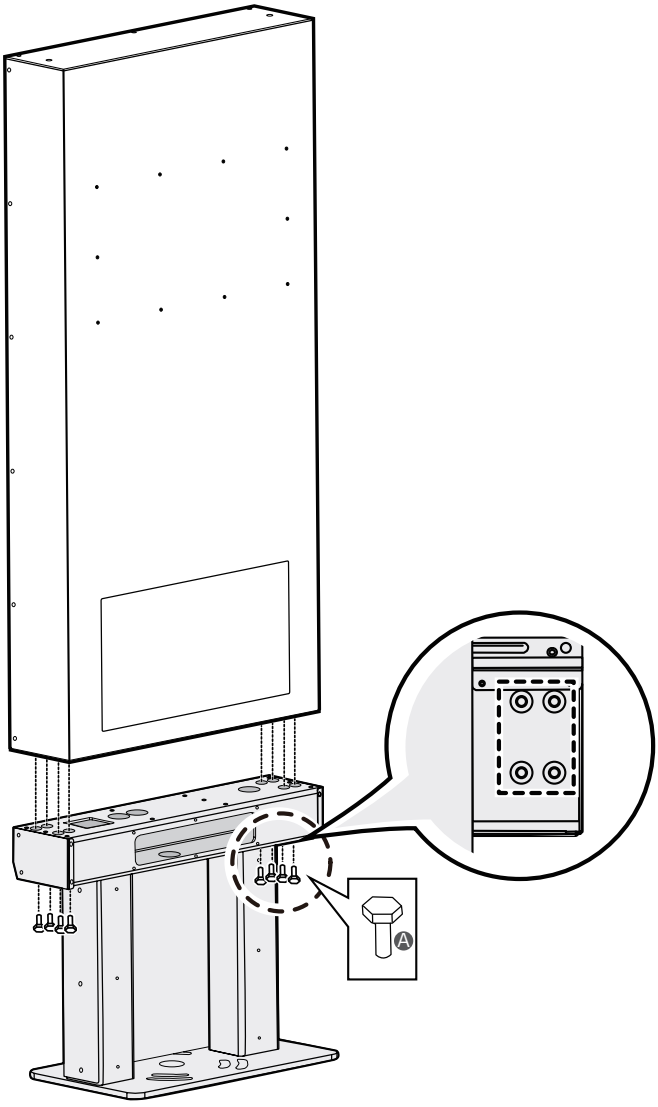

3

ENGLISH

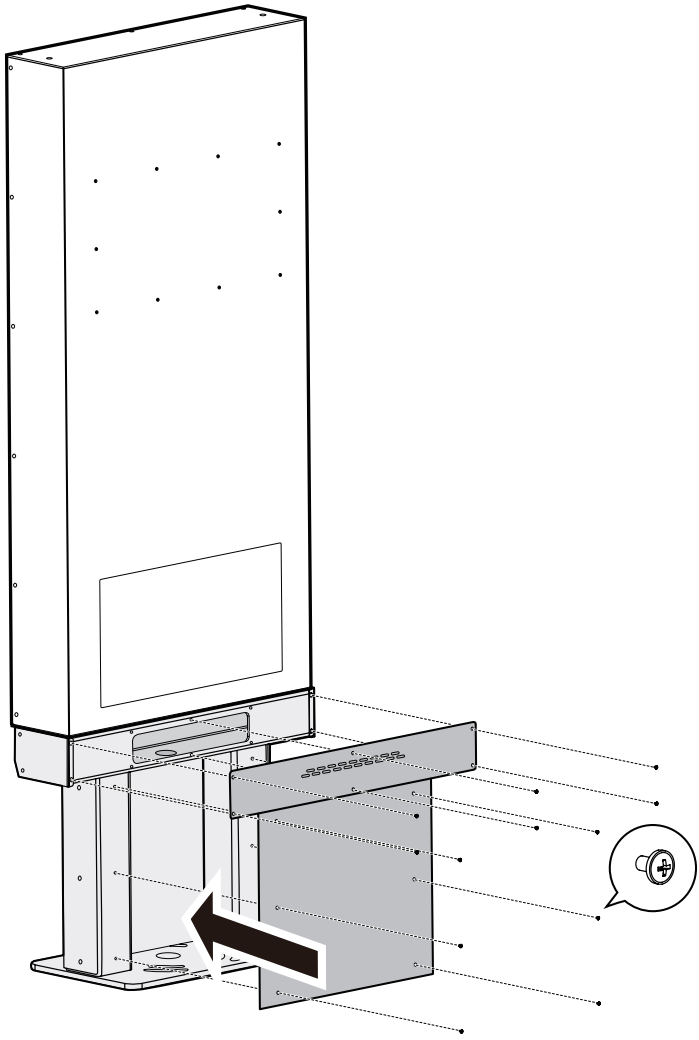

4

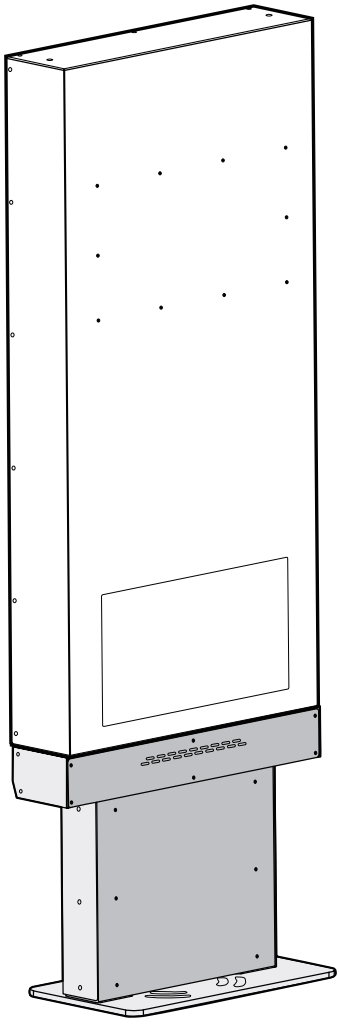

# INSTALLING (ST-493X)

- Installing the product in an area with poor ventilation may cause the product's internal temperature to increase, resulting in fire, and damage to the product.
- When you install the product, ensure that there is sufficient free space around the product for safety purposes.

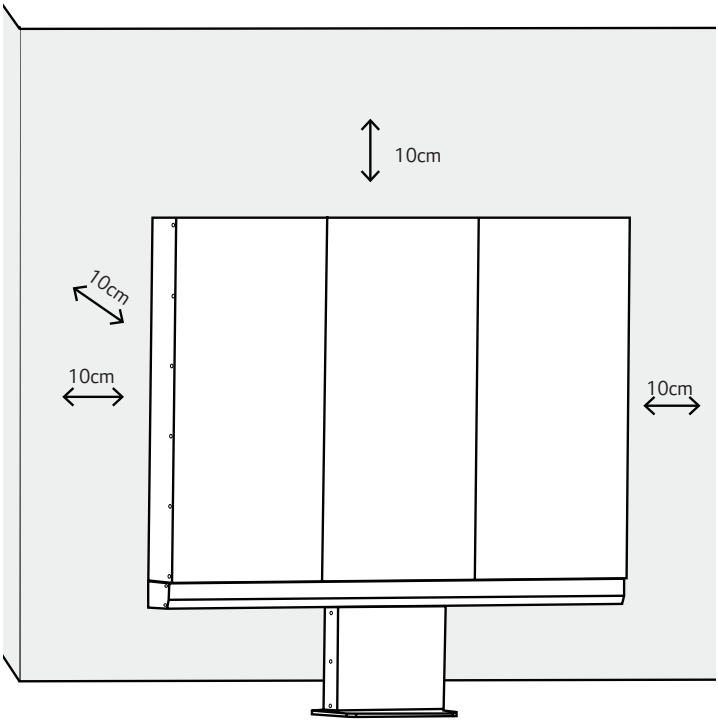


**CAUTION**

- Recommendation is to use M14 ~ M18 SUS bolt with 100 ~ 150 mm length and to install on a floor made of materials at least as solid as concrete.

1

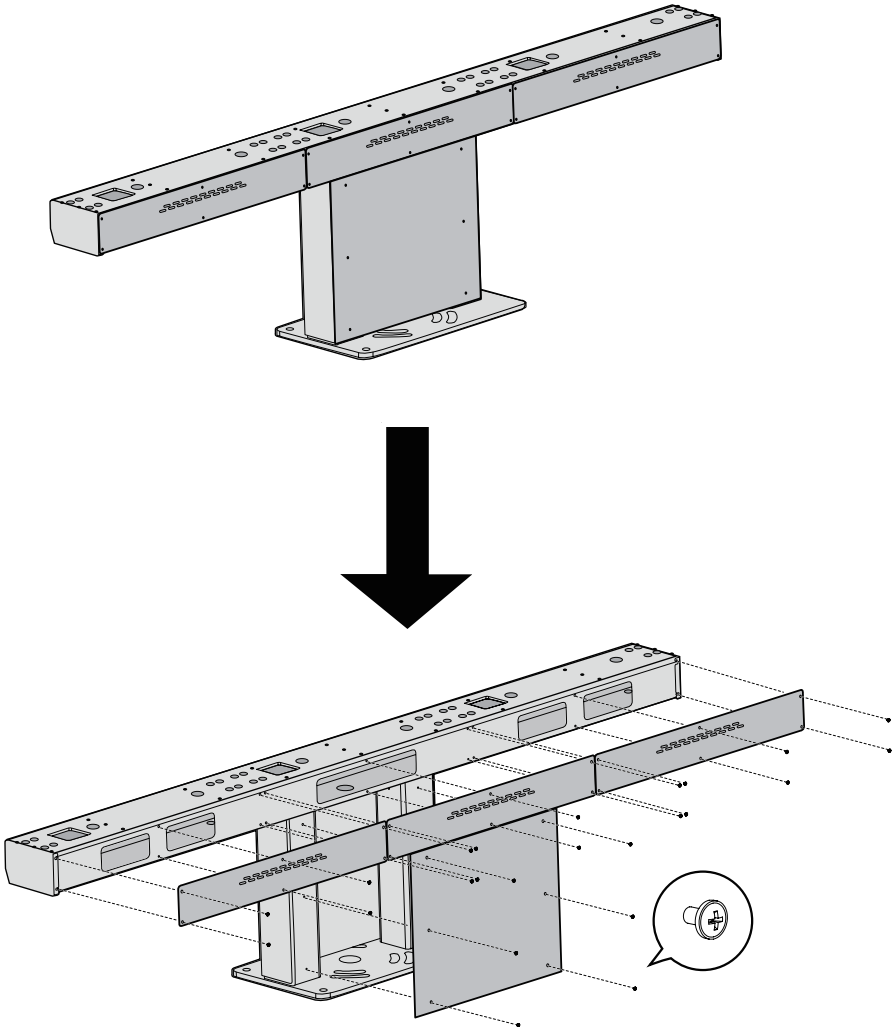

2

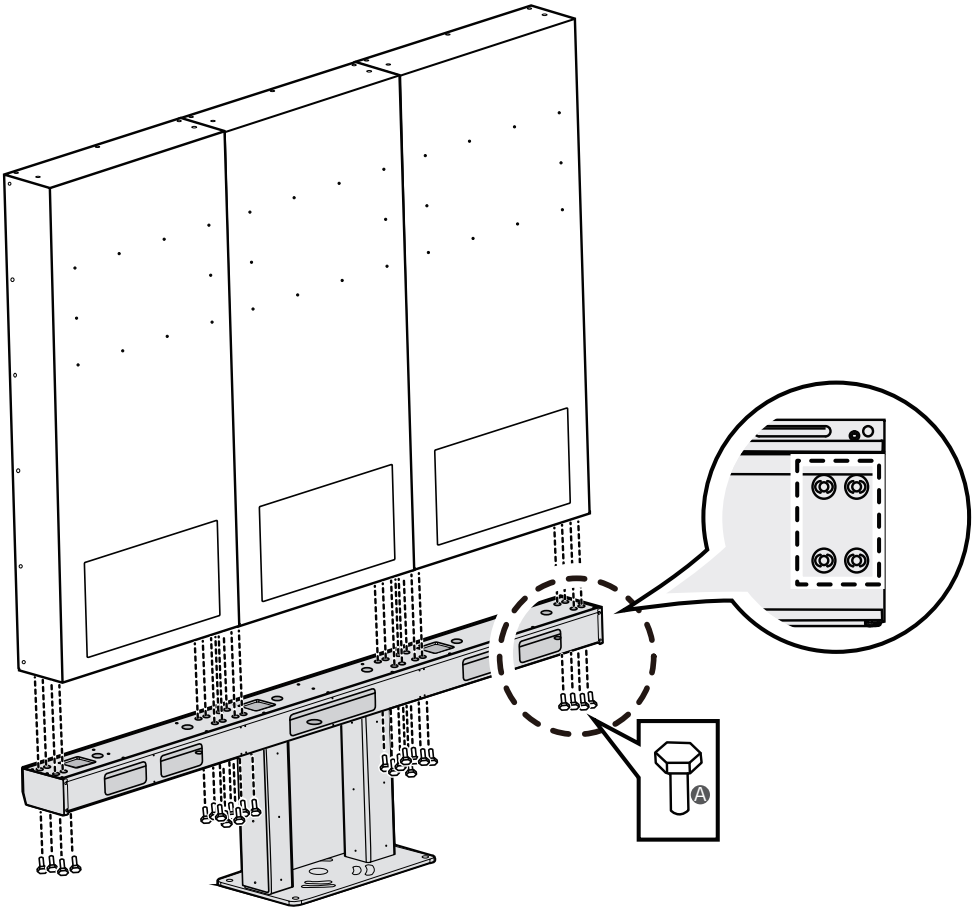

3

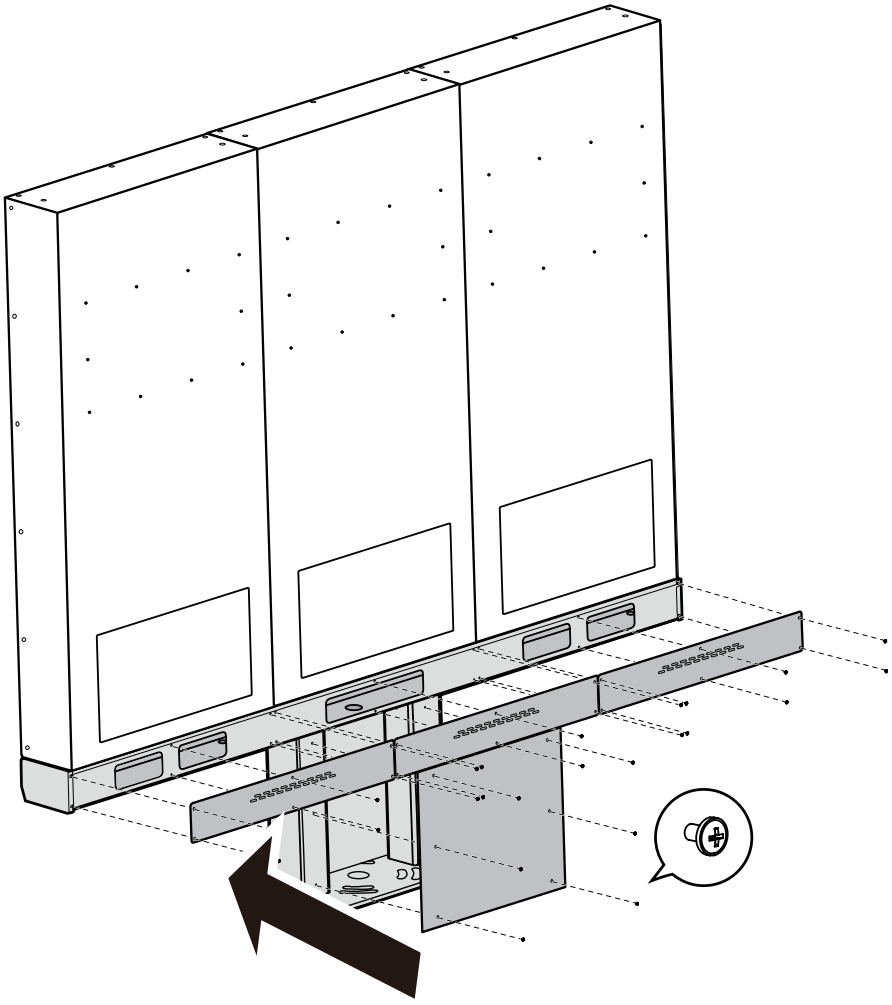

4

ENGLISH

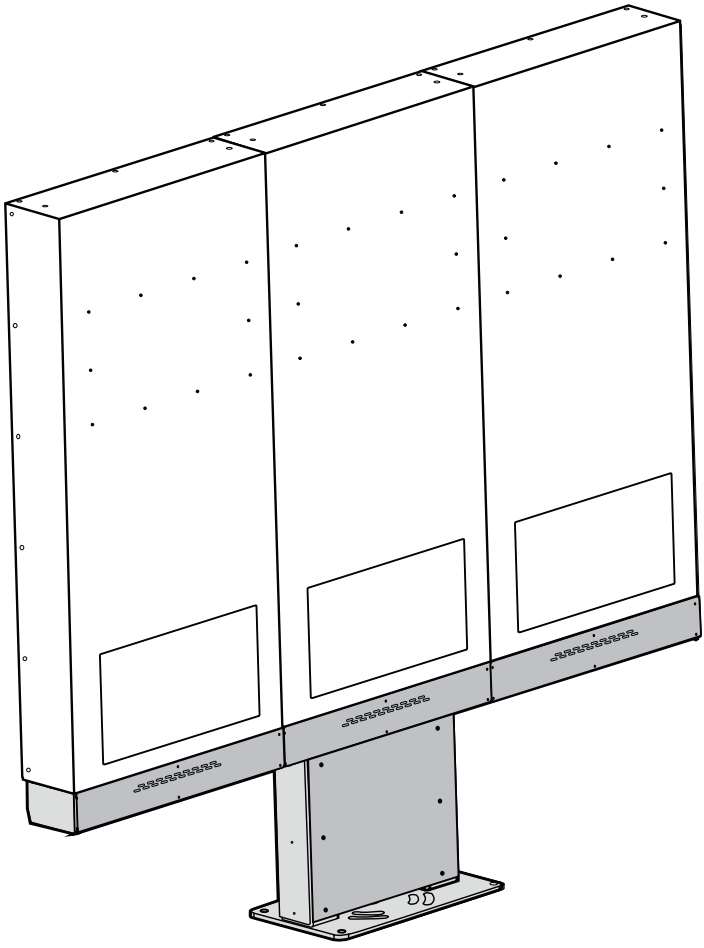

5

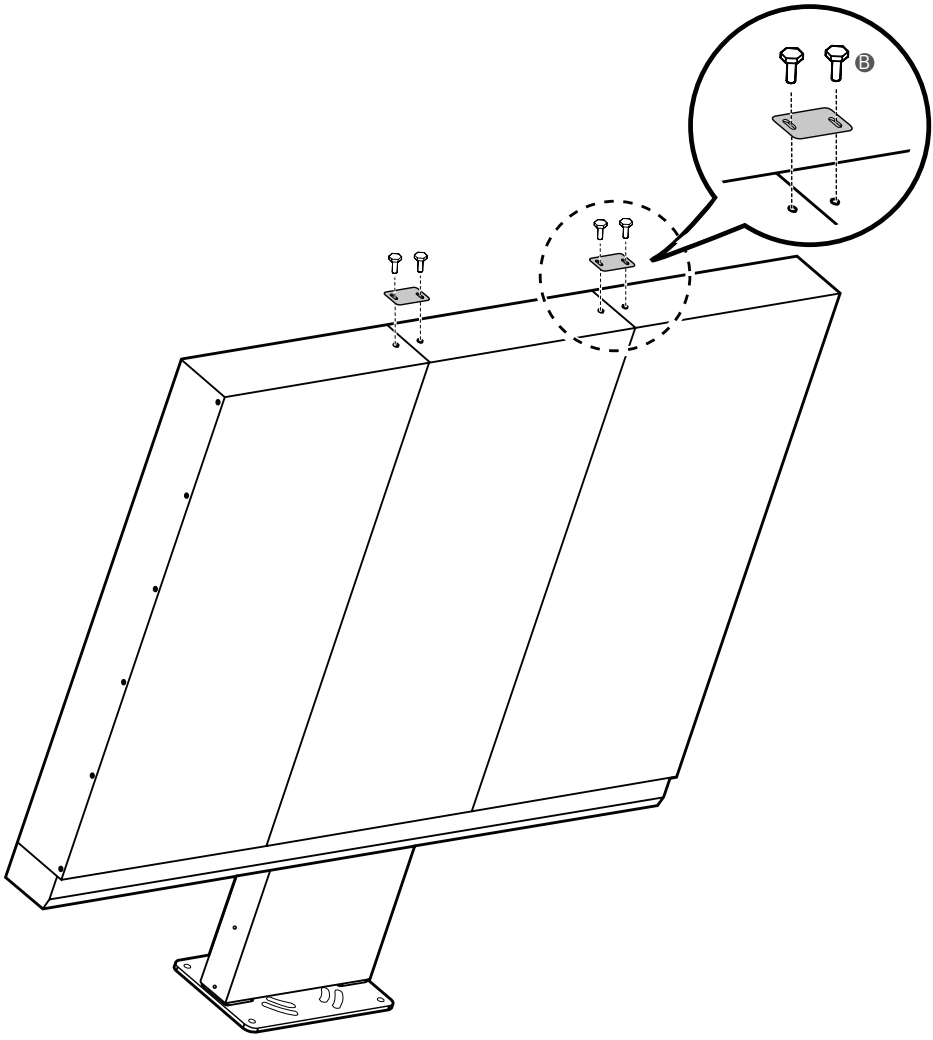

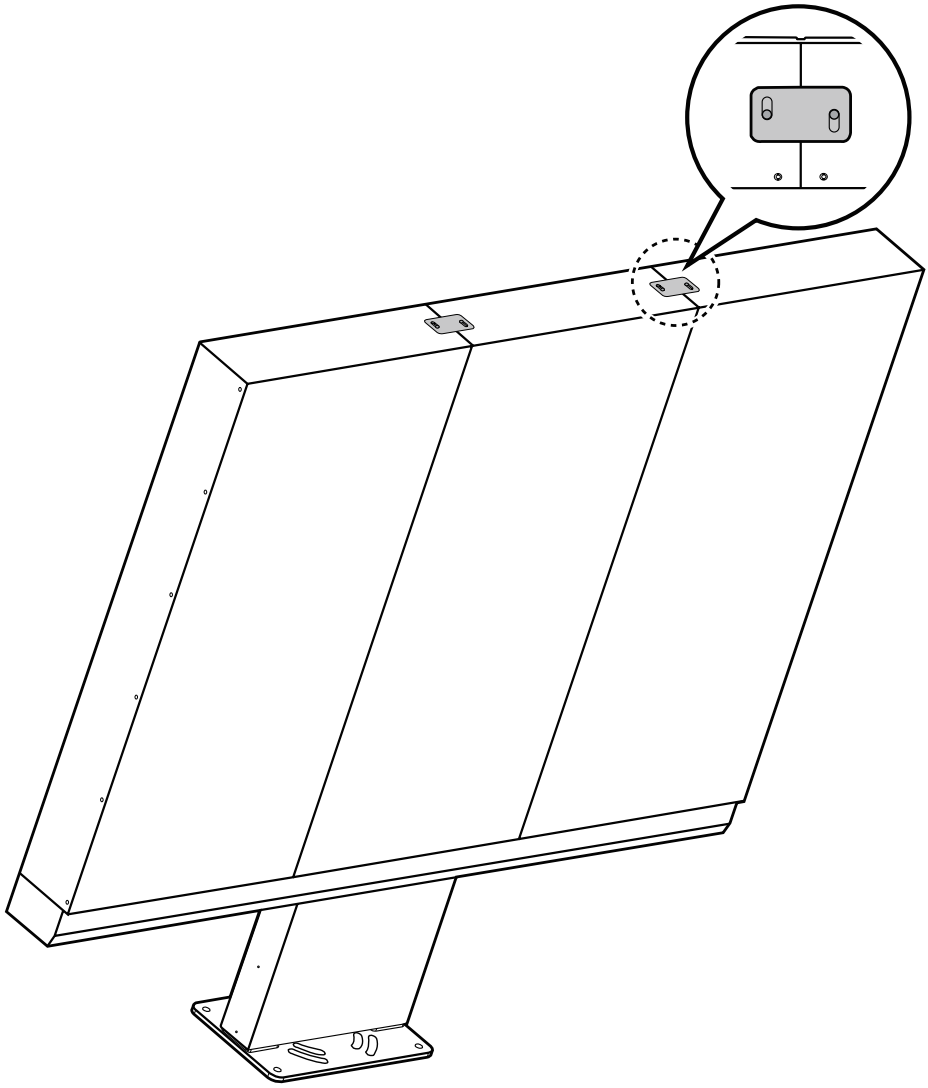

## 7

- 6 of the 9 enclosed screws (C) are extras.

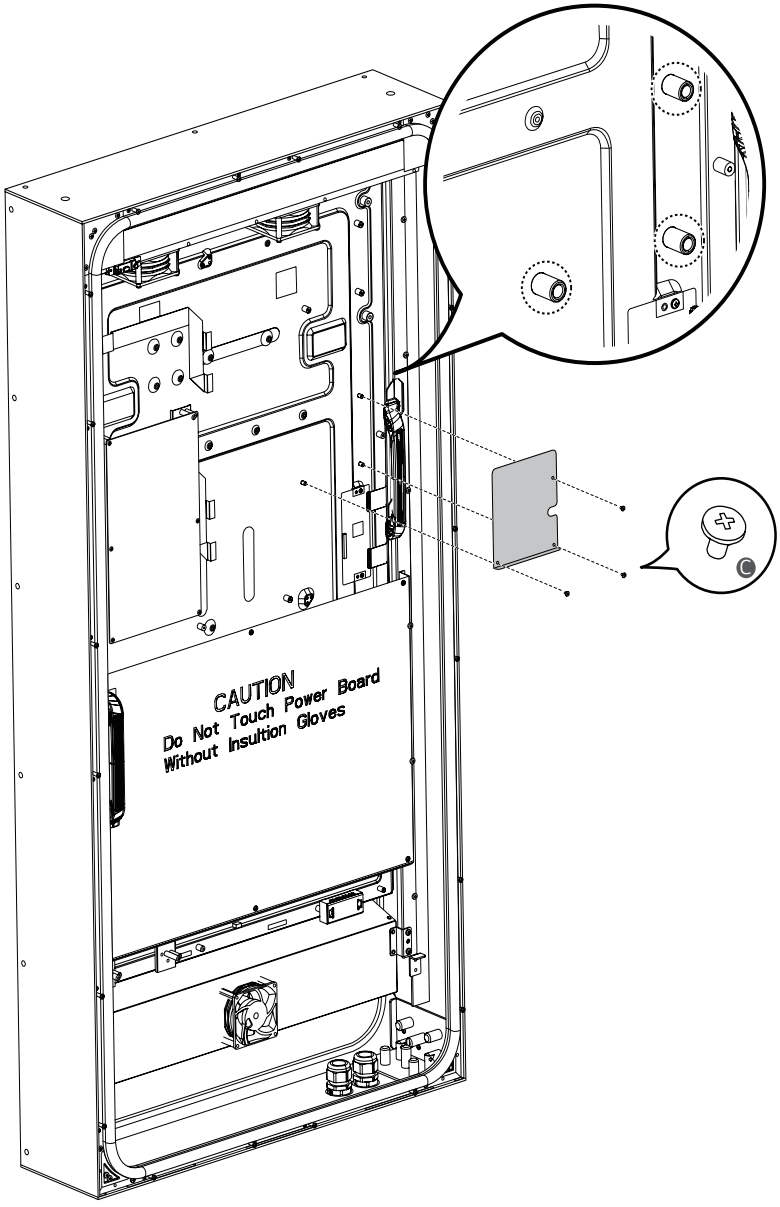

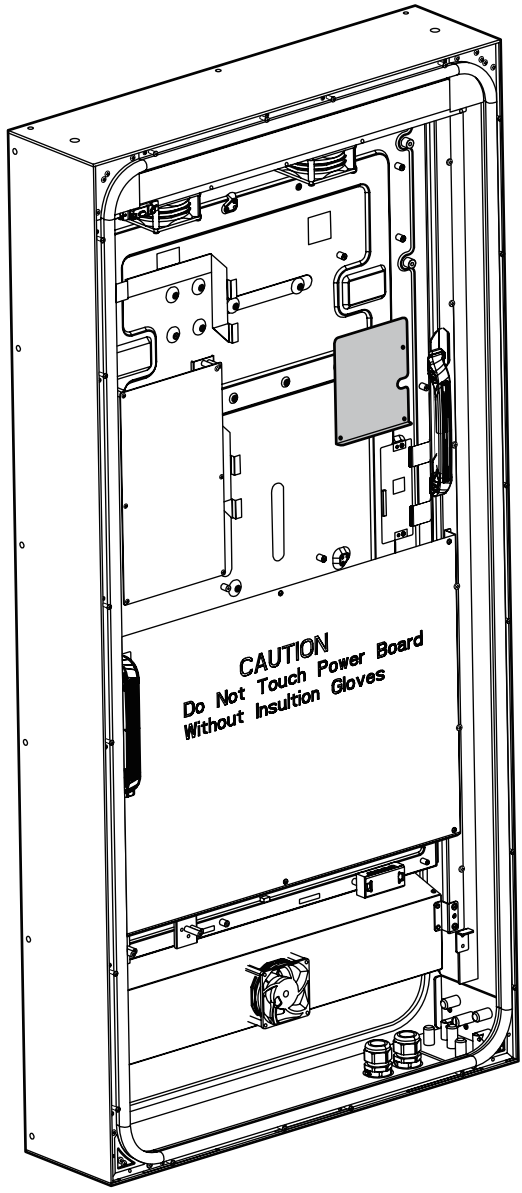
CAUTION
Do Not Touch Power Board
Without Insultion Gloves

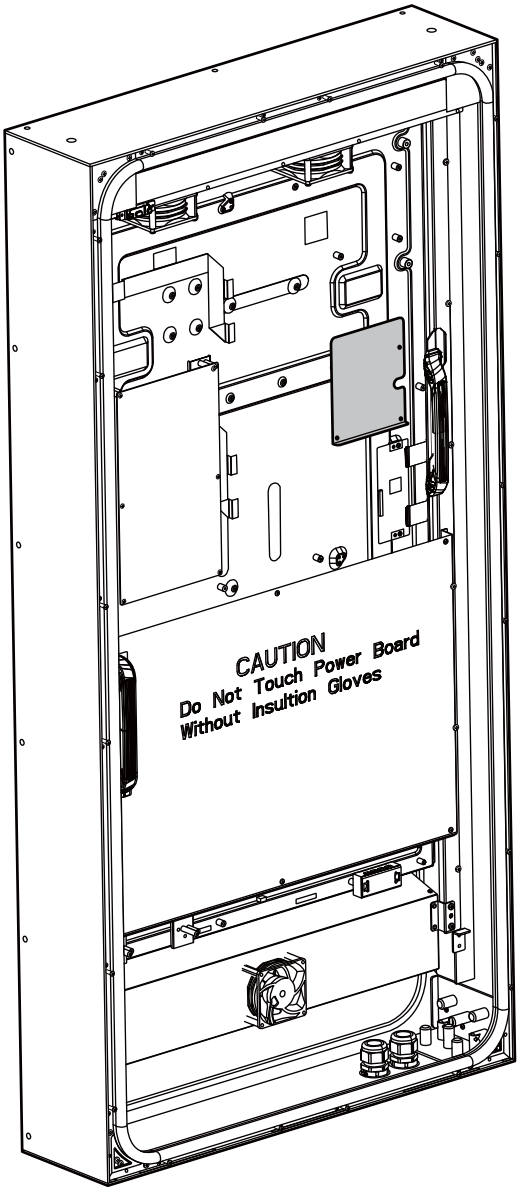
CAUTION
Do Not Touch Power Board
Without Insultion Gloves

- ستة من البراغي التسع المرفقة (C) إضافية.

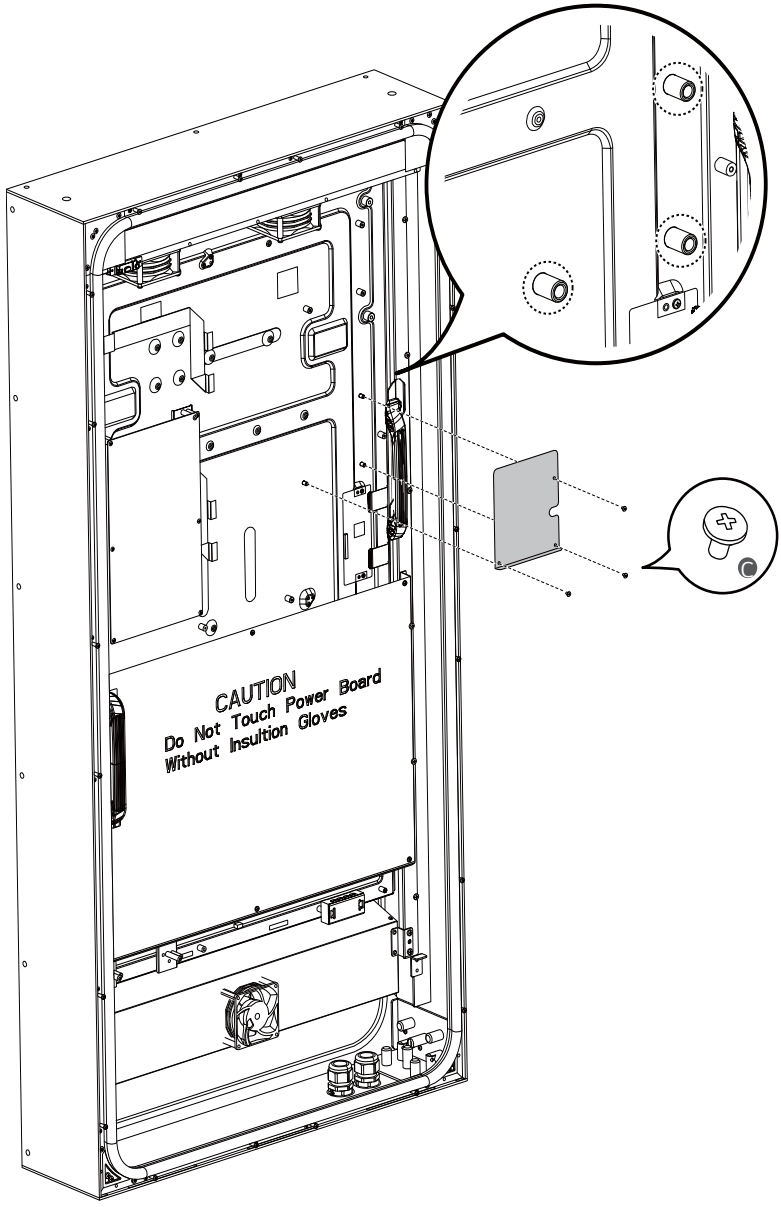

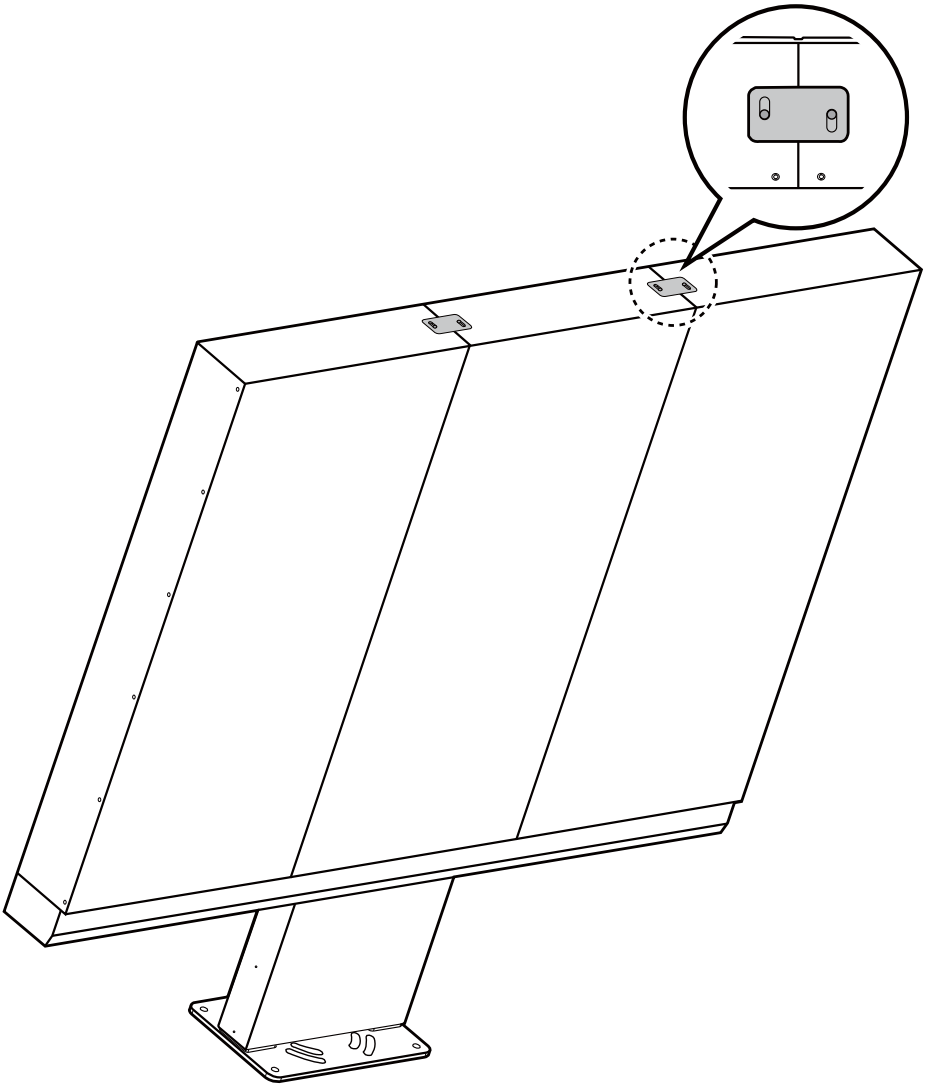

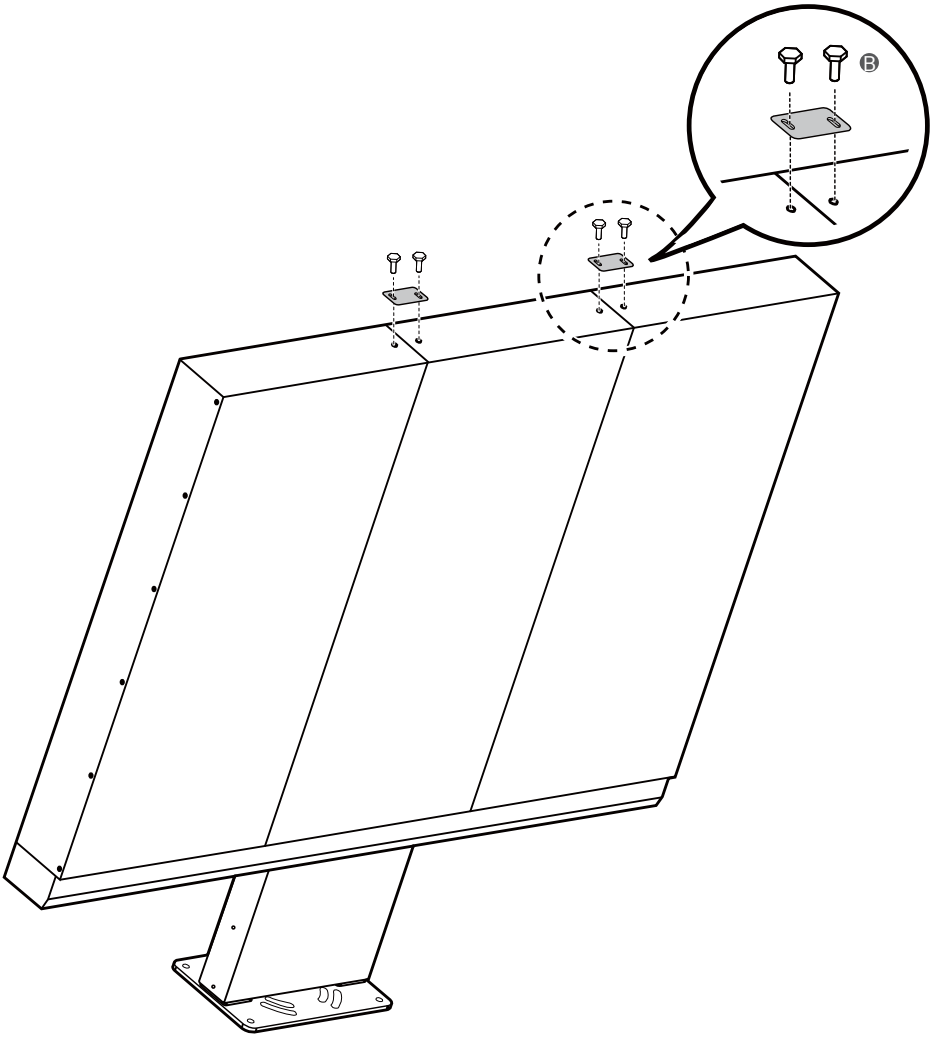
B

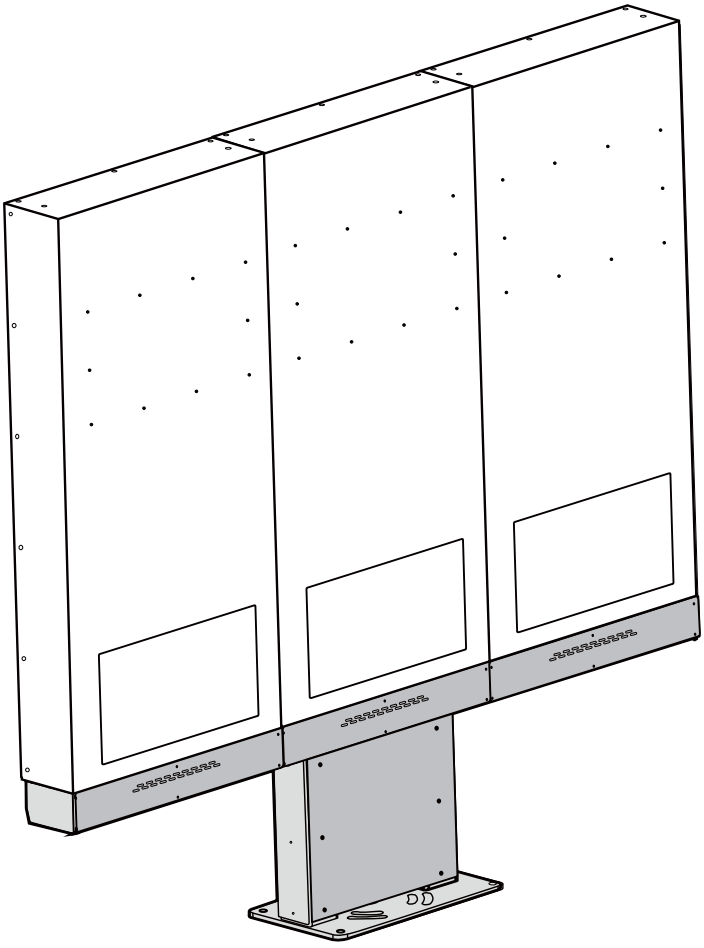

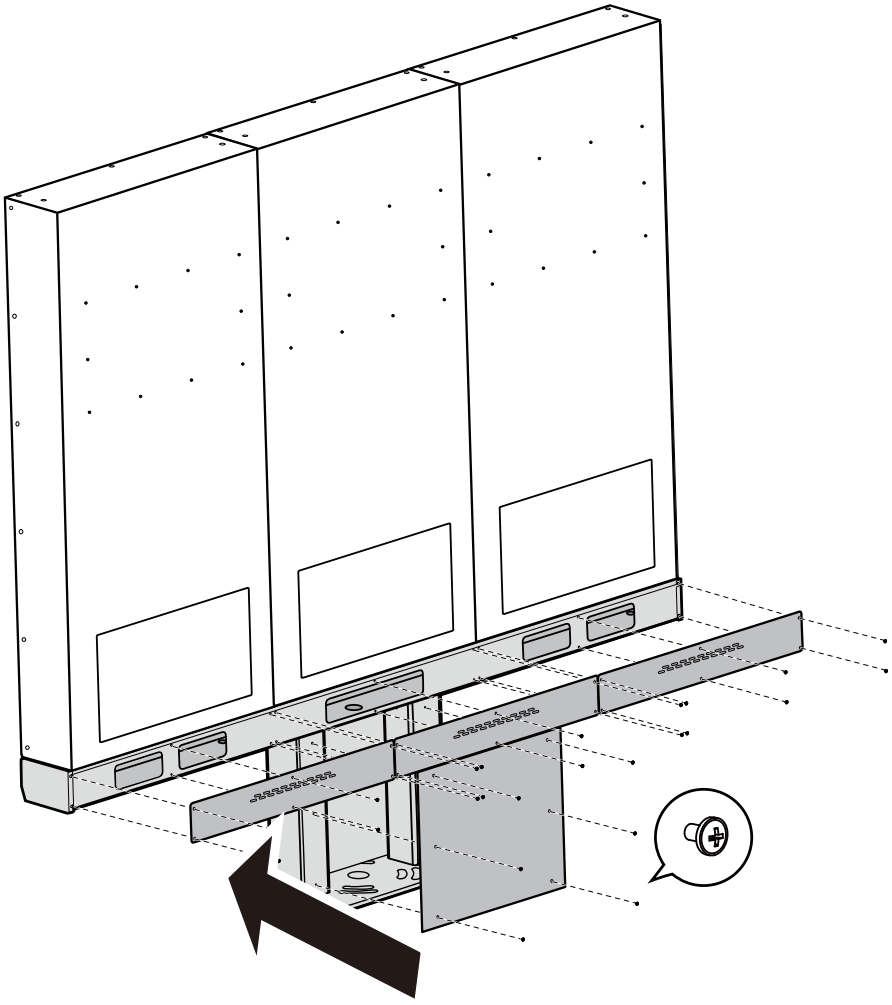

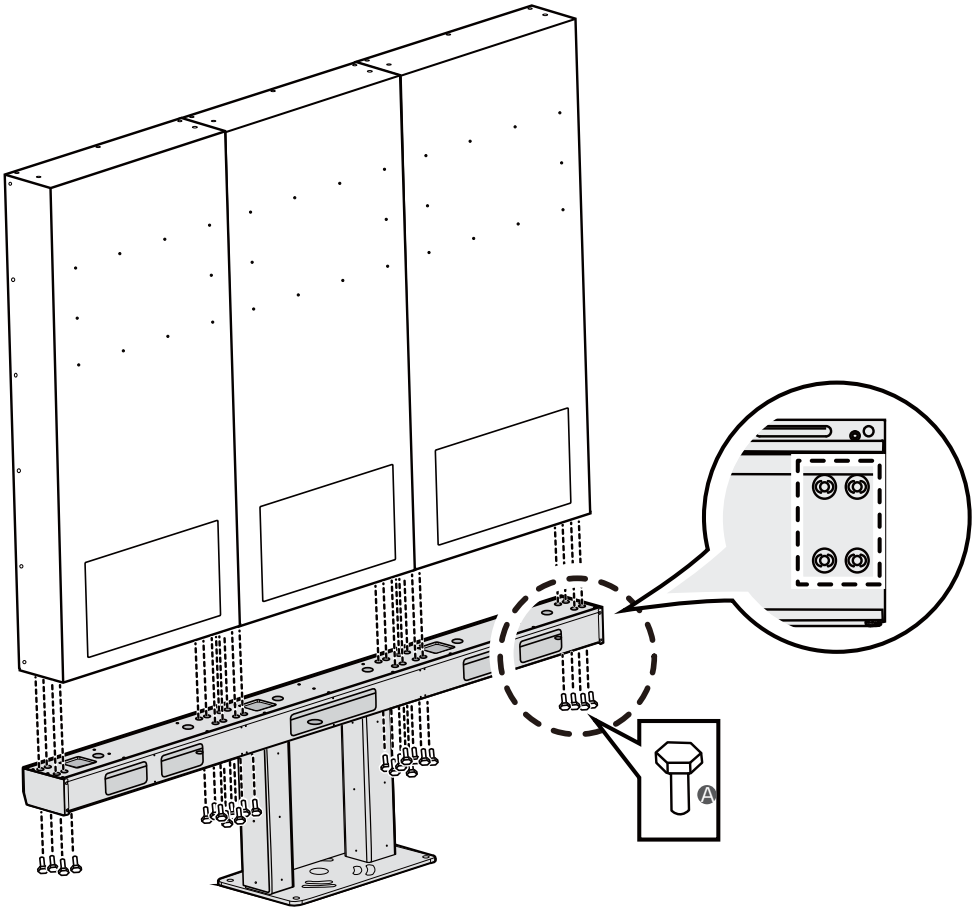
A

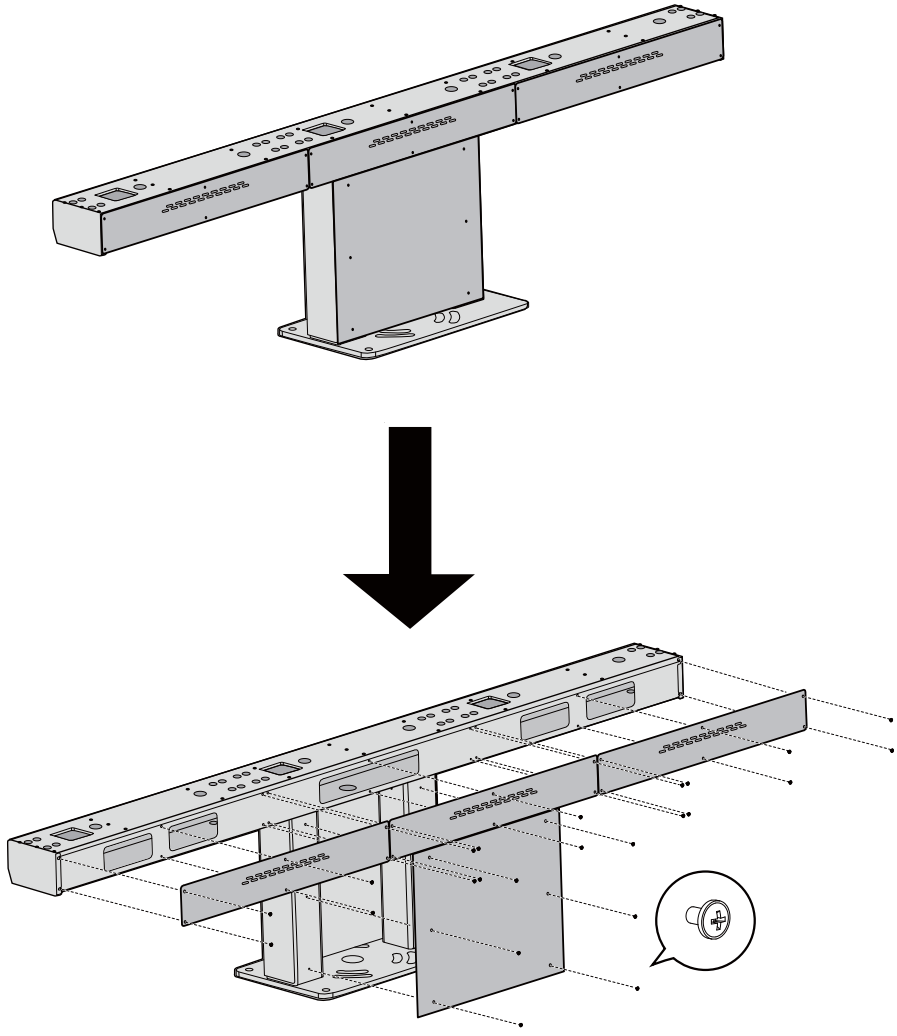

# التركيب (ST-493X)

- قد يؤدي تركيب المنتج في منطقة سيئة التهوية إلى زيادة درجة الحرارة الداخلية للمنتج، مما يُسبب حريقًا أو تلفًا أو توصيلاً في الكهرباء.
- عند تركيب المنتج، تأكد من وجود مساحة خالية كافية حول المنتج لأغراض السلامة.

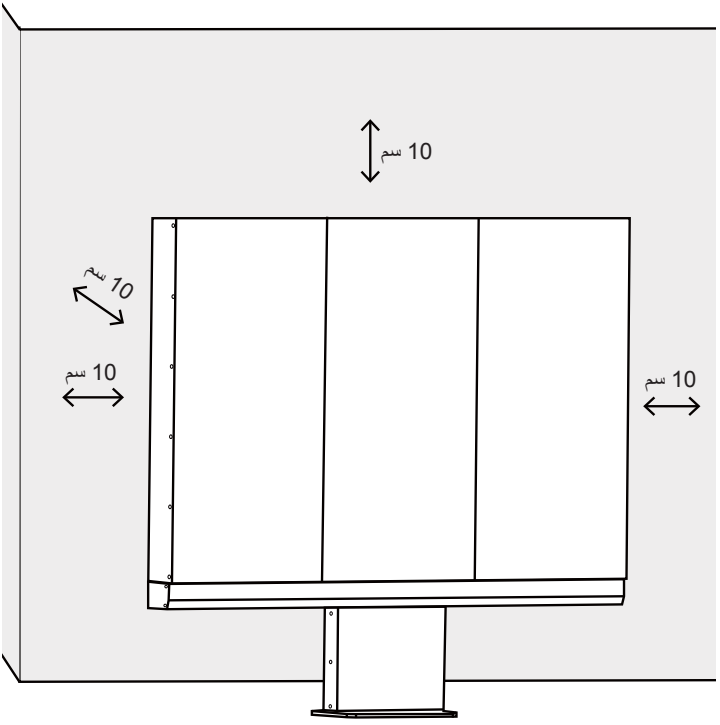


**تنبيه**

- يُوصى باستخدام مسمار M14 ~ M18 من نوع SUS بطول 100 ~ 150 مم وتركيب المنتج على أرضية مصنوعة من مواد صلبة مثل الخرسانة.

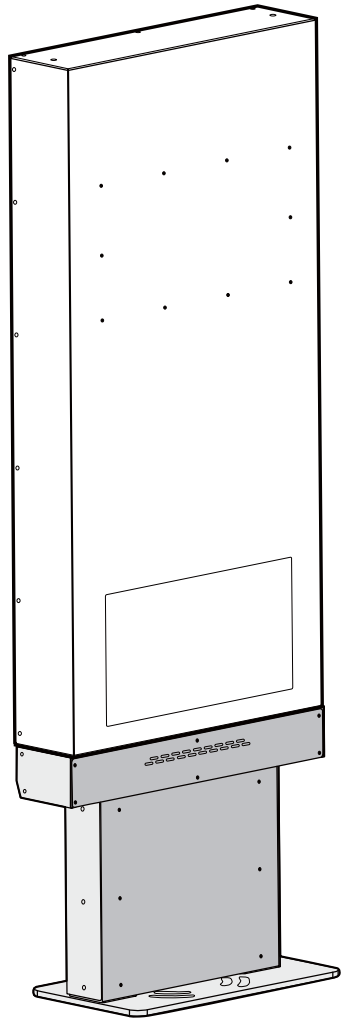

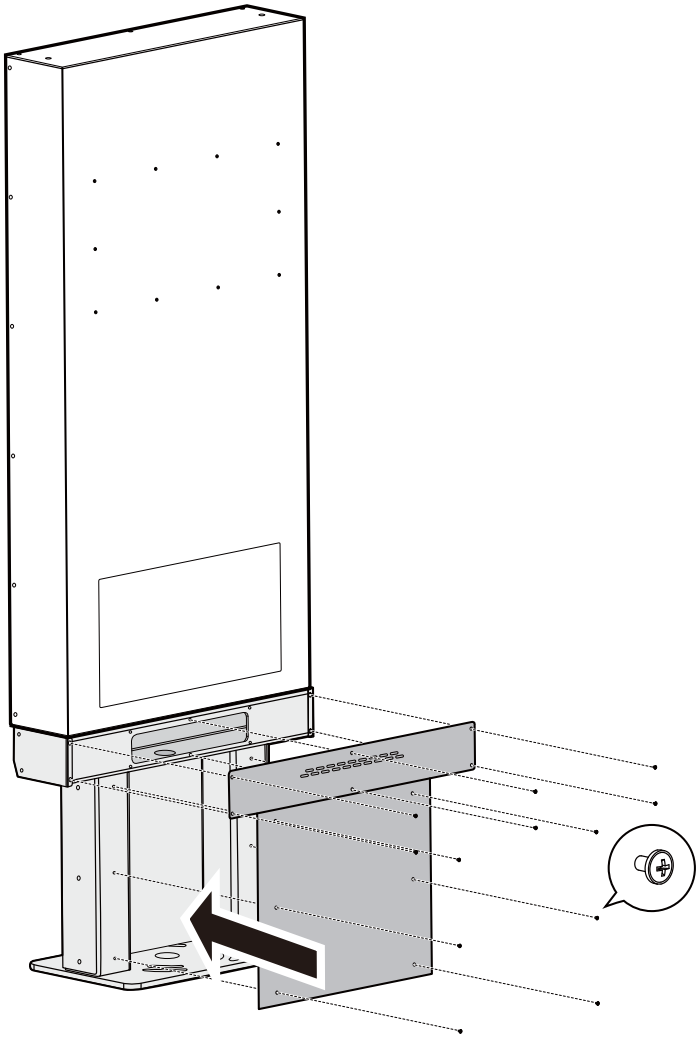

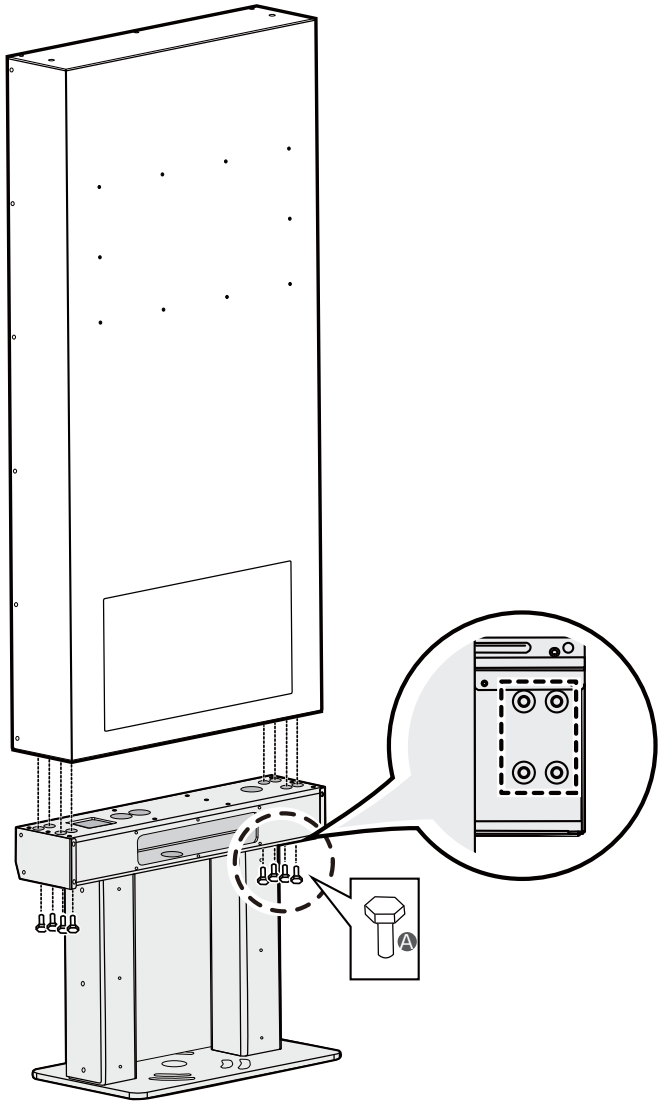
A

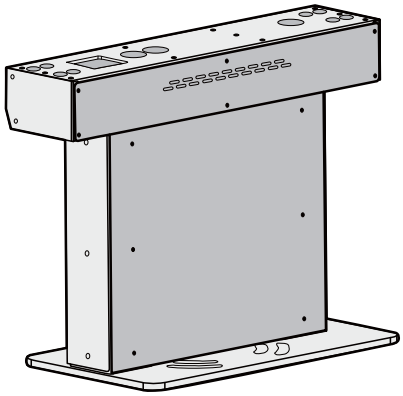

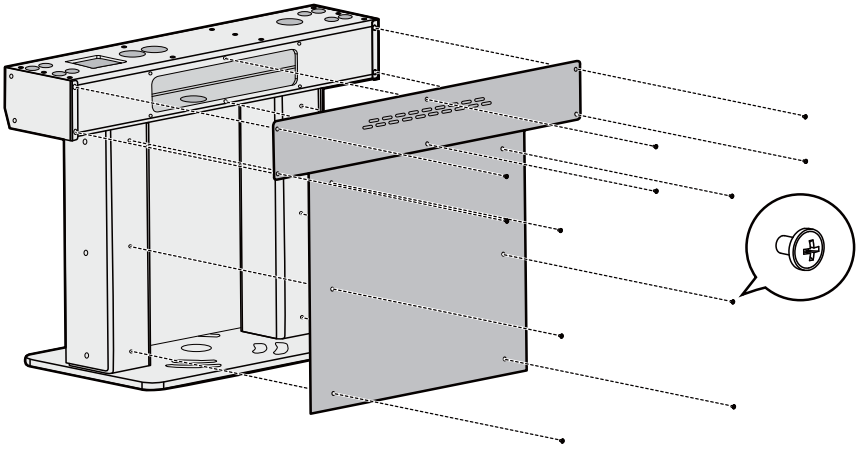

# التركيب (ST-491X)

- قد يؤدي تركيب المنتج في منطقة سيئة التهوية إلى زيادة درجة الحرارة الداخلية للمنتج، مما يُسبب حريقًا أو تلفًا أو توصيلاً في الكهرباء.
- عند تركيب المنتج، تأكد من وجود مساحة خالية كافية حول المنتج لأغراض السلامة.

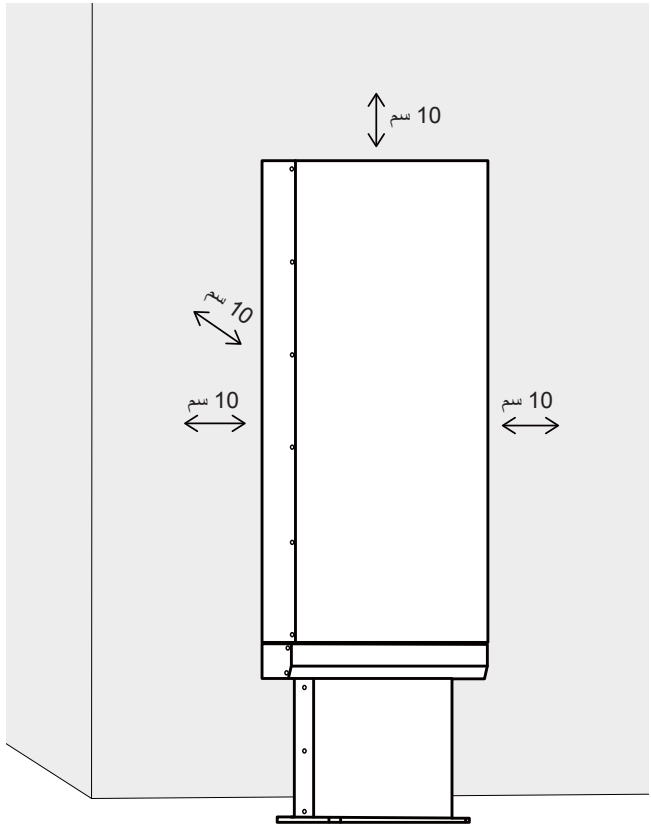


**تنبيه**

- يُوصى باستخدام مسمار M14 ~ M18 من نوع SUS بطول 100 ~ 150 مم وتركيب المنتج على أرضية مصنوعة من مواد صلبة مثل الخرسانة.

※ تم توفير الصور الموجودة في دليل المستخدم للمساعدة في تعزيز فهم المستهلك وقد تختلف عن المنتج الفعلي.

# احتياطات السلامة

يرجى قراءة دليل المستخدم بعناية والاحتفاظ به للرجوع إليه في المستقبل.

**تحذير**

- عند وضع المنتج في وضع مستقيم أو نقله، تأكد من حمله من قبل شخصين على الأقل لأنه ثقيل.
  - فقد يسقط المنتج ويصبح تالفًا أو يتسبب في إصابة شخصية.
- تأكد من عدم تعلّق الأطفال على المنتج أو تسلّقه.
  - فقد يسقط المنتج ويتسبب بوقوع إصابة أو الوفاة.

**تنبيه**

- لا تُركب المنتج في مواقع غير مستقرة، مثل الأرفف المُهتزة أو الأسطح المائلة أو المواقع التي تهتز بشدة أو المواقع التي لا يكون المنتج فيها مسنودًا بشكل آمن.
  - فقد يسقط المنتج أو ينقلب ويتسبب في وقوع إصابة شخصية أو تلف به.
- ضع المنتج على سطح صلب مستوٍ.
  - فقد يسقط المنتج ويتسبب بوقوع إصابة.
- احرص على عدم إلحاق ضرر بالشكل الخارجي أثناء نقل أو التعامل مع المنتج المثبت حوامل جهاز تحويل المحتويات.
- إذا كان السطح الخارجي يحتوي على بقع أو بصمات، فامسح المنطقة المبقعة فقط برفق.
  - لا تستخدم القوة المفرطة لإزالة البقع. فقد تؤدي القوة المفرطة إلى خدش المنتج أو تتسبب في تغيّر لونه.

# كيفية تجميع الحامل

**تحذير**

- أثناء تجميع الحامل، تأكد من ربط البراغي بإحكام. (إذا لم يتم ربطها بإحكام كافٍ، فقد يميل المنتج للأمام بعد التركيب.) لا تُفرط في ربط البراغي، لأنها قد تتآكل وتصبح مفكوكة.

**تنبيه**

- لفصل الحامل، فُك البراغي وضع المنتج كما هو موّضح في الصورة التالية.

# دليل مستخدم حامل جهاز تحويل

## المحتويات

## ST-491X

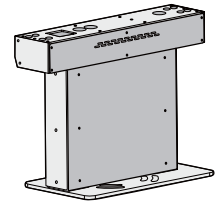

## ST-493X

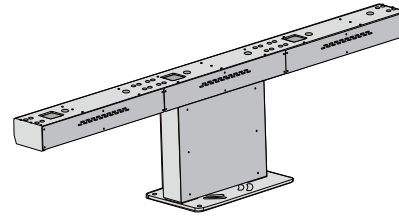

## المواصفات

| اسم الطراز | الأبعاد (العرض x الارتفاع x العمق) (مم) | الوزن (كجم) |
|---|---|---|
| **ST-491X** | 320 x 538 x 701 | 40 |
| **ST-493X** | 320 x 538 x 2.102 | 65.5 |

## الملحقات

### ST-491X

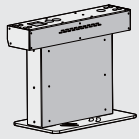

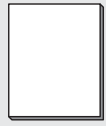

دليل المستخدم

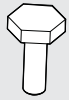

Ⓐ البراغي (L25 x M8) x 8

### ST-493X

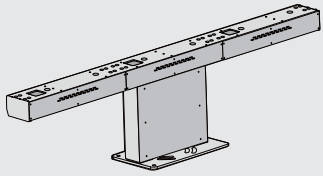

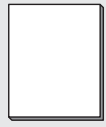

دليل المستخدم

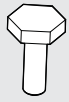

Ⓐ البراغي (L25 x M8) x 24

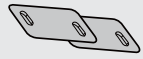

كتيفة تثبيت الحامل

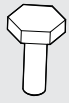

Ⓑ البراغي (L25 x M10) x 4

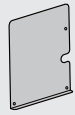

كتيفة Netswitch



Ⓒ البراغي (L5.5 x M3) x 9

www.lg.com

حقوق الطبع والنشر © لعام 2018 محفوظة
لشركة LG Electronics Inc. كافة الحقوق محفوظة.