FRANCAIS

MANUEL D'INSTALLATION

CLIMATISEUR

Veuillez lire ce manuel dans son intégralité avant d'installer le climatiseur.
L'installation doit être effectuée conformément aux normes électriques nationales par un personnel agréé uniquement.
Après avoir lu ce manuel attentivement, conservez-le pour pouvoir vous y reporter ultérieurement.

Climatiseur plafonnier

Traduction de l'instruction originale

www.lghvac.com
www.lg.com

Copyright © 2020-2021 LG Electronics Inc. Todos los derechos reservados.

ASTUCES POUR ECONOMISER L'ENERGIE

Nous vous donnons ici quelques astuces qui vous permettront de minimiser la consommation d'énergie lorsque vous utilisez le climatiseur. Vous pouvez utiliser un climatiseur de manière plus efficace en vous référant aux instructions ci-dessous.

- Evitez un refroidissement excessif des unités intérieures. Une telle application pourrait représenter un danger pour votre santé et entraîner une plus grande consommation de courant.
- Evitez d'exposer le climatiseur aux rayons solaires à l'aide des rideaux ou des persiennes lorsqu'il est en marche.
- Maintenez les portes et les fenêtres complètement fermées lorsque vous utilisez le climatiseur.
- Ajustez le sens du débit d'air verticalement ou horizontalement pour permettre la circulation de l'air intérieur.
- Accélérez le ventilateur pour refroidir ou réchauffer rapidement l'air intérieur en peu de temps.
- Ouvrez régulièrement des fenêtres pour des besoins d'aération étant donné que la qualité de l'air intérieur peut se détériorer si vous utilisez le climatiseur pendant plusieurs heures.
- Nettoyez le filtre à air une fois toutes les 2 semaines. La poussière et la saleté qui se sont accumulées à l'intérieur du filtre à air peuvent empêcher la circulation de l'air ou réduire les fonctions de refroidissement / déshumidification.

Pour vos archives

Agrafez votre reçu sur cette page dans le cas où vous en avez besoin pour prouver la date d'achat ou pour des besoins de garantie. Ecrivez le numéro du modèle et le numéro de série ici:

Numéro du modèle:

Numéro de série:

Ces numéros sont disponibles sur l'étiquette de chaque côté du climatiseur.

Nom du distributeur:

Date d'achat:

CONSIGNES DE SECURITE IMPORTANTES

LISEZ ENTIEREMENT LES INSTRUCTIONS AVANT D'UTILISER L'APPAREIL.

Respectez toujours les consignes suivantes pour éviter des situations dangereuses et garantir une performance optimale de votre produit.

⚠ AVERTISSEMENT

Le non respect de ces consignes peut être fatal ou provoquer des blessures graves.

⚠ ATTENTION

Le non respect de ces consignes peut provoquer des blessures légères ou endommager le produit.

⚠ AVERTISSEMENT

Installation

- La conformité aux réglementations nationales de gaz doit être respectée
- N'utilisez pas un coupe-circuit défectueux ou à valeur nominale insuffisante. Utilisez cet appareil sur un circuit dédié.
  - Ceci risquerait de provoquer un incendie ou un choc électrique.
- Pour un travail électrique, contactez le distributeur, le vendeur, un électricien qualifié ou un Centre de Service Après Vente Agrée.
  - Ne démontez ni réparez le produit. Ceci risquerait de provoquer un incendie ou un choc électrique.
- Faites toujours une connexion reliée à la terre.
  - Autrement vous risquez de provoquer un incendie ou un choc électrique.

- Installez fermement le panneau et le couvercle du tableau de commande.
  - Autrement vous risquez de provoquer un incendie ou un choc électrique.
- Installez toujours un circuit et un disjoncteur dédiés.
  - Un câblage ou une installation inappropriés peuvent provoquer un incendie ou un choc électrique.
- Utilisez un disjoncteur ou fusible à valeur nominale appropriée.
  - Autrement vous risquez de provoquer un incendie ou un choc électrique.
- Ne modifiez ni prolongez le cordon d'alimentation.
  - Ceci risquerait de provoquer un incendie ou un choc électrique.
- N'installez pas, n'enlevez pas, ne remettez pas en place l'unité vousmême (si vous êtes un utilisateur).
  - Vous pourriez provoquer un incendie, un choc électrique, une explosion ou vous blesser.
- Prenez soin lorsque vous déballez et installez ce produit.
  - Les bords aiguisés peuvent provoquer des blessures. Faites attention en particulier aux bords du boîtier et aux ailettes du condenseur et de l'évaporateur.
- Contactez toujours le revendeur ou un centre de service après vente agréé pour effectuer l'installation.
  - Autrement, vous pourriez provoquer un incendie, un choc électrique, une explosion ou vous blesser.
- N'installez pas le produit sur un support d'installation défectueux.
  - Ceci peut provoquer des blessures, un accident ou bien endommager le produit.
- Vérifiez que la zone d'installation n'est pas abîmée par le temps.
  - Si la base s'écroule, le climatiseur pourrait tomber avec elle, provoquant des dommages matériels, une défaillance du produit et des blessures.
- N'allumez pas le disjoncteur ni l'alimentation lorsque le panneau frontal, le boîtier, le capot supérieur ou le couvercle du boîtier de commande sont retirés ou ouverts.
  - À défaut, vous vous exposez à un risque d'incendie, de choc électrique, d'explosion ou de décès.

- Utilisez gaz inerte (azote) lorsque vous effectuez un test de fuite ou une purge d'air. Ne compressez pas l'air ou l'oxygène et n'utilisez pas de gaz inflammable. Cela pourrait provoquer un incendie ou une explosion.
  - Il existe un risque de décès, de blessure, d'incendie ou d'explosion.
- Confiez l'installation électrique à un électricien qualifié, conformément aux normes d'installation électrique et réglementations électriques en vigueur, ainsi qu'aux instructions du présent manuel. Utilisez toujours un circuit dédié.
  - Si la capacité d'alimentation électrique est inadéquate ou que l'installation électrique n'est pas faite dans les normes, vous vous exposez à un risque de décharge électrique ou d'incendie.
- Dans tous les cas, utilisez un circuit dédié et un disjoncteur pour l'installation.
  - Un mauvais câblage ou une installation incorrecte pourrait entraîner un incendie ou une décharge électrique.
- L'appareil doit être stocké dans une pièce qui ne contient pas de sources d'infl ammation en fonctionnement continu (par exemple: des fl ammes nues, un appareil à gaz en marche ou un radiateur électrique allumé).
- Garder les ouvertures de ventilation requises dégagées d'obstacles
- Les connexions mécaniques doivent être accessibles aux fins de maintenance.
- Pour éviter le mélange de différents types de fluides frigorigènes, vérifiez bien le type de fluide utilisé dans l'unité d'extérieur.

Fonctionnement

- Ne laissez pas le climatiseur marcher trop longtemps lorsque l'humidité est très élevée et qu'il y a une porte ou une fenêtre ouverte.
  - De l'humidité peut se condenser et innonder ou endommager le mobilier.

- Assurez-vous qu'on ne puisse pas tirer des câbles ou les endommager en cours de fonctionnement.
  - Ceci risquerait de provoquer un incendie ou un choc électrique.
- Ne placez aucun objet sur le cordon d'alimentation.
  - Ceci risquerait de provoquer un incendie ou un choc électrique.
- Ne branchez ni débranchez la fiche d'alimentation en cours de fonctionnement.
  - Ceci risquerait de provoquer un incendie ou un choc électrique.
- Ne touchez pas (ne faites pas fonctionner)le produit avec les mains humides.
  - Ceci risquerait de provoquer un incendie ou un choc électrique.
- Ne placez pas de radiateurs ou d'autres appareils près du cordon d'alimentation.
  - Ceci risquerait de provoquer un incendie ou un choc électrique.
- Veillez à ne pas faire couler d'eau sur les parties électrique.
  - Ceci pourrait provoquer un incendie, une défaillance de l'appareil ou un choc électrique.
- N'emmagasinez ni utilisez de substances inflammables ou combustibles près de ce produit.
  - Ceci entraînerait un risque d'incendie ou de défaillance du produit.
- N'utilisez pas ce produit dans un espace fermé hermétiquement pendant une longue période de temps.
  - Il peut se produire un manque d'oxygène.
- S'il y a une fuite de gaz inflammable, fermez le robinet à gaz et ouvrez une fenêtre pour ventiler la pièce avant de mettre en marche le climatiseur.
  - N'utilisez pas le téléphone ni déplacez les interrupteurs sur les positions marche/arrêt. Ceci risquerait de provoquer une explosion ou un incendie.
- Si le climatiseur dégage des sons, des odeurs ou de la fumée, mettez le disjoncteur sur la position arrêt (off) ou débranchez le cordon d'alimentation.
  - Il y a risque de choc électrique ou d'incendie.

- Arrêtez le climatiseur et fermez la fenêtre en cas de tempête ou d'ouragan. Si possible, enlevez le produit de la fenêtre avant que l'ouragan arrive.
  - Il y a risque de dommages à la propriété, de défaillance du produit ou de choc électrique.
- N'ouvrez pas la grille d'entrée d'air du produit en cours de fonctionnement. (Ne touchez pas le filtre électrostatique, si l'unité en est équipée.)
  - Autrement, vous risquez de subir des blessures physiques, un choc électrique ou de provoquer une défaillance du produit.
- Contactez le centre de service après vente agréé si le produit est trempé(rempli d'eau ou submergé).
  - Ceci risque de provoquer un incendie ou un choc électrique.
- Veuillez à ce que l'eau ne pénètre pas dans le produit.
  - Ceci risquerait de provoquer un incendie, un choc électrique ou d'endommager le produit.
- Ventilez la pièce de temps en temps lorsque vous l'utilisez simultanément avec une poêle, etc.
  - Autrement, vous risquez de provoquer un incendie ou un choc électrique.
- Arrêtez le climatiseur avant de procéder à des opérations de nettoyage ou de maintenance du produit.
  - Autrement, vous risquez de provoquer un incendie ou un choc électrique.
- Si vous n'utiliser pas le produit pendant une longue période de temps, débranchez le cordon d'alimentation ou mettez le disjoncteur sur la position Arrêt (off).
  - Autrement, vous risquez d'endommager le produit ou de provoquer une défaillance de celui-ci ou bien une mise en marche involontaire.
- Assurez-vous que personne ne peut marcher ou tomber sur l'unité extérieure.
  - Ceci pourrait provoquer des blessures personnelles et des dommages au produit.

- Nettoyage périodique (plus d'une fois par an) de la poussière ou des particules de sel collées sur l'échangeur de chaleur en utilisant de l'eau.
- Ne pas utiliser d'autres moyens que ceux recommandés par le fabricant pour accélérer le processus de dégivrage ou pour le nettoyage.
- Ne pas percer ou brûler la tuyauterie de réfrigération.
- Soyez conscient que les réfrigérants peuvent être inodores.

⚠ ATTENTION

Installation

- Vérifiez toujours s'il y a des fuites de gaz (frigorigène) suite à l'installation ou réparation du produit.
  - Des niveaux de frigorigène trop bas peuvent provoquer une défaillance du produit.
- Installez le raccord de drainage de manière à assurer un drainage approprié.
  - Une mauvaise connexion peut provoquer des fuites d'eau.
- Maintenez le produit de niveau lors de son installation.
  - Installation de niveau afin d'éviter vibrations ou des fuites d'eau.
- N'installez pas le produit à un endroit où le bruit ou l'air chaud dégagés de l'unité extérieure dérangent les voisins.
  - Ceci pourrait entraîner des problèmes de voisinage.
- Faites appel à deux ou plusieurs personnes pour enlever et transporter ce produit.
  - Evitez des blessures.
- N'installez pas ce produit à un endroit où il serait exposé directement au vent de la mer (pulvérisation d'eau de mer).
  - Ceci peut provoquer de la corrosion sur le produit. La corrosion, particulièrement sur les ailettes du condenseur et de l'évaporateur, peut provoquer un dysfonctionnement ou un fonctionnement inefficace du produit.

- L'appareil doit être stocké de manière à éviter tout dommage mécanique.
- Le tube réfrigérant doit être protégé ou fermé pour éviter tout dommage.
- Les connecteurs de réfrigérant flexibles (tels que les lignes de raccordement entre l'unité intérieure et extérieure) qui peuvent être déplacés pendant les opérations normales doivent être protégés des dommages mécaniques.
- L'installation des tuyauteries doit être réduite au minimum.
- Les tuyauteries doivent être protégées contre les dommages physiques
- Un raccord brasé, soudé ou mécanique doit être fait avant d'ouvrir les vannes pour permettre au réfrigérant de circuler entre les pièces du système de réfrigération.
- Le démontage du climatiseur et le traitement de l'huile de réfrigération et des pièces éventuelles doivent s'effectuer conformément aux normes locales et nationales.
- N'installez pas l'unité dans des atmosphères potentiellement explosives.

Fonctionnement

- N'exposez pas la peau directement sous le jet d'air froid pendant des longues périodes de temps (Ne vous asseyez pas sous le courant d'air).
  - Ceci peut nuire à votre santé.
- N'utilisez pas ce produit pour des objectifs spéciaux tels que la préservation d'aliments, d'oeuvres d'art, etc. C'est un climatiseur de confort, pas un système frigorifique de précision.
  - Il y a risque de dommage à la propriété ou pertes matérielles.
- Ne bloquez pas l'entrée ou la sortie d'air.
  - Ceci peut provoquer une défaillance du produit.
- Utilisez un chiffon doux pour le nettoyage. N'employez pas de détergents agressifs, de dissolvants, etc.
  - Ceci risquerait de provoquer un incendie, un choc électrique ou des dommages aux pièces plastiques du produit.

- Ne touchez pas les pièces métalliques du produit lorsque vous enlevez le filtre à air. Elles sont très aiguisées!
  - Vous risquez de subir des blessures.
- Ne marchez ni ne mettez rien sur le produit (unités extérieures).
  - Ceci risquerait de provoquer des blessures et une défaillance du produit.
- Insérez toujours fermement le filtre. Nettoyez le filtre toutes les deux semaines ou plus souvent si besoin.
  - Un filtre sale réduit l'efficacité du climatiseur et pourrait provoquer un dysfonctionnement ou des dommages à l'appareil.
- N'insérez pas les mains ou d'autres objets à travers l'entrée ou la sortie d'air en cours de fonctionnement du produit.
  - Il y a des bords aiguisés et des pièces mobiles qui pourraient vous blesser.
- Ne buvez pas l'eau drainée du produit.
  - Ceci n'est pas hygiénique et pourrait provoquer de sérieux problèmes de santé.
- Utilisez un outil ou une échelle solide lorsque vous faites des opérations de nettoyage ou de maintenance du produit.
  - Faites attention et évitez des blessures.
- Remplacez les piles usagées de la télécommande par des piles neuves du même type. Ne mélangez pas de piles usagées et neuves ou différentes types de piles.
  - Ceci risquerait de provoquer un incendie ou une explosion.
- Ne rechargez ni démontez les piles. Ne placez pas les piles sur le feu.
  - Elle peuvent brûler ou exploser.
- Si le liquide des piles entre en contact avec votre peau ou vos vêtements, lavez-les avec de l'eau propre. N'utilisez pas la télécommande si les piles ont des fuites.
  - Les substances chimiques des piles pourraient provoquer des brûlures ou d'autres risques pour la santé.
- Si vous ingurgitez le liquide de la pile, lavezvous les dents et consultez votre dentiste. Ne pas utiliser la télécommande si les piles ont fuit.
  - Les produits chimiques àl'intérieur des piles pourraient vous causer des brûlures ou d'autres ennuis de santé.

- Les moyens de déconnexion doivent être incorporés dans le câblage fixe conformément aux dispositions de câblage.
- Si le cordon d'alimentation est endommagé, il doit être remplacé par le fabricant, son service après-vente ou une personne qualifiée autre pour éviter tout danger.

TABLE DES MATIÈRES

2 ASTUCES POUR ECONOMISER L'ENERGIE

3 CONSIGNES DE SECURITE IMPORTANTES

13 PIÈCES DE L'APPAREIL

13 OUTILLAGE NÉCESSAIRE

14 INSTALLATION

14 Choix de l'emplacement

15 INSTALLATION DE L'UNITÉ INTÉRIEURE

16 Ouverture du capot latéral
17 Fixation du boulon et de l'écrou d'ancrage
19 Tuyauterie d'évacuation de l'unité intérieure
19 Tuyauterie d'évacuation
19 Test d'évacuation
20 Isolation thermique
20 Travail d'évasement
23 Branchements électriques
25 Paramétrage des commutateurs DIP
26 Configuration de la commande de groupe

PIÈCES DE L'APPAREIL

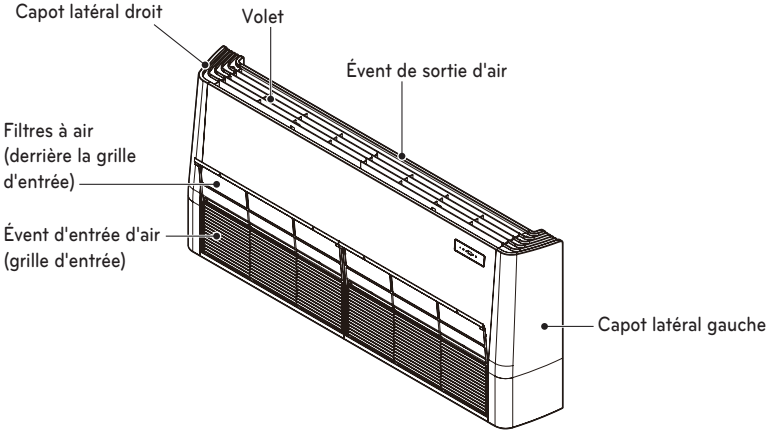

OUTILLAGE NÉCESSAIRE

Figure	Nom	Figure	Nom
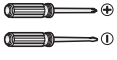	Tournevis		Multimètre
	Visseuse électrique		Clé hexagonale
	Mètre à ruban, Cutter	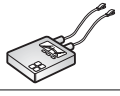	Ampère-mètre
	Perceuse et foret		Détecteur de fuite
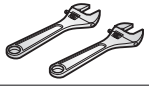	Clé plate	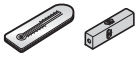	Thermomètre, Niveau
	Clé dynamométrique		Dudgeonnière

INSTALLATION

Choix de l'emplacement

- L'unité doit être installée à l'écart de toute source de chaleur ou de vapeur.
- Aucun obstacle ne doit gêner la circulation de l'air.
- L'unité doit être installée dans une pièce bien ventilée.
- L'emplacement choisi doit permettre une évacuation facile de l'eau.
- Cet emplacement doit prévenir tout risque de nuisance sonore.
- N'installez pas l'unité près d'une porte.
- Respectez la distance minimale (indiquée par les flèches) séparant l'unité d'un mur, du plafond ou de tout autre obstacle.
- L'unité intérieure doit être facilement accessible pour les travaux d'entretien.

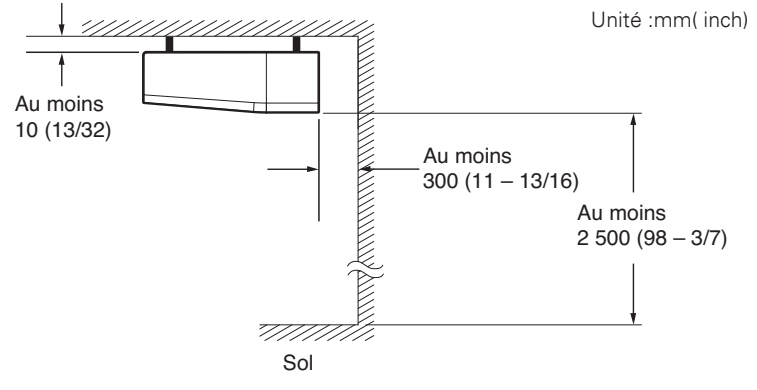

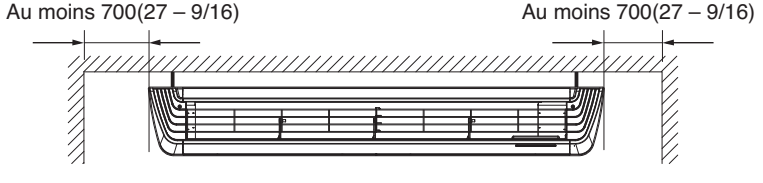

INSTALLATION DE L'UNITÉ INTÉRIEURE

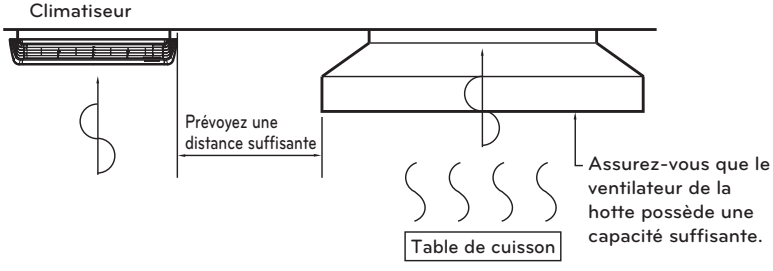

⚠ ATTENTION

- Installez l'unité à l'horizontale à l'aide d'un niveau.
- Pendant l'installation, veillez à ne pas endommager les fils électriques.
- Sélectionnez et marquez la position des boulons de fixation et du trou pour la tuyauterie.
- Choisissez la position des boulons de fixation de manière à ce qu'il y ait une légère inclinaison dans le sens de l'évacuation, après avoir déterminé la direction du tuyau d'évacuation.
- Percez le trou pour le boulon d'ancrage au plafond.

! REMARQUE

- Évitez les emplacements d'installation suivants.

1. Dans les endroits tels que les restaurants et cuisines, où une quantité considérable de vapeur d'huile et de farine est produite. Cela peut entraîner une diminution du rendement de l'échangeur thermique, la formation de gouttes d'eau ou un dysfonctionnement de la pompe de vidange. Dans ces cas-là, appliquez les conseils suivants.

- Assurez-vous que le ventilateur soit suffisamment puissant pour aspirer tous les gaz nocifs de la pièce.
- Prévoyez une distance suffisante par rapport au poste de cuisson pour installer le climatiseur à un endroit où il ne sera pas exposé aux vapeurs d'huile.

2. Évitez d'installer le climatiseur à un endroit où de l'huile de cuisson ou de la poudre de fer est générée.
3. Évitez les endroits où du gaz inflammable est généré.
4. Évitez les endroits où du gaz nocif est généré.
5. Évitez les endroits à proximité de générateurs à haute fréquence.

Ouverture du capot latéral

Étape 1

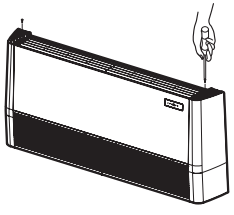

- Détachez doucement le capot latéral du panneau latéral.

Étape 2

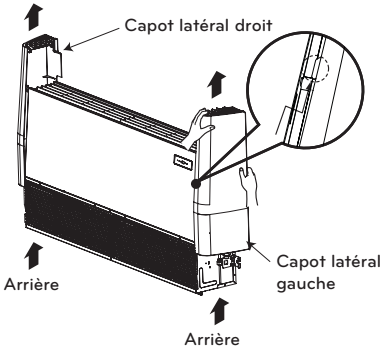

- Détachez doucement le capot latéral du panneau latéral. (Tapotez le capot latéral avec la paume de la main sur la partie arrière.)

Étape 3

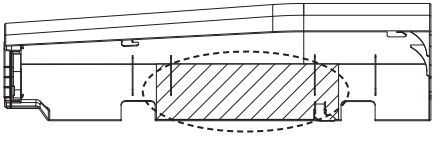

- Enlevez le support de suspension du panneau latéral.

Étape 4

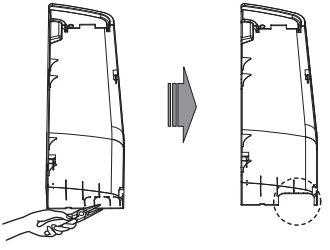

- Retirez la débouchure pour l'orifice du tuyau du panneau latéral gauche à l'aide d'une pince ou d'une tenaille.

⚠ ATTENTION

Tenez le capot latéral de l'autre main tout en tapotant pour l'empêcher de tomber.

Fixation du boulon et de l'écrou d'ancrage

- Préparez quatre boulons de suspension. (La longueur des boulons doit être identique.)
- Mesurez et marquez la position des boulons de fixation et du trou pour la tuyauterie.
- Percez le trou pour le boulon d'ancrage au plafond.
- Insérez les écrous et la rondelle dans les boulons de suspension pour fixer les boulons de suspension au plafond.
- Serrez fermement les boulons de suspension à l'élément d'ancrage.
- Fixez les plaques d'installation aux boulons de suspension (réglez le niveau approximativement) à l'aide des écrous, des rondelles plates et des rondelles élastiques.
- Ajustez l'unité à l'horizontale à l'aide d'un niveau dans les sens gauche-droite et avant-arrière en réglant les boulons de suspension.
- Ajustez le niveau dans le sens haut-bas en réglant les boulons de suspension. L'unité sera alors inclinée vers le bas de manière à faciliter l'évacuation.

Unité :inch(mm)

Code de châssis		A	B
VM1	ARNU**GV1A4	40-5/64 (1 018)	13-31/32 (355)
VM2	ARNU**GV2A4	55-53/64 (1 418)	13-31/32 (355)

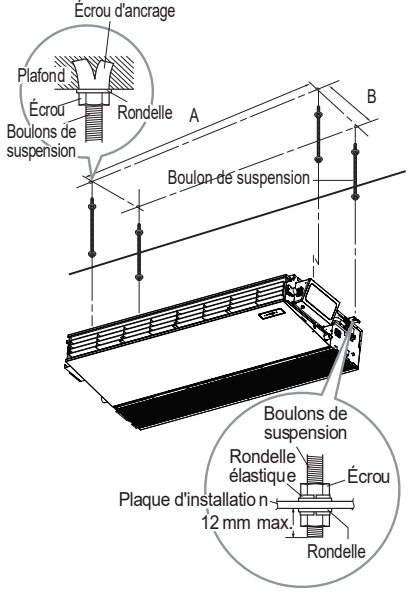

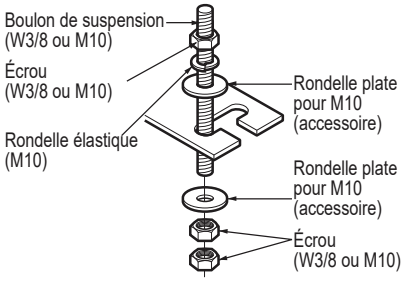

- Les éléments suivants ne sont pas fournis.
  Boulon de suspension - W3/8 ou M10
  Écrou - W3/8 ou M10
  Rondelle élastique - M10
  Rondelle plate - M10

⚠ ATTENTION

Serrez l'écrou et le boulon pour empêcher l'unité de tomber.

- Percez le trou pour la tuyauterie dans le mur en inclinant le foret légèrement vers le côté extérieur (utilisez un foret de 70 mm de diamètre).

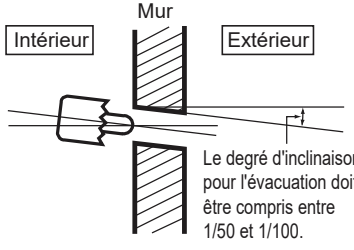

⚠ ATTENTION

Informations d'installation concernant la déclinaison

- Pour l'évacuation des climatiseurs convertibles, il est très important d'installer l'unité intérieure en position oblique.
- L'épaisseur de l'isolation pour le tuyau de raccordement doit être au minimum de 10 mm (25/64 inch).
- Si les plaques d'installation sont fixées à l'horizontale, l'unité intérieure une fois installée sera inclinée vers le bas.

Vue de face

- L'unité doit être horizontale ou inclinée à l'angle indiqué.
- L'inclinaison doit être inférieure ou égale à 1° ou comprise entre 10 et 20 mm(25/64 et 25/32 inch) en direction de l'évacuation, comme illustré dans la figure.

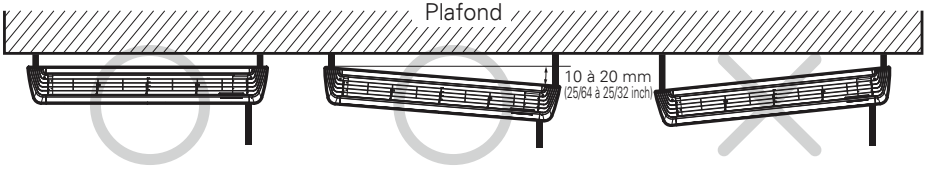

Vue latérale

- L'unité doit être inclinée vers le bas une fois l'installation terminée.

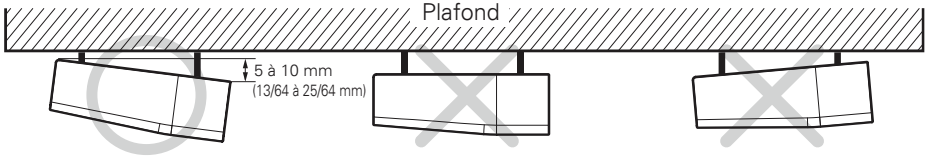

Tuyauterie d'évacuation de l'unité intérieure

- La tuyauterie d'évacuation doit présenter une pente descendante (1/50 à 1/100): Veillez à ne pas avoir une pente ascendante et descendante pour empêcher le refoulement.
- Pendant le raccordement de la tuyauterie d'évacuation, veillez à ne pas exercer une force excessive sur l'orifice d'évacuation de l'unité intérieure.
- Retirez la bonde en caoutchouc avant de raccorder le tuyau d'évacuation.
- Une fois le tuyau d'évacuation raccordé, engagez-le dans le crochet, comme illustré ci-dessous.

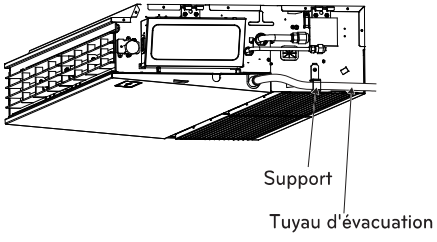

- N'installez pas les tuyauteries d'évacuation comme dans les schémas ci-dessous.

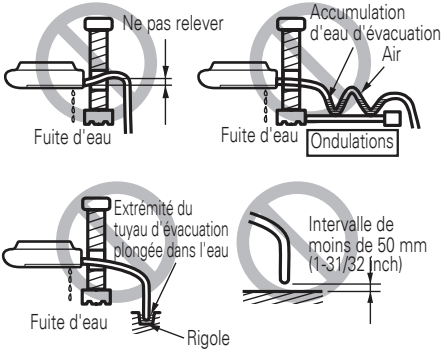

- Assurez-vous d'installer une isolation thermique sur la tuyauterie d'évacuation.

Matériau d'isolation thermique : mousse polyéthylène avec une épaisseur supérieure à 8 mm (5/16 inch).

Tuyauterie d'évacuation

- Le tuyau d'évacuation doit être dirigé vers le bas pour faciliter l'écoulement.

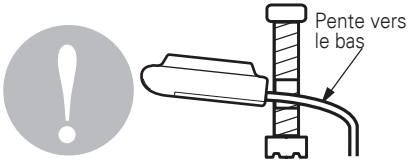

Test d'évacuation

Pour tester le fonctionnement de la pompe de vidange, suivez la procédure ci-dessous.

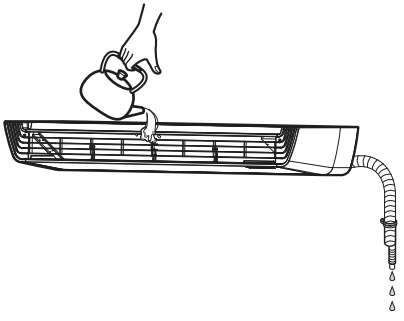

- Réglez les volets de direction du débit d'air haut/bas en position horizontale à la main.
- Versez un verre d'eau sur l'évaporateur.
- Assurez-vous que l'eau s'écoule dans le flexible d'évacuation de l'unité intérieure sans fuite, jusqu'au raccordement sur la tuyauterie d'évacuation.

Isolation thermique

Pour la tuyauterie de réfrigérant, utilisez un matériau d'isolation thermique doté d'une excellente résistance à la chaleur (plus de 248 °F / 120 °C).

Précautions à prendre en cas d'humidité élevée: Ce climatiseur a été testé conformément aux conditions standard d'humidité et ce test a confirmé qu'il n'y avait aucun défaut. Toutefois, s'il est utilisé de manière prolongée dans une atmosphère très humide (température du point de rosée supérieure à 73.4 °F / 23 °C), des gouttes d'eau sont susceptibles de se former. Dans ce cas, ajoutez un matériau d'isolation thermique en suivant la procédure ci-dessous.

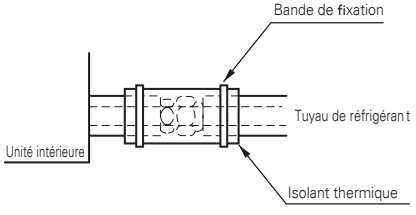

- Préparez le matériau d'isolation thermique, à savoir... de la laine de verre adiabatique avec une épaisseur de 10 à 20 mm(25/64 à 25/32 inch).
- Collez la laine de verre sur tous les climatiseurs installés au plafond.

Racco dement des câbles à l'unitér intérieure

- Retirez le couvercle du boîtier de commande pour procéder au raccordement électrique entre l'unité intérieure et l'unité extérieure.
- Utilisez le serre-câble pour fixer le cordon.

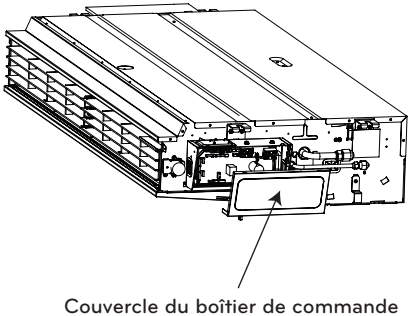

Couvercle du boîtier de commande

Travail d'évasement

Les fuites de gaz proviennent principalement d'un défaut de raccordement. Il convient donc d'effectuer les raccordements en respectant la procédure suivante.

Coupez les tuyauteries et le câble

1 Utilisez le kit d'accessoires ou achetez des tuyauteries sur place.
2 Mesurez la distance entre l'unité intérieure et l'unité extérieure
3 La longueur de tuyauterie doit être légèrement supérieure à la distance mesurée.
4 Coupez le câble à une longueur de 1.5 m(59-1/16 inch) supérieure à celle de la tuyauterie.

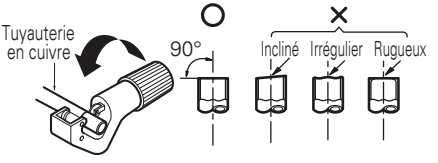

Ebavurez

1 Ebavurage complètement la partie de la tuyauterie que vous avez coupée.
2 Pendant cette opération, dirigez l'extrémité de la tuyauterie vers le bas afin d'éviter que des particules ne tombent à l'intérieur.

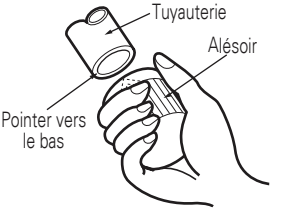

Pose des écrous

- Retirez les écrous évasés fixés sur les unités intérieure et extérieure, puis placez-les sur la tuyauterie après avoir éliminé les bavures (il est impossible de les fixer après le travail d'évasement).

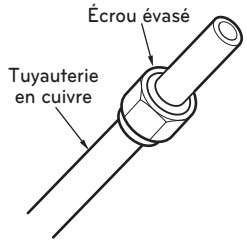

Évasement

1 Maintenez solidement la tuyauterie de cuivre dans une filière aux dimensions indiquées dans le tableau suivant.

2 Réalisez le travail d'évasement à l'aide de l'outil d'évasement.

Dimension des tuyaux inch (mm)	A pouce (mm)	
	Type d'écrou à oreilles	Type d'embrayage
Ø 1/4 (Ø 6.35)	0.04~0.05 (1.1~1.3)	0~0.02 (0~0.5)
Ø 3/8 (Ø 9.52)	0.06~0.07 (1.5~1.7)	
Ø 1/2 (Ø 12.7)	0.06~0.07 (1.6~1.8)	
Ø 5/8 (Ø 15.88)	0.06~0.07 (1.6~1.8)	
Ø 3/4 (Ø19.05)	0.07~0.08 (1.9~2.1)	

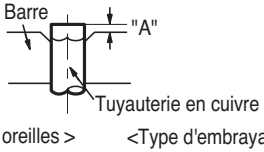

<Type d'écrou à oreilles >

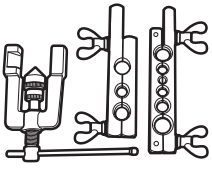

<Type d'embrayage>

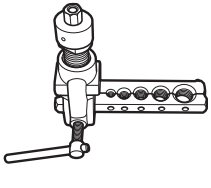

Contrôle

1 Comparez le résultat de l'évasement avec le schéma ci-contre.

2 Si une section d'évasement est incorrecte, coupez-la et recommencez l'opération.

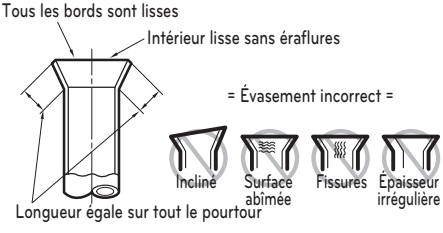

Raccordement de la tuyauterie et du flexible d'évacuation à l'unité intérieure

1 Alignez le centre des tuyauteries et resserrez manuellement l'écrou évasé.

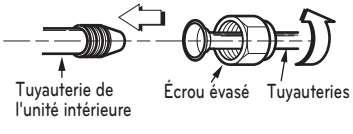

2 Serrez l'écrou évasé à l'aide d'une clé.

Diamètre extérieur		pouce
mm	Couple	kgf·m
Ø 6.35	1/4	1.8~2.5
Ø 9.52	3/8	3.4~4.2
Ø 12.7	1/2	5.5~6.5
Ø 15.88	5/8	6.3~8.2
Ø 19.05	3/4	9.9~12.1

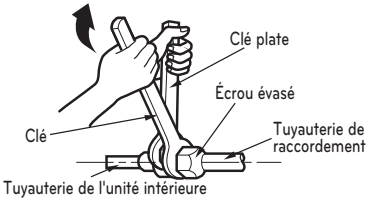

3 S'il est nécessaire d'étendre le flexible de l'unité intérieure, installez la tuyauterie d'évacuation comme indiqué sur le schéma.

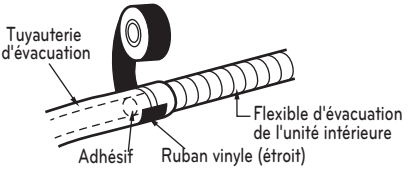

Enveloppez la zone du raccordement avec le matériau isolant

1 Faites chevaucher le matériau isolant de la tuyauterie de raccordement avec le matériau isolant de la tuyauterie de l'unité intérieure. Maintenez-les ensemble à l'aide d'un ruban vinyle en évitant les interstices.

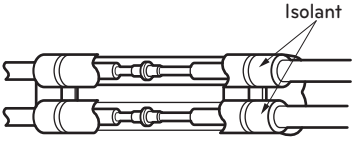

2 finissez la ligne de coupe du tube vers le haut. Enveloppez la zone de raccordement à l'arrière des tuyauteries avec du ruban vinyle.

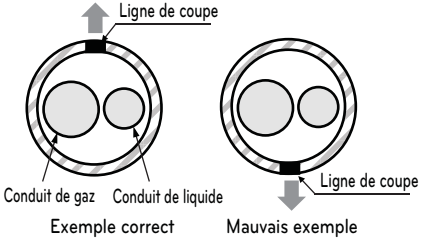

* La ligne de coupe du tube doit être orientée vers le haut.

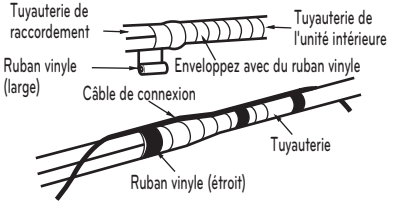

3 Regroupez les tuyauteries et le flexible d'évacuation en les enveloppant à l'aide de ruban vinyle sur toute la longueur de leur raccordement à l'arrière de l'unité.

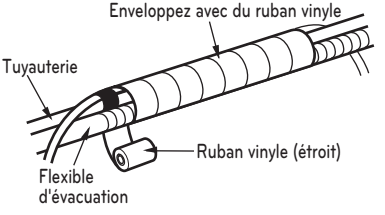

Branchements électriques

- Branchez individuellement les fils sur les bornes du coffret électrique selon le branchement de l'unité extérieure.
- Vérifiez que les couleurs des fils de l'unité extérieure et des bornes correspondent à celles de l'unité intérieure.

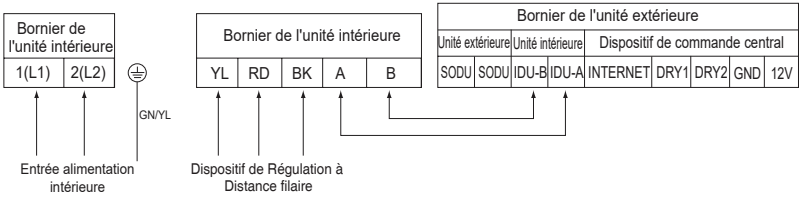

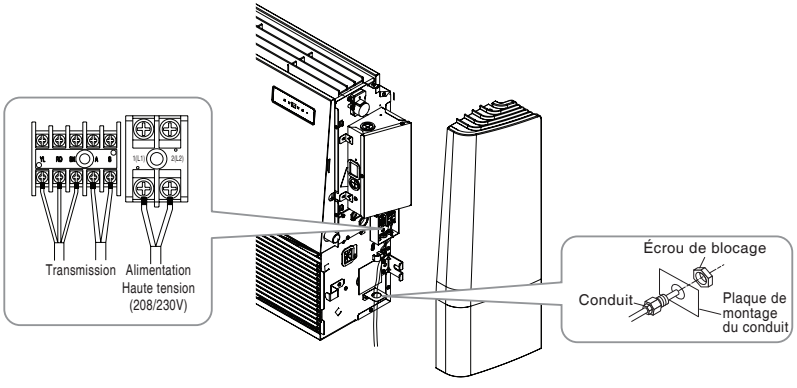

⚠ ATTENTION

• Le câble de liaison relié à l'unité intérieure et à l'unité extérieure doit être conforme aux spécifications suivantes (AWG18).

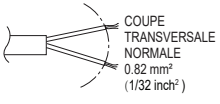

• Si le cordon d'alimentation est endommagé, il doit être remplacé auprès du fabricant ou de son service après-vente par un cordon ou un système spécifique.

⚠ AVERTISSEMENT

Assurez-vous que les vis du bornier ne présentent aucun desserrement.

⚠ ATTENTION

Le cordon d’alimentation connecté sur l’appareil doit être sélectionné selon les spécifications suivantes.

⚠ ATTENTION

Après vous être assuré que les conditions ci-dessus sont remplies, effectuez le câblage comme suit :

1) Veillez toujours à avoir une alimentation séparée, surtout pour le climatiseur.
   Pour le câblage, référez-vous au schéma électrique figurant à l'intérieur du couvercle du coffret électrique.
2) Installez un disjoncteur entre la source d'alimentation et l'appareil.
3) Les vis maintenant les fils branchés sur les bornes risquent de se desserrer sous l'effet des vibrations auxquelles l'appareil est soumis pendant son transport.
   Vérifiez-les et assurez-vous qu'elles sont bien serrées.(Sinon, les fils risquent de brûler.)
4) Confirmez les spécifications de la source d'alimentation
5) Vérifiez que la puissance électrique est suffisante.
6) Assurez-vous que la tension de démarrage se maintient à un niveau supérieur à 90 % de la tension nominale indiquée sur la plaque signalétique.
7) Vérifiez que la section des câbles correspond aux spécifications relatives à l'alimentation électrique.
   (Contrôlez en particulier le rapport entre la longueur du câble et la section).
8) N'installez pas de disjoncteur dans un endroit mouillé ou humide.
   L'eau ou l'humidité peut provoquer un court-circuit.
9) Une baisse de tension peut provoquer les problèmes suivants :
   - Vibration d'un commutateur magnétique, dégradation de son point de contact, rupture du fusible, perturbation du fonctionnement normal d'un dispositif de protection contre les surtensions.
   - Le compresseur n'a pas disposé de la puissance de démarrage nécessaire.

Paramétrage des commutateurs DIP

Unité intérieure

	Fonction	Description	Réglage Off	Réglage On	Par défaut
SW1	Communication	N/A (par défaut)	-	-	Arrêt
SW2	Cycle	N/A (par défaut)	-	-	Arrêt
SW3	Commande de groupe	Sélection Maître/Esclave	Maître	Modèle général	Arrêt
SW4	Mode Contact sec	Sélection du mode Contact sec	Sélection du mode de fonctionnement manuel ou auto du dispositif de régulation à distance filaire/sans fil	Auto	Arrêt
SW5	Position	Sélection de la position d'installation	Plafond	Bas	Arrêt
SW6	Tringlerie chauffage	N/A	-	-	Arrêt
SW7	Tringlerie ventilateur	Sélection de la tringlerie ventilateur	Dépose tringlerie	En fonctionnement	Arrêt
	Sélection de vanne (Console)	Sélection de vanne coté montant/descendant	Vanne côté montant + côté descendant	Vanne côté montant uniquement	
	Sélection de région	Sélection région tropicale	Modèle général	Modèle tropical	
SW8	Etc.	Pièce de rechange	-	-	Arrêt

⚠ ATTENTION

Pour des modèles Multi V, le commutateur DIP 1, 2, 6, 8 doit être réglé sur OFF.

Unité extérieure

Dans le cas où les produits rencontreraient l'une des deux conditions spécifiques suivantes, la fonction "Adressage automatique" peut démarrer automatiquement le commutateur n° 3 de l'unité extérieure et relancer le courant.

* Conditions spécifiques :

- Le nom de toutes les unités intérieures est ARNU******4.
- Le numéro de série du Multi V super IV (unités extérieures) se situe après Octobre 2013.

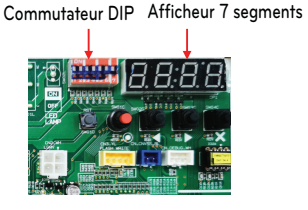

Outdoor Unit PCB

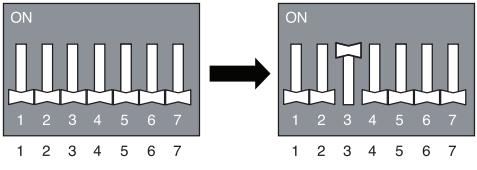

Outdoor Unit DIP Switch

Configuration de la commande de groupe

Commande de groupe 1

■ Dispositif de régulation à distance filaire 1 + Unités intérieures standard

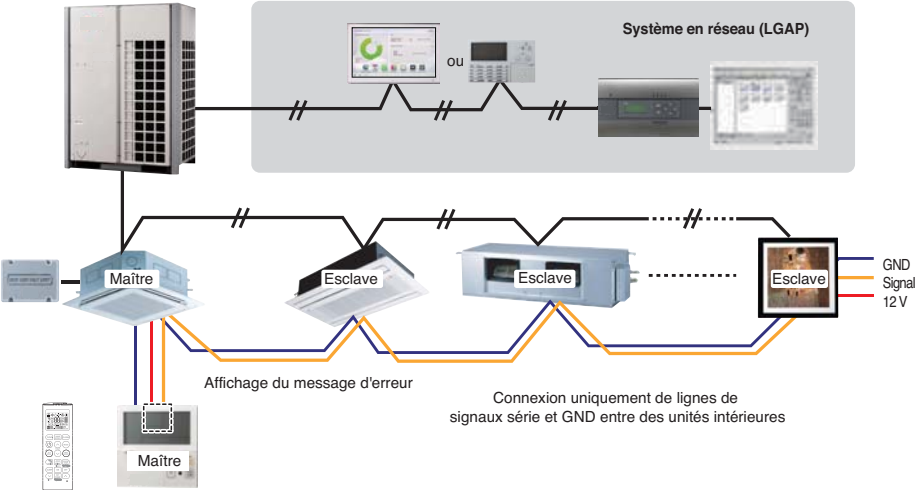

■ Commutateur DIP en PCB (unités intérieures avec cassettes et types de conduits)

① Réglage Maître
- No. 3 Off

② Réglage esclave
- No. 3 On

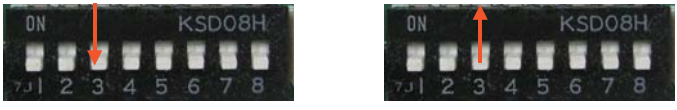

Commutateur DIP de l'unité intérieure

Certains produits ne possèdent pas de commutateur DIP sur leur circuit imprimé. Il est possible de régler les unités intérieures sur maître ou esclave en utilisant la télécommande sans fil à la place du commutateur DIP. Pour plus de détails concernant le réglage, veuillez vous référer au manuel de la télécommande sans fil.

1. Jusqu'à 16 unités intérieures sont acceptées avec un dispositif de régulation à distance filaire. Ne sélectionnez qu'une unité intérieure comme Maître et définissez les autres comme Esclave.
2. La connexion est possible avec tous les types d'unité intérieure.
3. Il est possible d'utiliser un dispositif de régulation à distance sans fil au même moment.
4. Il est possible d'établir une connexion avec un dispositif de régulation Contact sec et Central en même temps.
   - L'unité intérieure Maître est en mesure de reconnaître le dispositif de régulation Contact sec et Central uniquement.
5. Si une erreur se produit sur l'unité intérieure, le code erreur s'affichera sur la télécommande filaire. Il est possible de contrôler les autres unités intérieures, sauf les unités erronées.

* Il est possible de connecter des unités intérieures depuis février 2009.
* Cela peut être la cause de dysfonctionnement si aucun réglage maître/esclave n'a été effectué.
* Dans le cas d'une commande de groupe, il est possible d'utiliser les fonctions suivantes.
  - Sélection d'un fonctionnement, de l'arrêt ou d'un mode
  - Contrôle du réglage de température et de la température de la pièce
  - Changement d'heure
  - Contrôle du débit (Élevé/Moyen/Faible)
  - Réglage de programmation

  Il est en revanche impossible d'utiliser certaines fonctions.

Commande de groupe 2

■ Dispositifs de régulation à distance filaires + Unités intérieures standard

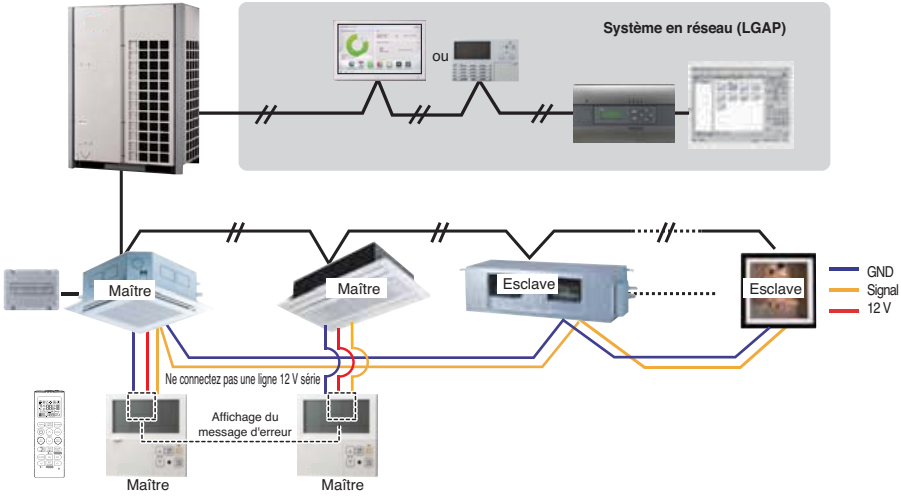

* Il est possible de contrôler 16 unités intérieures (au maximum) avec la télécommande filaire principale.
* Autrement, c'est la même procédure que pour la commande de groupe 1.

Commande de groupe 3

■ Connexion combinée avec des unités intérieures et une unité de prise d'air frais

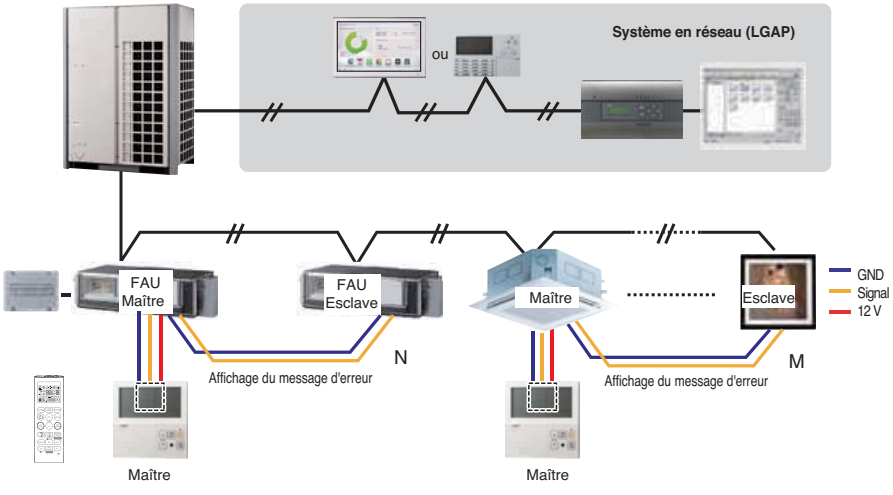

* En cas de connexion avec une unité intérieure standard et une unité d'admission d'air frais, séparez les unités d'admission d'air frais par des unités standards. (N, M ≤ 16), (Parce que les paramètres de température sont différents.)

* Autres que ceux-ci, ils sont les mêmes que le contrôle du groupe 1.

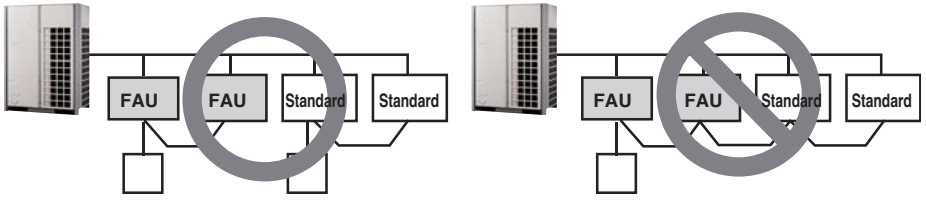

* FAU : Unité de prise d'air frais
Standard: Unité de prise d'air frais

2 Dispositif de régulation à distance

■ Dispositif de régulation à distance filaire 2 + Unité intérieure 1

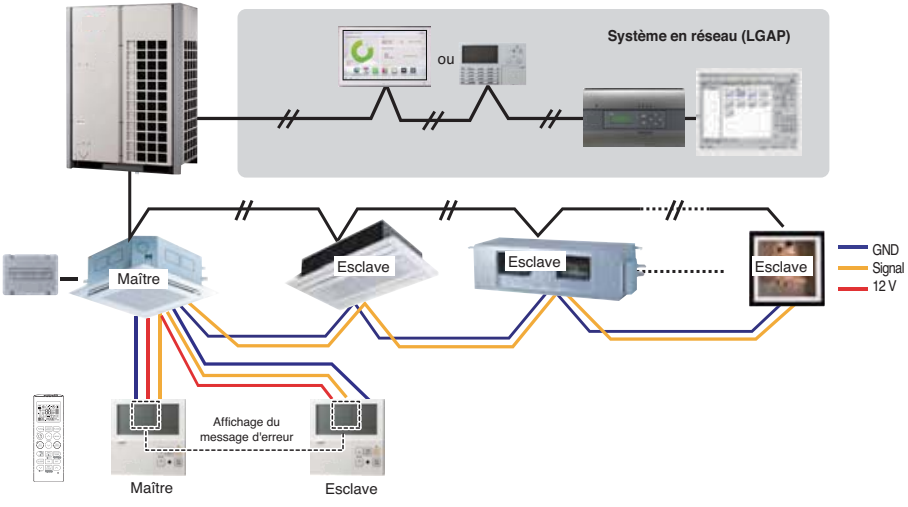

1. Avec une unité intérieure, il est possible de connecter deux dispositifs de régulation à distance filaires (au maximum).
   Réglez une seule unité intérieure sur maître, réglez les autres sur esclave.
   Réglez une seule télécommande filaire sur maître, réglez les autres sur esclave.
2. Pour tous les types d'unité intérieure, il est possible de connecter deux dispositifs de régulation à distance.
3. Il est possible d'utiliser un dispositif de régulation à distance sans fil au même moment.
4. Il est possible d'établir une connexion avec un dispositif de régulation Contact sec et Central en même temps.
5. Si se produce algún error en la unidad interior, se mostrará el error en el control remoto con cable.
6. Il n'existe pas de limites de fonctions des unités intérieures.

Accessoires pour le réglage des commandes de groupe

Il est possible de définir une commande de groupe à l'aide des accessoires ci-dessous.

Unité intérieure 2 EA + dispositif de régulation à distance filaire 1 EA	Unité intérieure 1 EA + dispositif de régulation à distance filaire 2 EA
* Câble PZCWRCG3 utilisé pour la connexion	* Câble PZCWRC2 utilisé pour la connexion

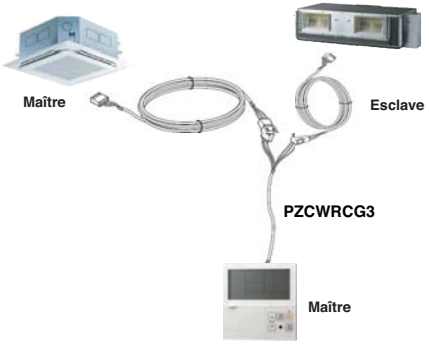

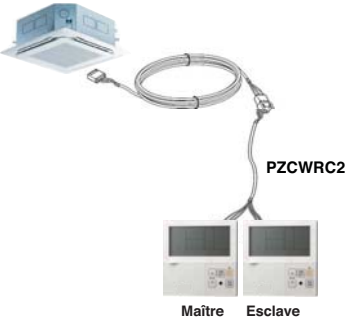

⚠ ATTENTION

Utilisez un conduit non combustible complètement fermé si les normes de construction locales exigent un câble pour vide technique.



US	Please call the installing contractor of your product, as warranty service will be provided by them.
CANADA	Service call Number # : (888) LG Canada, (888) 542-2623 Numéro pour les appels de service : LG Canada, 1-888-542-2623