LG
Life's Good

ENGLISH

Easy Setup Guide

LG Digital Signage

(MONITOR SIGNAGE)

Please read this manual carefully before operating your set and retain it for future reference.

55LV75A
55LV77A

MFL68606101

www.lg.com

P/NO : MFL68606101(1510-REV02)
Printed in Korea

ENGLISH

ASSEMBLING AND PREPARING

Accessories

Check your product box for the following items. If there are any missing accessories, contact the local dealer where you purchased your product. The illustrations in this manual may differ from the actual product and accessories.



CD (Owner's Manual) / Cards

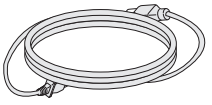

Power Cord

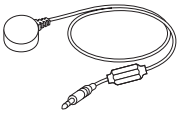

IR Receiver

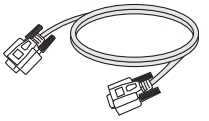

RS-232C Cable

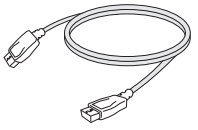

DP Cable

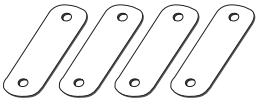

Tiling Guide(4 ea)

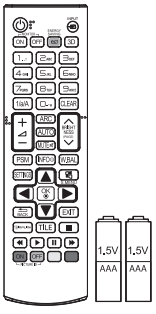

Remote Control and Batteries

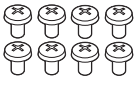

M4 x L6 Screws (8 ea)



M6 x L10 Screws (4 ea)

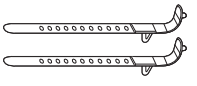

Mounting Cable Tie (2 ea) (For Cable Arrangement)

CAUTION

- Do not use any pirated items to ensure the safety and product life span.
- Any damages or injuries by using pirated items are not covered by the warranty.

NOTE

- The accessories supplied with your product may vary depending on the model.
- Product specifications or contents in this manual may be changed without prior notice due to upgrade of product functions.
- SuperSign SW & Manual
  - Downloading from the LG Electronics website.
  - Visit the LG Electronics website (*https://www.lgecommercial.com/supersign*) and download the latest software for your model.

Dimensions (Width x Height x Depth) / Weight

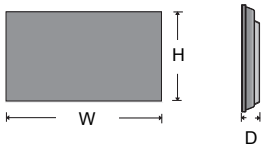

1213.4 mm x 684.2 mm x 88.5 mm / 23 kg

To View the Owner’s Manual

Insert CD-ROM in Computer.

CD-ROM will open automatically.(for Windows only)
If it does not run automatically, it is available to see the below sequence.
My computer → Digital_LG(CD-ROM) → Index.htm Open
My computer → Digital_LG(CD-ROM) → Manual → Owner's Manual Open

PRECAUTION IN MOVEMENT

- The illustration may look different from the actual product.

Adhere to the warning signs printed on the Box.



Do not Clamp



Do not drop from clamping.



2 Persons needed for transport



Load with care.



Do not drop from stacking.



4 Persons needed for transport



Do not transport horizontally.



Do not drop from carrying.



This way up/ Fragile/ Keep away from rain/ Stacking limit 4.

Do not tumble the Set box sideward down.

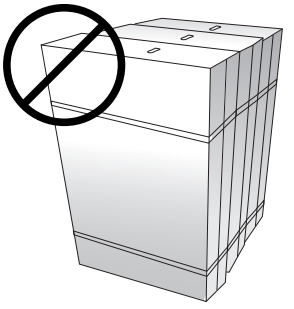

Do not place the product on the top of a box.

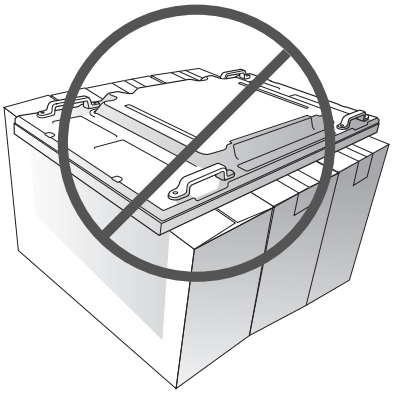

Do not lean on the product.

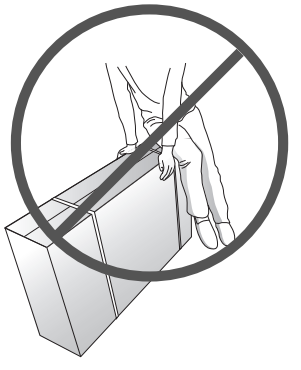

PRECAUTION IN HANDLING

Move the Set as a team of 2 persons. When you move the bare Set, please use one hand on grabbing the handle and the other support under the Set.

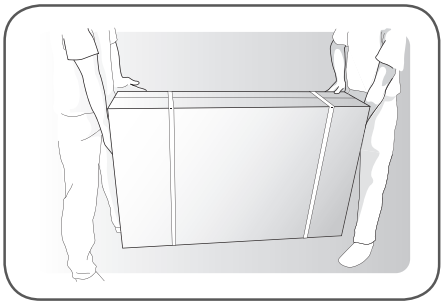

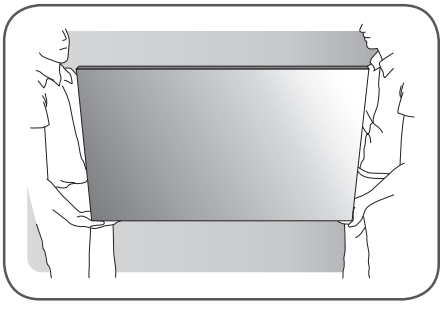

Precaution

1 Remove the L-bracket on the corner of the Set before installation. When moving the Set, re-assemble the L-bracket.

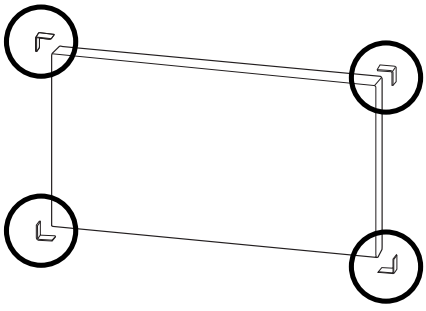

2 Be careful not to collide the sets with the floor or with each other. Install in the space with enough airflow.

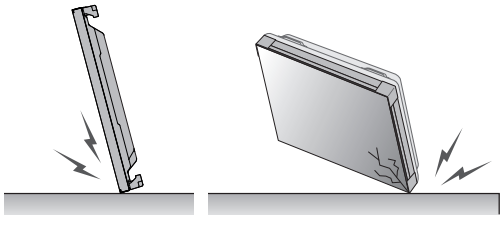

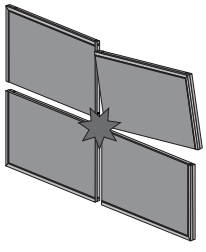

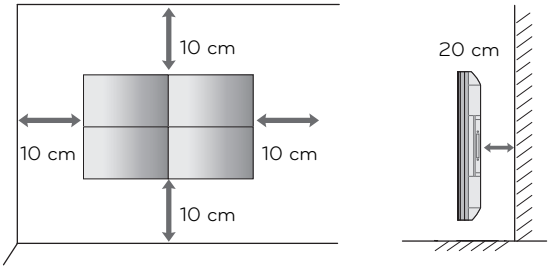

Causes & Phenomena of the Line Defect

The line defect would occur on your Set if you strike on the edge of the Set.

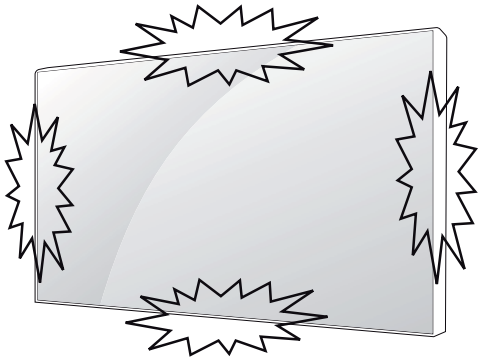

LOG (LINE ON GLASS) DEFECT

1 Shock on Module Left/Top Corner ➞ Left/Top LOG Crack ➞ Horizontal Line Defect

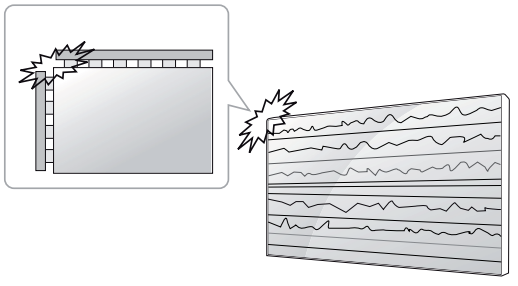

COF (CHIP ON FILM) DEFECT

1 Shock on Module Top Side ➞ Top COF Crack ➞ Vertical Line Defect

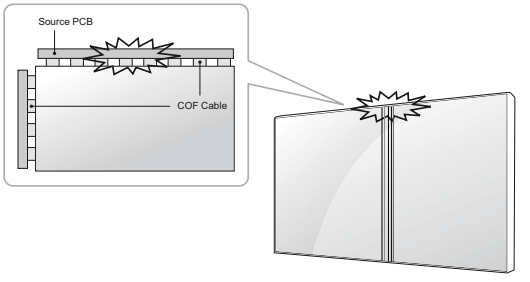

2 Shock on Module Left Side ➞ Left COF Crack ➞ Horizontal Line Defect

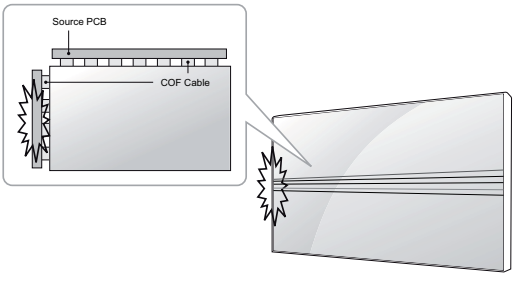

Installing the Product

- The illustration may look different from the actual product.

1 Cut Packing Strap of the Box.

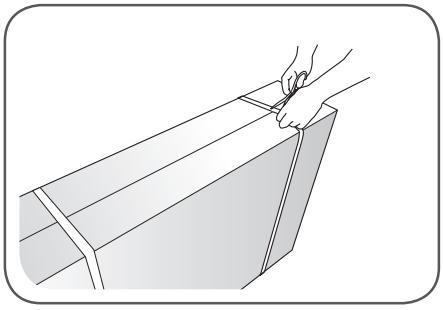

2 Cut Tape on the Box.

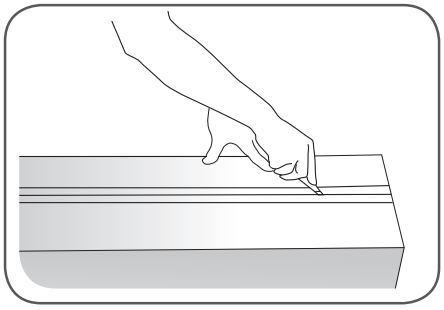

3 Open the Box and remove the top packing.

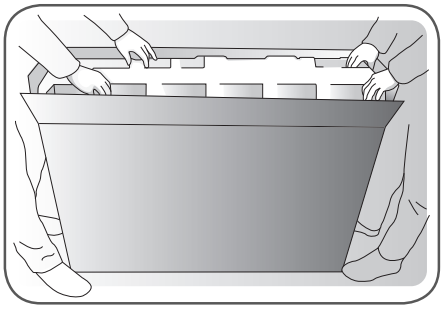

4 Remove the Upper Box.

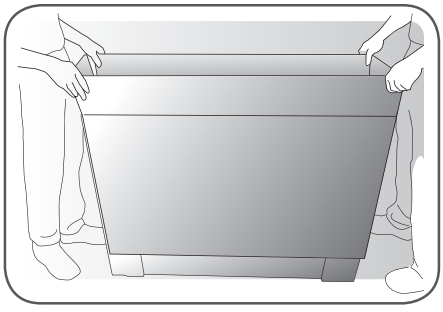

5 Open the Poly Bag.

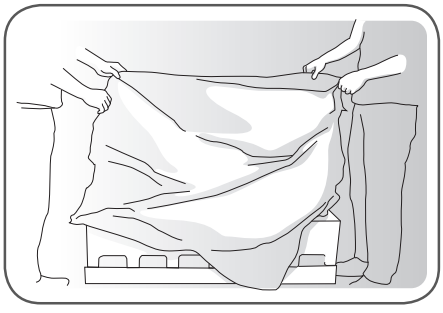

6 Undress the Poly Bag.

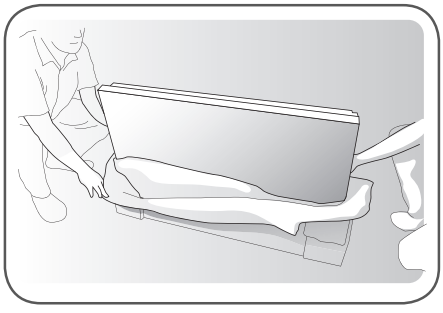

7 Lift up the Set using the SIDE/BACK Handle.

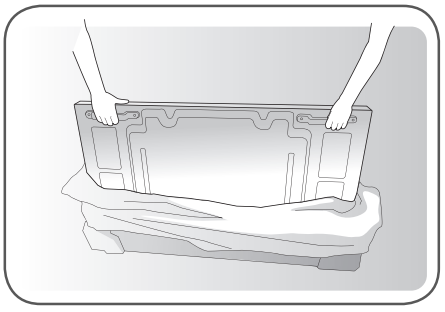

8 Remove Bottom packing when lifting up the Set.

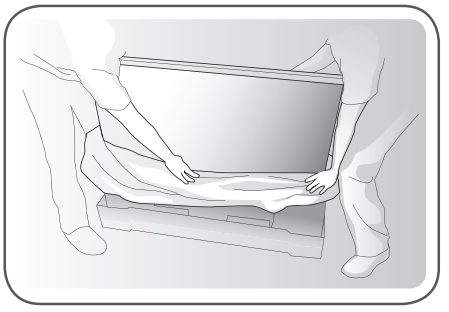

9 With one hand under the set and the other hand grabbing the set, move the set.

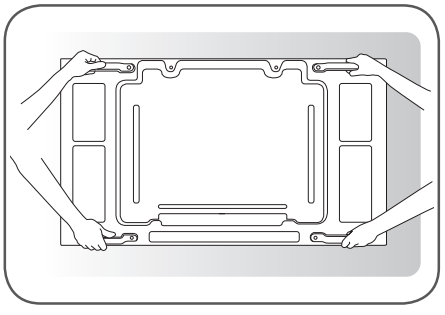

10 Lay the back of the Set down on the table.

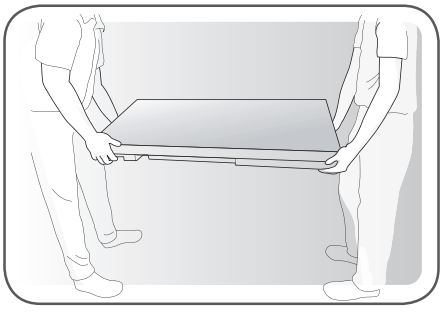

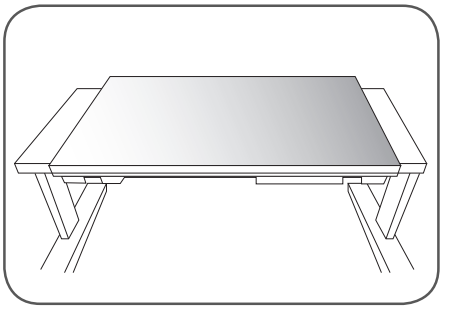

11 Use the cushion or Pad when you lay the face of the Set downward.

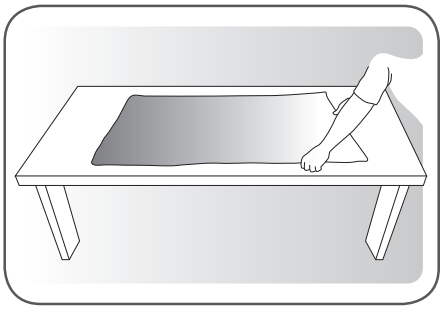

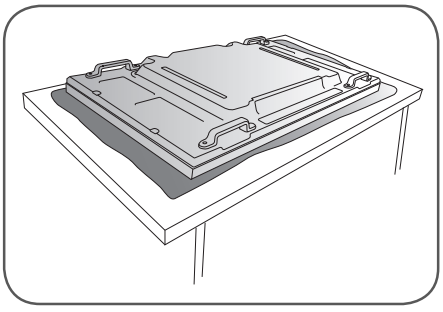

12 Connect IR receiver to use remocon. And then, connect power cord.

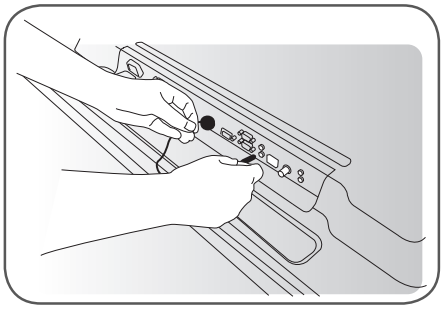

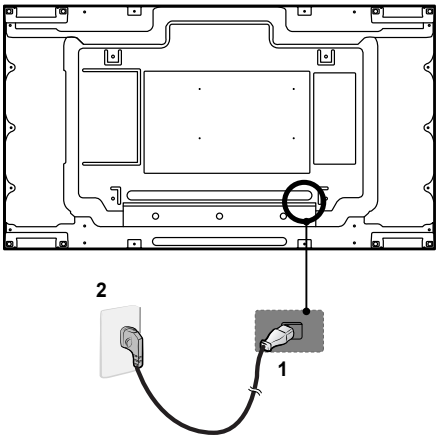

Tiling Displays

How to Mount the Set

Example of 2 x 2 tiling

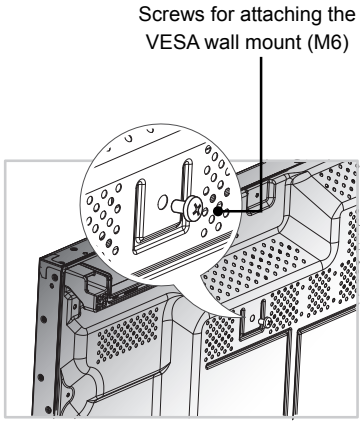

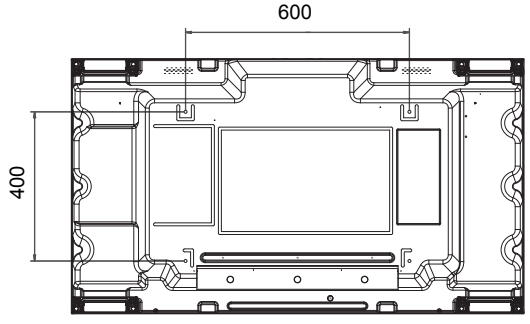

CAUTION

- When you connect Monitor sets for multivision, you may find that the screen color is not the same across all the Monitor sets. If you want to adjust the screen color manually, please refer to the Installation Manual.
- When you install multiple Monitor sets onto a wall, attach the IR Receiver to all the sets, or use an RS-232C cable to connect them and then attach the IR Receiver to the first set.

How to Join Sets

1 Join other sets using screws for fixing the VESA wall mount in the same way as above.

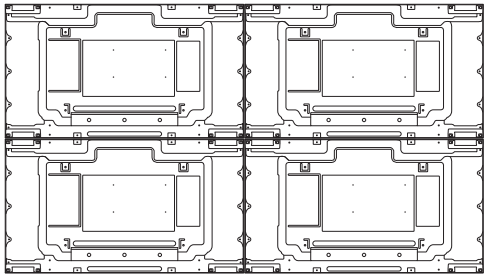

Set 4 joined to the rest of the sets
(2 x 2 tiling)

2 After joining the sets, use the tiling guide to adjust the gap between the sets.

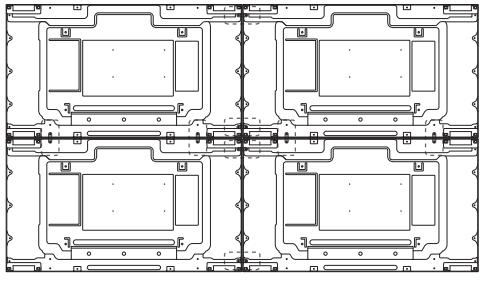

3 Now the 2 x 2 tiling is complete. You can tile in various combinations, such as 3 x 3.

NOTE

- The load applied to each set should be supported by the wall mount plate or the wall using a VESA wall mount (600 x 400).
- The load applied to each set should be supported by the wall mount plate using a VESA wall mount. (Each set must be firmly mounted to the wall mount plate or the wall.)
- You may mount the set without using the tiling guide; this does not affect the performance of the device.
- Loosen the screws on the set to install the tiling guides. (The screws are enclosed with the other components in the box, including the tiling guides.)

REMOTE CONTROL

The descriptions in this manual are based on the buttons of the remote control. Please read this manual carefully and use the Monitor set correctly.

To replace batteries, open the battery cover, replace batteries (1.5 V AAA) matching ⊕ and ⊖ ends to the label inside the compartment, and close the battery cover. To remove the batteries, perform the installation actions in reverse.

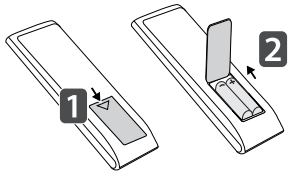

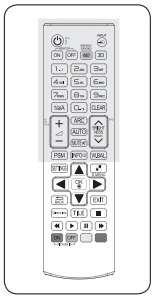

CAUTION

- Do not mix old and new batteries, as this may damage the remote control.
- Make sure to point the remote control to the remote control sensor on the monitor set.

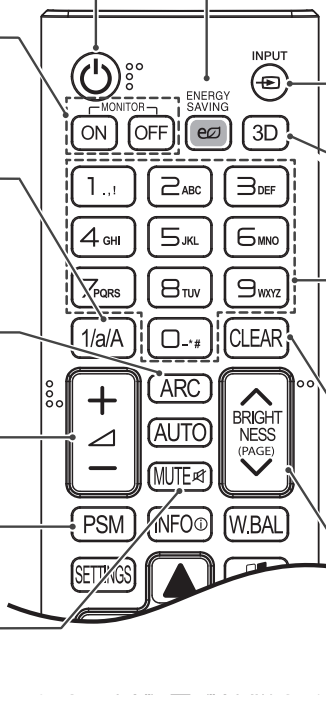

⏻ (POWER)
Turns the monitor set on or off.

MONITOR ON
Turn on the monitor.

MONITOR OFF
Turn off the monitor.

1/a/A Button
Toggles between numerical and alphabetical.

ARC
Selects the Aspect Ratio Mode.

Volume Up / Down
This button does not apply to this model.

PSM
Selects the Picture Status Mode.

MUTE
Mutes all sounds.

ENERGY SAVING(e⌀)
Reduces power consumption by adjusting peak screen brightness.

INPUT
Selects the input mode.

3D
This button does not apply to this model.

Number and Alphabet Buttons
Enters numerical or alphabetical characters depending on the setting.

CLEAR
Deletes the entered numerical or alphabetical character.

BRIGHTNESS Key
Adjust the brightness by pressing the Up and Down buttons on the remote control. In USB mode, the OSD menu has the Page function to move to the next file list.

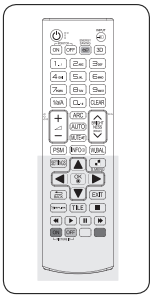

INFO ⓘ
Displays the input information.

SETTINGS
Accesses the main menus or saves your input and exit menus.

OK
Selects menus or options and confirms your input.

BACK
Allows the user to move back one step in user interaction function.

SIMPLINK
Allows you to control various multimedia devices simply by using the remote control through the SimpLink menu. (It may not be supported depending on the model.)

ID ON/OFF
When the number of Picture ID is equal to Set ID you can control the monitor which you want in the multi display condition.

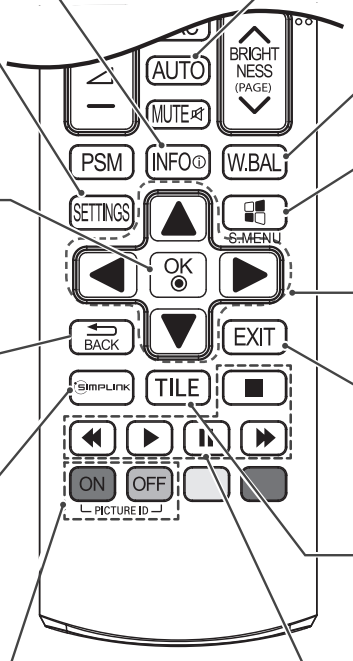

AUTO
Automatically adjusts picture position and minimizes image instability.(RGB input only)

W.BAL
Enters the White Balance menu.

S.MENU
(SuperSign Menu Key)
This button does not apply to this model.

Navigation Buttons
Scrolls through menus or options.

EXIT
Clears all on-screen displays and returns to Monitor set viewing from any menu.

TILE
Selects the TILE Mode.

USB Menu control buttons
Controls media playback.

NOTE

Select an input signal.

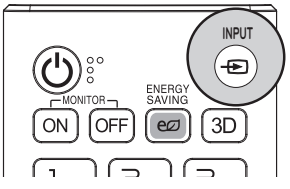

AV → Component → RGB → HDMI → DVI-D → Dispaly Port → USB

MAKING CONNECTIONS

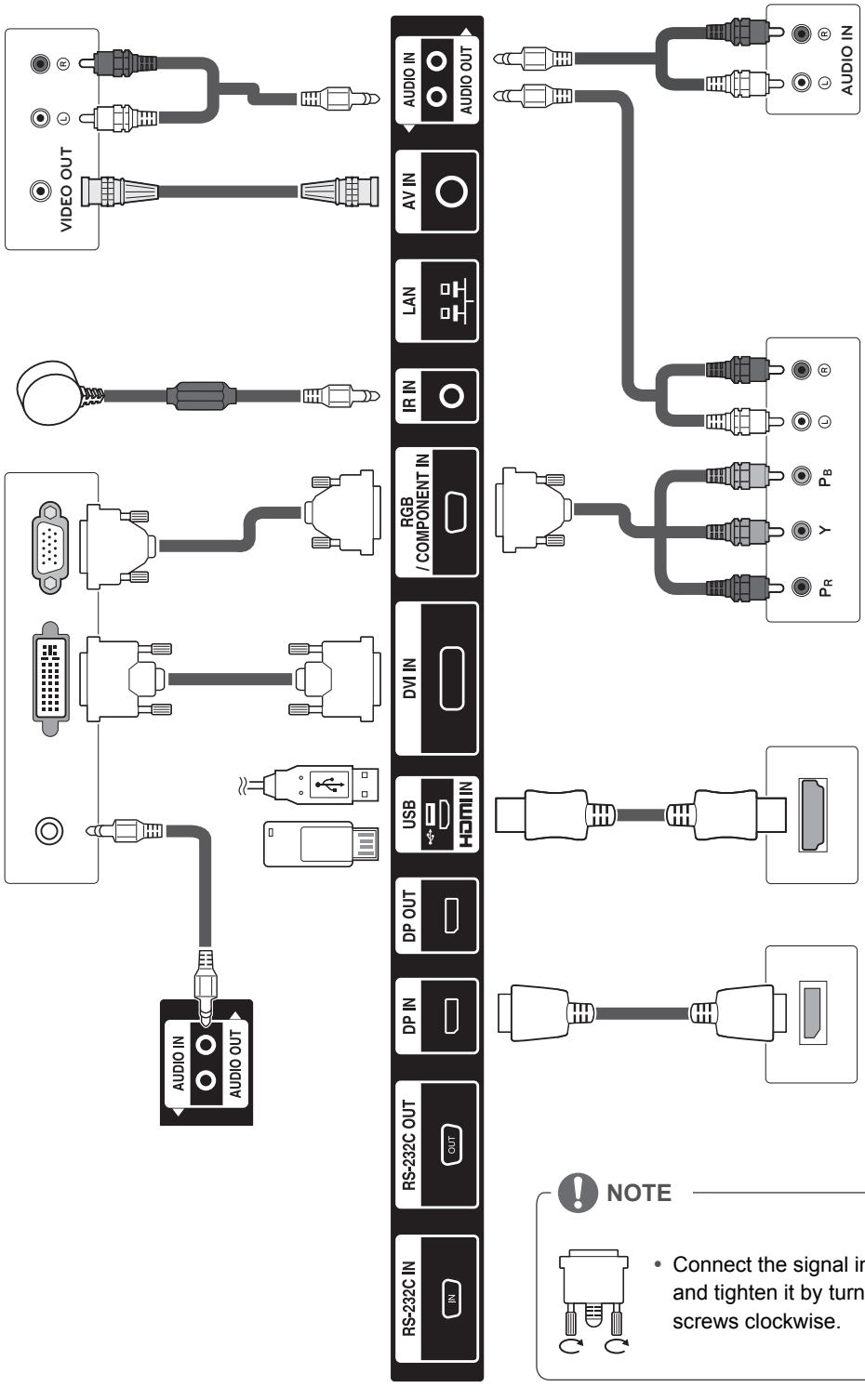

NOTE

- Connect the signal input cable and tighten it by turning the screws clockwise.

Connecting the Power Cord

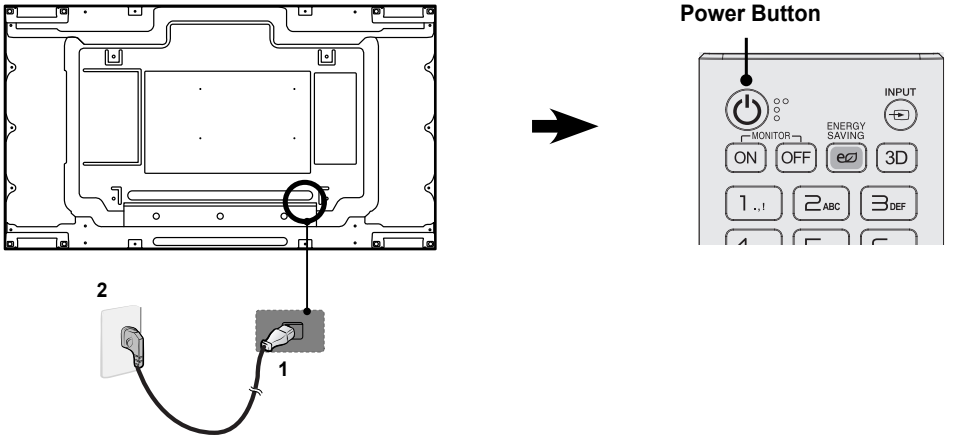

Connecting the External devices

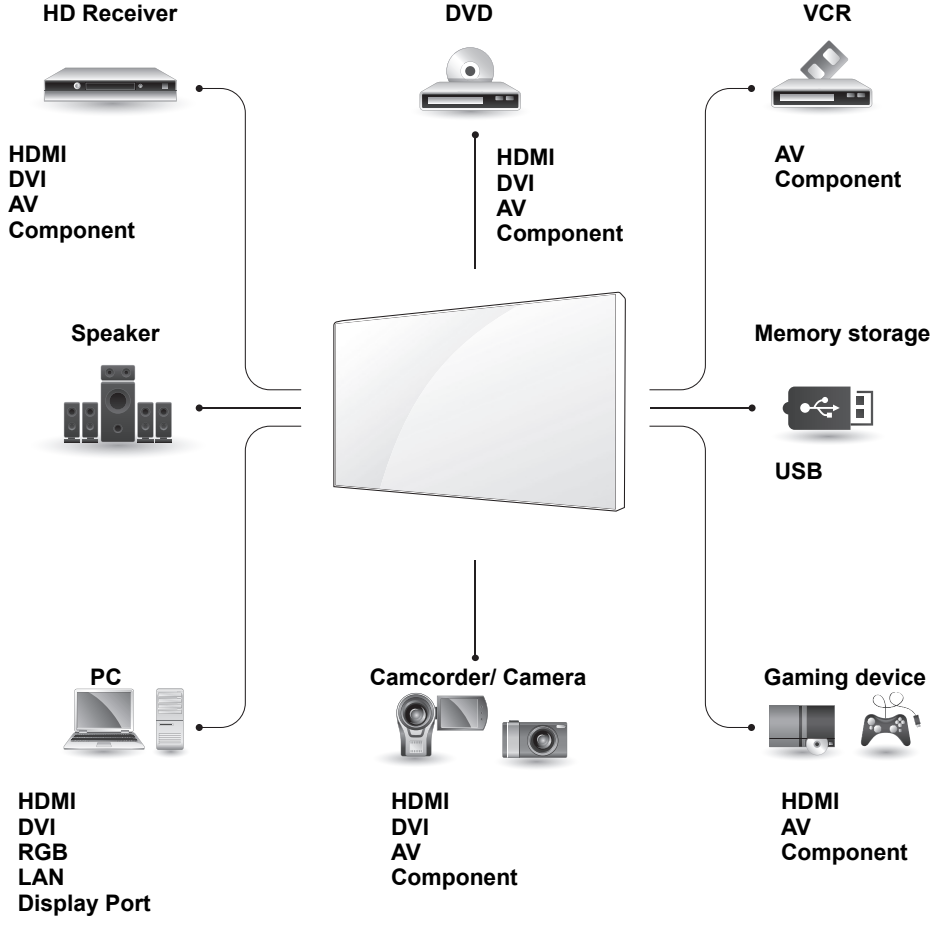

Daisy Chain Monitors

DP Cable

Use the cable provided with the product or use a DisplayPort certified cable version 1.1a or higher.

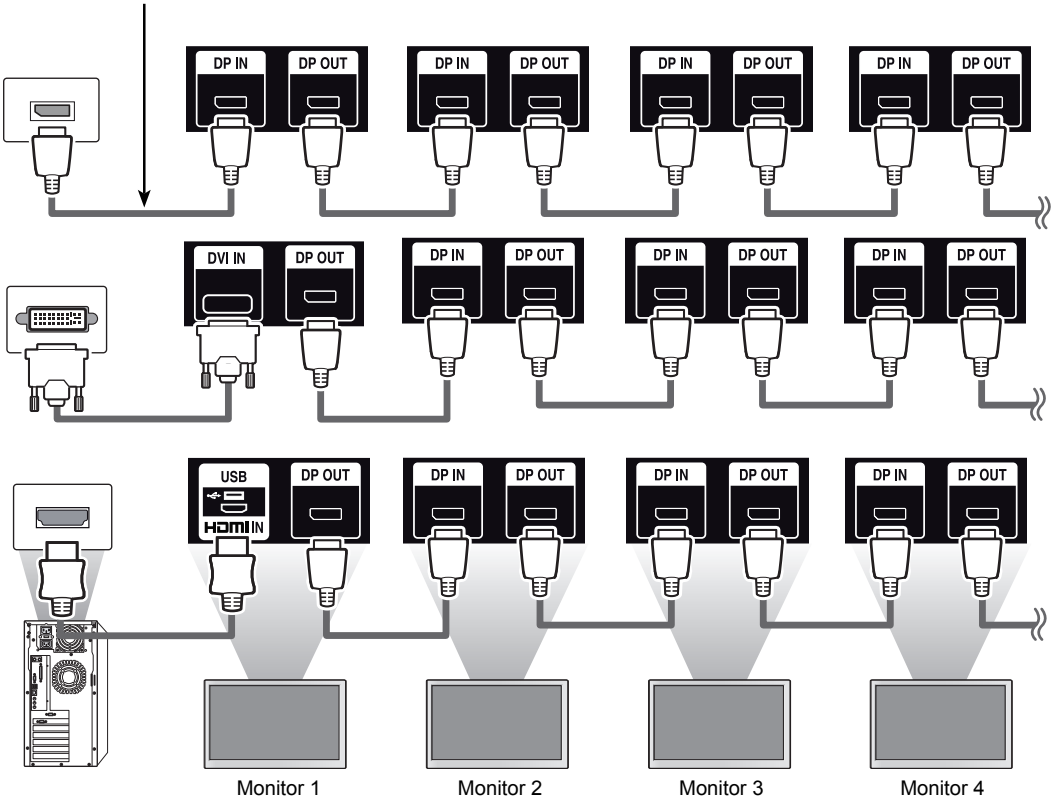

ENGLISH

MULTIVISION CONFIGURATION

Function Setting

1 IR Receiver connection.

Back of the product.

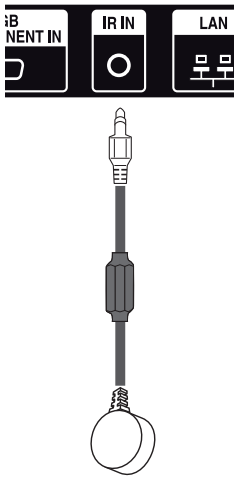

2 Connecting the Power cord.

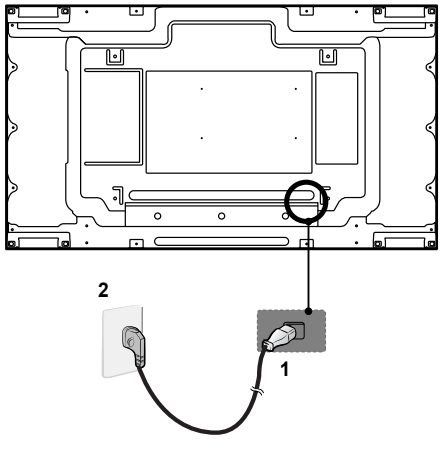

3 Set ID setup for each set. (* The model 55LV75A does not support any functions for controlling the Fan.)

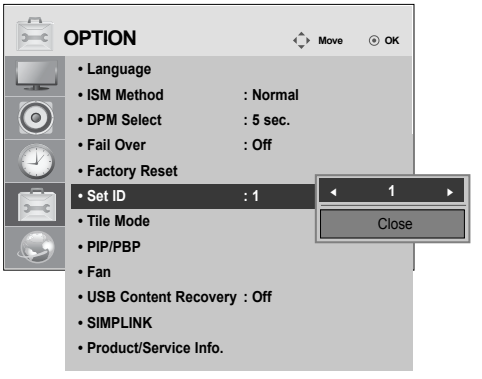

4 IR Receiver removal for all sets except for Set 1.

5 RGB connection.

Back of the product.

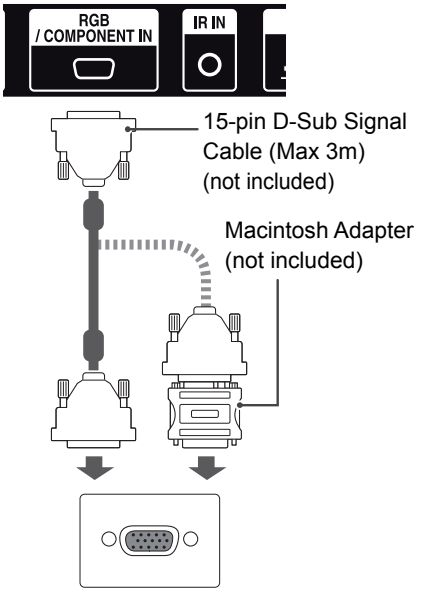

PC/ MAC

6 Connect the Monitor sets, in series, using an RS-232C cable.

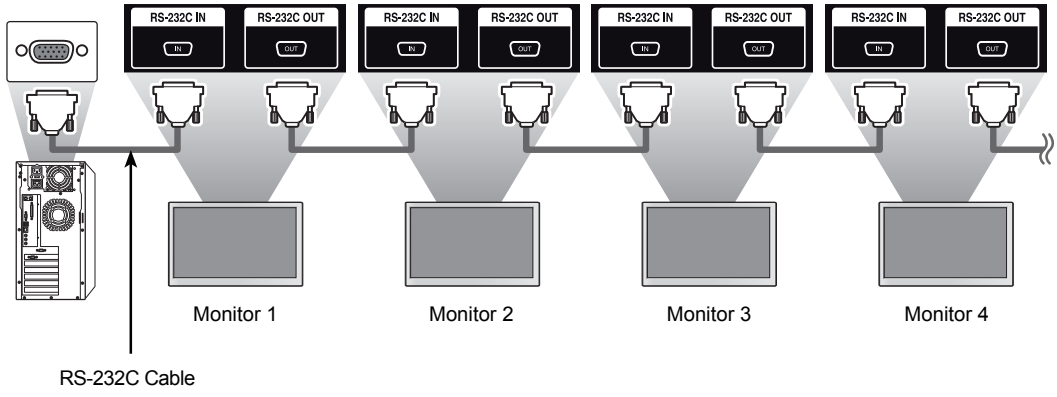

7 Installation Menu setup.

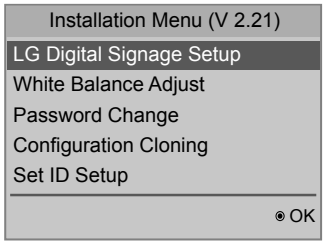

8 Tile Mode setup. (* The model 55LV75A does not support any functions for controlling the Fan.)

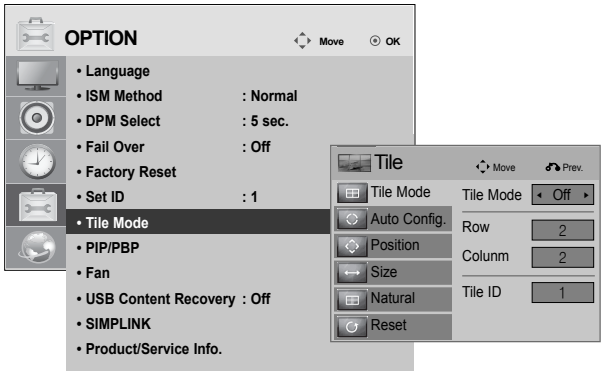

ENGLISH

Setting the Tile Mode

In Tile Mode you can view an image in a larger scale by connecting multiple monitors.

- **Tile Mode Off:** An input image is not enlarged, and the same image is shown on all connected monitors.
- **Tile Mode On:** An input image is enlarged according to the value in the H. Set Count and V. Set Count fields.
  (* The model 55LV75A does not support any functions for controlling the Fan.)

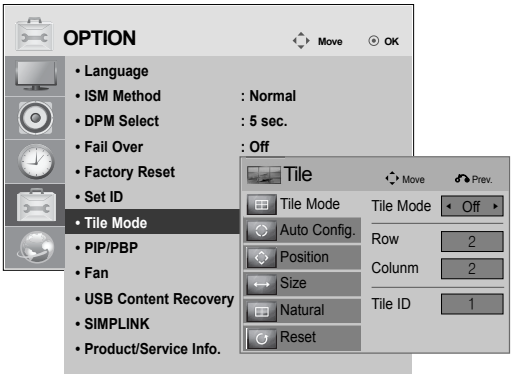

1X2

When using 2 monitors



2X2

When using 4 monitors

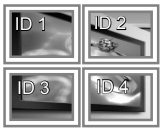

3X3

When using 9 monitors

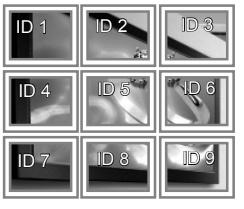

4X4

When using 16 monitors

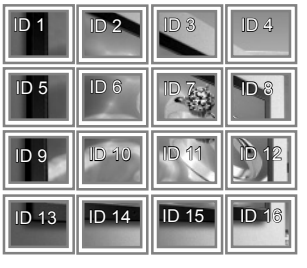

Setting the Picture ID

The Picture ID menu allows you to control all sets using the IR Receiver connected to Set 1.

- The IR signal of the remote control is transmitted through the RS-232C cables connected in serial mode.
- When you set a Picture ID using the remote control, you can only control the Set that matches the Picture ID.
  ex) For example, if you set a Picture ID to 2, you can only control the monitor with the Set ID 2.
  If Picture ID is set to Off, you can control all monitors at the same time.

2X2 Multi-Vision (Total Set ID: 4)



1 Set the Total Set ID in the Installation Menu.

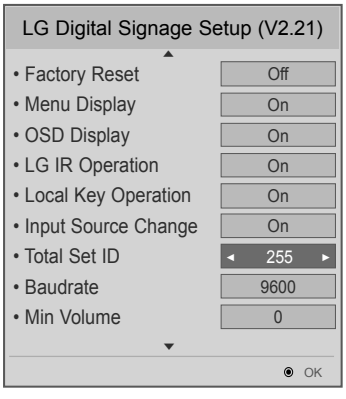

Sets the total number of products to be connected in Tile mode. Total Set ID is used as the maximum value of Picture ID.

2 Press the red ON button on the remote control to assign the Picture ID.

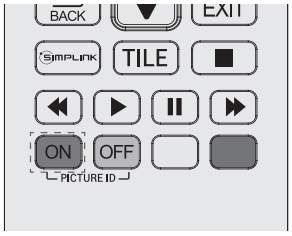

3 If you press the left/right buttons or press the ON button repeatedly, the Picture ID cycles through OFF/1 and the value set in the Total Set ID.

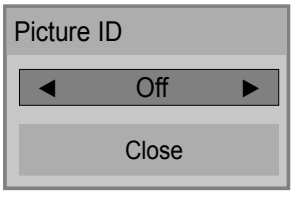

NOTE

- For example, if the Picture ID is assigned to 2, the upper right display (Set ID: 2) can be controlled by IR signals.
- For each set, you can change the settings for the PICTURE, AUDIO, TIME, NETWORK and MY MEDIA menus or the hot keys on the remote control.
- If you press the green OFF button for Picture IDs, the Picture IDs for all sets are turned off. If you then press any button on the remote control, all sets will start working again.
- Picture ID will be disabled while using the MY MEDIA menu.
- If Picture ID is set to Off, holding buttons on the remote control will execute only one action at a time.


LG
Life's Good

LG
Life's Good

ČESKY

Easy Setup Guide

Digitální monitor LG pro reklamní panely

(MONITOR PRO REKLAMNÍ PANELY)

Před uvedením zařízení do provozu si pečlivě prostudujte tento návod a uložte jej pro budoucí potřebu.

55LV75A
55LV77A

www.lg.com

MONTÁŽ A PŘÍPRAVA

Vybalení

Zkontrolujte, zda produkt obsahuje následující položky. Pokud některé příslušenství chybí, obraťte se na místního prodejce, od něhož jste produkt zakoupili. Vyobrazení v tomto návodu se může lišit od skutečného produktu nebo příslušenství.



CD (návod k obsluze) / karta



Napájecí kabel

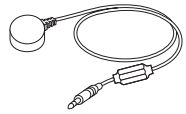

Přijímač IR

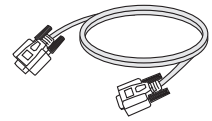

Kabel RS-232C

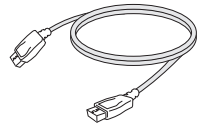

Kabel DP

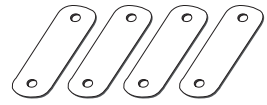

Průvodce pro vertikální stěnu (4ea)

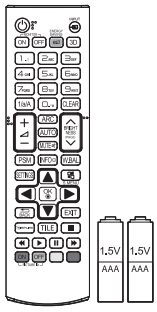

Dálkový ovladač a baterie

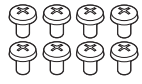

Šroub M4 x L6 (8ea)



Šroub M6 x L10 (4ea)

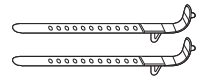

Kabelová spojka pro montáž (2ea)

UPOZORNĚNÍ

- Nepoužívejte jiné než schválené položky, jinak není zaručena bezpečnost a životnost produktu.
- Záruka se nevztahuje na poškození a zranění způsobená neschválenými položkami.

POZNÁMKA

- Příslušenství dodané se zařízením se může v závislosti na modelu lišit.
- Specifikace výrobku nebo obsah v tomto návodu se mohou za účelem zlepšení funkcí výrobku změnit bez předchozího upozornění.
- Software SuperSign a příručka
  - Stahování z webu společnosti LG Electronics.
  - Navštivte webovou stránku společnosti LG Electronics (*http://www.lgecommercial.com/supersign*) a stáhněte si nejnovější software pro svůj model.

Rozměry (šířka × výška × hloubka) / hmotnost

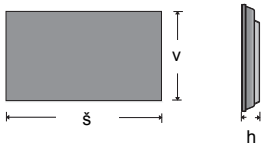

1213,4 mm x 684,2 mm x 88,5 mm / 23 kg

Zobrazení návodu k obsluze

Vložte disk CD-ROM do počítače.

Disk CD-ROM se otevře automaticky. (pouze v systému Window).
Pokud se automaticky nespustí, zobrazí se níže uvedená sekvence.
Můj počítač → Digital_LG(CD-ROM) → Otevřít Index.htm
Můj počítač → Digital_LG(CD-ROM) → Návod → Otevřít návod k obsluze

Bezpečnostní opatření při přenášení

- Vyobrazení v tomto návodu se mohou lišit od skutečného výrobku nebo položky.

Dodržujte varovné značky vyobrazené na balení.



Nepoužívejte upínací zařízení.



Zabraňte pádu z upínacího zařízení.



Přenášení vyžaduje 2 osoby.



Nakládejte opatrně.



Zabraňte pádu, jsou-li balení naskládána na sobě.



Přenášení vyžaduje 4 osoby.



Nepřepravujte ve vodorovné poloze.



Vyvarujte se upuštění.



Touto stranou nahoru/ Křehké/ Nevystavujte dešti/
Max. 4 balení na sobě

Zabraňte převrácení monitoru.



Nepokládejte produkt na krabici.

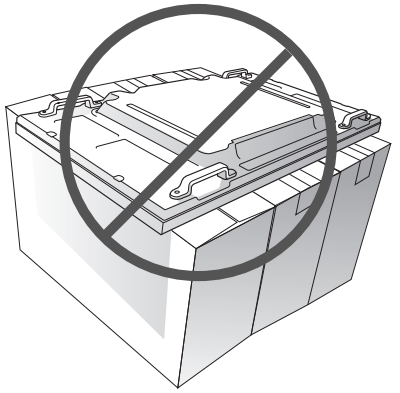

O produkt se neopírejte.

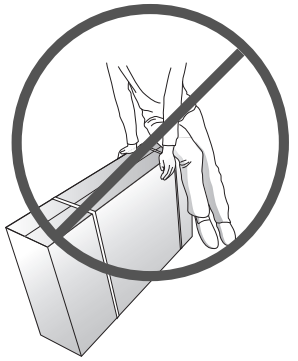

Bezpečnostní opatření při manipulaci

Monitor by měly společně přenášet 2 osoby. Při přenosu vybaleného monitoru jednou rukou uchopte držadlo a druhou monitor zajistěte zespodu.

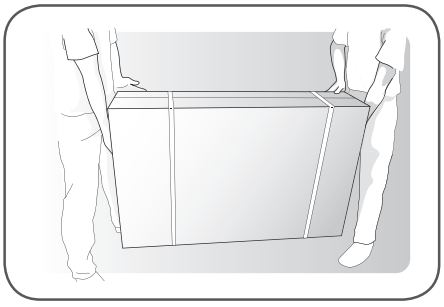

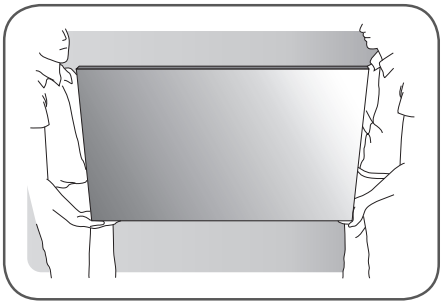

Bezpečnostní opatření

1 Před instalací odstraňte L-lišty z každého rohu monitoru. Při přenášení monitoru, L-lišty znovu připevněte.

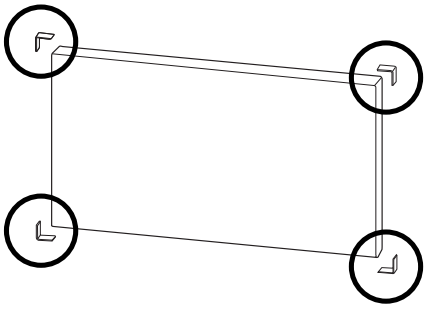

2 Dejte pozor, aby nedošlo k pádu monitorů na zem nebo k jejich srážce. Nainstalujte v prostoru s dostatečným prouděním vzduchu.

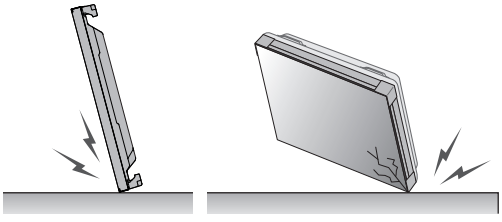

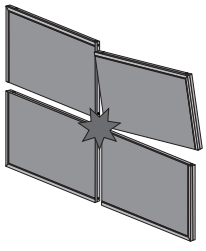

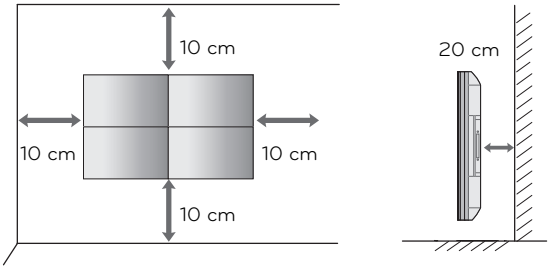

Vady řádku a jejich příčiny

K vadám řádku může dojít v důsledku nárazu do hrany monitoru.

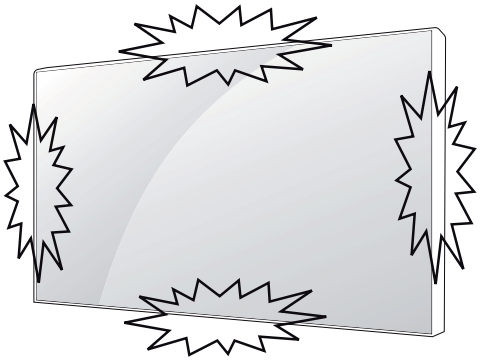

VADA MODULU LOG (LINE ON GLASS)

1 Náraz do modulu v levém horním rohu ➞ poškození modulu LOG vlevo nahoře ➞ vada vodorovného řádku.

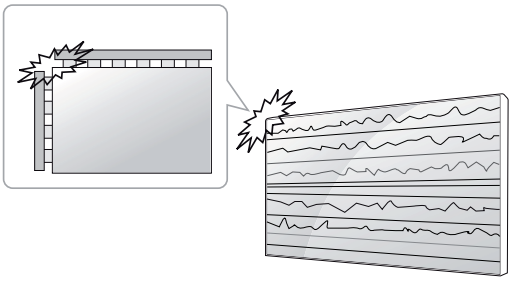

VADA MODULU COF (CHIP ON FILM)

1 Náraz do modulu na horní straně ➞ poškození horního modulu COF ➞ vada svislého řádku.

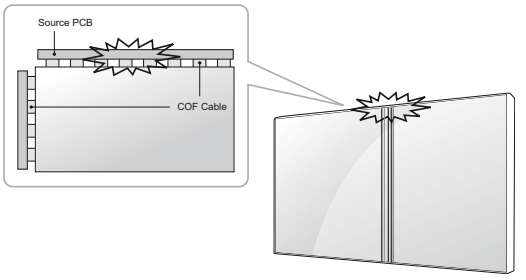

2 Náraz do modulu na levé straně ➞ poškození modulu COF na levé straně ➞ vada vodorovného řádku.

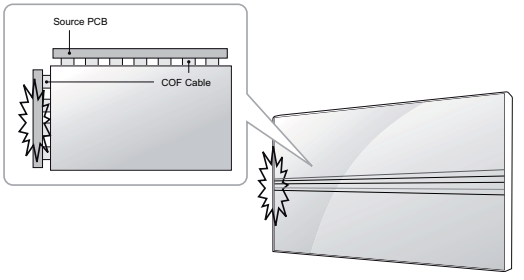

Instalace produktu

- Vyobrazení v tomto návodu se mohou lišit od skutečného výrobku nebo položky.

1 Odstraňte balicí pásku.

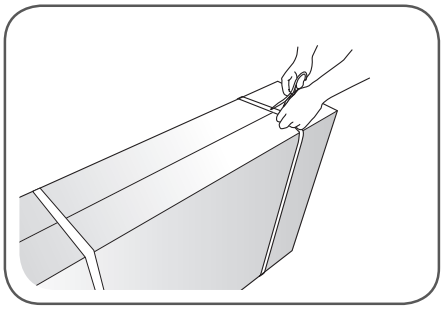

2 Přeřízněte lepicí pásku na balení.

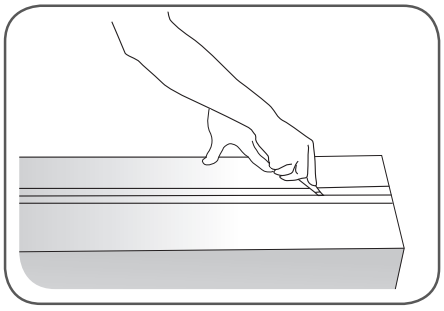

3 Otevřete balení a odstraňte horní část obalu.

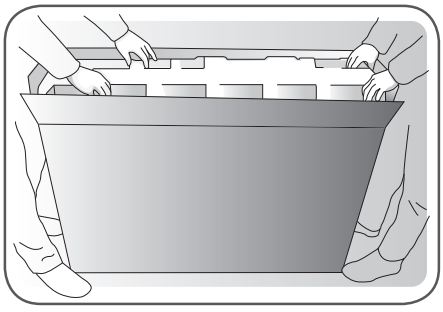

4 Odstraňte vnější část balení.

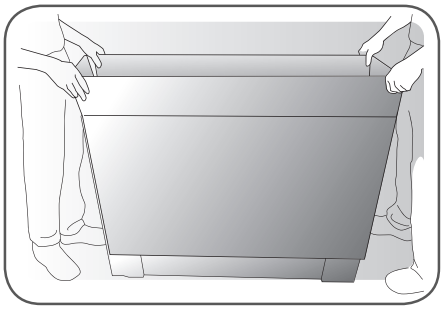

5 Otevřete plastikový obal.

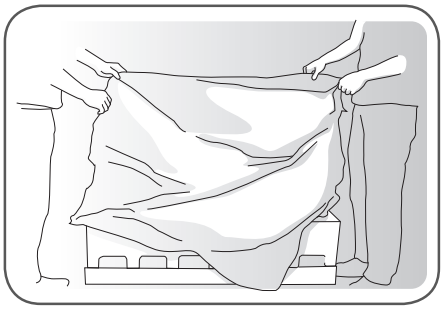

6 Sejměte plastikový obal.

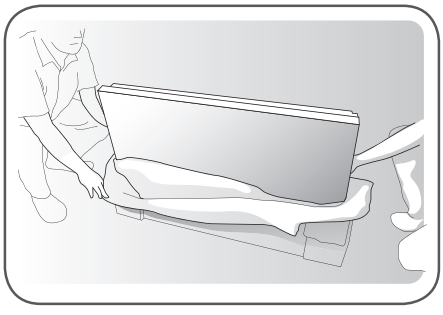

7 Zdvihněte monitor pomocí držadel NA BOKU/ZADNÍ STRANĚ.

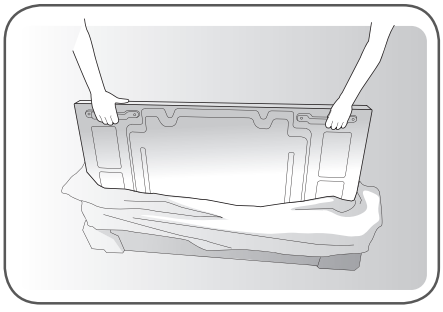

8 Při zdvihnutí monitoru odstraňte spodní část obalu.

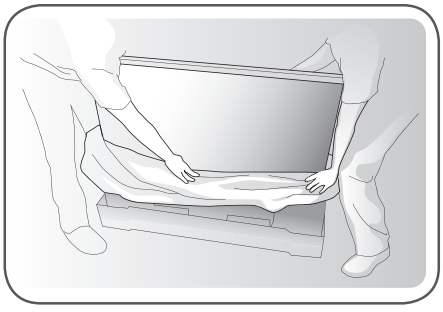

9 Při přenášení monitoru umístěte jednu ruku pod monitor a druhou jej uchopte.

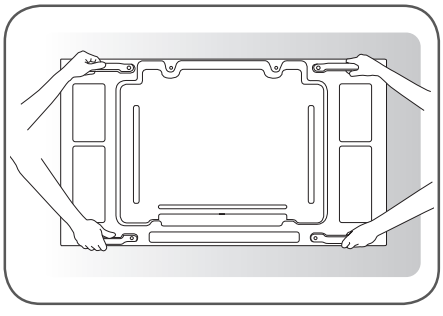

10 Položte monitor zadní stranou dolů na stůl.

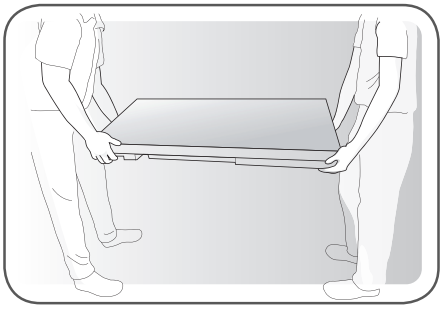

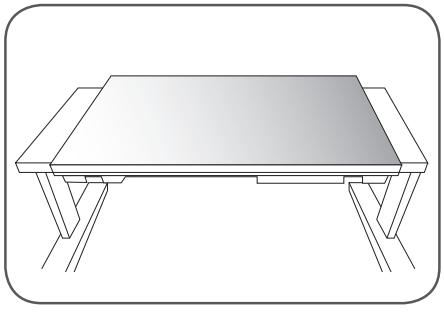

11 Pokud pokládáte monitor obrazovkou dolů, použijte podložku.

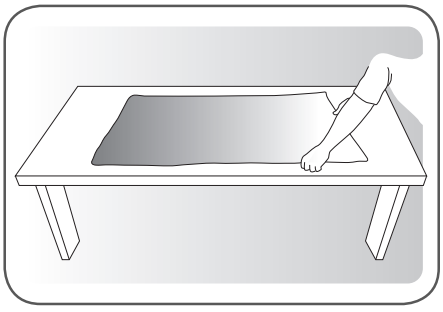

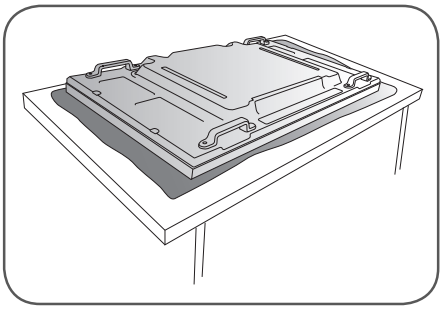

12 Chcete-li používat dálkový ovladač, připojte přijímač IR. Poté připojte napájecí kabel.

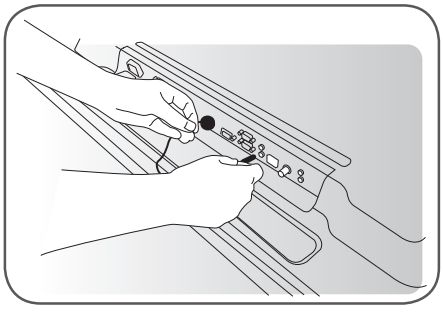

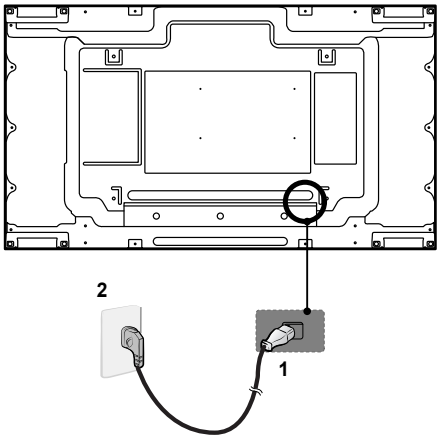

Stěna z monitorů

Jak upevnit monitor

***Příklad stěny 2 x 2**

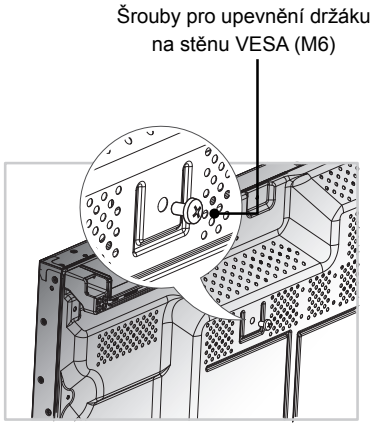

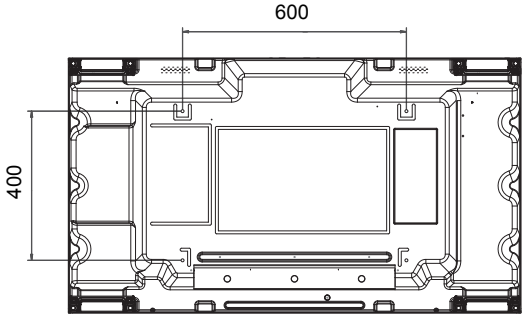

UPOZORNĚNÍ

- Pokud připojíte více monitorů pro vícenásobné zobrazení, nemusí mít obrazovky monitorů stejnou barvu na všech monitorech. Pokud chcete ručně přizpůsobit barvu obrazovky, více informací naleznete v instalační příručce.
- Při instalaci více monitorů na zeď připevněte ke všem monitorům přijímač IR nebo pro připojení použijte kabel RS-232C a přijímač IR připevněte k prvnímu monitoru.

Propojení monitorů

1 Připojte ostatní monitory pomocí šroubů pro upevnění držáku na stěnu VESA stejným způsobem, jaký je popsaný výše.

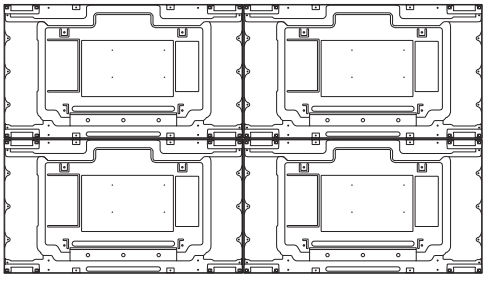

Monitor 4 spojený s ostatními monitory
(stěna 2 x 2)

2 Po připojení monitorů použijte průvodce pro montáž na stěnu, abyste nastavili mezeru mezi monitory.

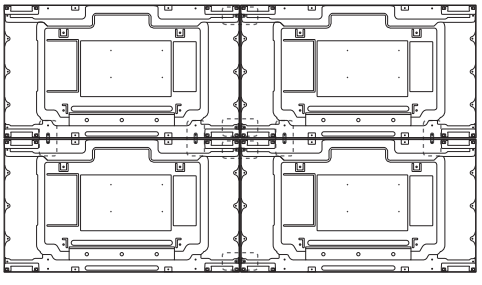

3 Nyní je montáž stěny 2 x 2 dokončena.
Monitory můžete spojovat i v jiných kombinacích, například 3 x 3.

POZNÁMKA

- Váha jednotlivých monitorů by měla být nesena deskou pro montáž na stěnu nebo stěnou za použití montážní desky VESA (600 × 400).
- Váha jednotlivých monitorů by měla být nesena deskou pro montáž na stěnu za použití montážní desky VESA. (Každý monitor musí být pevně připevněn k desce pro montáž na stěnu nebo ke stěně.)
- Monitory lze rovněž připevnit bez použití průvodce pro montáž na stěnu; nedojde k ovlivnění výkonu zařízení.
- Uvolněním šroubů na monitoru nainstalujete lišty pro montáž na stěnu. (Šrouby a ostatní součásti, včetně lišt pro montáž na stěnu, jsou součástí balení.)

DÁLKOVÝ OVLADAČ

Popisy v tomto návodu se týkají tlačítek dálkového ovladače. Prostudujte si pozorně tento návod, abyste monitor správně používali.

Pokud chcete provést výměnu baterií, otevřete kryt baterie, vložte baterie (1,5 V typu AAA) tak, aby koncovky ⊕ a ⊖ odpovídaly štítku umístěnému uvnitř prostoru pro baterie, poté kryt baterií zavřete.
Při vyjímání baterií proveďte stejný postup v opačném pořadí.

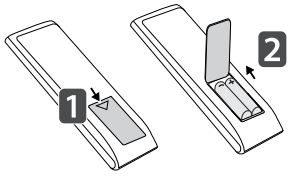

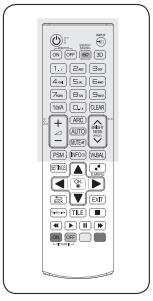

UPOZORNĚNÍ

- Nepoužívejte současně staré a nové baterie, jinak se dálkový ovladač může poškodit.
- Dálkový ovladač musíte namířit na čidlo dálkového ovládání na monitoru.

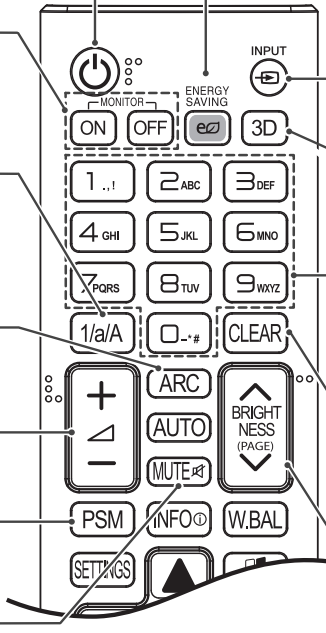

⏻ (NAPÁJENÍ)
Zapnutí nebo vypnutí monitoru.

MONITOR ON
Zapněte monitor.

MONITOR OFF
Vypněte monitor.

Tlačítko1/a/A
Přepíná mezi tlačítky s čísly a abecedou.

ARC
Vybere režim poměru stran.

Tlačítko pro zvýšení/ snížení hlasitosti
Toto tlačítko je nefunkční.

PSM
Vybere režim Picture Status (Stav obrázku).

MUTE
Vypnutí všech zvuků.

ENERGY SAVING (eco)
Nastavení jasu obrazovky tak, aby se snížila spotřeba energie.

INPUT
Výběr vstupního režimu.

3D
Toto tlačítko je nefunkční.

Tlačítka s čísly a abecedou
V závislosti na nastavení zadává číselné znaky nebo znaky abecedy.

CLEAR
Odstraní zadaný číselný znak nebo znak abecedy.

Tlačítko JAS
Úprava jasu stisknutím tlačítek nahoru a dolů na dálkovém ovladači.
V režimu USB má menu OSD funkci Page (Strana) pro pohyb k dalšímu seznamu souborů.

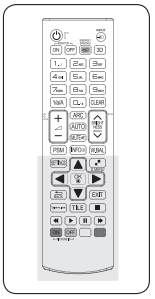

INFO ⓘ
Zobrazuje informace o vstupu.

SETTINGS
Přechod do hlavního menu nebo uložení zadání a ukončení menu.

OK
Výběr menu nebo možnosti a potvrzení zadání.

BACK
Umožňuje uživateli návrat o jeden krok v interaktivní aplikaci.

SIMPLINK
Toto tlačítko umožňuje pohodlné ovládání a správu různých multimediálních zařízení pomocí dálkového ovladače monitoru. (V závislosti na modelu nemusí být podporována.)

ID ON/OFF
Pokud se počet ID obrázku rovná identif. číslu, můžete v případě připojení více monitorů ovládat libovolný monitor.

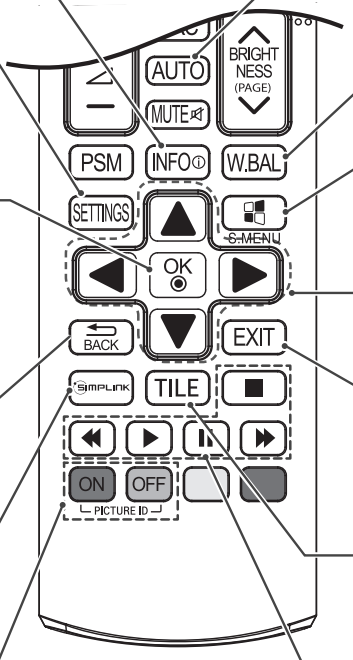

AUTO
Automatické přizpůsobení polohy obrazu a eliminace nestability obrazu (pouze vstup RGB).

W.BAL
Přejde do menu Vyvážení bílé.

S.MENU
(Tlačítko menu SuperSign)
Toto tlačítko je nefunkční.

Navigační tlačítka
Procházení nabídkami nebo možnostmi.

EXIT
Vymaže veškeré obrazovky menu na obrazovce a vrátí se ke sledování monitoru z jakéhokoli menu.

TILE
Vybere režim TILE (DLAŽDICE).

Tlačítka ovládání menu USB
Ovládají přehrávání médií.

POZNÁMKA

Vyberte vstupní signál.

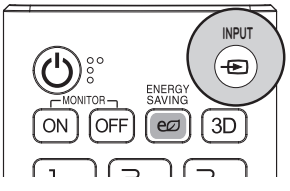

AV → Component → RGB → HDMI → DVI-D → Dispaly Port → USB

VYTVÁŘENÍ SPOJENÍ

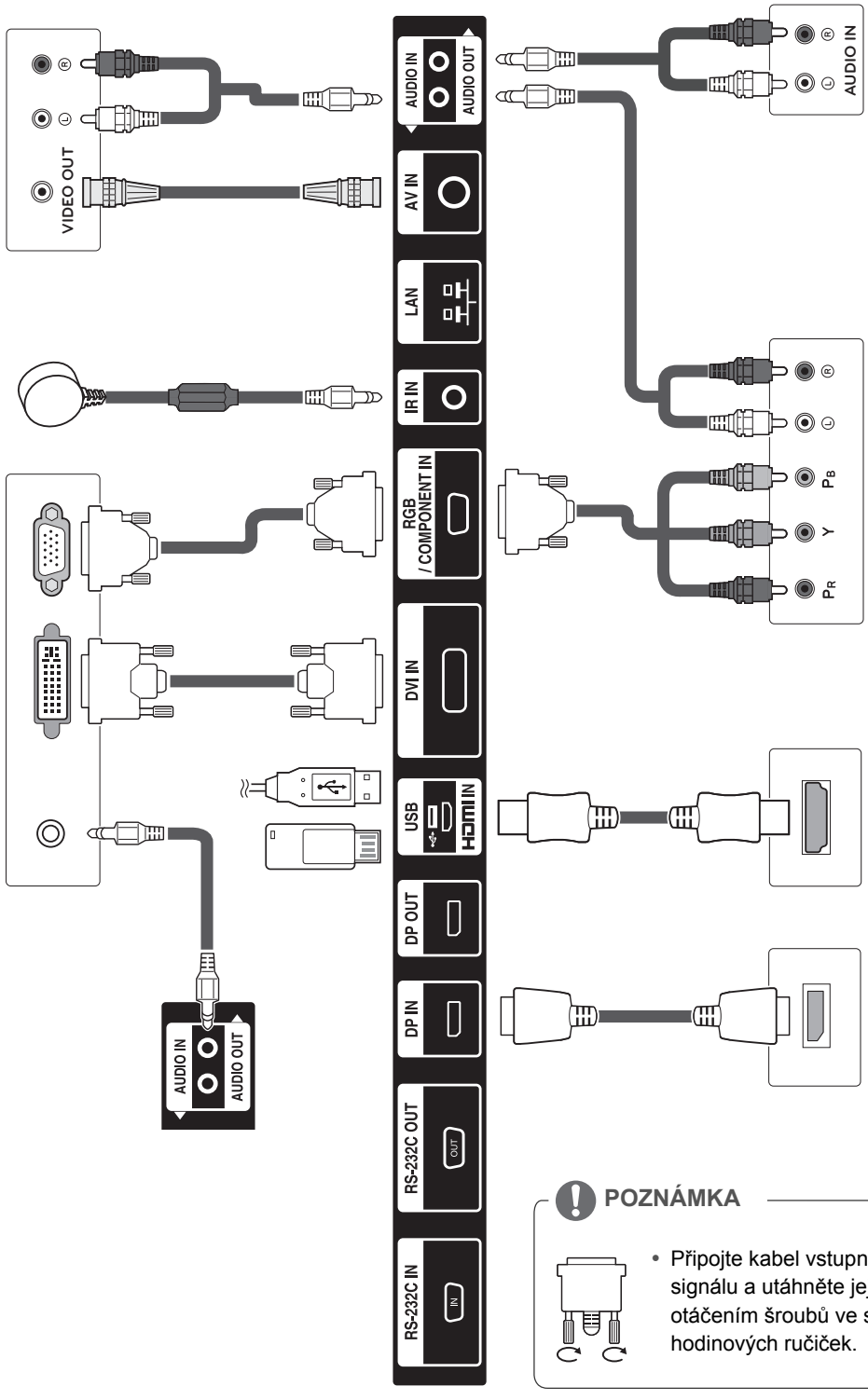

POZNÁMKA

- Připojte kabel vstupního signálu a utáhněte jej otáčením šroubů ve směru hodinových ručiček.

Připojení napájecího kabelu

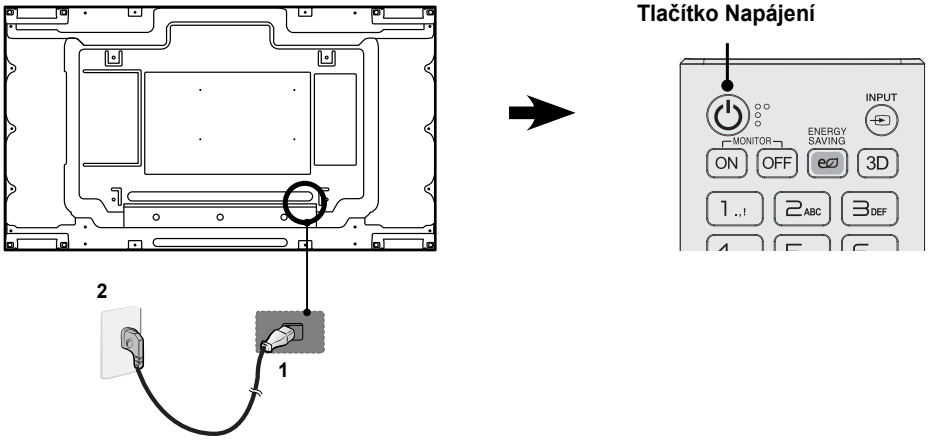

Připojení externích zařízení

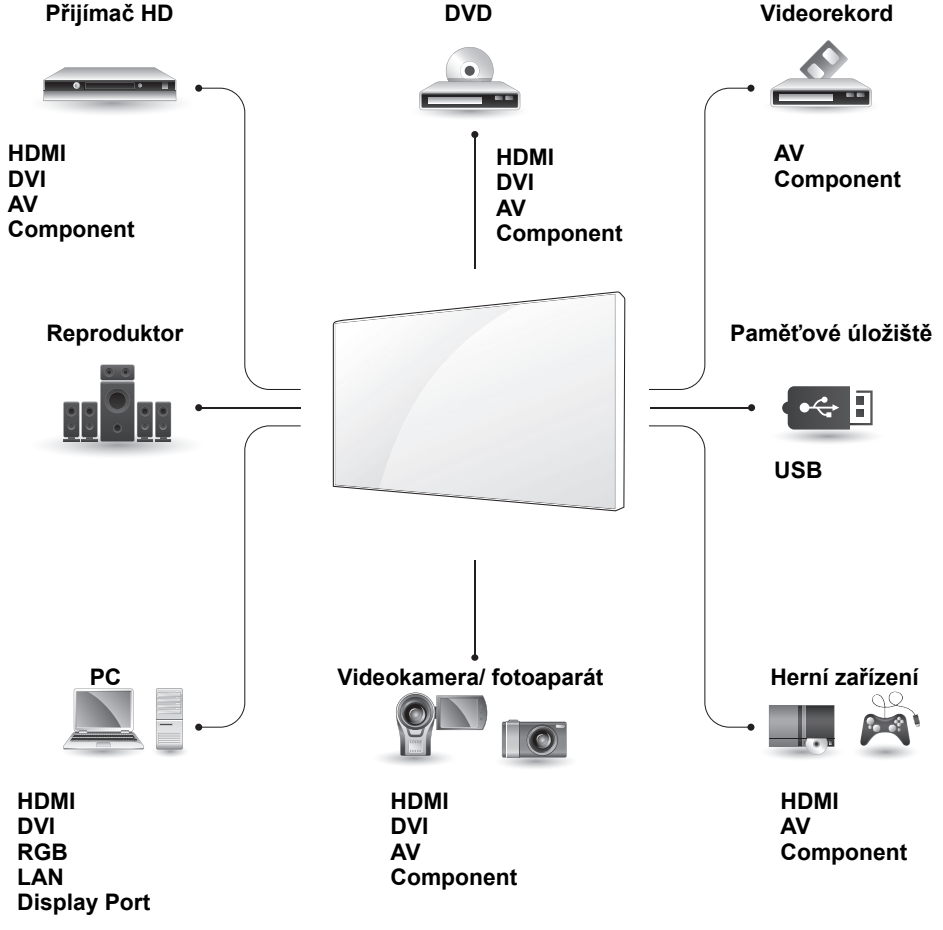

Sériové zapojení monitorů

Kabel DP

Použijte kabel dodaný s produktem nebo použijte certifikovaný kabel DisplayPort verze 1.1a nebo vyšší.

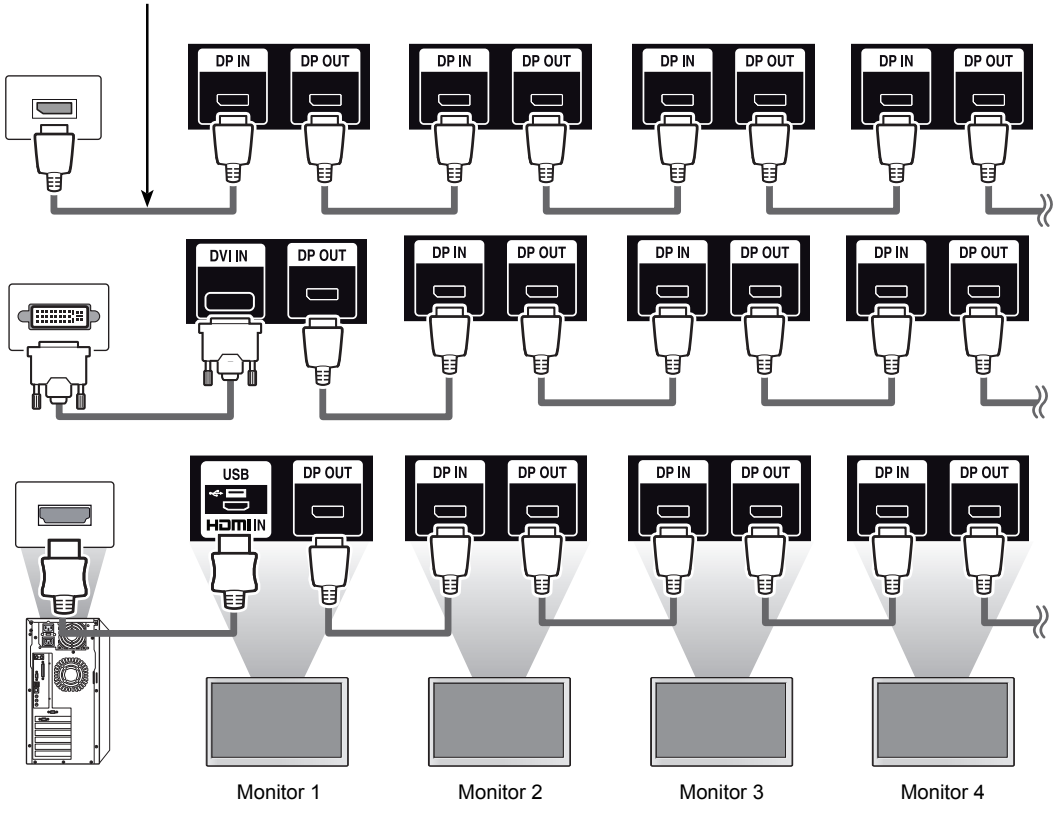

KONFIGURACE VÍCENÁSOBNÉHO ZOBRAZENÍ

Slouží k nastavení funkce

1 Připojení přijímače IR.

Zadní strana produktu.

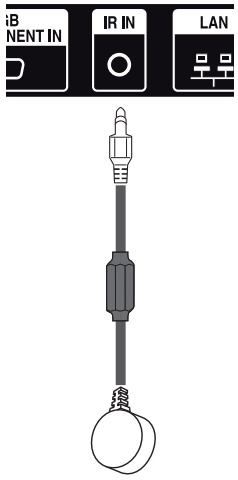

2 Připojení napájecího kabelu

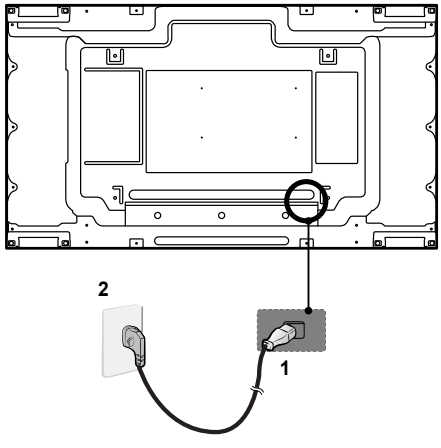

3 Nastavení identifikačního čísla pro každý monitor. (* Modely 55LV75A nepodporují žádné funkce pro ovládání ventilátoru.)



4 Odstranění přijímače u všech monitorů kromě Monitoru 1.

5 Připojení RGB.

Zadní strana produktu.

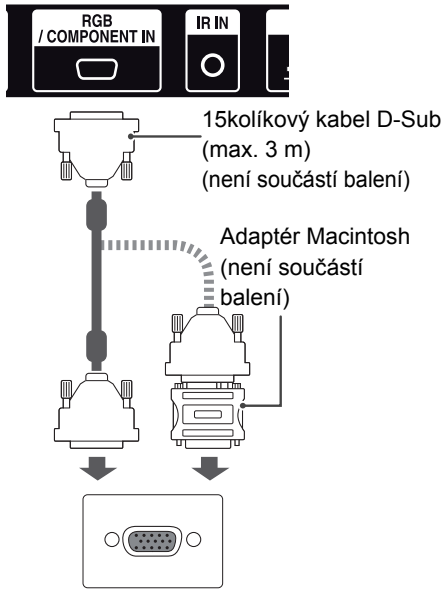

PC/ MAC

6 Monitory sériově připojte pomocí kabelu RS-232C.

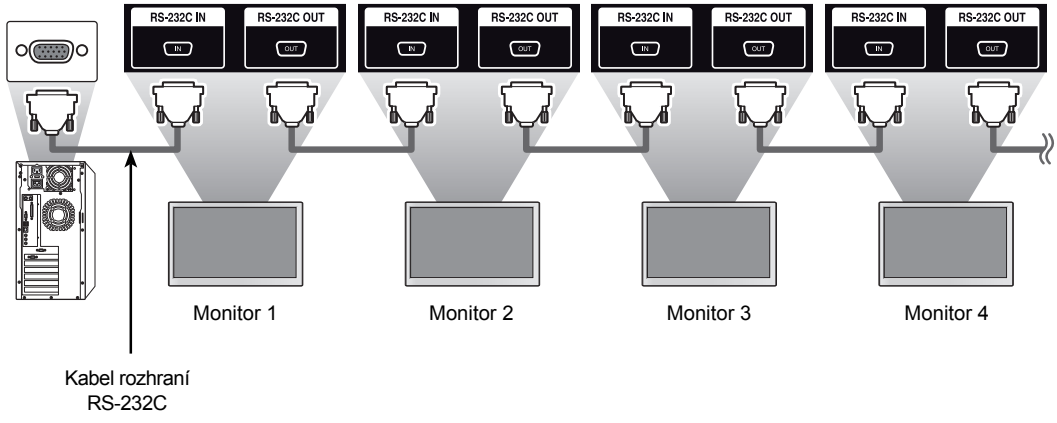

7 Nastavení instalačního menu.

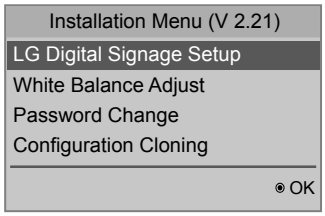

8 Nastavení režimu Tile (Dlaždice). (* Modely 55LV75A nepodporují žádné funkce pro ovládání ventilátoru.)

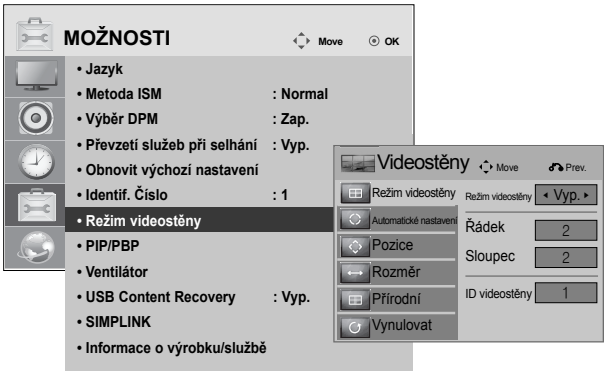

Nastavení režimu Tile (Dlaždice)

V režimu Tile (Dlaždice) můžete zobrazit obraz ve větším měřítku připojením více monitorů.

- **Vypnutý režim Tile (Dlaždice):** Vstupní obraz není zvětšený a na všech připojených monitorech se zobrazí stejný obraz.
- **Zapnutý režim Tile (Dlaždice):** Vstupní obraz je zvětšený na základě hodnoty nastavené v polích H.Set Count (Počet monitorů vodorovně) a V.Set Count (Počet monitorů svisle).
  (* Modely 55LV75A nepodporují žádné funkce pro ovládání ventilátoru.)

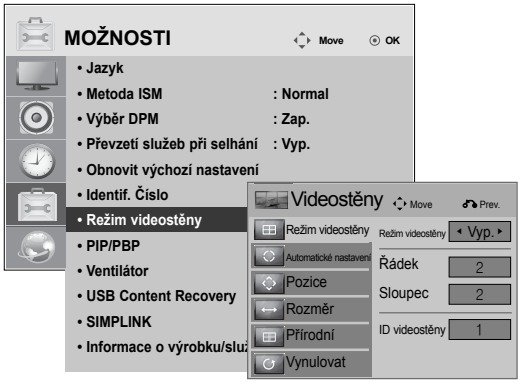

1 × 2

Při použití 2 monitorů



ID dlaždice

2 × 2

Při použití 4 monitorů

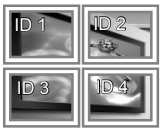

3 × 3

Při použití 9 monitorů

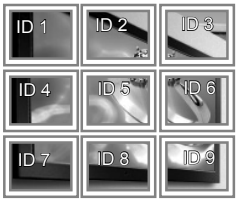

4 × 4

Při použití 16 monitorů

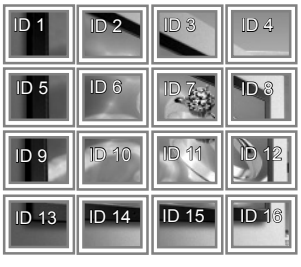

Nastavení ID obrázku

Menu Picture ID (ID obrázku) umožňuje ovládat všechny monitory pomocí přijímače IR připojeného k Monitoru 1.

- Infračervený signál z dálkového ovládání je přenášen prostřednictvím kabelů RS-232C připojených v sériovém režimu.
- Jestliže nastavíte Picture ID (ID obrázku) pomocí dálkového ovládání, můžete ovládat pouze monitor odpovídající Picture ID (ID obrázku).
  ex) Pokud například nastavíte Picture ID (ID obrázku) na hodnotu 2, můžete ovládat pouze monitor s Identifikačním číslem 2. Pokud je možnost Picture ID (ID obrázku) nastavena na hodnotu Vyp., můžete ovládat všechny monitory současně.

Vícenásobné sledování 2X2 (Total Set ID: 4)

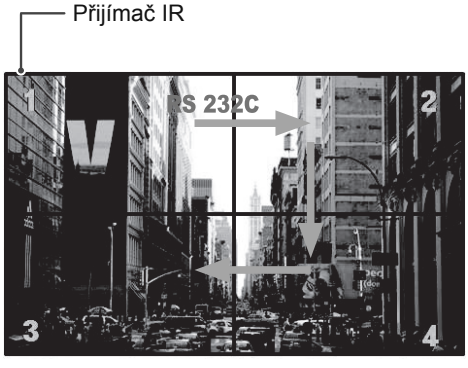

1 V instalačním menu nastavte možnost Total Set ID.

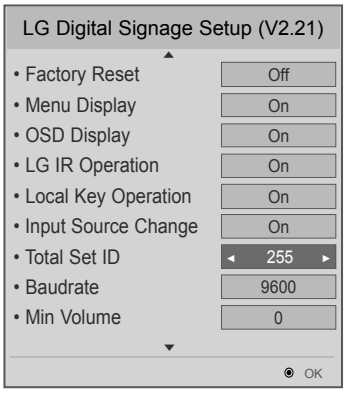

Nastavuje celkový počet výrobků připojitelných v režimu videostěny. Možnost Total Set ID se používá jako maximální Picture ID (ID obrázku).

2 Pokud chcete přiřadit Picture ID (ID obrázku), stiskněte na dálkovém ovladači červené tlačítko ON (ZAPNUTO).

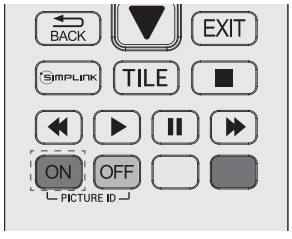

3 Pokud stisknete tlačítka vlevo/vpravo nebo stisknete tlačítko ON (ZAPNUTO) opakovně, Picture ID (ID obrázku) bude procházet možnosti OFF/1 (VYPNUTO/1) a hodnotu nastavenou pod možností Total Set ID.

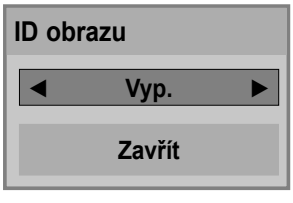

POZNÁMKA

- Například, pokud je Picture ID (ID obrázku) přiřazeno k číslu 2, pravé horní zobrazení (Set ID: 2) je možné ovládat pomocí signálů IR.
- V každém monitoru je možné změnit nastavení pro tato menu: PICTURE, AUDIO, TIME, NETWORK a MY MEDIA.
- Pokud pro Picture IDs stisknete zelené tlačítko OFF, budou Picture IDs pro všechny monitory vypnuty. Pokud poté stisknete jakékoliv tlačítko na dálkovém ovladači, začnou monitory znovu fungovat.
- Pokud použijete menu MOJE MÉDIA BUDE ID obrázku zakázáno.
- Pokud je Picture ID nastaveno na hodnotu Vyp., podržením tlačítek na dálkovém ovladači provedete pouze jednu akci.


LG
Life's Good

LG
Life's Good

ESPAÑOL

Easy Setup Guide (Guía Rápida)

Señalización digital de LG

(MONITOR SIGNAGE)

Lea este manual atentamente antes de utilizar el monitor y consérvelo para consultarlo cuando lo necesite.

55LV75A
55LV77A

www.lg.com

MONTAJE Y PREPARACIÓN

Desembalaje

Compruebe si se incluyen los siguientes elementos con el producto. Si falta algún accesorio, póngase en contacto con el distribuidor local donde haya comprado el producto. Las ilustraciones que aparecen en este manual pueden ser diferentes con respecto al producto y los accesorios reales.



CD (manual de usuario) / tarjeta

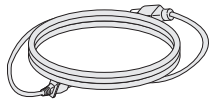

Cable de alimentación

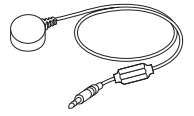

Receptor IR

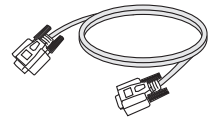

Cable RS-232C

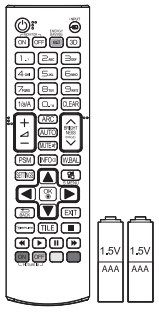

Mando a distancia y pilas

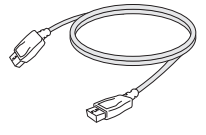

Cable DP

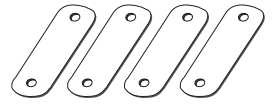

Guía de inclinación (4 unidades)

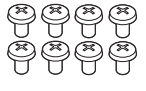

Tornillos M4 x L6 (8 unidades)



Tornillos M6 x L10 (4 unidades)

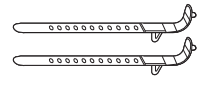

Soporte del sujetacables (2 unidades) (Para organizar los cables)

PRECAUCIÓN

- No utilice elementos falsificados para garantizar la seguridad y la vida útil del producto.
- Ningún daño o lesión física causados por el uso de elementos falsificados está cubierto por la garantía.

NOTA

- Los accesorios proporcionados con el producto pueden variar en función del modelo.
- Las especificaciones del producto o el contenido de este manual pueden modificarse sin previo aviso debido a la actualización de las funciones del producto.
- Software y manual de SuperSign
  - Descarga desde el sitio Web de LG Electronics.
  - Visite el sitio Web de LG Electronics (*http://www.lgecommercial.com/supersign*) y descargue la última versión del software para su modelo.

Dimensiones (ancho x alto x profundidad) / Peso

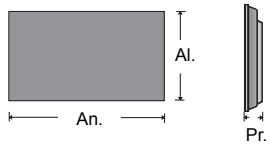

1213,4 mm x 684,2 mm x 88,5 mm / 23 kg

Para consultar el manual de usuario,

introduzca el CD-ROM en el PC.

El CD-ROM se abrirá automáticamente (solo para Windows).
Si no se ejecuta de forma automática, siga la secuencia que se indica a continuación.
Mi PC ➞ Digital_LG(CD-ROM) ➞ Abrir Index.htm
Mi PC ➞ Digital_LG(CD-ROM) ➞ Manual ➞ Abrir manual de usuario

Precaución durante el movimiento

- Las ilustraciones que aparecen en este manual pueden ser diferentes de los elementos y el producto reales.

Tenga en cuenta las advertencias impresas en la caja.


No aprisionar.


No dejar caer cuando se fije.


Se necesitan 2 personas para el transporte.


Cargar con cuidado.


No dejar caer cuando se apile.


Se necesitan 4 personas para el transporte.


No transportar en horizontal.


No dejar caer cuando se transporte.


Hacia arriba/ Frágil/ Mantener lejos de la lluvia/ Límite de apilado: 4

No gire la caja del equipo de forma lateral y hacia abajo.

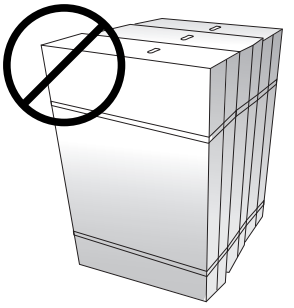

No se recueste ni apoye sobre la caja del equipo.

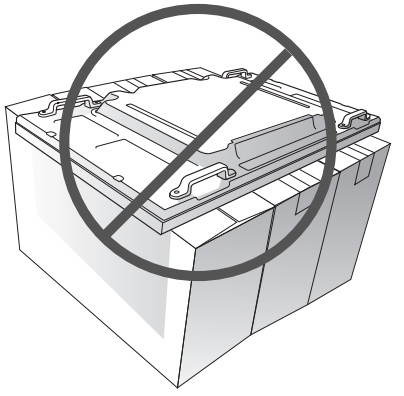

No se recueste ni apoye sobre la caja del equipo.

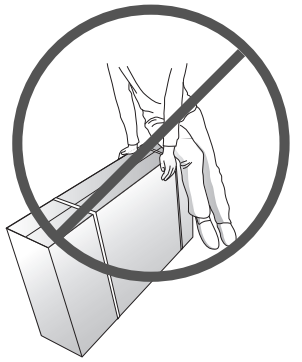

Precaución durante la manipulación

Para mover el equipo se necesitan dos personas. Cuando mueva el equipo, utilice una mano para agarrar el tirador y situé la otra como apoyo debajo del equipo.

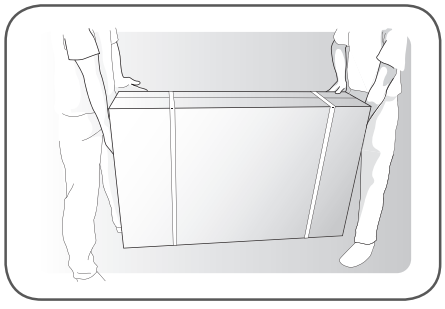

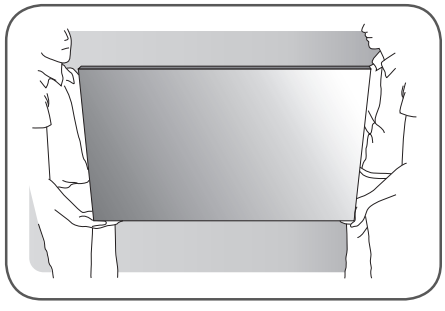

Precaución

1 Retire los soportes en L de las esquinas del equipo antes de la instalación. Cuando mueva el equipo, vuelva a montar los soportes en L.

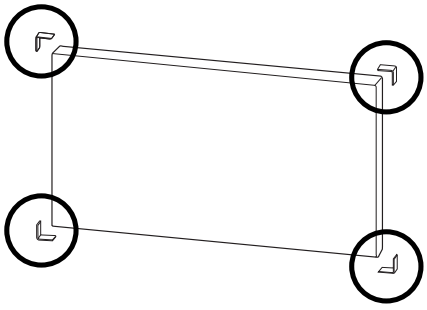

2 Evite que el equipo choque contra el suelo o con otro equipo. Instálelo dejando el flujo de aire suficiente.

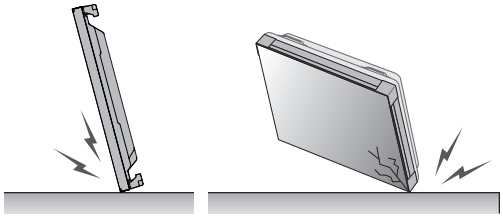

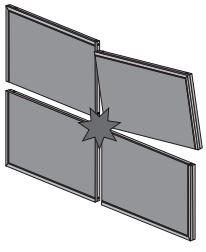

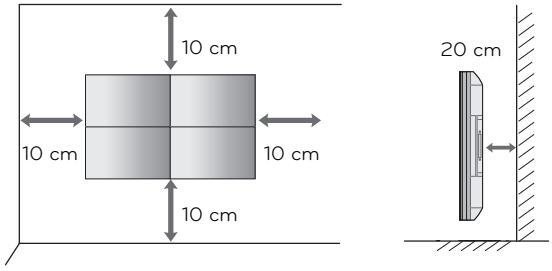

ESPAÑOL

Causas y manifestaciones de cables dañados

Si golpea el borde del equipo, los cables pueden verse dañados.

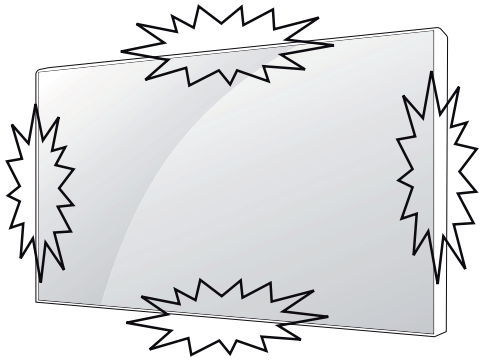

CABLE SOBRE EL CRISTAL DAÑADO

1 Golpe en el parte superior/izquierda del módulo ➞ Raja en el cable sobre el cristal en la parte superior/izquierda ➞ Cable horizontal dañado.

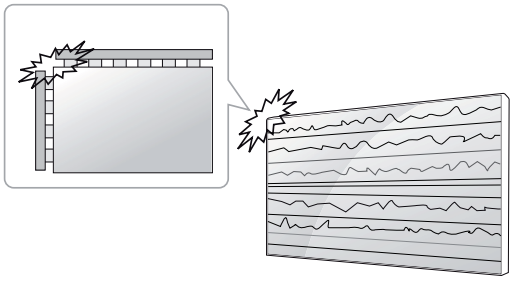

DEFECTO DE DESPORTILLADURA SOBRE PELÍCULA

1 Golpe en el lado superior del módulo ➞ Grieta con desportilladura sobre película en la parte superior ➞ Cable vertical dañado.

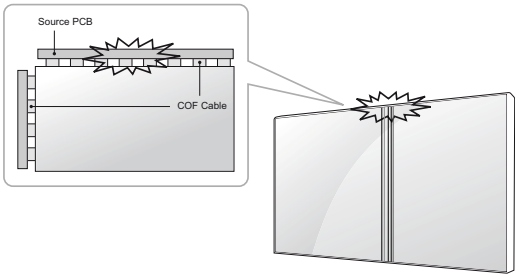

2 Golpe en el lado izquierdo del módulo ➞ Grieta con desportilladura sobre película en la parte izquierda ➞ Cable horizontal dañado.

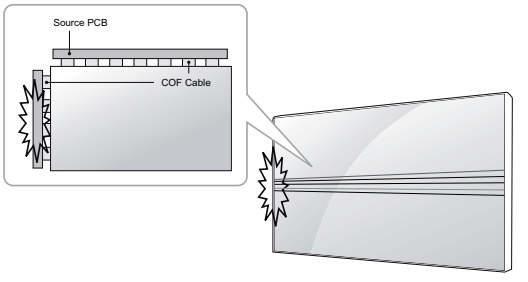

Instalación del producto

- Las ilustraciones que aparecen en este manual pueden ser diferentes de los elementos y el producto reales.

1 Corte la correa para empaquetar de la caja.

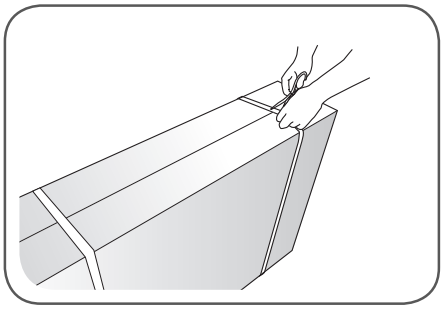

2 Corte la cinta de la caja.

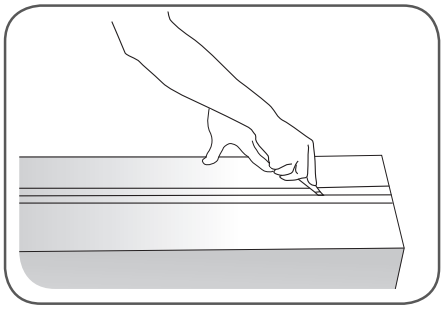

3 Abra la caja y saque el embalaje superior.

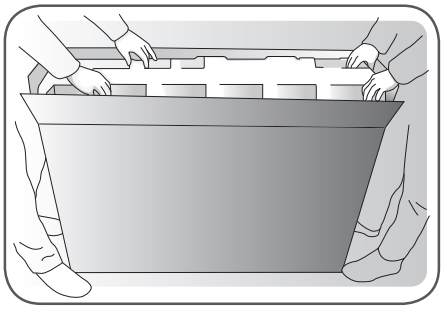

4 Quite la caja superior.

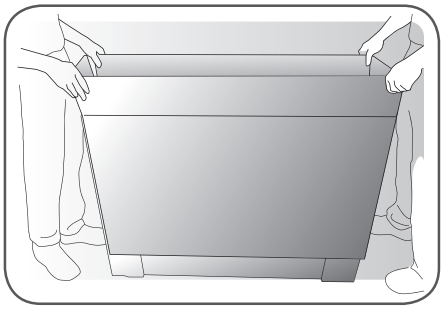

5 Abra la bolsa de polietileno.

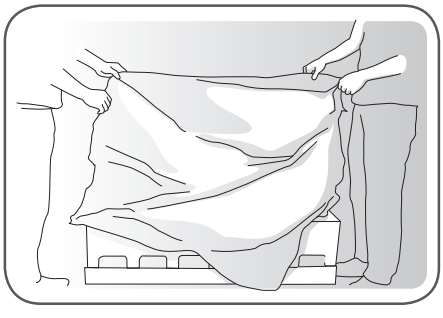

6 Extraiga la bolsa de polietileno.

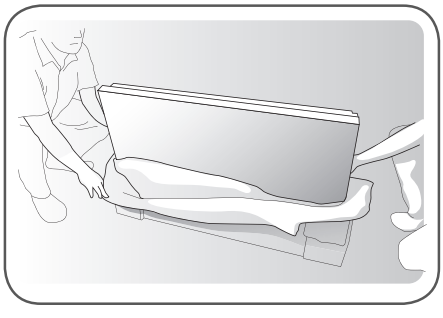

7 Levante el equipo utilizando el tirador LATERA/ POSTERIOR.

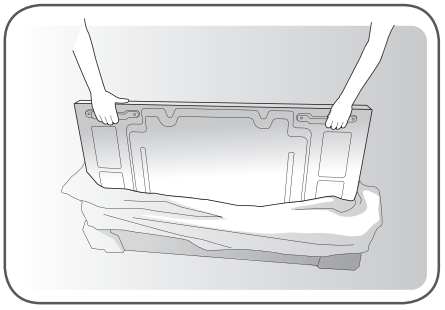

8 Quite el embalaje inferior cuando levante el equipo.

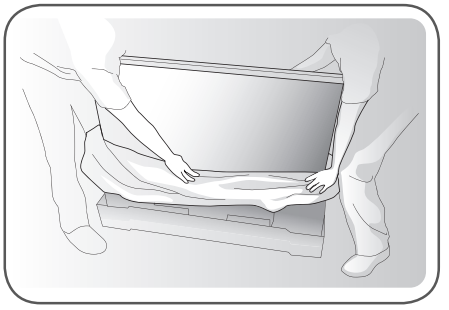

9 Mueva el equipo con una mano debajo del mismo y otra agarrándolo.

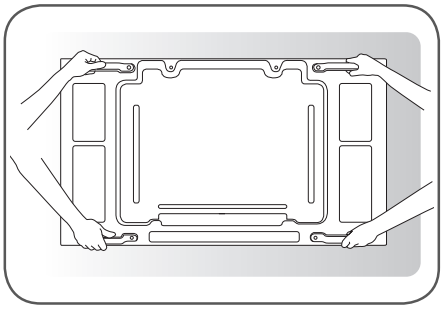

10 Apoye la parte posterior del equipo sobre la mesa.

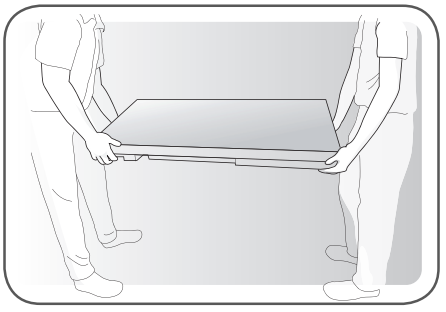

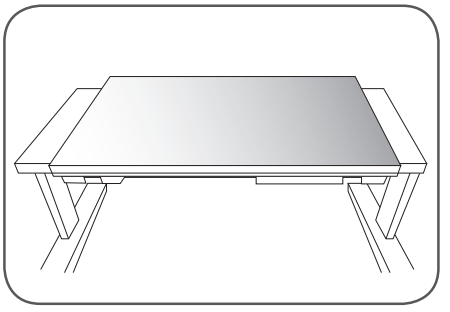

11 Utilice una superficie acolchada o una amortiguación cuando coloque el equipo bocabajo.

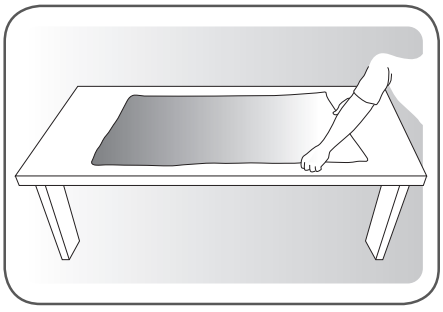

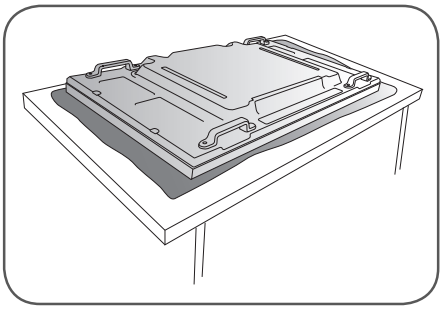

12 Conecte el receptor de infrarrojos para utilizar el mando a distancia. A continuación, conecte el cable de alimentación.

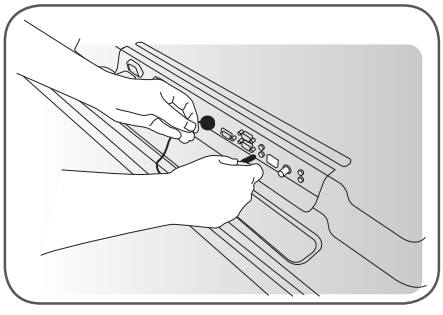

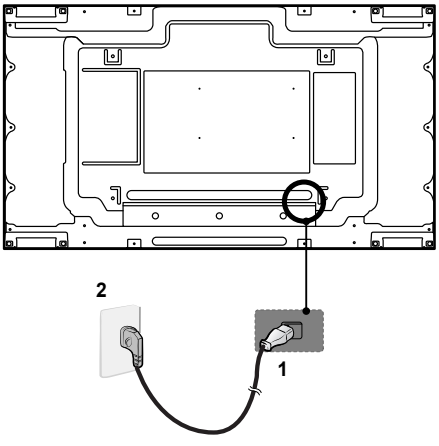

Instalación de pantallas en mosaico

Montaje del equipo

***Ejemplo de mosaico de 2 x 2**

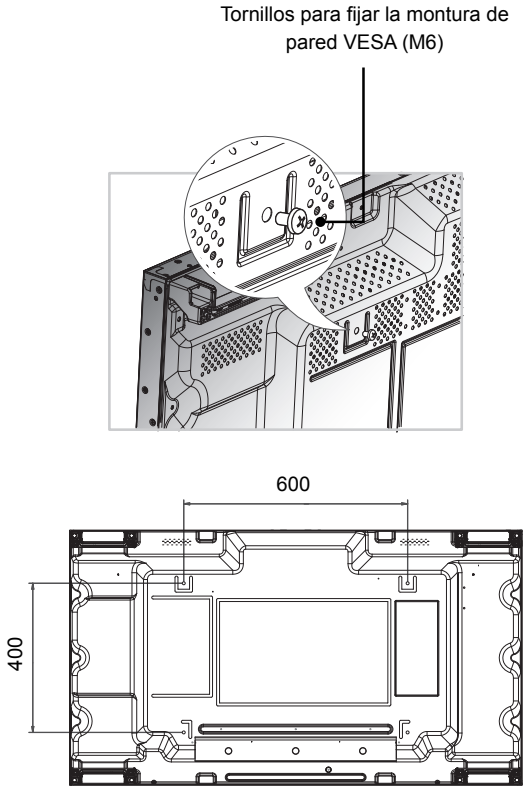

PRECAUCIÓN

- Cuando conecte el monitor para multivisión, es posible que el color de la pantalla no sea el mismo por todo el monitor. Si desea ajustar el color de la pantalla manualmente, consulte el manual de instalación.
- Cuando instale varios monitores en una pared, coloque el receptor de IR en todos los equipos o bien utilice un cable RS-232C para conectarlos y, a continuación, coloque el receptor de IR en el primer equipo.

Mosaico de pantallas

1 Para unir varios equipos con tornillos para fijar la montura de pared VESA, siga el procedimiento anterior.

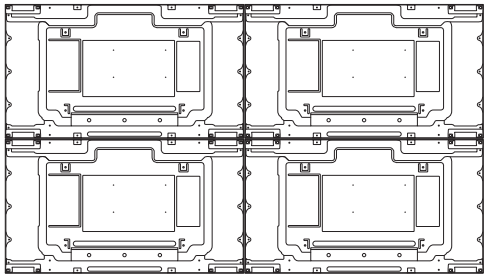

Equipo 4 unido al resto de equipos (mosaico de 2 x 2)

2 Cuando los equipos estén unidos, ajuste el hueco entre éstos con la placa.

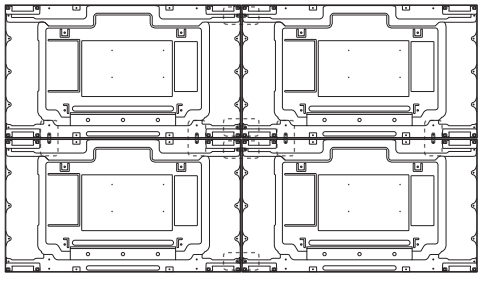

3 Ya puede disfrutar del mosaico de 2 x 2.Puede realizar diferentes mosaicos, como por ejemplo de 3 x 3.

NOTA

- La placa de montaje en pared o la pared debe soportar la carga aplicada por cada equipo con una montura de pared VESA (600 x 400).
- La placa de montaje en pared con montura de pared VESA soportará el peso que se aplique a los equipos. (Cada equipo debe quedar montado con firmeza en la placa de montaje en pared o la pared).
- Puede montar el equipo sin utilizar la guía, ésta no influye en el rendimiento del dispositivo.
- Afloje los tornillos del equipo para instalar las placas. (Los tornillos se incluyen con el resto de componentes, incluidas las placas, en la caja.)

MANDO A DISTANCIA

Las descripciones que aparecen en este manual se basan en los botones del mando a distancia. Lea este manual atentamente y utilice el monitor correctamente.

Para cambiar las pilas, abra la tapa del compartimento, sustitúyalas (AAA de 1,5 V) haciendo coincidir los polos ⊕ y ⊖ de acuerdo con la etiqueta del interior del compartimento, y vuelva a colocar la tapa.
Para quitar las pilas, realice el proceso de instalación en orden inverso.

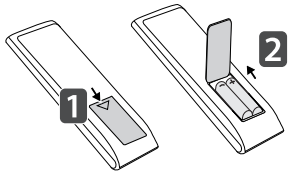

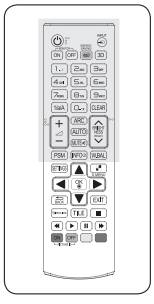

PRECAUCIÓN

- No mezcle pilas antiguas y nuevas, ya que esto podría dañar el mando a distancia.
- Asegúrese de apuntar con el mando a distancia al sensor correspondiente del monitor.

ESPAÑOL

⏻ (ENCENDIDO/APAGADO)
Permite encender y apagar el monitor.

ENCENDIDO DEL MONITOR
Enciende el monitor.

APAGADO DEL MONITOR
Apaga el monitor.

Botón 1/a/A
Permite alternar entre caracteres numéricos y alfabéticos.

ARC
Permite seleccionar el formato.

Subir/bajar el volumen
Este botón no se aplica.

PSM
Permite seleccionar el estado de la imagen.

MUTE
Permite silenciar el sonido completamente.

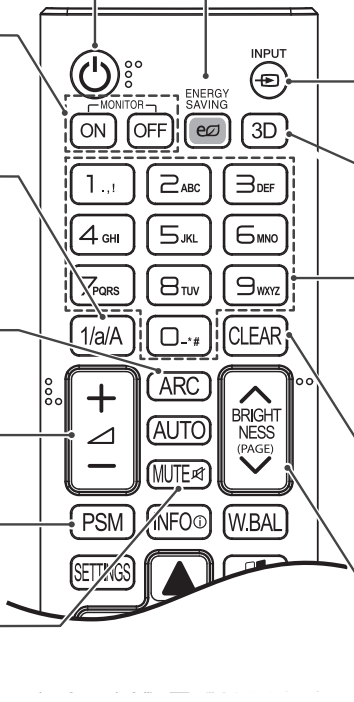

ENERGY SAVING(ⓔ)
Reduce el consumo de energía ajustando brillo de la pantalla al máximo.

INPUT
Permite seleccionar el modo de entrada.

3D
Este botón no se aplica.

Botones numéricos y alfabéticos
Permite introducir caracteres numéricos o alfabéticos en función de la configuración.

CLEAR
Permite eliminar los caracteres numéricos o alfabéticos introducidos.

Botón BRIGHTNESS
Permite ajustar el brillo con los botones arriba y abajo del mando a distancia.
En modo USB, el menú OSD tiene la función de página para moverse al siguiente archivo de la lista.

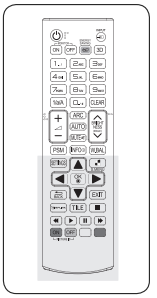

INFO ⓘ
Muestra la información de entrada.

SETTINGS
Permite acceder a los menús principales, guardar la información introducida y salir de los menús.

OK
Permite seleccionar menús u opciones y confirmar las entradas.

BACK
Permite al usuario volver un paso en una aplicación interactiva.

SIMPLINK
Este botón es una función que permite controlar y gestionar distintos dispositivos multimedia cómodamente usando el mando a distancia del monitor. (La compatibilidad depende del modelo.)

ID ON/OFF
Cuando el número de Picture ID (ID de imagen) es igual a Set ID podrá controlar el monitor que desee en multivisión.

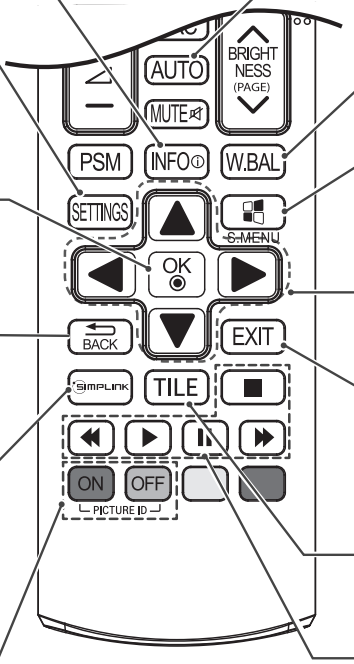

AUTO
Ajusta automáticamente la posición de la imagen y minimiza su inestabilidad (solo entrada RGB).

W.BAL
Accede al menú de balance de blancos.

S.MENU
(Botón de menú SuperSign)
Este botón no se aplica.

Botones de navegación
Permiten desplazarse por los menús y las opciones.

EXIT
Permite borrar toda la información en pantalla y volver a la visualización del monitor desde cualquier menú.

TILE
Selecciona el Modo Videowall.

Botones de control de menú USB
Permite controlar la reproducción de medios.

NOTA

Seleccione una señal de entrada.

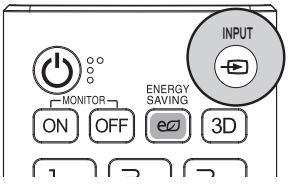

AV → Component → RGB → HDMI → DVI-D → Dispaly Port → USB

CONEXIONES

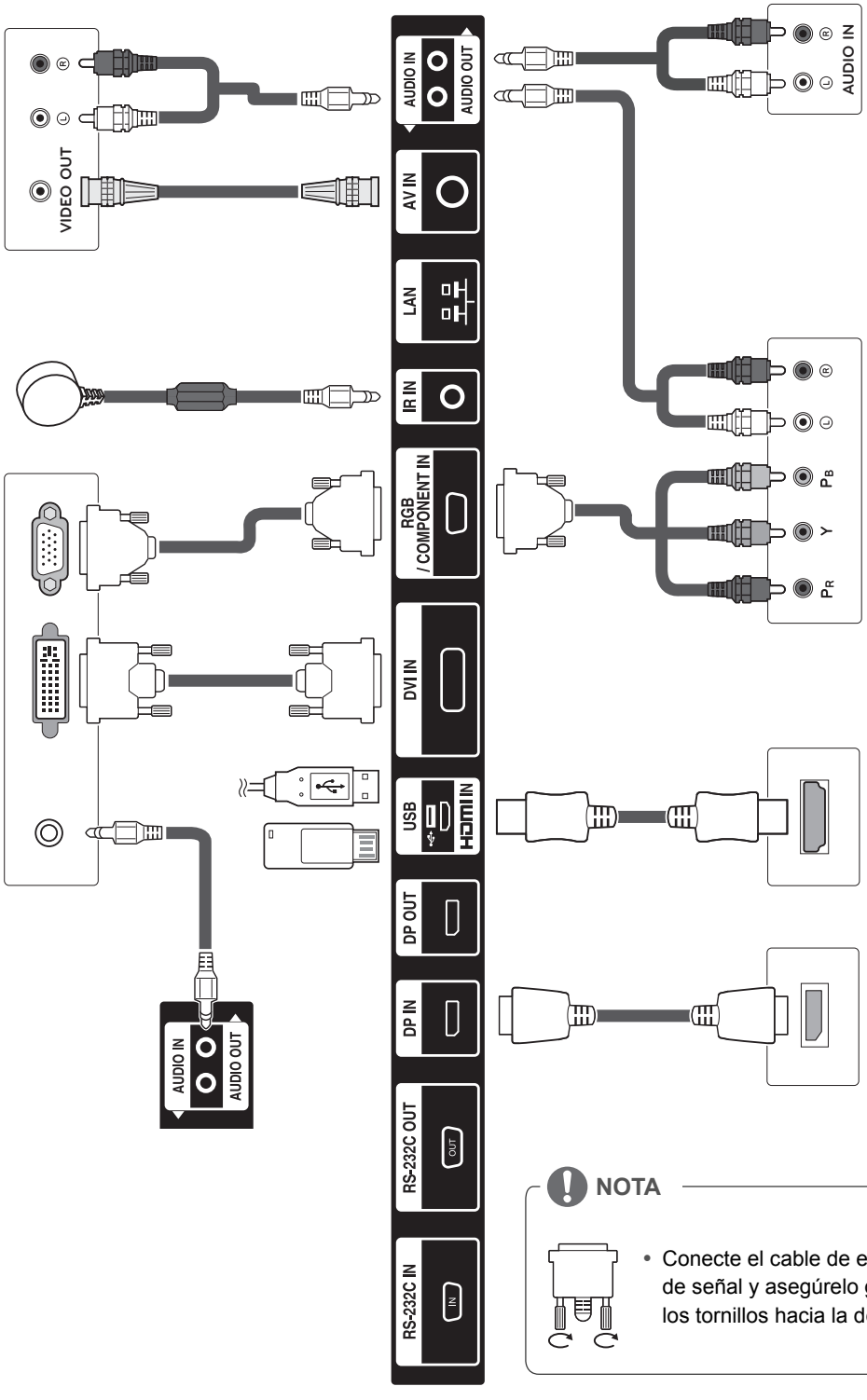

NOTA

- Conecte el cable de entrada de señal y asegúrelo girando los tornillos hacia la derecha.

ESPAÑOL

Conexión del código de potencia

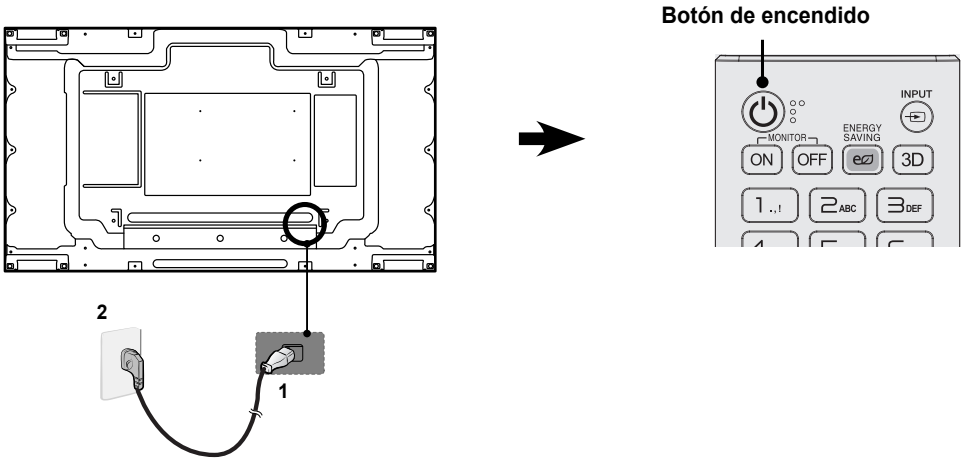

Conectar el dispositivo externo

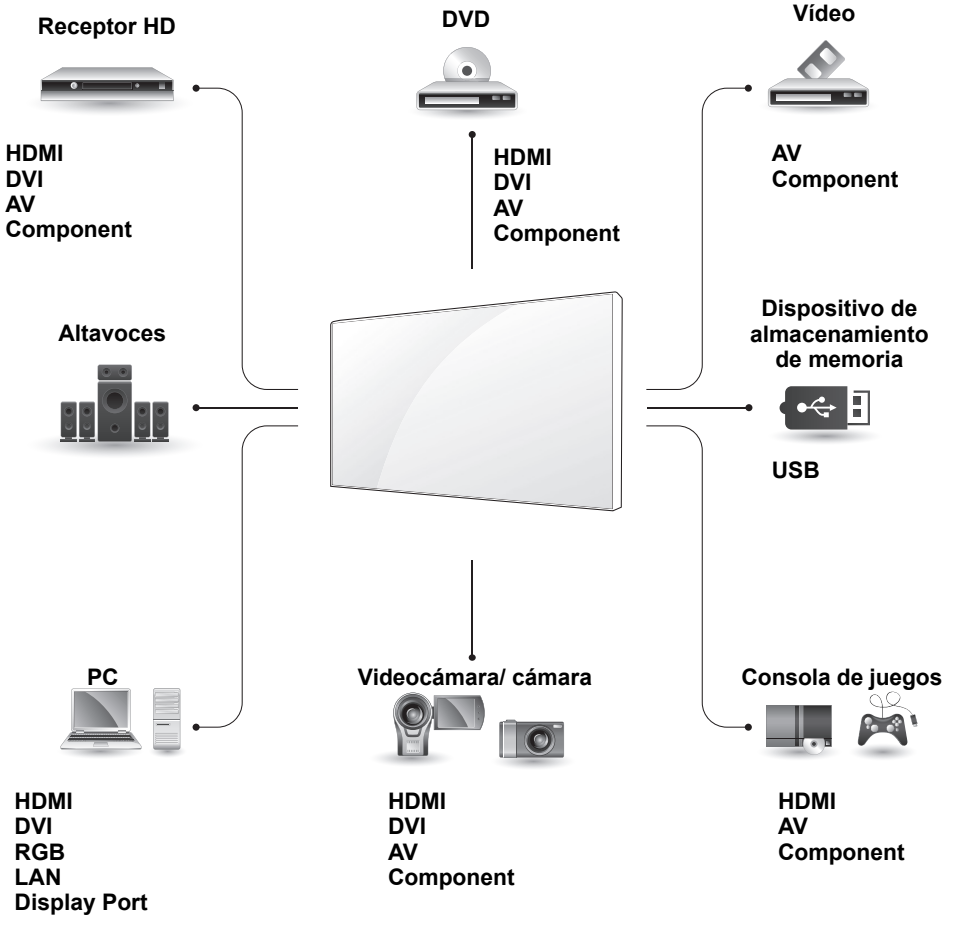

Monitores en "Cadena Margarita"

Cable DP
Use el cable que se incluye con el producto o un cable DisplayPort certificado versión 1.1a o superior.

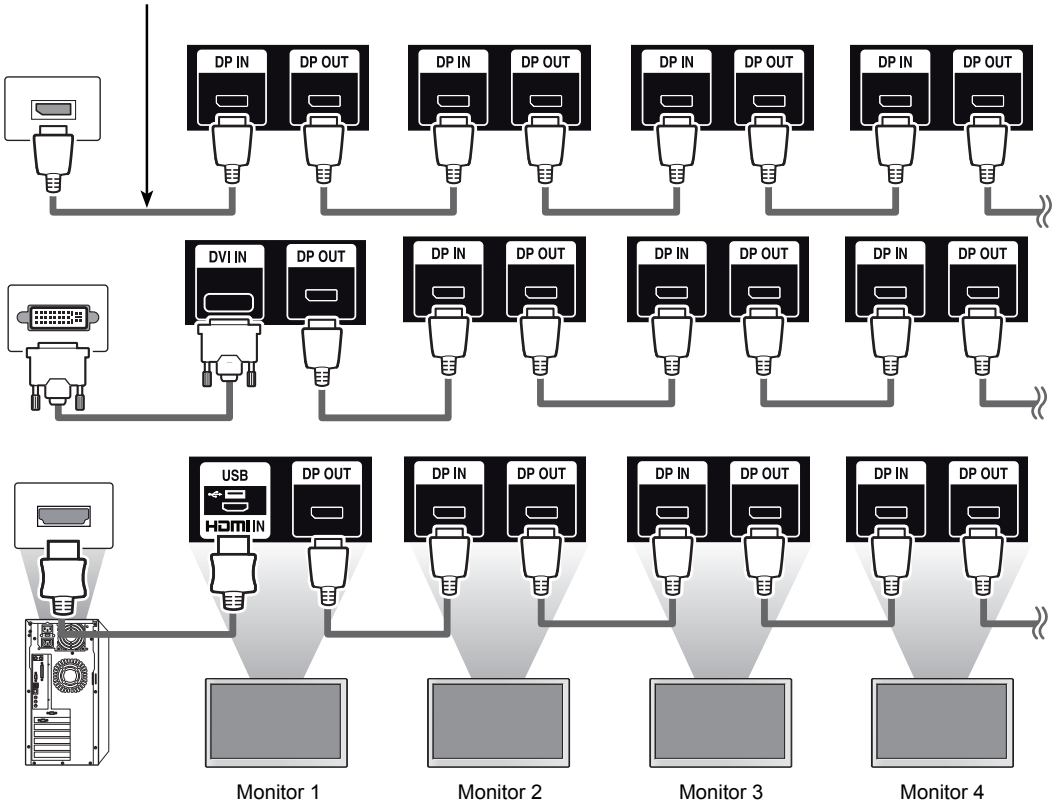

CONFIGURACIÓN DE MULTIVISIÓN

Ajuste de función

1 Conexión del receptor IR.

Parte posterior del producto.

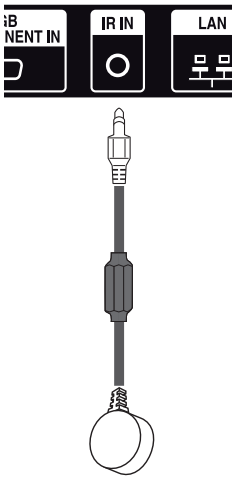

2 Conexión del código de potencia

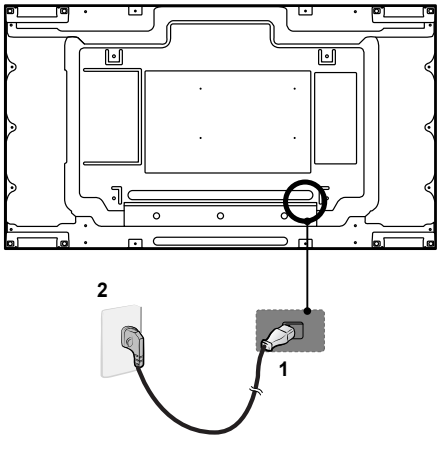

3 Configuración de Set ID para cada equipo. (* Los modelos 55LV75A no son compatibles con las funciones de control del ventilador.)



4 Eliminación del receptor IR para todos los equipos excepto el equipo 1.

5 Conexión RGB.

Parte posterior del producto.

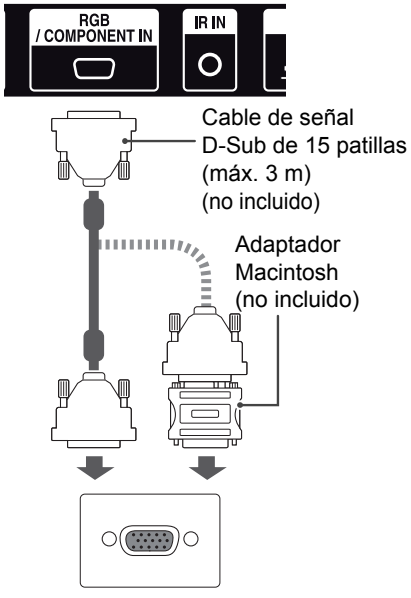

PC/ MAC

ESPAÑOL

6 Conecte el monitor en serie mediante un cable RS-232C.

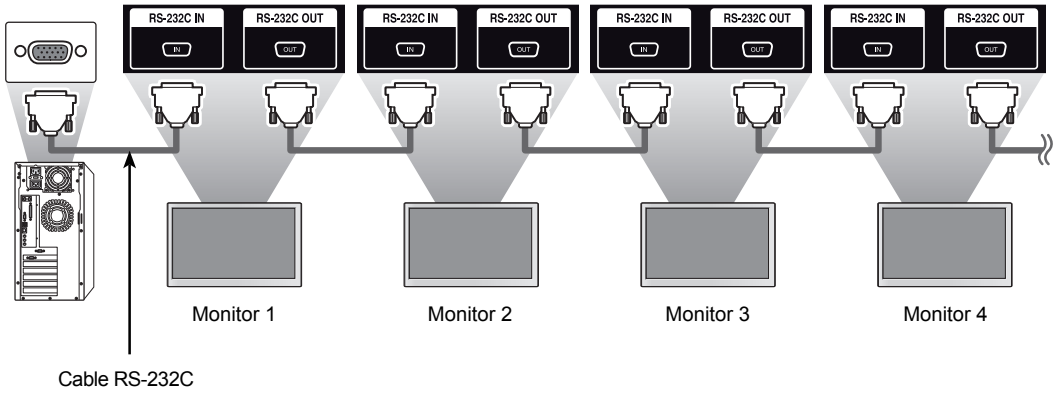

7 Configuración de Installation Menu (Menú de instalación).

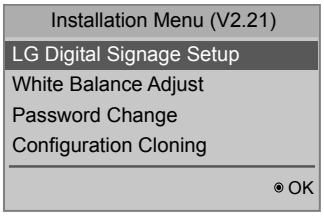

8 Configuración de Título modo. (* Los modelos 55LV75A no son compatibles con las funciones de control del ventilador.)



Configuración del Título modo

En Título modo puede ver una imagen a mayor escala conectando varios monitores.

- **Título modo desactivado**: no se amplía la imagen de entrada y se muestra la misma imagen en todos los monitores conectados.
- **Título modo activado**: la imagen de entrada se amplía de acuerdo con el valor de los campos H.Set Count (Número de equipo H) y V.Set Count (Número de equipo V).
  (* Los modelos 55LV75A no son compatibles con las funciones de control del ventilador.)

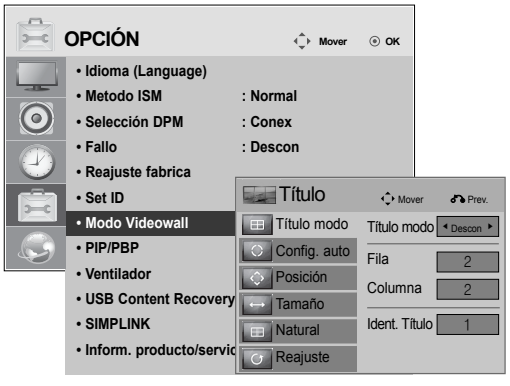

1X2

Al utilizar 2 monitores



Tile ID (ID de mosaico)

2X2

Al utilizar 4 monitores



3X3

Al utilizar 9 monitores

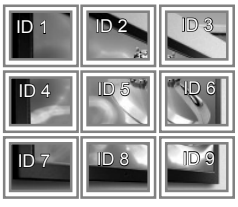

4X4

Al utilizar 16 monitores

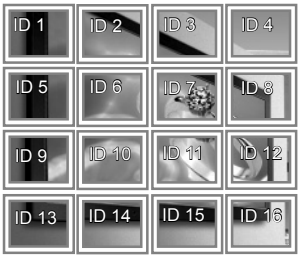

ESPAÑOL

Configuración ID de imagen

El menú Picture ID (ID de imagen) permite controlar todos los equipos utilizando el receptor IR conectado al equipo 1.

- La señal IR del mando a distancia se transmite a través de los cables RS-232C conectados en serie.
- Si establece un Picture ID (ID de imagen) con el mando a distancia, solo podrá controlar el equipo que corresponda al Picture ID (ID de imagen).
  ej) Por ejemplo, si establece un Picture ID (ID de imagen) en 2, solo podrá controlar el monitor con Set ID 2.
  Si Picture ID (ID de imagen) se establece en Descon, podrá controlar todos los monitores al mismo tiempo.

Multivisión 2X2 (Set ID total: 4)

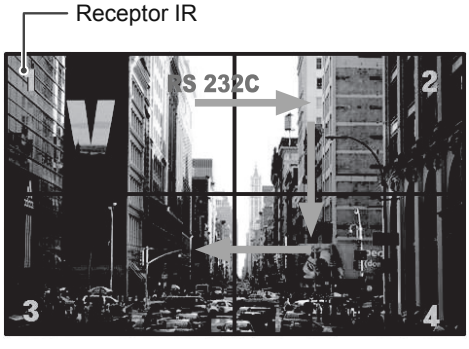

1 Defina el valor de Total Set ID en el menú de instalación.

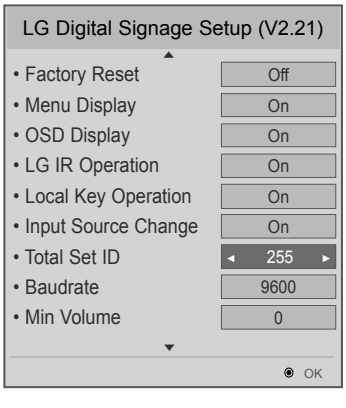

Establece el número total de productos que se van a conectar en Tile mode (Modo de mosaico). Este número se utiliza como valor máximo de Picture ID (ID de imagen).

2 Pulse el botón rojo On del mando a distancia para asignar la Picture ID (ID de imagen).

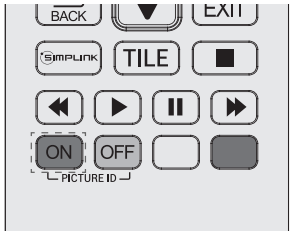

3 Si pulsa los botones de izquierda/derecha o pulsa el botón On varias veces, Picture ID (ID de imagen) se desplaza entre Descon/1 y el valor definido en Total Set ID.

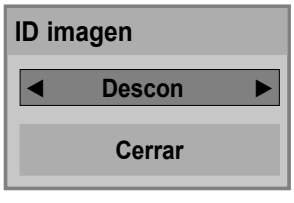

NOTA

- Por ejemplo, si la Picture ID (ID de imagen) se asigna a 2, la pantalla superior derecha (Set ID: 2) se podrá controlar mediante señales IR.
- En cada equipo, puede modificar los ajustes de los menús IMAGEN, AUDIO, HORA, RED y MIS MEDIOS o de los accesos directos del mando a distancia.
- Si pulsa el botón verde Off en Picture ID (ID de imagen), ésta se desconectará en todos los equipos. Si a continuación pulsa cualquier botón del mando a distancia, todos los equipos funcionarán de nuevo.
- Picture ID (ID de imagen) se desactivará mientras se utiliza el menú MY MEDIA (MIS MEDIOS).
- Si Picture ID se encuentra en Descon, cuando mantenga pulsados los botones del mando solo se ejecutará una acción.

ESPAÑOL


LG
Life's Good

LG
Life's Good

FRANÇAIS

Easy Setup Guide

Signalétique numérique LG
(MONITEUR DE SIGNALISATION)

Veuillez lire attentivement ce manuel avant de mettre en service votre produit et conservez-le afin de pouvoir vous y référer ultérieurement.

55LV75A
55LV77A

www.lg.com

ASSEMBLAGE ET PRÉPARATION

Déballage

Vérifiez que la boîte de votre moniteur contient bien les éléments suivants. S'il manque des accessoires, contactez le revendeur auprès duquel vous avez acheté votre produit. L'aspect réel des produits et des accessoires présentés dans ce manuel peut différer de leurs illustrations.



CD (Manuel d'utilisation) / Carte

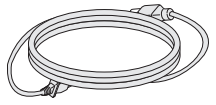

Cordon d'alimentation

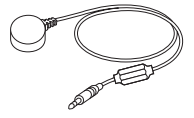

Récepteur IR

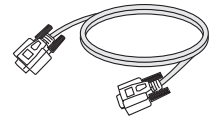

Câble RS-232C

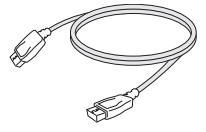

Câble DP

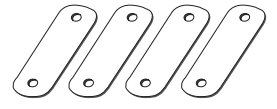

Support de fixation vertical (4ea)

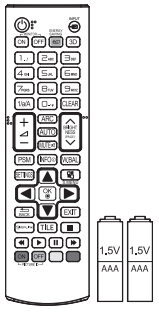

Télécommande et piles

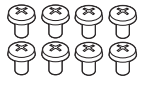

Vis M4 x L6 (8ea)



Vis M6 x L10 (4ea)

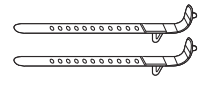

Serre-câble de fixation (2ea) (Pour le passage des câbles)

ATTENTION

- Afin d'optimiser la sécurité et la durée de vie des produits, n'utilisez pas d'éléments piratés.
- La garantie ne couvre pas les dommages ou les blessures dus à l'utilisation d'éléments piratés.

REMARQUE

- Les accessoires fournis avec le produit diffèrent en fonction du modèle choisi.
- Les caractéristiques des produits ou le contenu de ce manuel peuvent être modifiés sans avis préalable en cas de mise à jour des fonctions.
- Logiciel et manuel SuperSign
  - Téléchargement sur le site Web de LG Electronics.
  - Rendez-vous sur le site Web de LG Electronics (*http://www.lgecommercial.com/supersign*) et télécharger la dernière version logicielle pour votre modèle.

Dimensions (largeur x hauteur x profondeur) / Poids

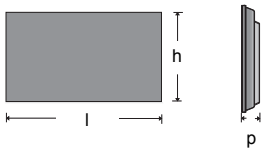

1213,4 mm x 684,2 mm x 88,5 mm / 23 kg

Pour consulter le manuel d'utilisation

Insérez le CD ROM dans l'ordinateur.

Le CD-ROM s'exécutera automatiquement (sous Windows uniquement).
S'il ne s'exécute pas automatiquement, suivez les étapes ci-dessous.
Mon ordinateur → Digital_LG(CD-ROM) → Ouvrez le fichier Index.htm
Mon ordinateur → Digital_LG(CD-ROM) → Manuel → Ouvrez le fichier Manuel d'utilisation

Précautions lors du déplacement

- L'aspect réel des produits et articles présentés dans ce manuel peut différer des illustrations.

Suivez les indications des panneaux d'avertissement sur l'emballage.


N'enserrez pas le moniteur.


Enserrer le produit pourrait entraîner la chute de ce dernier.


2 personnes doivent porter le produit.


Manipulez le produit avec précaution.


Empiler le produit pourrait entraîner la chute de ce dernier.


4 personnes doivent porter le produit.


Ne transportez pas le produit à l'horizontal.


Transporter le produit de façon inadéquate pourrait entraîner la chute de ce dernier.



À l'horizontal/ Fragile/ Protéger de la pluie/ Limite d'empilement 4

Aligner les boîtes les unes à côté des autres à la verticale pourrait entraîner la chute de ces dernières.



Ne placez pas le produit sur une boîte.

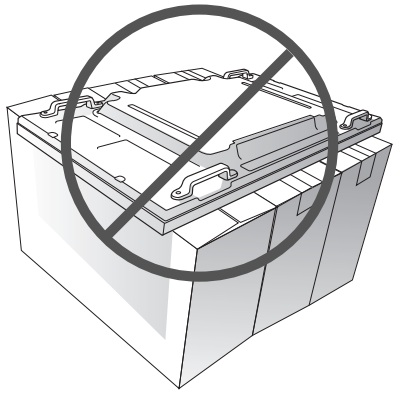

Ne vous appuyez pas sur le produit.

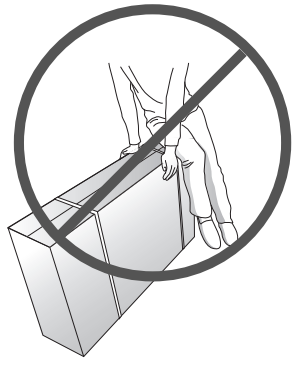

Précautions pour la manipulation du produit

Déplacez toujours le moniteur à deux. Si vous déplacez le moniteur sorti du carton, tenez-le par une poignée et soutenez-le également par en-dessous.

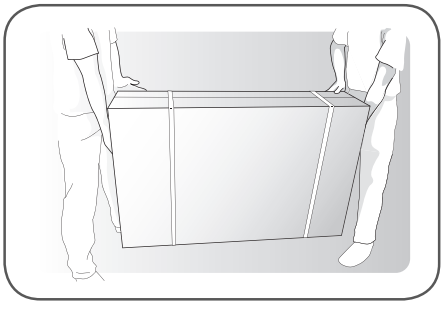

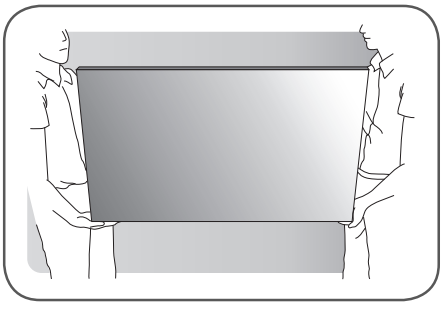

Précautions

1 Retirez les supports en L des coins du moniteur avant l'installation. Pour déplacer le moniteur, replacez les supports en L.

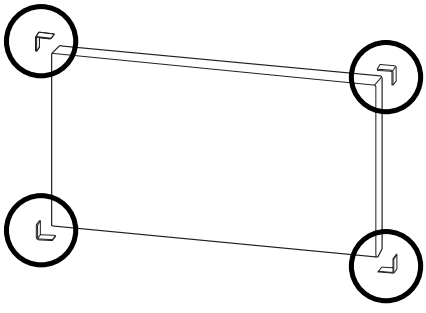

2 Évitez d'entrechoquer les moniteurs sur le sol ou entre eux. Installez le moniteur en laissant un espace d'aération suffisant.

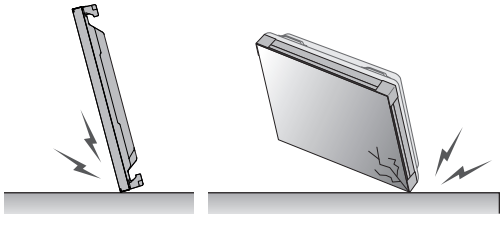

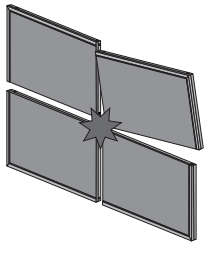

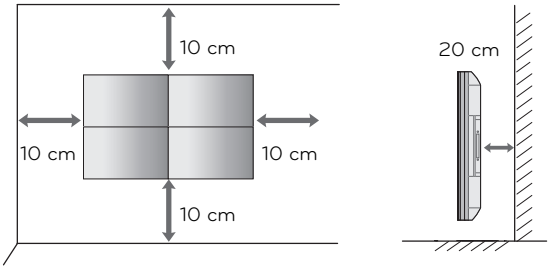

Causes et phénomènes d'un défaut de lignes

Un défaut de lignes se produit si l'un des côtés du produit subit un choc.

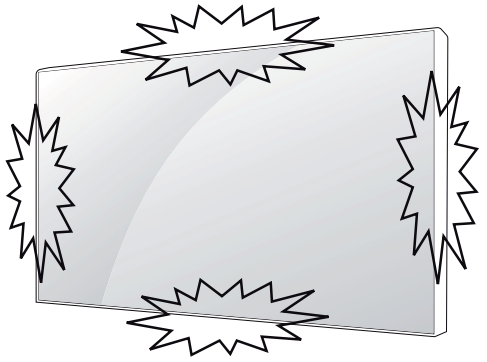

DÉFAUT DE LIGNES SUR L'ÉCRAN

1 Choc au niveau du coin supérieur gauche du module
➞ Fissure au niveau du coin LOG supérieur gauche
➞ Défaut de lignes horizontales

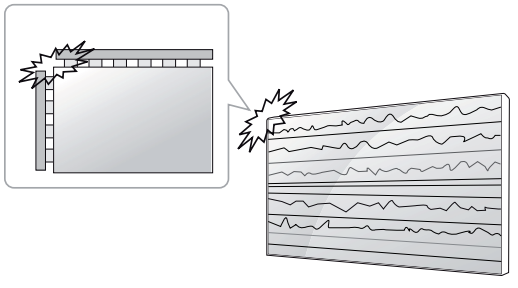

ÉCLAT SUR LE FILM/ DIFETTO COF (CHIP ON FILM)

1 Choc au-dessus du moniteur ➞ Fissure sur le dessus ➞ Défaut de lignes verticales

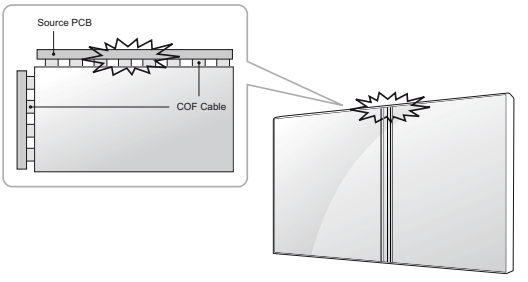

2 Choc sur le côté gauche du module ➞ Fissure sur le côté gauche ➞ Défaut de lignes horizontales

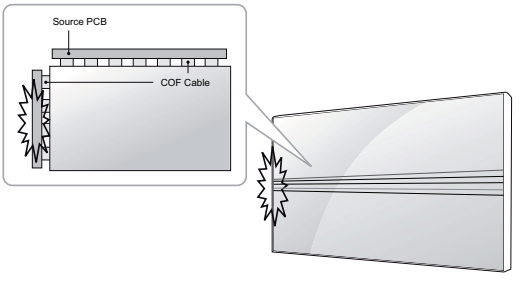

Installation du produit

- L’aspect réel des produits et articles présentés dans ce manuel peut différer des illustrations.

1 Retirez les sangles entourant l'emballage.

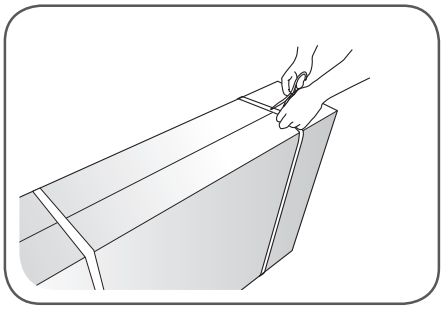

2 Découpez le scotch sur le dessus.

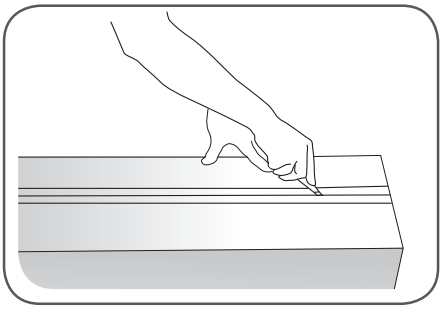

3 Ouvrez la boîte et retirez les protections du dessus.

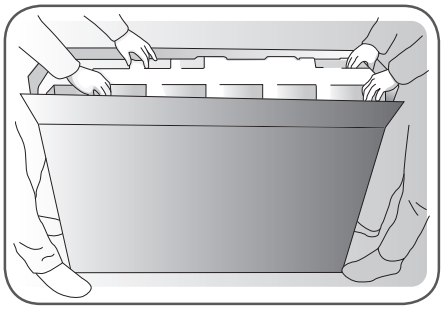

4 Retirez la partie supérieure de la boîte.

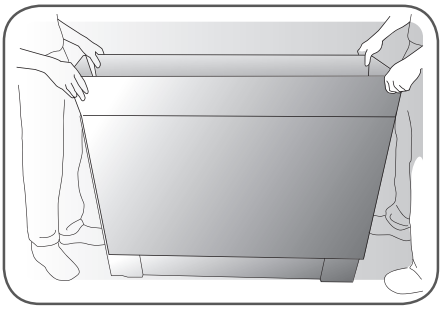

5 Ouvrez l'emballage en polyester.

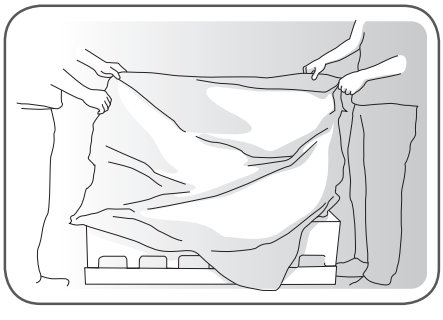

6 Sortez le moniteur de l'emballage en polyester.

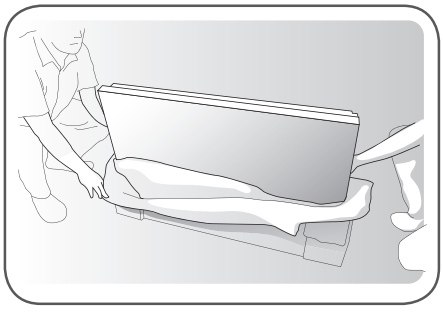

7 Soulevez le produit en tenant les poignées situées sur le côté/à l'arrière du produit.

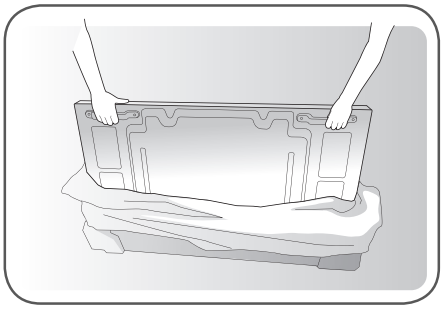

8 Lorsque vous soulevez le moniteur, retirez les protections situées sous ce dernier.

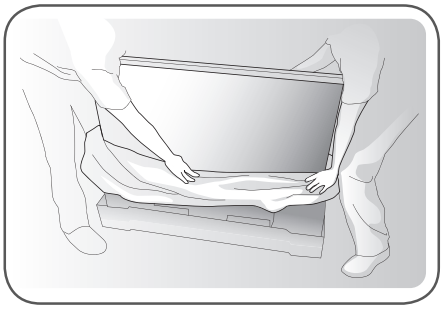

9 Déplacez le moniteur à l'aide des poignées et en le maintenant par en-dessous.

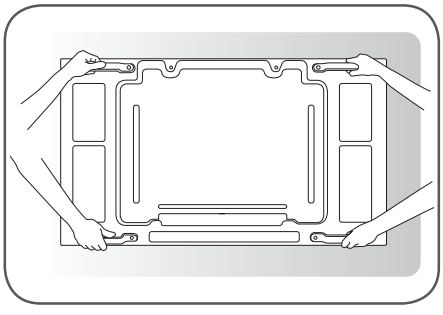

10 Placez le moniteur orienté vers le bas sur une table.

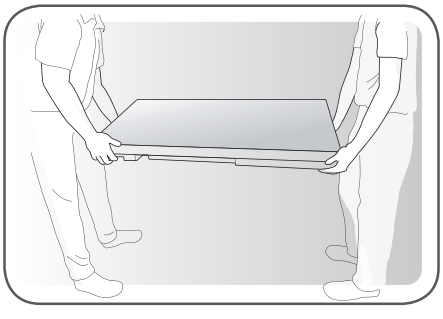

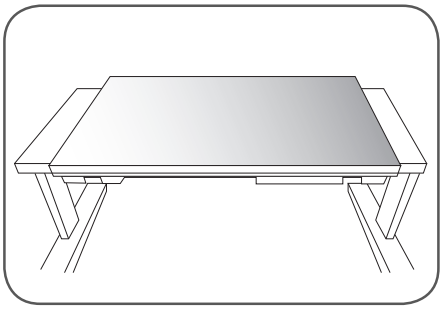

11 Utilisez le coussinet ou la plaque pour retourner le moniteur côté écran sur la table.

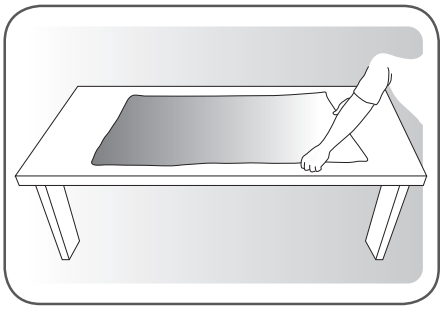

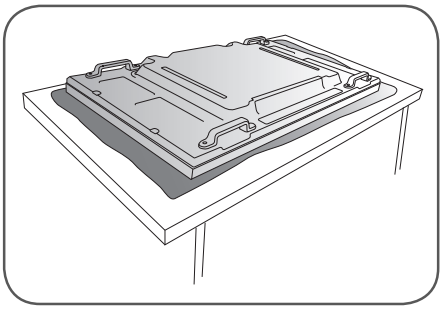

12 Connectez le récepteur IR pour utiliser la télécommande. Branchez ensuite le câble d'alimentation.

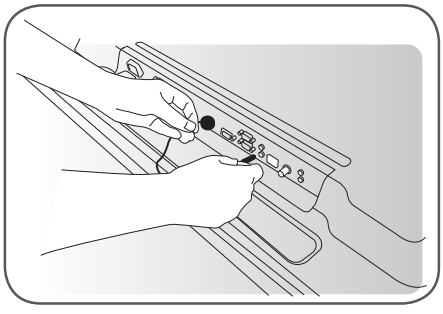

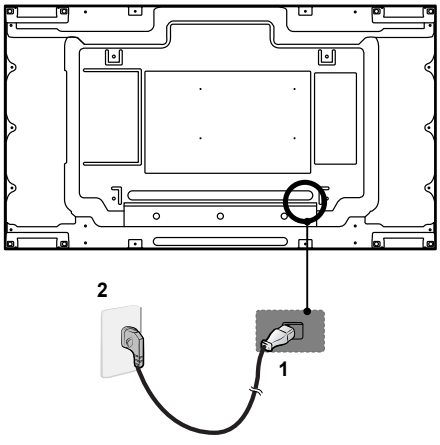

Écrans en mode mosaïque

Fixation de l'installation

***Exemple de mosaïque 2 x 2**

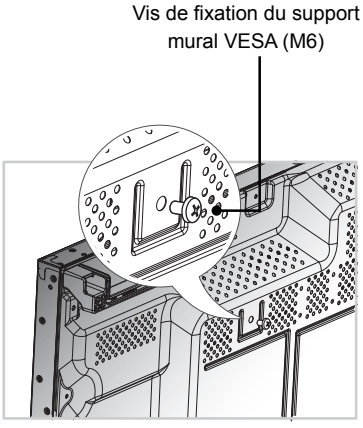

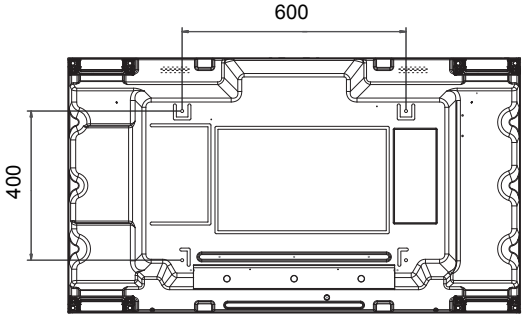

ATTENTION

- Lorsque vous connectez les moniteurs pour la multivision, la couleur de l'écran peut ne pas être uniforme sur tous les moniteurs. Si vous souhaitez régler manuellement la couleur de l'écran, reportez-vous au manuel d'installation.
- Pour fixer plusieurs moniteurs à un même mur, connectez le récepteur IR à tous les moniteurs ou utilisez un câble RS-232C pour les connecter entre eux, puis connectez le récepteur IR au premier moniteur.

Assemblage des éléments

1 Assemblez les éléments grâce aux vis de fixation murale VESA comme indiqué dans les instructions précédentes.

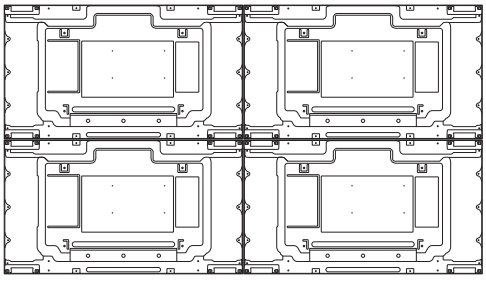

Élément 4 assemblé aux autres éléments (mosaïque 2 x 2)

2 Après avoir assemblé les éléments, consultez le Guide du mode Mosaïque pour ajuster l'espacement entre les moniteurs.

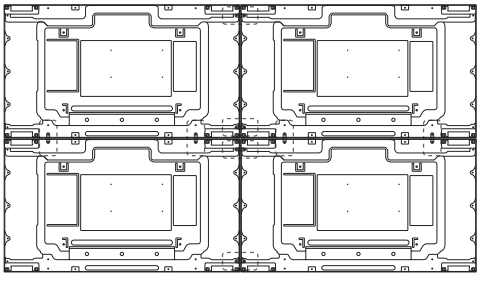

3 La mosaïque 2 x 2 est terminée.
Vous pouvez réaliser plusieurs combinaisons de mosaïques, telles que 3 x 3.

REMARQUE

- La charge appliquée sur chaque élément doit être supportée par le support mural ou le mur à l'aide du montant mural VESA (600 x 400).
- La charge de chaque moniteur doit être répartie sur le support mural grâce au système de fixation murale VESA. (Chaque élément doit être fermement fixé au support mural ou au mur.)
- Fixez l'installation sans consulter le Guide du mode Mosaïque n'affectera pas les performances de l'appareil.
- Desserrez les vis sur le téléviseur pour installer les guides pour l'assemblage en mosaïque. (Les vis sont incluses dans l'emballage avec les autres composants, notamment les guides pour l'assemblage en mosaïque.)

TÉLÉCOMMANDE

Les descriptions dans ce manuel sont données par rapport aux touches de la télécommande. Veuillez lire ce guide attentivement afin d'utiliser correctement votre Moniteur.

Pour remplacer les piles, ouvrez le couvercle du compartiment des piles, insérez deux piles de 1,5 V de type AAA en respectant la polarité ⊕ et ⊖, et refermez le couvercle. Pour retirer les piles, procédez à l'inverse de leur insertion.
Les piles et batteries internes au produit ou raccordées à celui-ci ne doivent pas être exposées à une chaleur excessive telle que celle du soleil, d'un feu ou d'une origine similaire

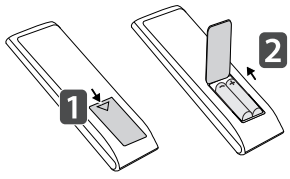

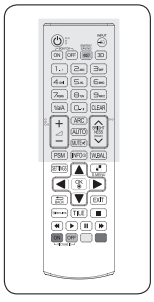

ATTENTION

- N'associez pas des piles neuves avec des piles anciennes, car cela pourrait endommager la télécommande.
- Veillez à orienter la télécommande vers le capteur situé sur le moniteur.

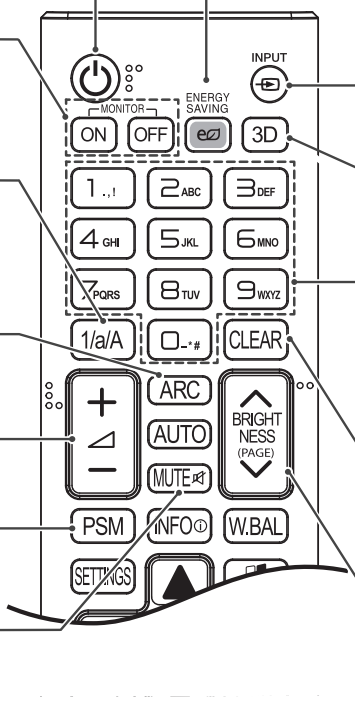

⏻ (POWER)
Permet d'allumer ou d'éteindre le moniteur.

MONITOR ON
Mettez le moniteur sous tension.

MONITOR OFF
Mettez le moniteur hors tension.

Touche 1/a/A
Permet de basculer entre les touches numériques et alphabétiques.

ARC
Permet de sélectionner le mode Format de l'image.

Volume Haut / Bas
Vous ne pouvez pas sélectionner cette touche.

PSM
Permet de sélectionner le mode Picture Status (État de l'image).

MUTE
Permet de couper tous les sons.

ÉCONOMIE D'ÉNERGIE(e⎚)
Permet de réduire la consommation d'énergie en réglant le pic de luminosité de l'écran.

SOURCE
Permet de sélectionner le mode d'entrée.

3D
Vous ne pouvez pas sélectionner cette touche.

Touches alphanumériques
Permet de saisir des caractères numériques ou alphabétiques suivant le paramètre.

CLEAR
Permet de supprimer le caractère numérique ou alphabétique saisi.

Touche BRIGHTNESS (LUMINOSITÉ)
Pour régler la luminosité, appuyez sur les touches haut et bas de la télécommande. En mode USB, le menu d'affichage à l'écran propose la fonction Page pour accéder à la liste de fichiers suivante.

FRANÇAIS

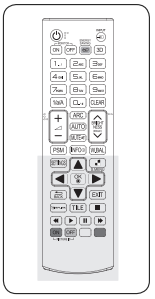

INFO ⓘ
Permet d'afficher des informations.

SETTINGS
Permet d'accéder aux menus principaux ou d'enregistrer votre entrée et de quitter les menus.

OK
Permet de sélectionner les menus ou options et de confirmer votre entrée.

BACK
Pour revenir à l'étape précédente dans une application interactive.

SIMPLINK
Ce bouton est une fonction qui vous permet de contrôler et de gérer divers périphériques multimédia simplement à l'aide de la télécommande du moniteur. (Fonction non prise en charge sur certains modèles.)

ID ON/OFF
Lorsque le numéro du Picture ID est identique à celui du Set ID, vous pouvez contrôler le moniteur de votre choix si plusieurs sont connectés.

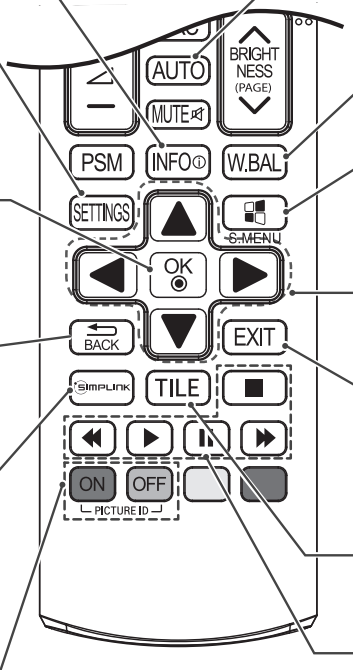

AUTO
Permet de régler automatiquement la position de l'image et de réduire l'instabilité de l'image. (Entrée RGB uniquement)

W.BAL
Vous permet d'accéder au menu Balance des blancs.

S.MENU
(Touche Menu SuperSign)
Vous ne pouvez pas sélectionner cette touche.

Boutons de navigation
Permettent de parcourir les menus ou options.

EXIT
Permet d'effacer tout menu de l'écran et de revenir à l'affichage du moniteur.

TILE
Permet de sélectionner le mode MUR D'IMAGE.

Touches de contrôle du menu USB
Permettent de contrôler un lecteur multimédia.

REMARQUE

Sélectionnez un signal d'entrée.

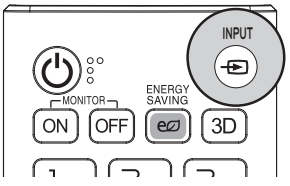

AV → Composant → RGB → HDMI → DVI-D → Dispaly Port → USB

ÉTABLISSEMENT DE CONNEXIONS

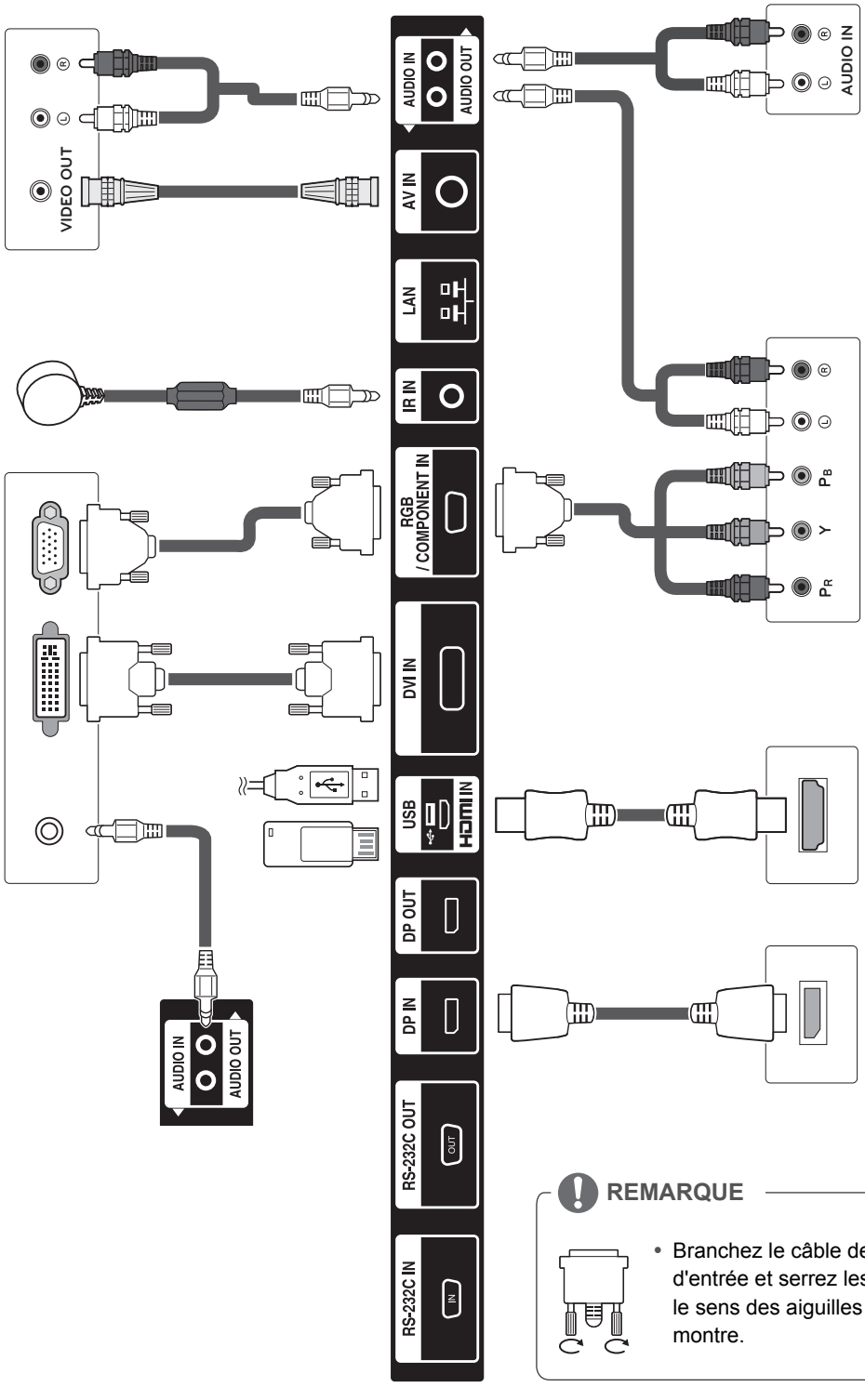

REMARQUE

- Branchez le câble de signal d'entrée et serrez les vis dans le sens des aiguilles d'une montre.

FRANÇAIS

Branchement du cordon d'alimentation

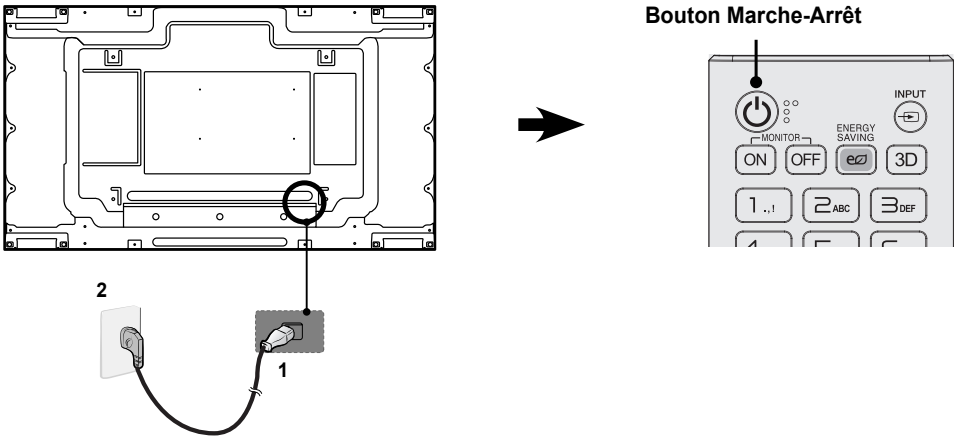

Raccordement du périphérique externe

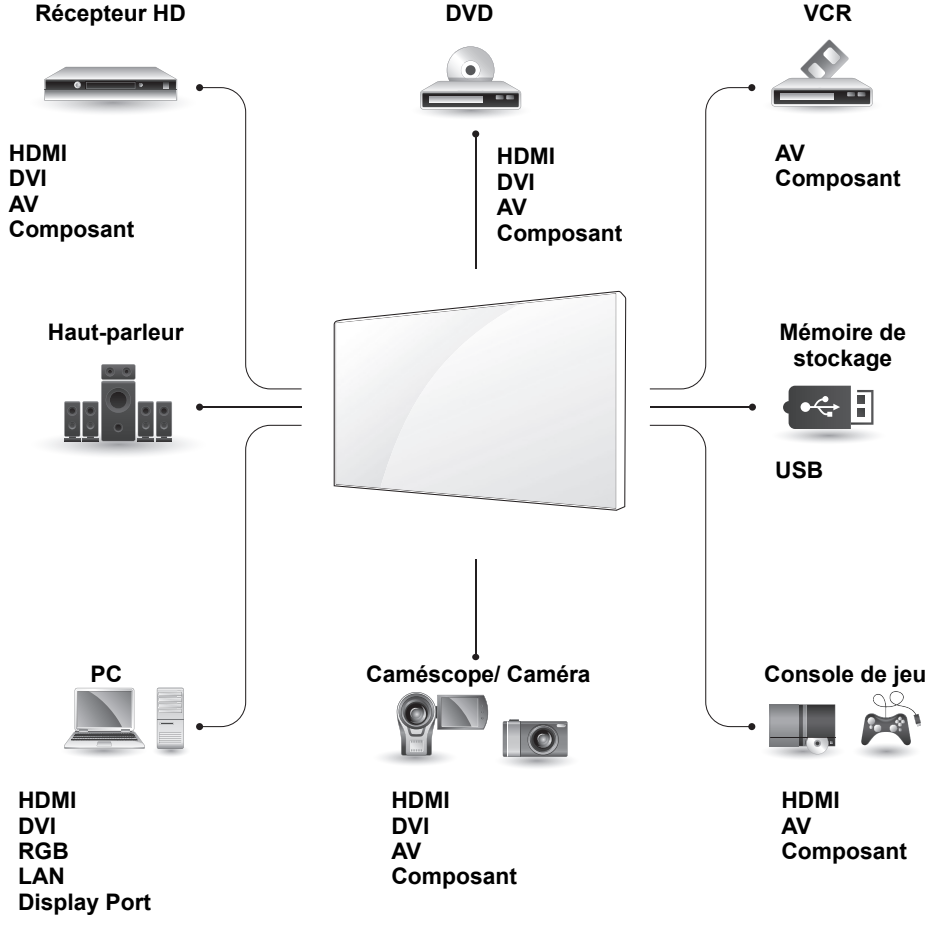

Moniteurs en guirlande

Câble DP

Utilisez le câble fourni avec le produit où un câble DisplayPort certifié version 1.1a ou ultérieure.

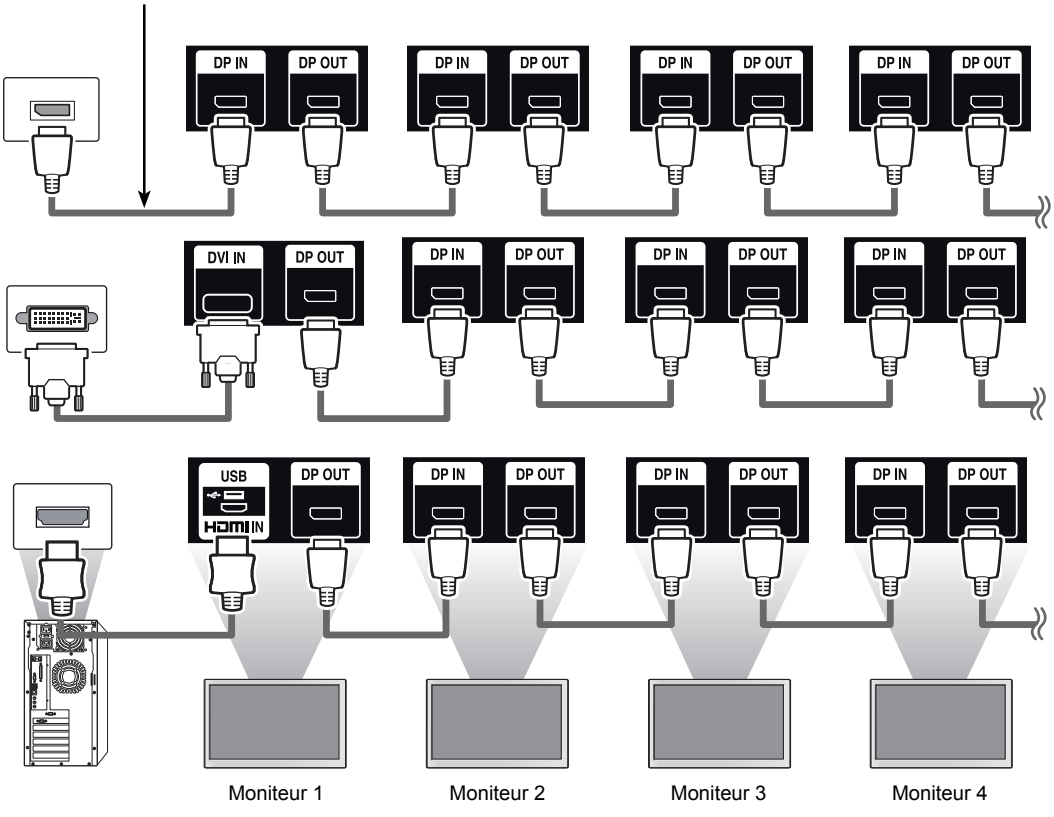

CONFIGURATION MULTIVISION

Configuration des fonctions

1 Connexion du récepteur IR.

Face arrière du produit

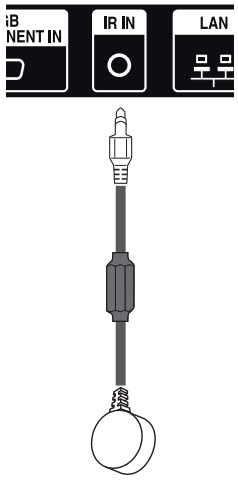

2 Branchement du cordon d'alimentation.

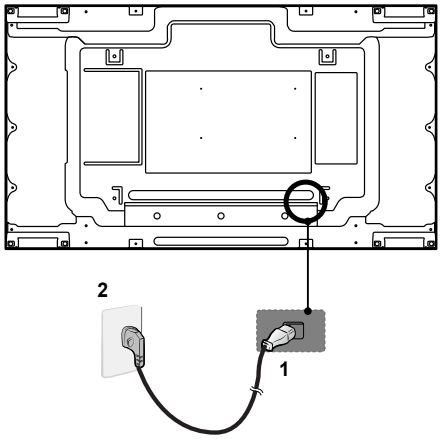

3 Définition de l'ID pour chaque élément. (* Les modèles 55LV75A ne prennent pas en charge les fonctions de contrôle du ventilateur.)

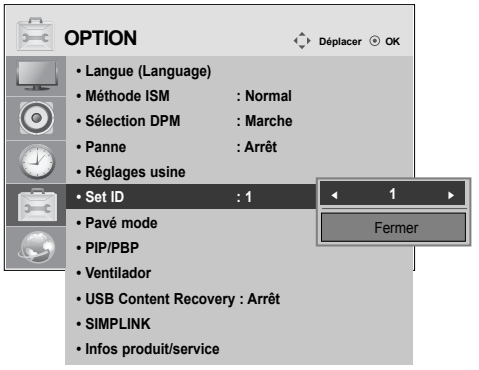

4 Retrait du récepteur IR pour tous les éléments à part l'Élément 1.

5 Connexion RGB.

Face arrière du produit

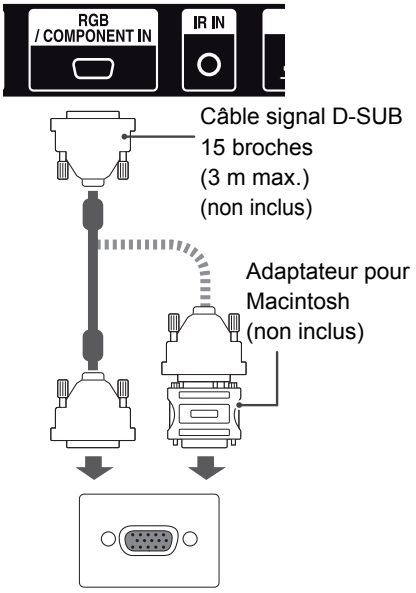

PC/ MAC

FRANÇAIS

6 Connectez les moniteurs entre eux à l'aide d'un câble RS-232C.

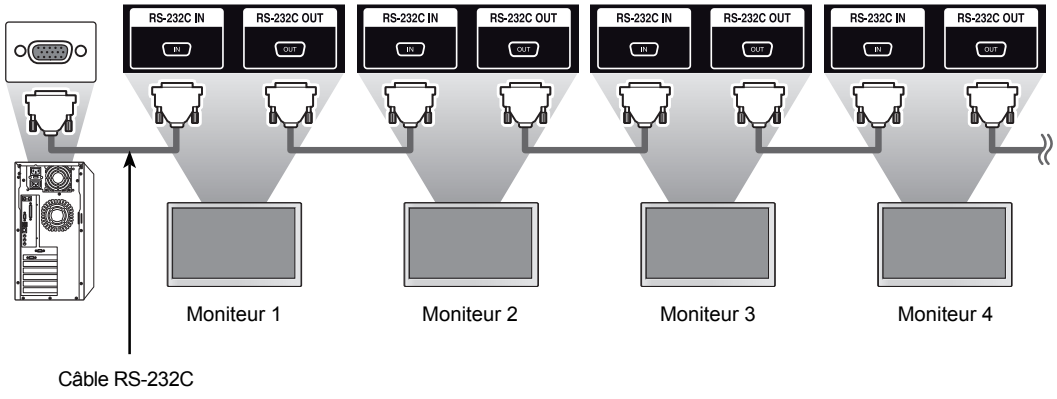

7 Configuration du menu d'installation.

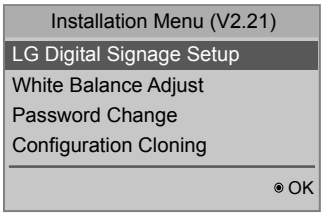

8 Configuration du mode mosaïque. (* Les modèles 55LV75A ne prennent pas en charge les fonctions de contrôle du ventilateur.)

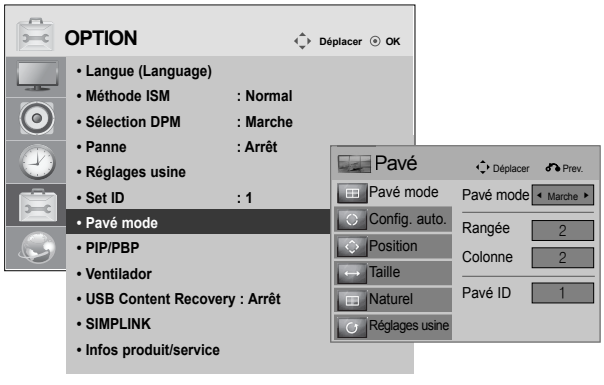

Définition du mode Mosaïque

En mode mosaïque, vous pouvez afficher une image en grand format en connectant plusieurs moniteurs.

- **Mode mosaïque Arrêt** : l'image d'entrée n'est pas agrandie et elle apparaît sur tous les moniteurs connectés.
- **Mode mosaïque Marche** : l'image d'entrée est agrandie selon les valeurs H.Set Count (nombre de moniteurs dans le sens horizontal) et V.Set Count (nombre de moniteurs dans le sens vertical). (* Les modèles 55LV75A ne prennent pas en charge les fonctions de contrôle du ventilateur.)

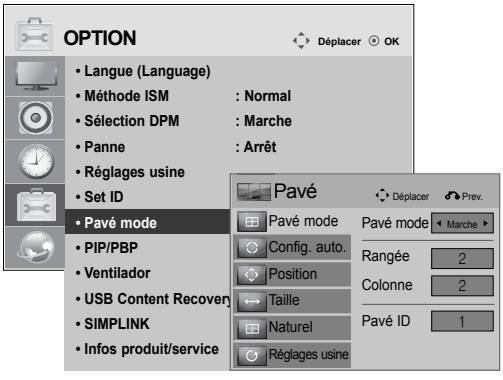

1X2

Avec 2 moniteurs



2X2

Avec 4 moniteurs



3X3

Avec 9 moniteurs

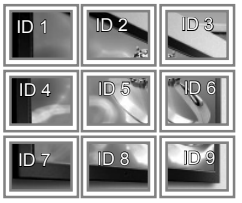

4X4

Avec 16 moniteurs

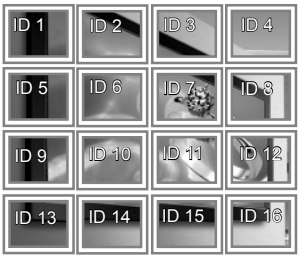

FRANÇAIS

Définition de l'ID image

Le menu Picture ID (ID image) vous permet de contrôler tous les éléments à l'aide du récepteur IR connecté à l'Élément 1.

- Le signal IR de la télécommande est transmis par les câbles RS-232C connectés en mode Série.
- Lorsque vous définissez un ID image à l'aide de la télécommande, vous pouvez uniquement contrôler l'élément correspondant à cet ID image.
  Par exemple, si vous définissez un ID image sur 2, vous pouvez contrôler uniquement le moniteur ayant pour ID 2.
  Si l'ID image est défini sur désactivé, vous pouvez contrôler tous les moniteurs simultanément.

MultiVision 2 X 2 (Nombre de Set ID : 4)

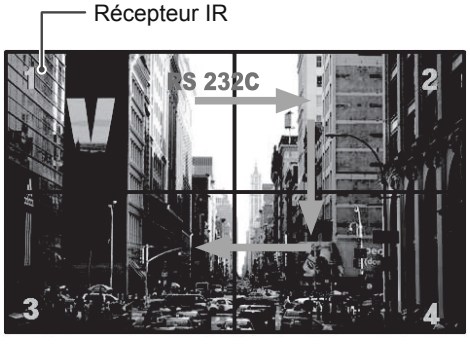

1 Définissez le paramètre Total Set ID spécifié dans le menu d'installation.

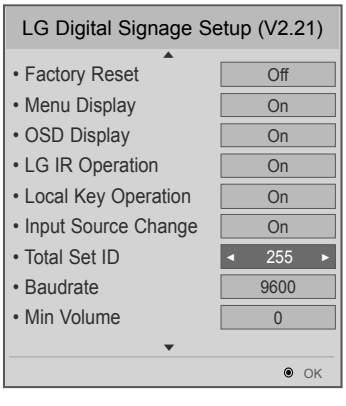

Permet de définir le nombre de produits connectés en mode Mosaïque. L'option Total Set ID est utilisée en tant que valeur maximum pour ID image.

2 Appuyez sur le bouton rouge ON de la télécommande pour attribuer le Picture ID.

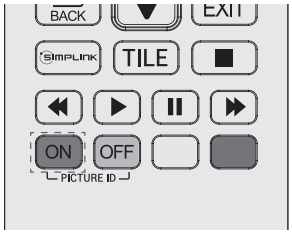

3 Si vous appuyez sur les boutons gauche/droit ou sur le bouton MARCHE plusieurs fois, l'option ID image bascule sur ARRÊT/1 et la valeur définie dans l'option Total Set ID.

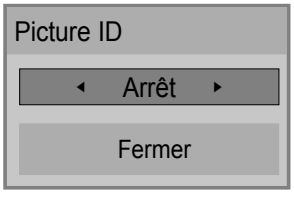

REMARQUE

- Par exemple, si 2 est assignée à l'ID image (Picture ID), l'écran supérieur droit (Set ID : 2) peut être contrôlé par des signaux IR.
- Pour chaque élément, vous pouvez modifier les paramètres des menus IMAGE, SON, HEURE, RÉSEAU et MES MÉDIAS ou les touches de fonction de la télécommande.
- Si vous appuyez sur le bouton vert OFF des ID Image, les ID image de tous les éléments sont désactivées. Si vous appuyez ensuite sur un bouton de la télécommande, tous les écrans fonctionnent à nouveau.
- L'ID Image sera désactivé lors de l'utilisation du menu MES MÉDIAS.
- Si Picture ID est défini sur Arrêt, maintenir les boutons de la télécommande enfoncés ne permettra d'exécuter qu'une seule action à la fois.


LG
Life's Good

LG
Life's Good

DEUTSCH

Easy Setup Guide

Digital Signage von LG

(MONITOR SIGNAGE)

Bitte lesen Sie dieses Handbuch aufmerksam durch, bevor Sie das Gerät zum ersten Mal verwenden, und bewahren Sie es zur späteren Verwendung auf.

55LV75A
55LV77A

www.lg.com

MONTAGE UND VORBEREITUNG

Auspacken

Prüfen Sie, ob folgende Artikel in der Verpackung enthalten sind. Falls Zubehör fehlt, wenden Sie sich bitte an den Händler, bei dem Sie das Produkt erworben haben. Die Abbildungen im Handbuch unterscheiden sich möglicherweise von Ihrem Produkt und dem Zubehör.



CD (Benutzerhandbuch)/ Karte

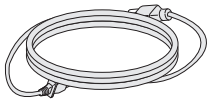

Netzkabel

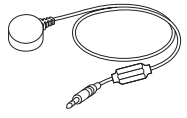

IR-Empfänger

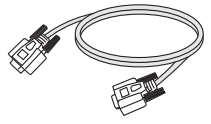

RS-232C-Kabel

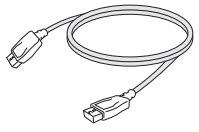

DP-Kabel

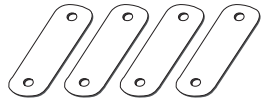

Vertikaler Verbindungssteg (4ea)

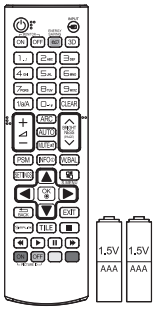

Fernbedienung und Batterien

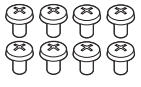

M4 x L6 Schraube (8 ea)



M6 x L10 Schraube (4 ea)

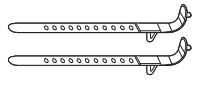

Montagekabelbinder (2 ea) (Für Kabelanordnung)

VORSICHT

- Um die Sicherheit und Lebensdauer des Produkts sicherzustellen, verwenden Sie keine Fälschungen.
- Durch Fälschungen verursachte Beschädigungen sind nicht von der Garantie abgedeckt.

HINWEIS

- Das im Lieferumfang enthaltene Zubehör ist modellabhängig.
- Änderungen an den Produktspezifikationen oder am Inhalt dieses Handbuchs sind im Zuge von Aktualisierungen der Produktfunktionen vorbehalten.
- SuperSign SW und Benutzerhandbuch
  - Herunterladen von der Website von LG Electronics:
  - Besuchen Sie die Website von LG Electronics (*http://www.lgecommercial.com/supersign*), und laden Sie die neueste Software für Ihr Modell herunter.

DEUTSCH

Abmessungen (Breite x Höhe x Tiefe)/ Gewicht

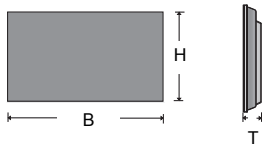

1213,4 mm x 684,2 mm x 88,5 mm / 23 kg

So rufen Sie das Benutzerhandbuch auf

Legen Sie die CD-ROM in den Computer ein.

Die CD-ROM wird automatisch geöffnet. (Nur für Windows)
Führen Sie folgende Schritte aus, falls sie nicht automatisch startet.
Arbeitsplatz → Digital_LG (CD-ROM) → Index.htm öffnen
Arbeitsplatz → Digital_LG (CD-ROM) → Manuell → Benutzerhandbuch öffnen

Sicherheitshinweise für den Transport

- Die Abbildungen im Handbuch unterscheiden sich möglicherweise von Ihrem Gerät.

Beachten Sie die auf dem Karton aufgedruckten Warnsymbole.


Nicht klemmen.


Beim Klemmen nicht fallen lassen.


2 Personen für den Transport erforderlich.


Mit Vorsicht verladen.


Beim Stapeln nicht fallen lassen.


4 Personen für den Transport erforderlich.


Nicht horizontal transportieren.


Beim Tragen nicht fallen lassen.


Mit dieser Seite nach oben/ Zerbrechlich/ Von Regen fernhalten/ Höchstens 4 Kartons stapeln.

Nicht mit der Seite nach unten stürzen.



Stellen Sie das Produkt nicht auf Kisten.

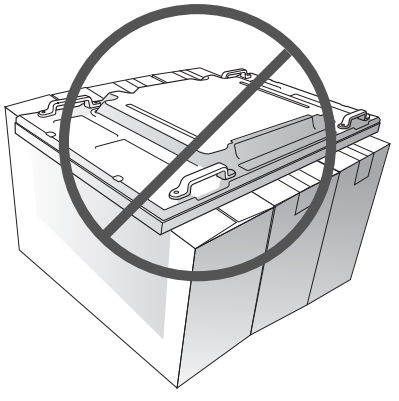

Lehnen Sie sich nicht an das Produkt.

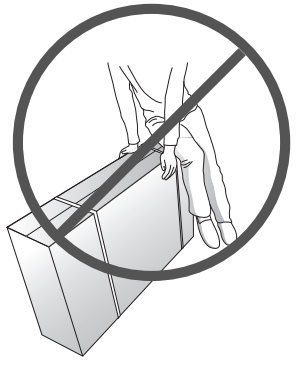

DEUTSCH

Sicherheitshinweise für das Produkt

Das Produkt sollte von zwei Personen getragen werden. Wenn Sie den Monitor transportieren, halten Sie ihn mit der einen Hand am Griff fest, und greifen Sie mit der anderen Hand die Unterseite des Kartons für zusätzlichen Halt.

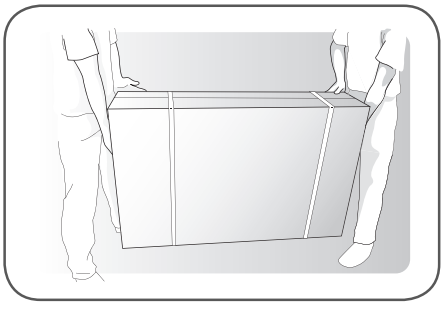

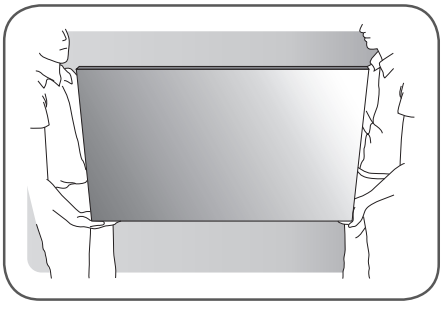

Sicherheitshinweise

1 Entfernen Sie vor der Montage die L-Klammer an der Seite des Geräts. Wenn Sie das Gerät transportieren möchten, bringen Sie die L-Klammer erneut an.

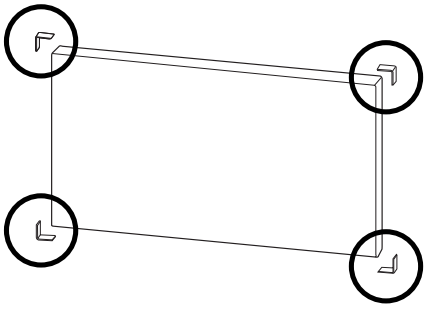

2 Achten Sie darauf, dass die Geräte nicht gegen den Boden bzw. gegeneinander stoßen. Montieren Sie das Gerät an einer Stelle, an der für ausreichend Luftzufuhr gesorgt ist.

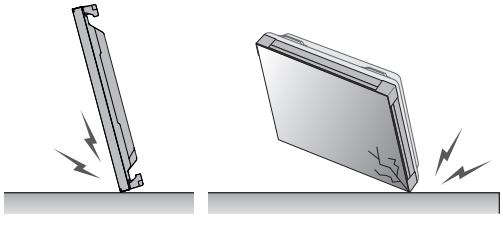

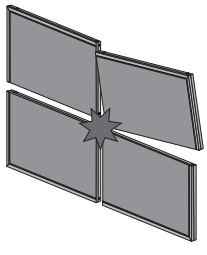

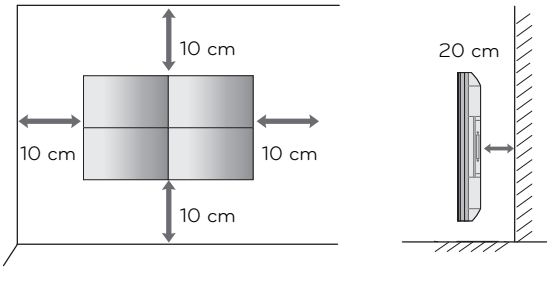

DEUTSCH

Ursachen und Definition von Schäden

Wenn an den Kanten des Geräts ein Schlag ausgeübt wird, können Schäden auftreten.

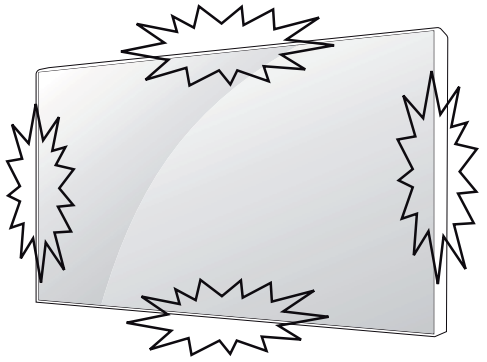

LOG (LINE ON GLASS)-SCHADEN

1 Schlag links/oben am Modul ➞ LOG-Riss links/oben ➞ Horizontaler, linienförmiger Schaden.

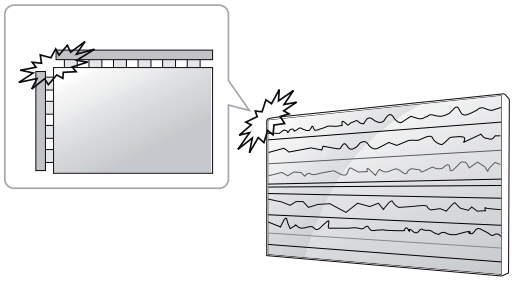

COF (CHIP ON FILM)-SCHADEN

1 Schlag oben am Modul ➞ COF-Riss oben ➞ Vertikaler, linienförmiger Schaden.

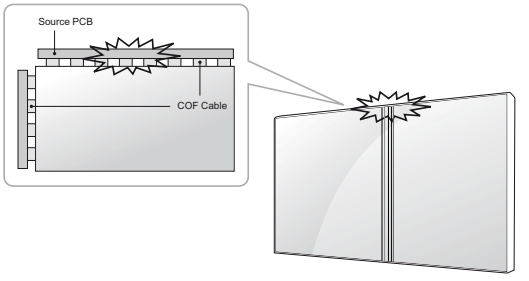

2 Schlag links am Modul ➞ COF-Riss links ➞ Horizontaler, linienförmiger Schaden.

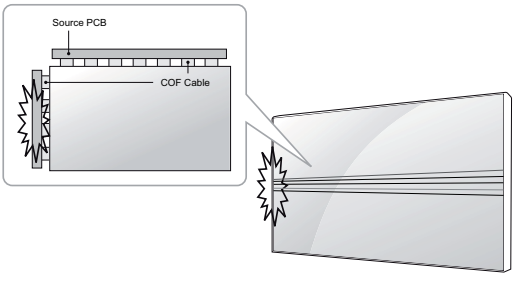

Installation des Produkts

- Die Abbildungen im Handbuch unterscheiden sich möglicherweise von Ihrem Gerät.

1 Spannband am Karton durchschneiden.

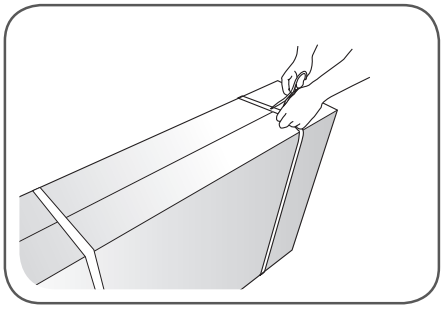

2 Klebeband am Karton durchschneiden.

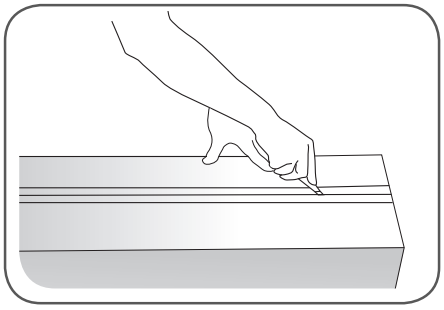

3 Karton öffnen und Verpackungsmaterial entfernen.

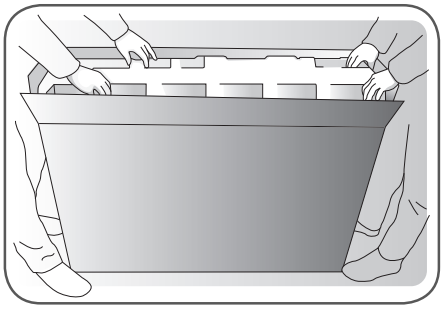

4 Den oberen Teil der Transportbox entfernen.

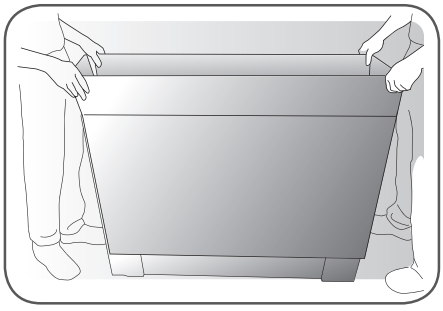

5 Kunststoffhülle öffnen.

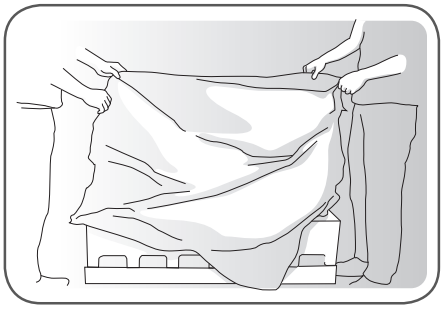

6 Kunststoffhülle abnehmen.

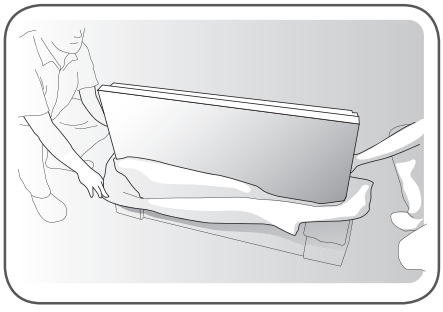

7 Gerät mithilfe der Griffe an der Seite/an der Rückseite anheben.

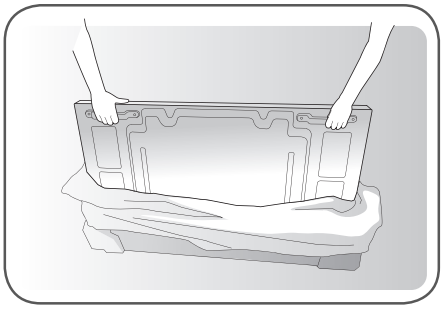

8 Untere Verpackung beim Anheben entfernen.

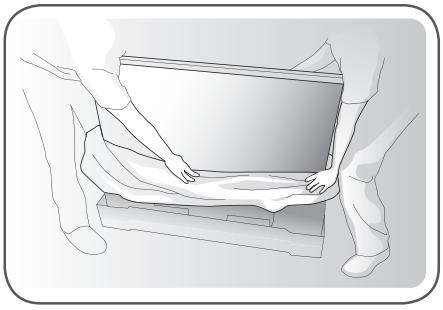

9 Gerät zum Transportieren mit einer Hand unter dem Gerät und einer Hand am Gerät halten.

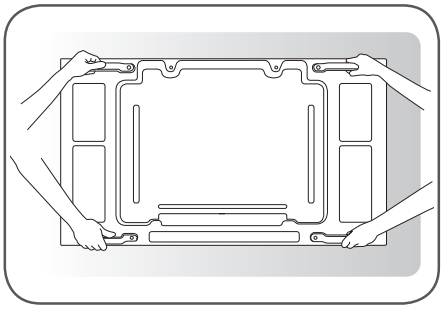

10 Gerät mit der Rückseite nach unten auf dem Tisch platzieren.

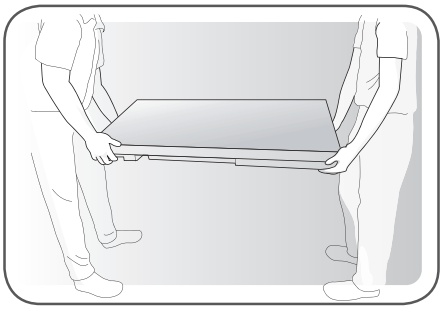

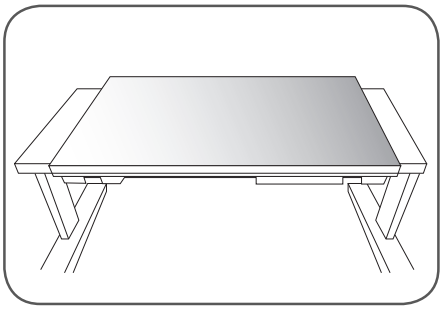

11 Kissen oder Auflage unterlegen, wenn das Gerät mit der Oberseite nach unten platziert wird.

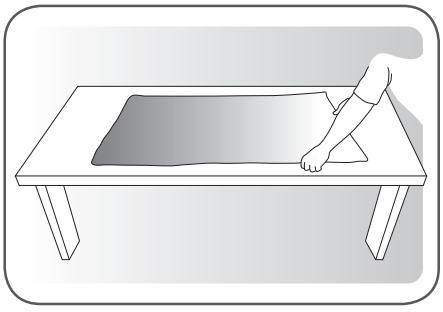

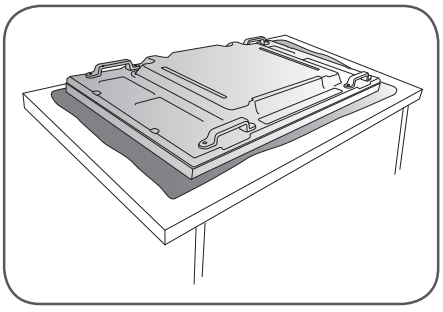

12 IR-Empfänger anschließen, um Fernbedienung zu verwenden. Anschließend Netzkabel anschließen.

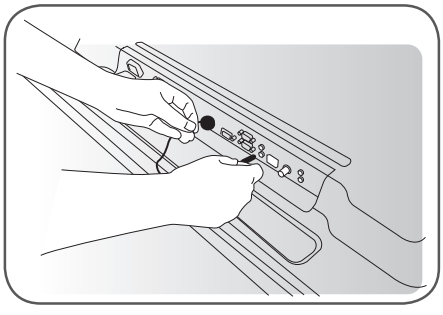

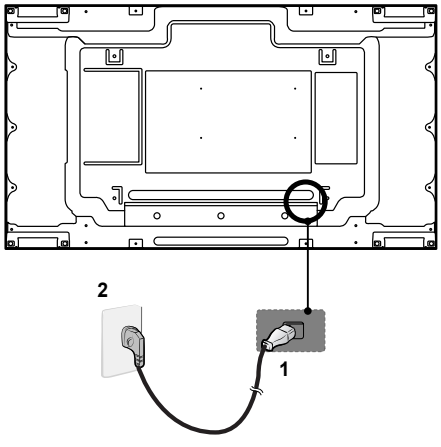

Anordnen von Displays

Verbinden von Monitoren

*** Beispiel für die Tile-Anordnung 2 x 2**

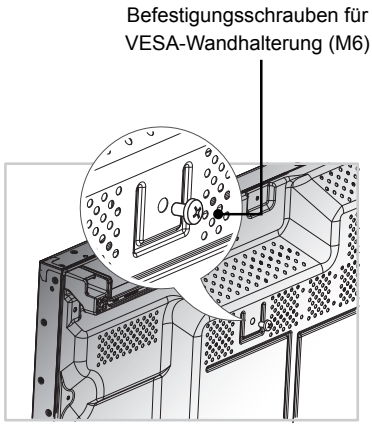

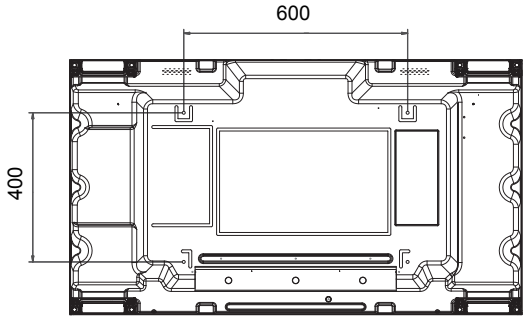

VORSICHT

- Wenn Sie mehrere Monitore für Multi Vision anschließen, kann die Bildschirmfarbe auf den einzelnen Monitoren unterschiedlich aussehen. Informationen zur manuellen Anpassung der Bildschirmfarbe finden Sie in der Installationsanleitung.
- Wenn Sie mehrere Monitore an einer Wand montieren, verbinden Sie den IR-Empfänger mit allen Monitoren, oder verwenden Sie ein RS-232C-Kabel, um die Monitore miteinander zu verbinden, und schließen Sie den IR-Empfänger am ersten Monitor an.

Verbinden von Monitoren

1 Verbinden Sie den Monitor mit zusätzlichen Geräten, indem Sie die Schrauben zur Befestigung der VESA-Wandhalterung in derselben Weise wie oben beschrieben verwenden.

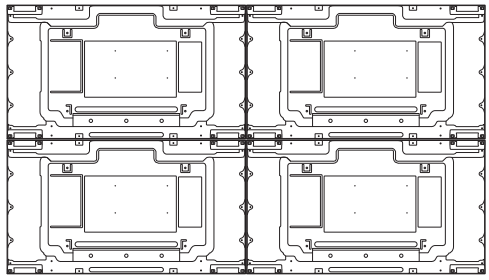

Monitor 4 ist mit den anderen Monitoren verbunden (Anordnung 2 x 2)

2 Nachdem Sie die Geräte miteinander verbunden haben, nutzen Sie den Verbindungssteg, um den Abstand zwischen ihnen zu regulieren.

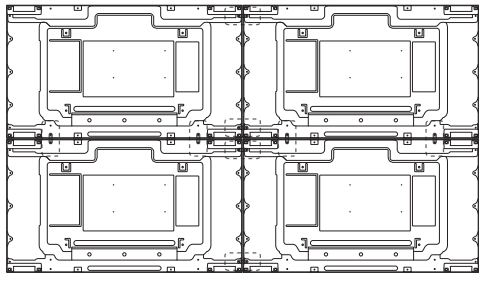

3 Nun sind die Monitore in der Tile-Anordnung 2 x 2 montiert. Die Tile-Anordnung kann auch in verschiedenen anderen Kombinationen erfolgen, z. B. 3 x 3.

HINWEIS

- Die Last der einzelnen Monitore sollte von der Wandmontageplatte oder der Wand durch eine VESA-Wandmontage (600 x 400) gehalten werden.
- Die Last der einzelnen Monitore sollte von der Wandmontageplatte durch eine VESA-Wandhalterung gehalten werden. (Jeder einzelne Monitor muss fest an der Wandmontageplatte oder der Wand montiert werden.)
- Sie können den Monitor auch ohne Verbindungssteg montieren. Die Leistung des Geräts wird hierdurch nicht beeinträchtigt.
- Lösen Sie die Schrauben am Gerät, um die Verbindungsstege zu installieren. (Die Schrauben befinden sich zusammen mit den anderen Komponenten im Karton, einschließlich der Verbindungsstege.)

FERNBEDIENUNG

Die Beschreibungen in diesem Handbuch basieren auf den Tasten der Fernbedienung. Lesen Sie dieses Handbuch bitte aufmerksam durch, und verwenden Sie den Monitor bestimmungsgemäß.

Um die Batterien zu wechseln, öffnen Sie das Batteriefach, wechseln Sie die Batterien (1,5 V-AAA), legen Sie die ⊕ und ⊖-Pole entsprechend der Kennzeichnung im Fach ein, und schließen Sie das Batteriefach.
Gehen Sie zum Herausnehmen der Batterien in umgekehrter Reihenfolge vor.

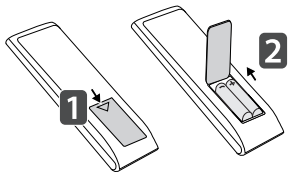

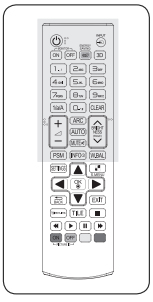

VORSICHT

- Verwenden Sie niemals alte zusammen mit neuen Batterien, da dies Schäden an der Fernbedienung hervorrufen kann.
- Stellen Sie sicher, dass die Fernbedienung auf den Sensor am Monitor gerichtet ist.

⏻ (EIN/AUS)
Schaltet den Monitor ein und aus.

MONITOR EIN
Schalten Sie den Monitor ein.

MONITOR AUS
Schalten Sie den Monitor aus.

Taste 1/a/A
Wechsel zwischen Zahlen und Buchstaben.

ARC
Auswählen des Formats.

Lautstärkeregelung
Die ausgewählte Schaltfläche ist ungültig.

PSM
Auswahl des Bildstatus-Modus.

MUTE
Stellt den Ton aus.

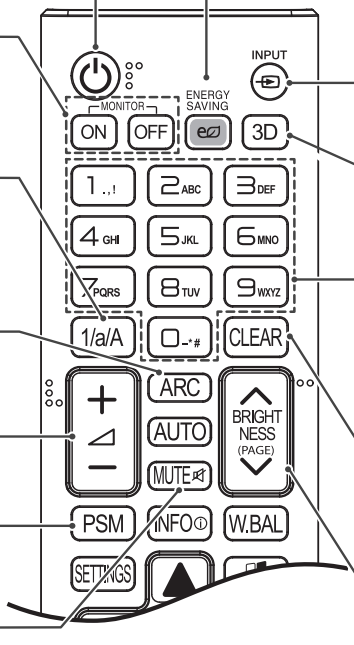

ENERGY SAVING (ecoⓁ)
Anpassen der Bildschirmhelligkeit zur Senkung des Stromverbrauchs.

INPUT
Wählt den Eingangsmodus.

3D
Die ausgewählte Schaltfläche ist ungültig.

Zahlen- und Buchstabentasten
Eingabe von Zahlen oder Buchstaben, je nach Einstellung.

CLEAR
Löschen eingegebener Zahlen oder Buchstaben.

Taste HELLIGKEIT
Passen Sie die Helligkeit durch Drücken der Tasten „Nach oben“ bzw. „Nach unten“ auf der Fernbedienung an.
Im USB-Modus können Sie mit dem OSD-Menü zur nächsten Dateiliste wechseln.

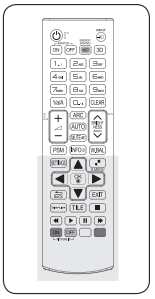

INFO ⓘ
Zeigt Informationen zum Eingang an.

SETTINGS
Öffnet und schließt die Hauptmenüs und speichert Ihre Eingaben.

OK
Wählt Menüs oder Einstellungen und speichert Ihre Eingaben.

BACK
Zurückkehren zum vorherigen Schritt in einer interaktiven Anwendung

SIMPLINK
Mit dieser Taste können Sie verschiedene Multimediageräte bequem über das SimpLink-Menü mit der Fernbedienung steuern. (Wird je nach Modell möglicherweise nicht unterstützt.)

ID ON/OFF
Wenn die Bild-ID-Nummer der Set-ID entspricht, können Sie den gewünschten Monitor im Mehrfachbildschirm-Modus steuern.

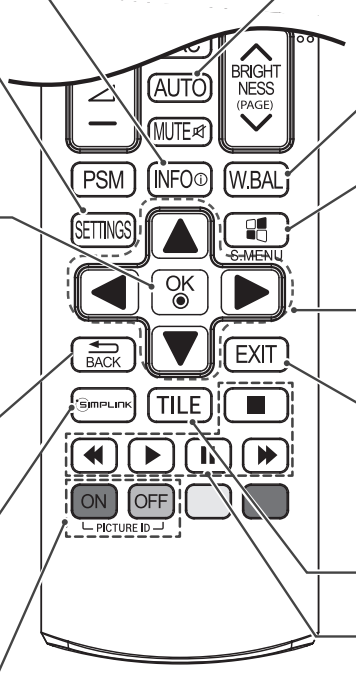

AUTO
Automatisches Anpassen der Bildposition und Erhöhen der Bildstabilität (nur RGB-Eingang)

W.BAL
Öffnet das Menü „Weißabgleich“.

S.MENU
(SuperSign-Menütaste)
Diese Tastenauswahl gilt nicht.

Navigationstasten
Navigiert durch Menüs und Einstellungen.

EXIT
Beendet alle Einblendungen auf dem Bildschirm und zeigt wieder das volle Monitorbild an.

TILE
Auswählen des Teil Modus.

USB-Menütasten
Steuert die Medienwiedergabe.

HINWEIS

Wählen Sie ein Eingangssignal aus.

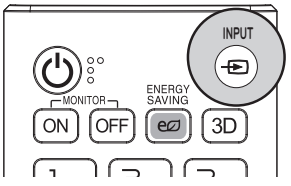

AV → Komponente → RGB → HDMI → DVI-D → Dispaly Port → USB

HERSTELLEN VON VERBINDUNGEN

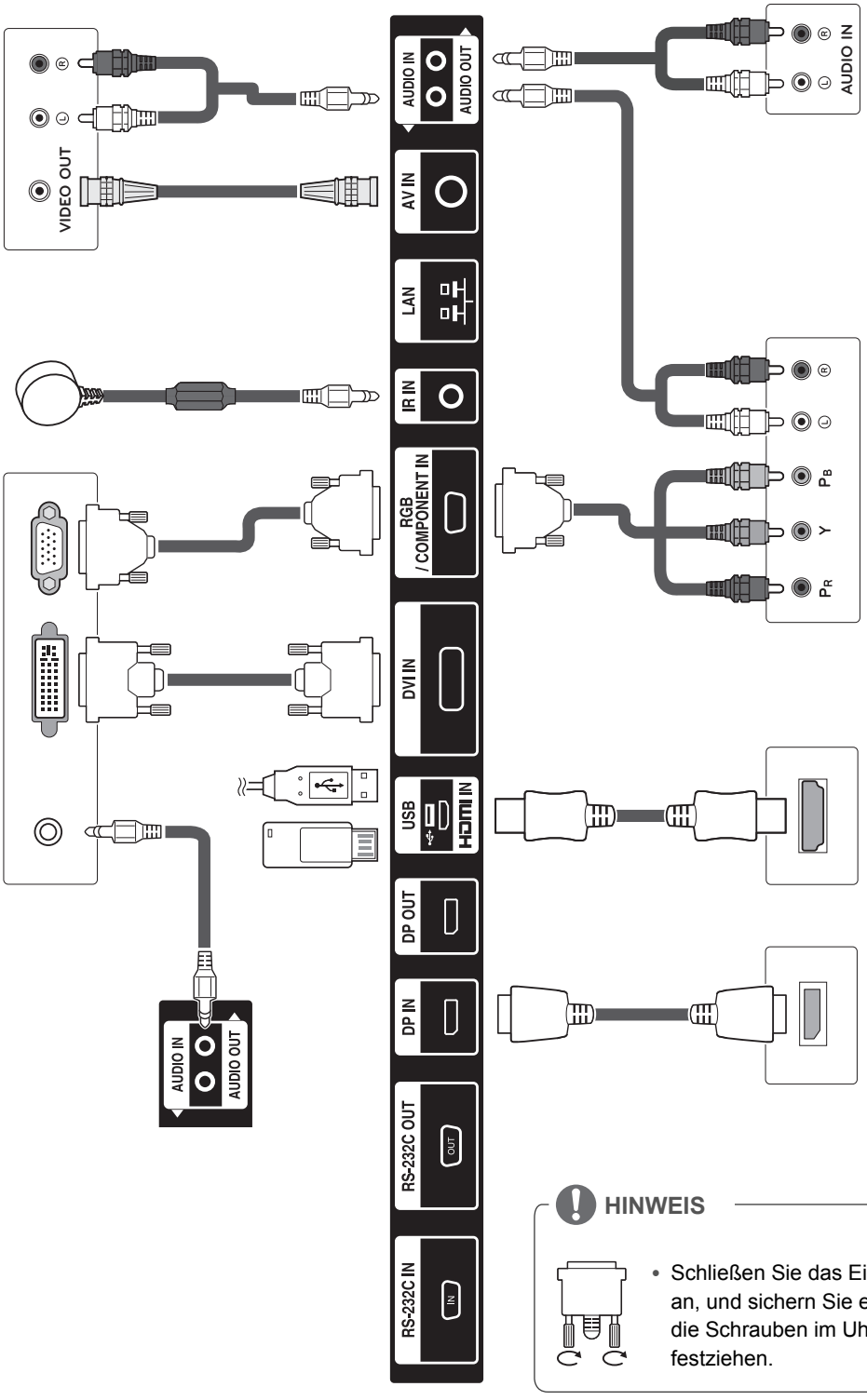

HINWEIS

- Schließen Sie das Eingangskabel an, und sichern Sie es, indem Sie die Schrauben im Uhrzeigersinn festziehen.

DEUTSCH

Anschluss des Stromkabels

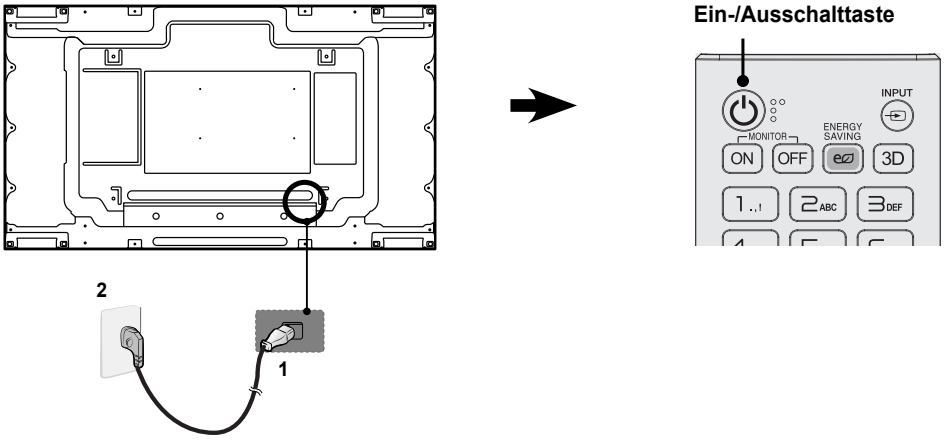

Externe Geräteanschluss

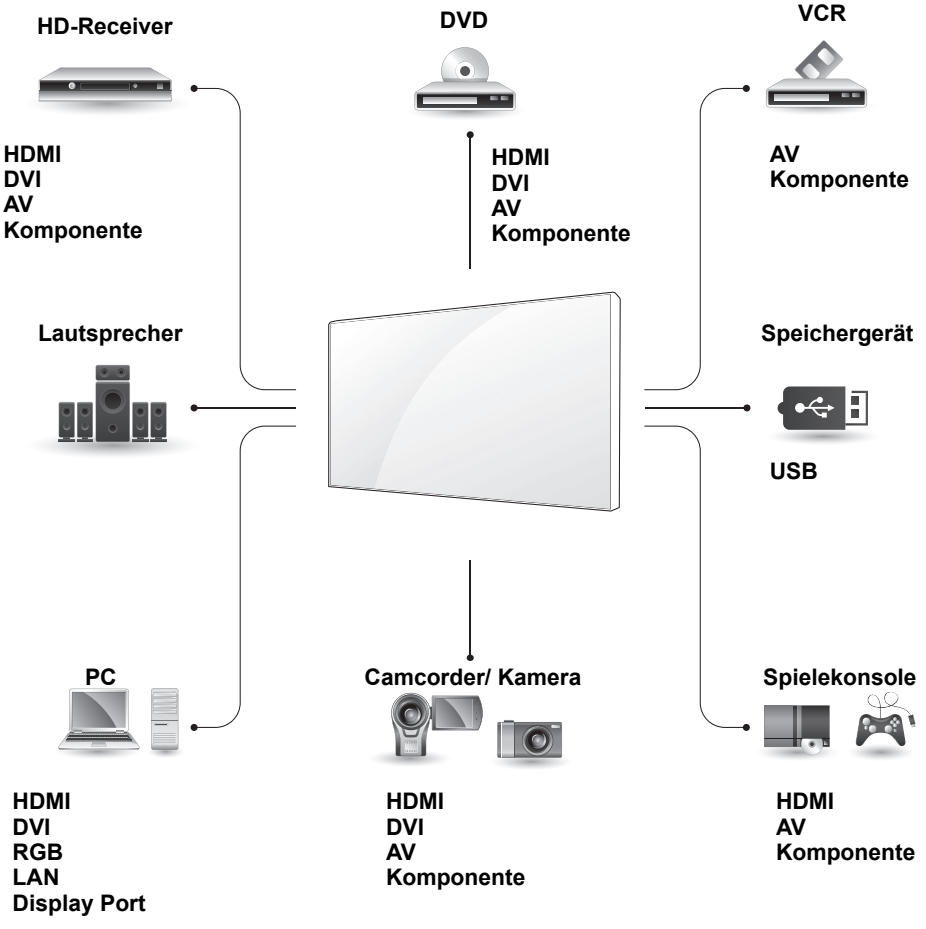

Verketten von Monitoren

DP-Kabel
Verwenden Sie das mitgelieferte Kabel oder ein DisplayPort-zertifiziertes Kabel Version 1.1a oder höher.

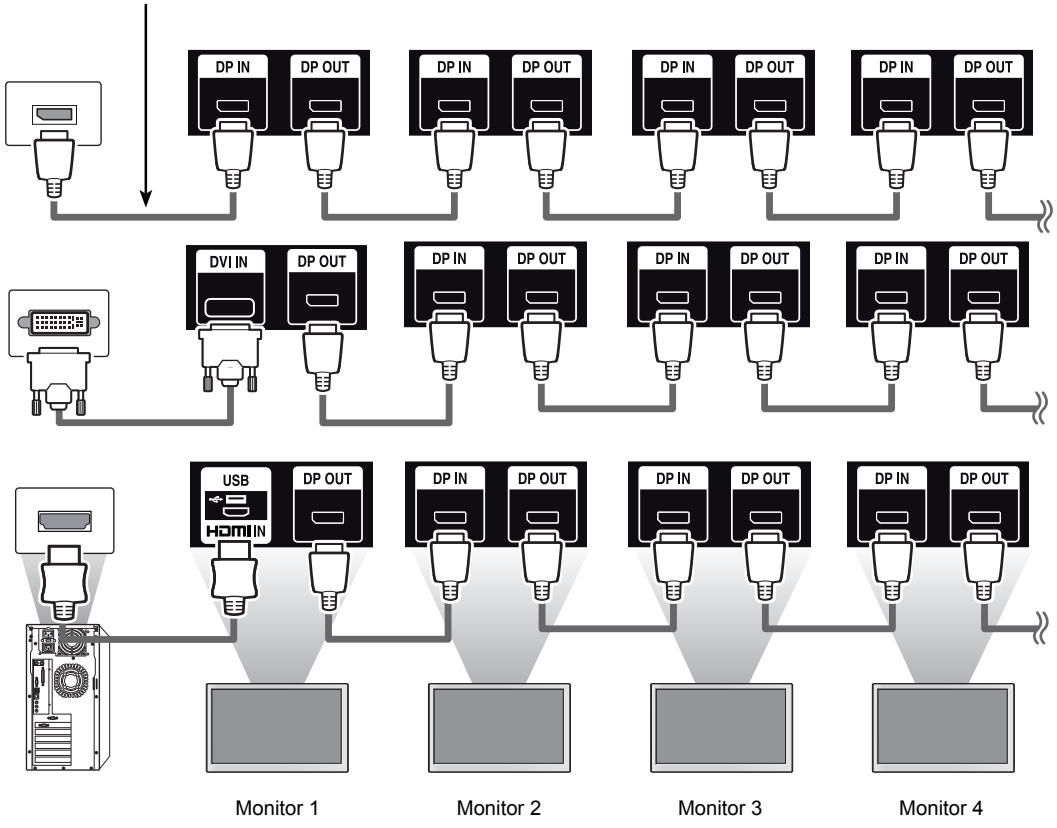

MULTIVISION-KONFIGURATION

Funktionseinstellung

1 IR-Empfängerverbindung.

Rückseite des Produkts.

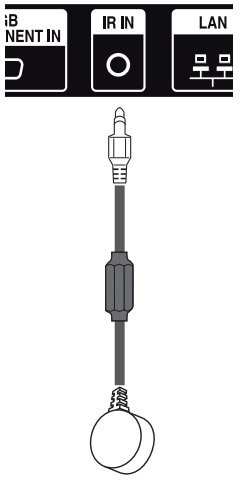

2 Anschluss des Stromkabels

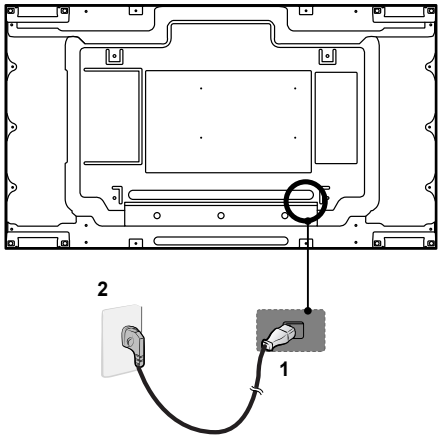

3 Set ID-Einrichtung für jeden Monitor. (* Bei den Modellen 55LV75A werden keine Funktionen zur Lüftersteuerung unterstützt.)



4 Entfernen des IR-Empfängers für alle Monitore außer Monitor 1.

5 RGB-Verbindung.

Rückseite des Produkts.

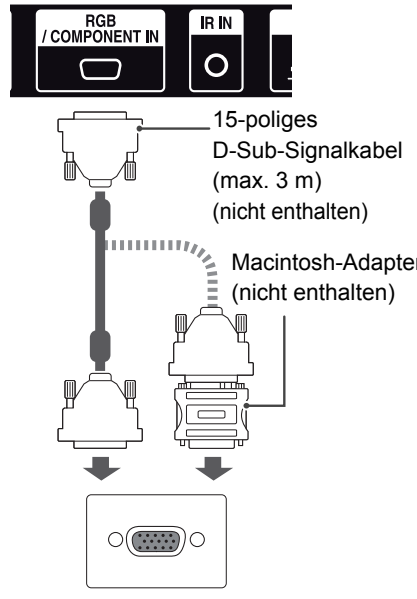

PC/ MAC

DEUTSCH

6 Verbinden Sie die Monitore nacheinander mit einem RS-232C-Kabel.

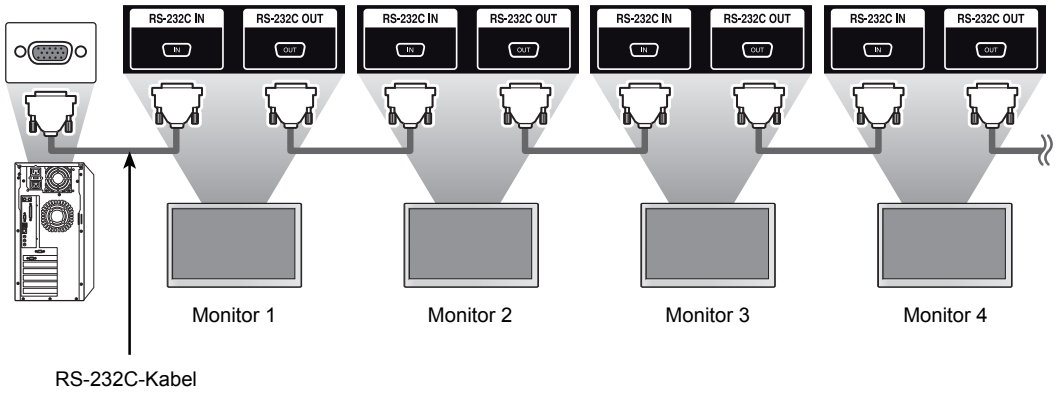

7 Installationsmenü-Einrichtung.

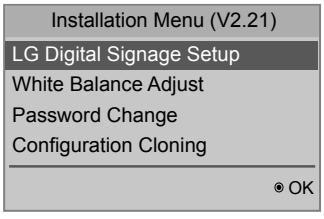

8 Tile Modus-Einrichtung. (* Bei den Modellen 55LV75A werden keine Funktionen zur Lüftersteuerung unterstützt.)

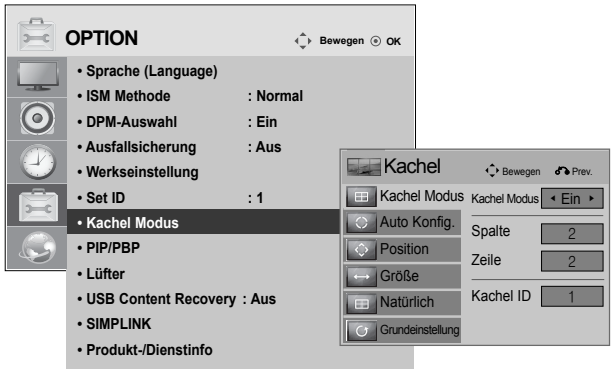

DEUTSCH

Festlegen des Tile Modus

Im Tile Modus können Sie ein Bild größer anzeigen, indem Sie mehrere Monitore verbinden.

- **Tile Modus Aus:** Das Eingangsbild wird nicht vergrößert, und auf allen verbundenen Monitoren wird dasselbe Bild angezeigt.
- **Tile Modus Ein:** Das Eingangsbild wird gemäß dem Wert in den Feldern „H.Set Count“ (H. Monitoranzahl) und „V.Set Count“ (V. Monitoranzahl) vergrößert.
  (* Bei den Modellen 55LV75A werden keine Funktionen zur Lüftersteuerung unterstützt.)

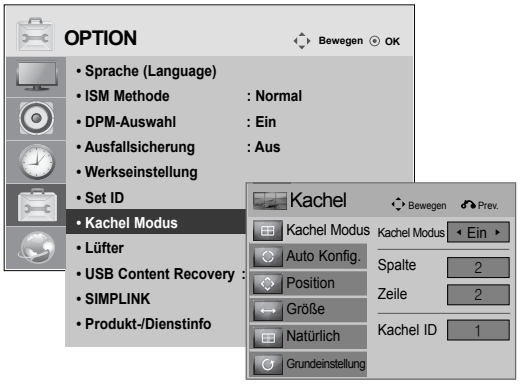

1X2

Bei Verwendung von zwei Monitoren

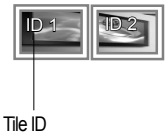

2X2

Bei Verwendung von vier Monitoren

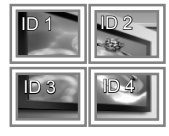

3X3

Bei Verwendung von neun Monitoren

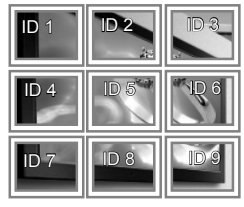

4X4

Bei Verwendung von 16 Monitoren

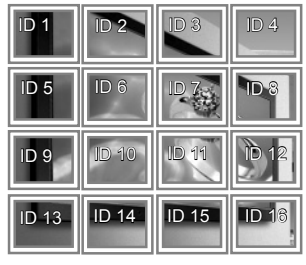

Festlegen der Bild-ID

Im Bild-ID-Menü können Sie alle Monitore über den mit Monitor 1 verbundenen IR-Empfänger steuern.

- Das IR-Signal der Fernbedienung wird über die im seriellen Modus verbundenen RS232C-Kabel übertragen.
- Wenn Sie mit der Fernbedienung eine Bild-ID festlegen, können Sie nur den Monitor steuern, der der Bild-ID entspricht.
  Beispiel: Wenn Sie eine Bild-ID auf 2 setzen, können Sie nur den Monitor mit der Set ID 2 steuern.
  Wenn die Bild-ID ausgeschaltet ist, können Sie alle Monitore gleichzeitig steuern.

2 x 2 Multi-Vision (Gesamtanzahl Set IDs: 4)

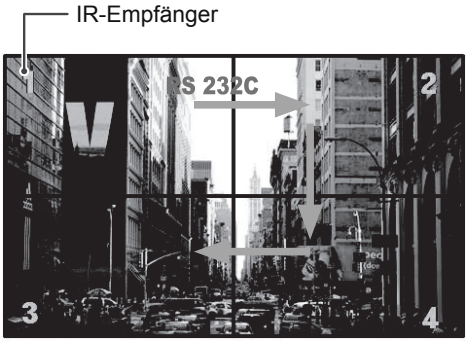

1 Legen Sie die „Total Set ID“ (Gesamt-Set ID) im Installationsmenü fest.

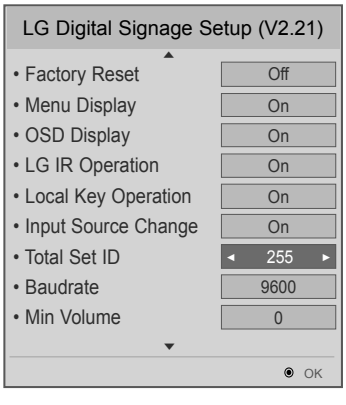

Bestimmt die Gesamtzahl der im Kachel Modus angeschlossenen Produkte. „Total Set ID“ (Gesamt-Set ID) bestimmt den maximalen Wert für „Bild-ID“.

2 Zum Zuweisen der Bild ID drücken Sie die rote Ein-Taste auf Ihrer Fernbedienung.

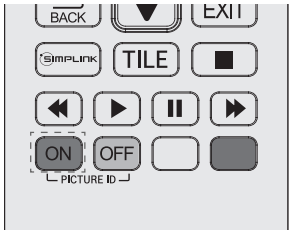

3 Wenn Sie die linke oder rechte Pfeiltaste drücken oder wiederholt die Ein-Taste betätigen, wechselt die Bild ID zwischen Aus oder 1 und der „Total Set ID“ (Gesamt-Set ID).

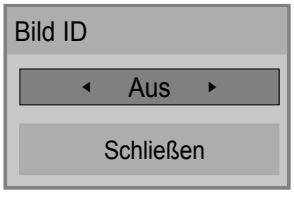

HINWEIS

- Wenn z. B. die Bild ID auf 2 gesetzt wurde, kann der obere, linke Bildschirm (Set ID: 2) über IR-Signale bedient werden.
- Sie können die Einstellungen für die Menüs BILD, AUDIO, ZEIT, NETZWERK und Meine Medien oder die Schnelltasten auf der Fernbedienung für jedes Gerät verändern.
- Wenn Sie die grüne Aus-Taste für die Bild IDs drücken, werden die Bild IDs für alle Geräte deaktiviert. Wenn Sie dann eine beliebige Taste auf der Fernbedienung drücken, nehmen alle Geräte den Betrieb wieder auf.
- Die Bild-ID wird deaktiviert, wenn Sie das Menü MEINE MEDIEN verwenden.
- Wenn die Picture ID auf AUS eingestellt ist, wird durch das Drücken der Tasten auf der Fernbedienung jeweils nur eine Aktion durchgeführt.


LG
Life's Good

LG
Life's Good

ΕΛΛΗΝΙΚΑ

Easy Setup Guide

ΨΗΦΙΑΚΗ ΣΗΜΑΝΣΗ LG
(ΨΗΦΙΑΚΗ ΣΗΜΑΝΣΗ ΟΘΟΝΗΣ)

Πριν θέσετε σε λειτουργία τη συσκευή, διαβάστε προσεκτικά το εγχειρίδιο και φυλάξτε το σε ασφαλές μέρος για μελλοντική αναφορά.

55LV75A
55LV77A

www.lg.com

ΣΥΝΑΡΜΟΛΟΓΗΣΗ ΚΑΙ ΠΡΟΕΤΟΙΜΑΣΙΑ

Αφαίρεση συσκευασίας

Ελέγξτε αν στη συσκευασία του προϊόντος περιλαμβάνονται τα παρακάτω εξαρτήματα. Αν λείπουν εξαρτήματα, επικοινωνήστε με τον τοπικό αντιπρόσωπο από τον οποίο αγοράσατε το προϊόν. Οι εικόνες που περιέχονται στο παρόν εγχειρίδιο ενδέχεται να διαφέρουν από το πραγματικό προϊόν και τα εξαρτήματα.



CD (Εγχειρίδιο χρήστη) / Κάρτα

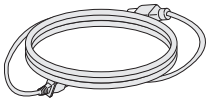

Καλώδιο τροφοδοσίας

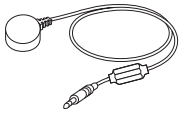

Δέκτης υπέρυθρων

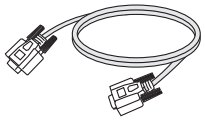

Καλώδιο RS232C

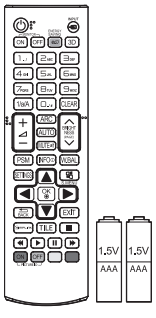

Τηλεχειριστήριο και μπαταρίες

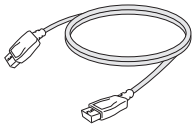

Καλώδιο DP

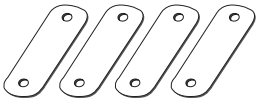

Οδηγός τοποθέτησης (4ea)

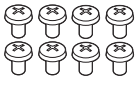

Βίδα M4 x L6 (8 ea)



Βίδα M6 x L10 (4 ea)

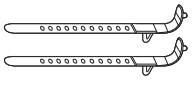

Δεματικό καλωδίων στερέωσης (2 ea) (Για τη διευθέτηση των καλωδίων)

ΠΡΟΣΟΧΗ

- Για λόγους ασφαλείας και για να διατηρηθεί η διάρκεια ζωής του προϊόντος, μην χρησιμοποιείτε μη εγκεκριμένα εξαρτήματα.
- Οι ζημιές ή οι τραυματισμοί που οφείλονται στη χρήση μη εγκεκριμένων εξαρτημάτων δεν καλύπτονται από την εγγύηση.

ΣΗΜΕΙΩΣΗ

- Τα εξαρτήματα που παρέχονται μαζί με το προϊόν ενδέχεται να διαφέρουν ανάλογα με το μοντέλο.
- Οι προδιαγραφές του προϊόντος ή τα περιεχόμενα του παρόντος εγχειριδίου ενδέχεται να αλλάξουν χωρίς προειδοποίηση, σε περίπτωση αναβάθμισης των λειτουργιών του προϊόντος.
- Λογισμικό SuperSign και Εγχειρίδιο
  - Λήψη από την τοποθεσία web της LG Electronics
  - Επισκεφτείτε την τοποθεσία web της LG Electronics (*http://www.lgecommercial.com/supersign*) και κάντε λήψη του πιο πρόσφατου λογισμικού για το μοντέλο σας.

Διαστάσεις (πλάτος x ύψος x βάθος) / Βάρος

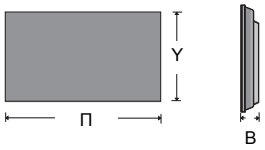

1213,4 mm x 684,2 mm x 88,5 mm / 23 kg

Για να δείτε το εγχειρίδιο χρήστη

Τοποθετήστε το CD ROM στον υπολογιστή.

Το CD-ROM θα ανοίξει αυτόματα (μόνο στα Windows)
Σε περίπτωση που δεν εκτελεστεί αυτόματα, μπορείτε να το ανοίξετε ακολουθώντας τα παρακάτω βήματα.
Ο Υπολογιστής μου → Digital_LG(CD-ROM) → Ανοίξτε το αρχείο Index.htm
Ο Υπολογιστής μου → Digital_LG(CD-ROM) → Εγχειρίδιο → Ανοίξτε το εγχειρίδιο χρήστη

Προφυλάξεις κατά τη μετακίνηση του προϊόντος

- Οι εικόνες σε αυτό το εγχειρίδιο νδέχεται να διαφέρουν από το πραγματικό προϊόν και τα εξαρτήματα.

Συμμορφωθείτε με τα προειδοποιητικά σύμβολα που αναγράφονται στη συσκευασία.



Μην χρησιμοποιείτε αρπάγη κατά τη μεταφορά.



Προσέχετε να μην πέσει κατά τη μεταφορά.



Απαιτούνται 2 άτομα για τη μεταφορά.



Φορτώνετε τη συσκευή με προσοχή.



Προσέχετε να μην πέσει κατά τη στοίβαξη.



Απαιτούνται 4 άτομα για τη μεταφορά.



Μην μεταφέρετε σε οριζόντια θέση.



Προσέχετε να μην πέσει κατά τη μεταφορά.



Αυτή η πλευρά προς τα επάνω/ Εύθραυστο/ Μην εκθέτετε στη βροχή/ Όριο στοίβαξης: 4 συσκευασίες

Μην αναποδογυρίζετε τη συσκευή με την πλαϊνή πλευρά της συσκευασίας προς τα κάτω.



Μην τοποθετείτε το προϊόν πάνω σε κουτί.

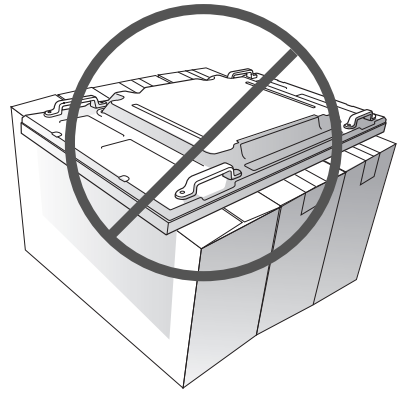

Μην στηρίζεστε πάνω στο προϊόν.

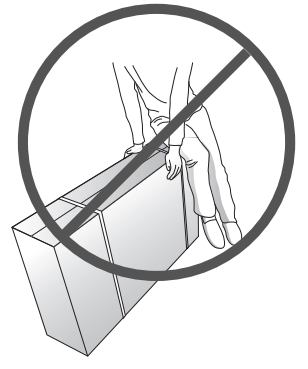

Προφυλάξεις κατά το χειρισμό του προϊόντος

Μετακινείτε πάντοτε τη συσκευή ανά 2 άτομα. Όταν μετακινείτε τη συσκευή χωρίς τη συσκευασία της, χρησιμοποιείτε πάντοτε το ένα χέρι για να πιάνετε τη λαβή και το άλλο για να κρατάτε σταθερή τη συσκευή από το κάτω μέρος της.

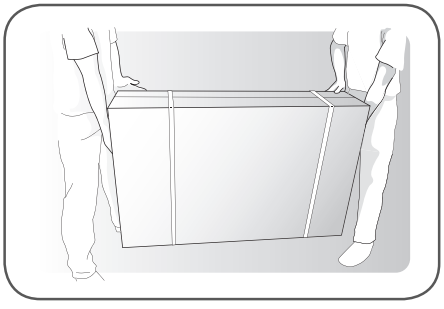

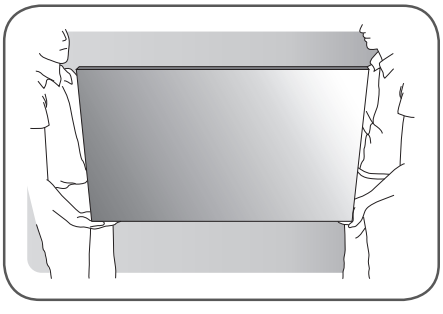

Προφύλαξη

1 Αφαιρέστε τα στηρίγματα σε σχήμα L από τις γωνίες της συσκευής πριν την εγκατάσταση. Κατά τη μετακίνηση, να επανατοποθετείτε τα στηρίγματα στη θέση τους.

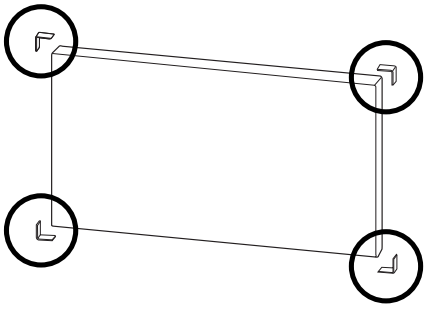

2 Προσέχετε ώστε οι συσκευές να μην προσκρούσουν στο πάτωμα ή η μία στην άλλη. Εγκαταστήστε τις συσκευές ώστε να υπάρχει επαρκής χώρος για την ελεύθερη ροή του αέρα.

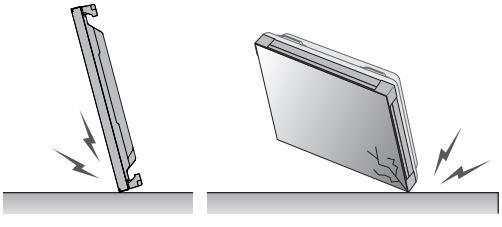

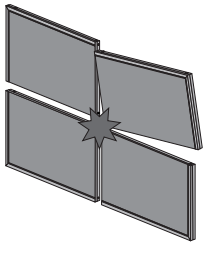

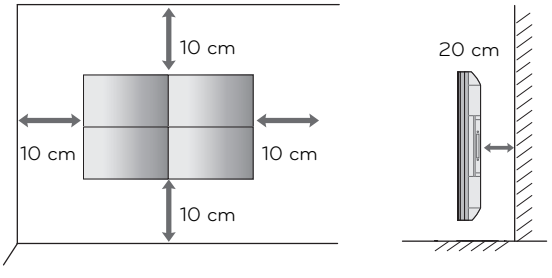

Αιτίες και φαινόμενα της παραμόρφωσης γραμμής

Σε περίπτωση που χτυπήσετε κάποιο από τα άκρα της συσκευής, θα προκληθεί παραμόρφωση γραμμής.

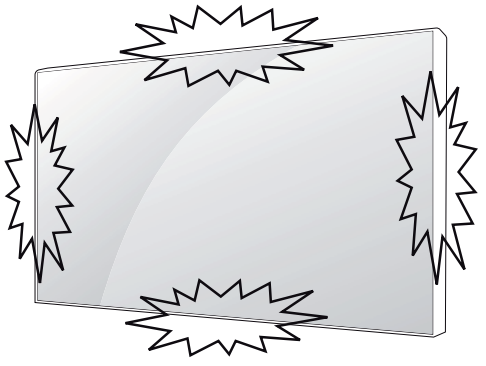

ΠΑΡΑΜΟΡΦΩΣΗ ΓΡΑΜΜΗΣ ΣΤΟ ΓΥΑΛΙ (LOG)

1 Πρόσκρουση στην αριστερή/επάνω γωνία της μονάδας ➞ Ρωγμή LOG αριστερά/επάνω ➞ Οριζόντια παραμόρφωση γραμμής

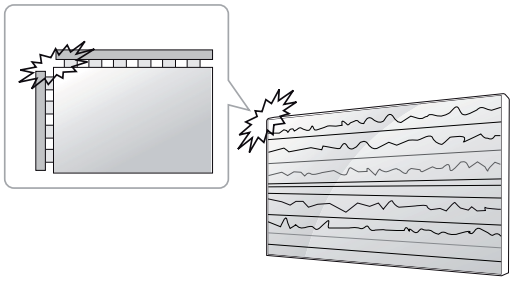

ΠΑΡΑΜΟΡΦΩΣΗ ΤΣΙΠ ΣΕ ΦΙΛΜ (COF)

1 Πρόσκρουση στο επάνω μέρος της μονάδας ➞ Ρωγμή COF επάνω ➞ Κάθετη παραμόρφωση γραμμής.

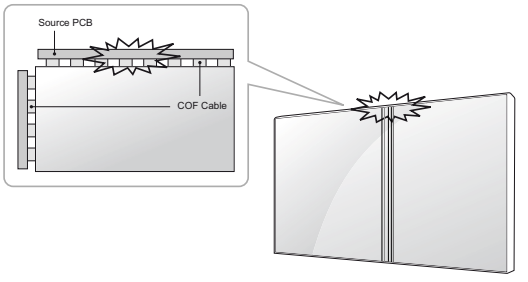

2 Πρόσκρουση στο αριστερό μέρος της μονάδας ➞ Ρωγμή COF αριστερά ➞ Οριζόντια παραμόρφωση γραμμής.

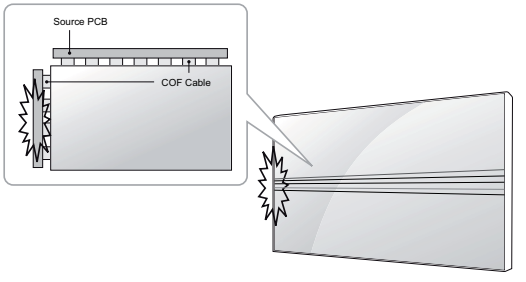

Εγκατάσταση του προϊόντος

- Οι εικόνες σε αυτό το εγχειρίδιο νδέχεται να διαφέρουν από το πραγματικό προϊόν και τα εξαρτήματα.

1 Κόψτε τους ιμάντες από τη συσκευασία.

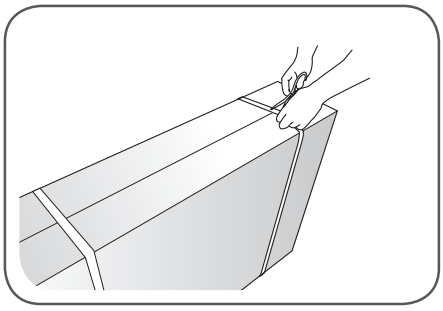

2 Κόψτε την κολλητική ταινία που υπάρχει στη συσκευασία.

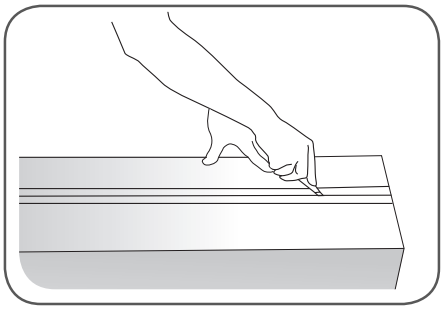

3 Ανοίξτε τη συσκευασία και αφαιρέστε το υλικό συσκευασίας στο επάνω μέρος.

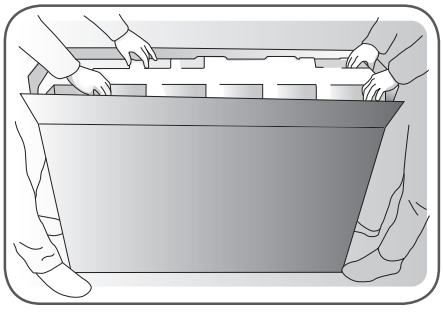

4 Αφαιρέστε το επάνω κουτί.

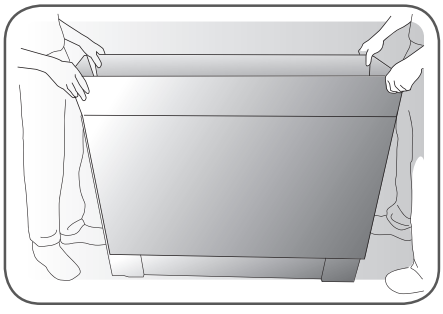

5 Ανοίξτε τη σακούλα.

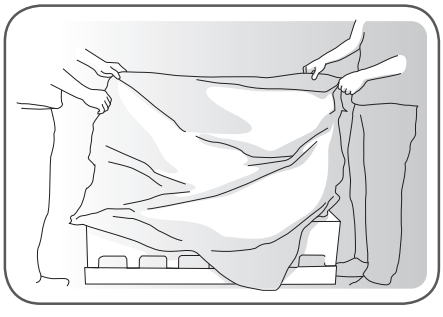

6 Αφαιρέστε τη σακούλα.

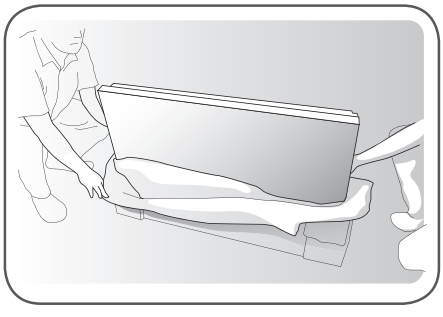

7 Σηκώστε προς τα επάνω τη συσκευή χρησιμοποιώντας την ΠΛΑΪΝΗ/ΠΙΣΩ λαβή.

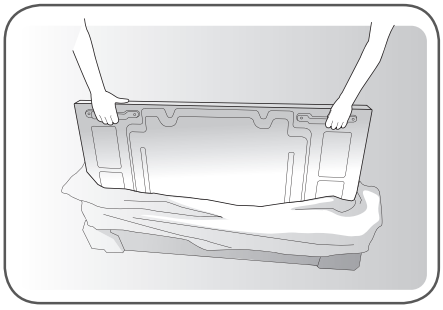

8 Αφαιρέστε τη συσκευασία στο κάτω μέρος ενώ ανασηκώνετε τη συσκευή.

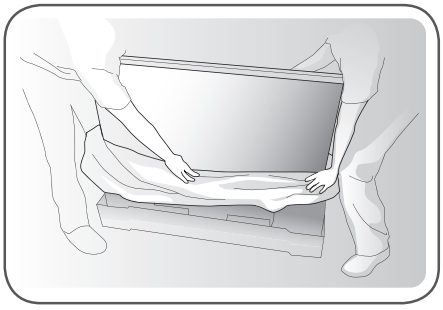

9 Μετακινήστε τη συσκευή κρατώντας τη με το ένα χέρι και τοποθετώντας το άλλο χέρι στο κάτω μέρος της.

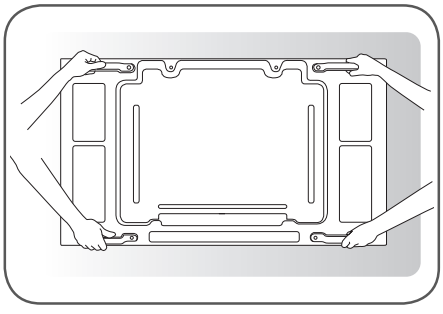

10 Τοποθετήστε τη συσκευή σε ένα τραπέζι με την οθόνη στραμμένη προς τα επάνω.

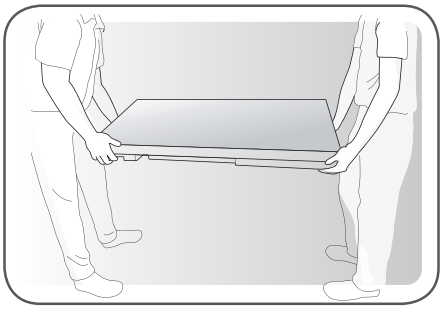

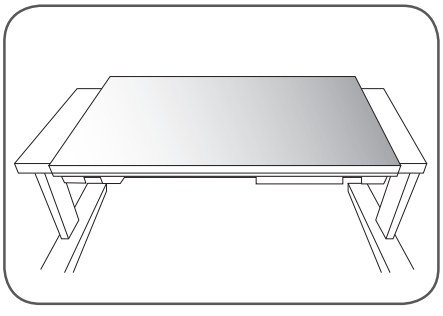

11 Χρησιμοποιήστε μαξιλαράκι ή υπόθεμα για να τοποθετήσετε τη συσκευή στο τραπέζι με την οθόνη στραμμένη προς τα κάτω.

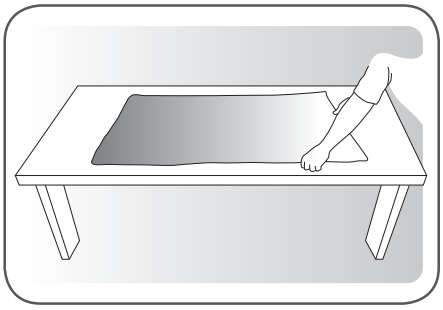

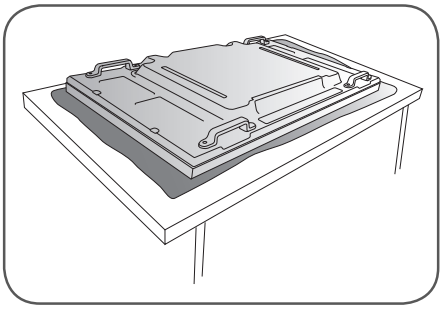

12 Συνδέστε το δέκτη υπερύθρων για να χρησιμοποιήσετε το τηλεχειριστήριο. Στη συνέχεια, συνδέστε το καλώδιο τροφοδοσίας.

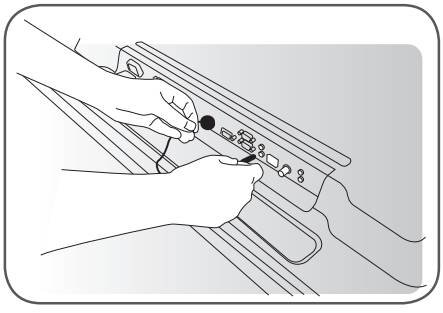

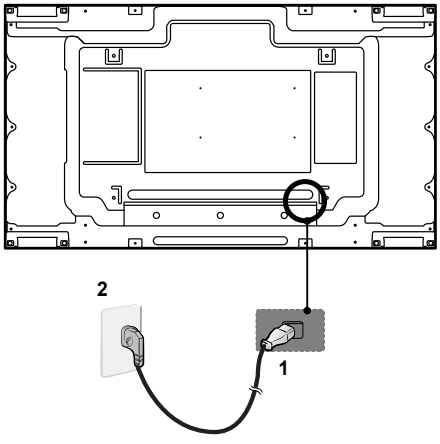

Οθόνες σε παράθεση

Πώς να συνδέσετε συσκευές

***Παράδειγμα παράθεσης 2 x 2**

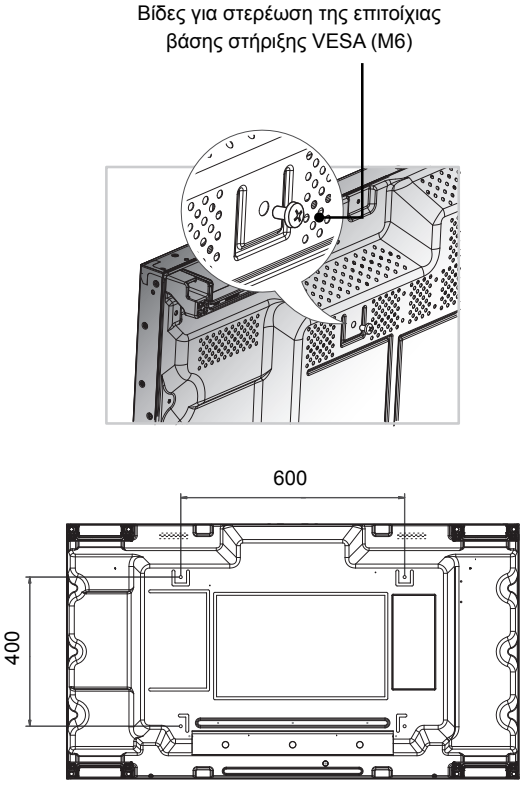

ΠΡΟΣΟΧΗ

- Όταν συνδέετε οθόνες για πολλαπλή προβολή, ενδέχεται το χρώμα της οθόνης να μην είναι ίδιο σε όλες τις οθόνες. Αν θέλετε να ρυθμίσετε το χρώμα της οθόνης με μη αυτόματο τρόπο, ανατρέξτε στο εγχειρίδιο εγκατάστασης.
- Όταν εγκαθιστάτε πολλές οθόνες σε έναν τοίχο, συνδέστε το δέκτη υπερύθρων σε όλες τις οθόνες ή χρησιμοποιήστε ένα καλώδιο RS-232C για να συνδέσετε τις οθόνες και, στη συνέχεια, συνδέστε το δέκτη υπερύθρων στην πρώτη οθόνη.

Πώς να συνδέσετε συσκευές

1 Συνδέστε τις υπόλοιπες συσκευές, χρησιμοποιώντας τις βίδες για στερέωση της επιτοίχιας βάσης στήριξης VESA με τον τρόπο που περιγράφεται παραπάνω.

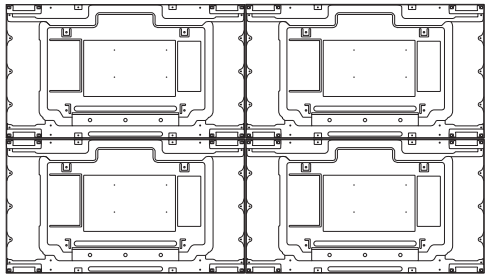

Σύνδεση συσκευής 4 με τις υπόλοιπες συσκευές (παράθεση 2 x 2)

2 Αφού συνδέσετε τις συσκευές, χρησιμοποιήστε τον οδηγό τοποθέτησης σε παράθεση για να ρυθμίσετε το κενό διάστημα μεταξύ των συσκευών.

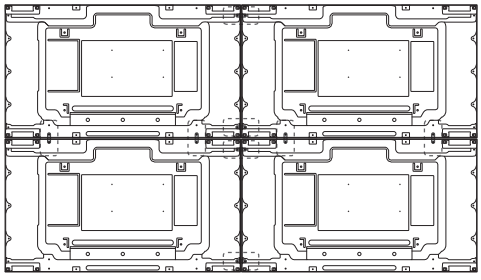

3 Η παράθεση 2 x 2 έχει ολοκληρωθεί. Η παράθεση μπορεί να γίνει με διάφορους συνδυασμούς, όπως 3 x 3.

ΣΗΜΕΙΩΣΗ

- Το φορτίο που εφαρμόζεται σε κάθε συσκευή πρέπει να υποστηρίζεται από τη βάση επιτοίχιας στήριξης ή τον τοίχο χρησιμοποιώντας μια βάση επιτοίχιας στήριξης που πληροί τις προδιαγραφές του προτύπου VESA (600 x 400).
- Το φορτίο που εφαρμόζεται σε κάθε συσκευή πρέπει να υποστηρίζεται από τη βάση επιτοίχιας στήριξης χρησιμοποιώντας μια βάση επιτοίχιας στήριξης που πληροί τις προδιαγραφές του προτύπου VESA. (Κάθε συσκευή πρέπει να είναι καλά στερεωμένη στη βάση επιτοίχιας στήριξης ή τον τοίχο.)
- Μπορείτε να στερεώσετε τη συσκευή χωρίς να χρησιμοποιήσετε τον οδηγό τοποθέτησης σε παράθεση. Αυτό δεν επηρεάζει την απόδοση της συσκευής.
- Ξεσφίξτε τις βίδες της συσκευής για να εγκαταστήσετε τους οδηγούς τοποθέτησης σε παράθεση. (Οι βίδες περιλαμβάνονται μαζί με τα υπόλοιπα εξαρτήματα στη συσκευασία, συμπεριλαμβανομένων των οδηγών τοποθέτησης σε παράθεση.)

ΤΗΛΕΧΕΙΡΙΣΤΗΡΙΟ

Οι περιγραφές που παρουσιάζονται στο παρόν εγχειρίδιο βασίζονται στα κουμπιά του τηλεχειριστηρίου. Διαβάστε προσεκτικά το εγχειρίδιο και χρησιμοποιήστε σωστά την οθόνη.

Για να αντικαταστήσετε τις μπαταρίες, ανοίξτε το κάλυμμα των μπαταριών και τοποθετήστε τις νέες μπαταρίες (1,5 V AAA). Οι πόλοι ⊕ και ⊖ πρέπει να ταιριάζουν με τις ενδείξεις στο εσωτερικό της θήκης. Στη συνέχεια, κλείστε το κάλυμμα των μπαταριών.
Για να αφαιρέσετε τις μπαταρίες, εκτελέστε τα βήματα τοποθέτησης με την αντίθετη σειρά.

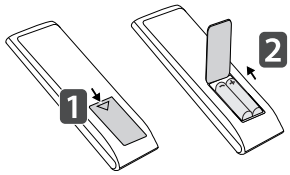

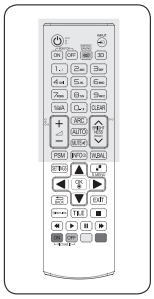

ΠΡΟΣΟΧΗ

- Μην συνδυάζετε παλιές και καινούριες μπαταρίες, καθώς υπάρχει κίνδυνος πρόκλησης βλάβης στο τηλεχειριστήριο.
- Πρέπει να έχετε στραμμένο το τηλεχειριστήριο προς τον αισθητήρα τηλεχειρισμού της οθόνης.

⏻ (ΚΟΥΜΠΙ ΛΕΙΤΟΥΡΓΙΑΣ)
Ενεργοποιεί ή απενεργοποιεί την οθόνη.

MONITOR ON
Ενεργοποιήστε την οθόνη.

MONITOR OFF
Απενεργοποιήστε την οθόνη.

Κουμπί 1/a/A
Εναλλαγή μεταξύ αριθμητικών και αλφαβητικών συμβόλων.

ARC
Επιλογή λειτουργίας αναλογίας οθόνης.

Αύξηση / μείωση έντασης ήχου
Δεν ισχύει η επιλογή αυτού του κουμπιού.

PSM
Επιλογή λειτουργίας κατάστασης εικόνας.

MUTE
Απενεργοποιεί όλους τους ήχους.

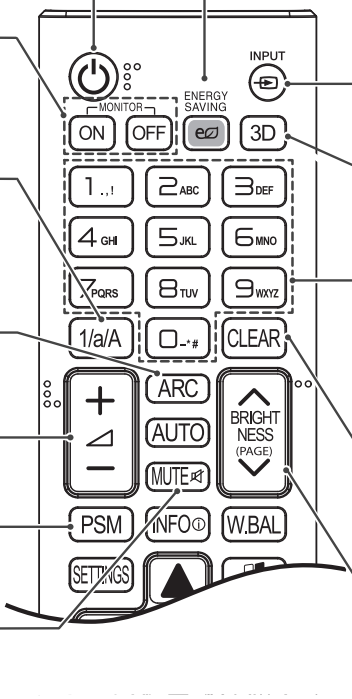

ENERGY SAVING(⏍)
Προσαρμογή της φωτεινότητας της οθόνης για την εξοικονόμηση ενέργειας.

INPUT
Επιλέγει λειτουργία εισόδου.

3D
Δεν ισχύει η επιλογή αυτού του κουμπιού.

Αριθμητικά και αλφαβητικά κουμπιά
Εισαγωγή αριθμητικών ή αλφαβητικών χαρακτήρων ανάλογα με τη ρύθμιση.

CLEAR
Διαγραφή του αριθμητικού ή αλφαβητικού χαρακτήρα που πληκτρολογήσατε.

Κουμπί BRIGHTNESS
Προσαρμόστε τη φωτεινότητα πατώντας τα κουμπιά Επάνω / Κάτω στο τηλεχειριστήριο.
Σε λειτουργία USB, το μενού της οθόνης έχει τη λειτουργία Σελίδας, για μετακίνηση στην επόμενη λίστα αρχείων.

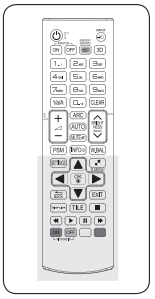

INFO ⓘ
Εμφανίζει τις πληροφορίες εισόδου.

SETTINGS
Παρέχει πρόσβαση στα βασικά μενού ή αποθηκεύει τις επιλογές σας και κλείνει τα μενού.

OK
Ενεργοποίηση μενού ή επιλογών και επιβεβαίωση των καταχωρήσεων.

BACK
Επιστροφή ένα βήμα πίσω σε μια διαδραστική εφαρμογή.

SIMPLINK
Σας δίνει τη δυνατότητα να ελέγχετε διάφορες συσκευές πολυμέσων χρησιμοποιώντας απλώς το τηλεχειριστήριο μέσω του μενού SimpLink. (Ίσως να μην υποστηρίζεται. Εξαρτάται από το μοντέλο.)

ID ON/OFF
Όταν ο αριθμός του Picture ID (Αναγνωριστικού εικόνας) είναι ίδιος με το Set ID (Αναγνωριστικό συσκευής), μπορείτε να ελέγχετε την οθόνη που θέλετε στην κατάσταση πολλαπλής προβολής.

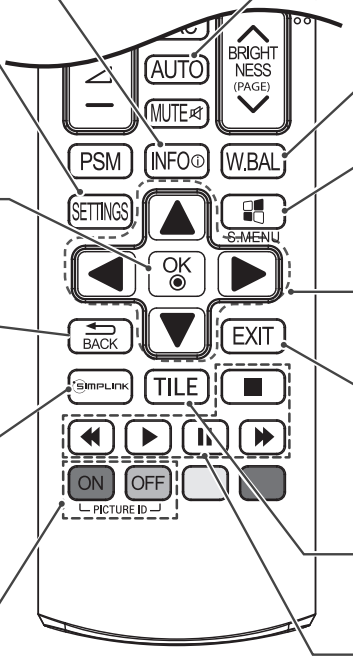

AUTO
Αυτόματη προσαρμογή της θέσης της εικόνας και ελαχιστοποίηση της αστάθειας (μόνο είσοδος RGB).

W.BAL
Ανοίγει το μενού "Ισορροπία λευκού".

S.MENU
(Κουμπί μενού Super Sign) Δεν ισχύει η επιλογή κουμπιών.

Κουμπιά πλοήγησης
Κύλιση στα μενού ή τις επιλογές.

EXIT
Εκκαθάριση όλων των μηνυμάτων από την οθόνη και επιστροφή στην προβολή της οθόνης από οποιοδήποτε μενού.

TILE
Επιλογή της λειτουργίας παράθεσης.

Κουμπιά ελέγχου μενού USB
Ελέγχει την αναπαραγωγή μέσων.

ΣΗΜΕΙΩΣΗ

Επιλογή σήματος εισόδου.

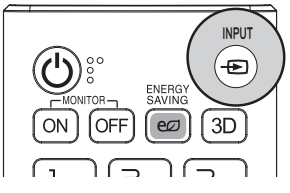

AV → Component → RGB → HDMI → DVI-D → Dispaly Port → USB

ΕΛΛΗΝΙΚΑ

ΔΗΜΙΟΥΡΓΙΑ ΣΥΝΔΕΣΕΩΝ

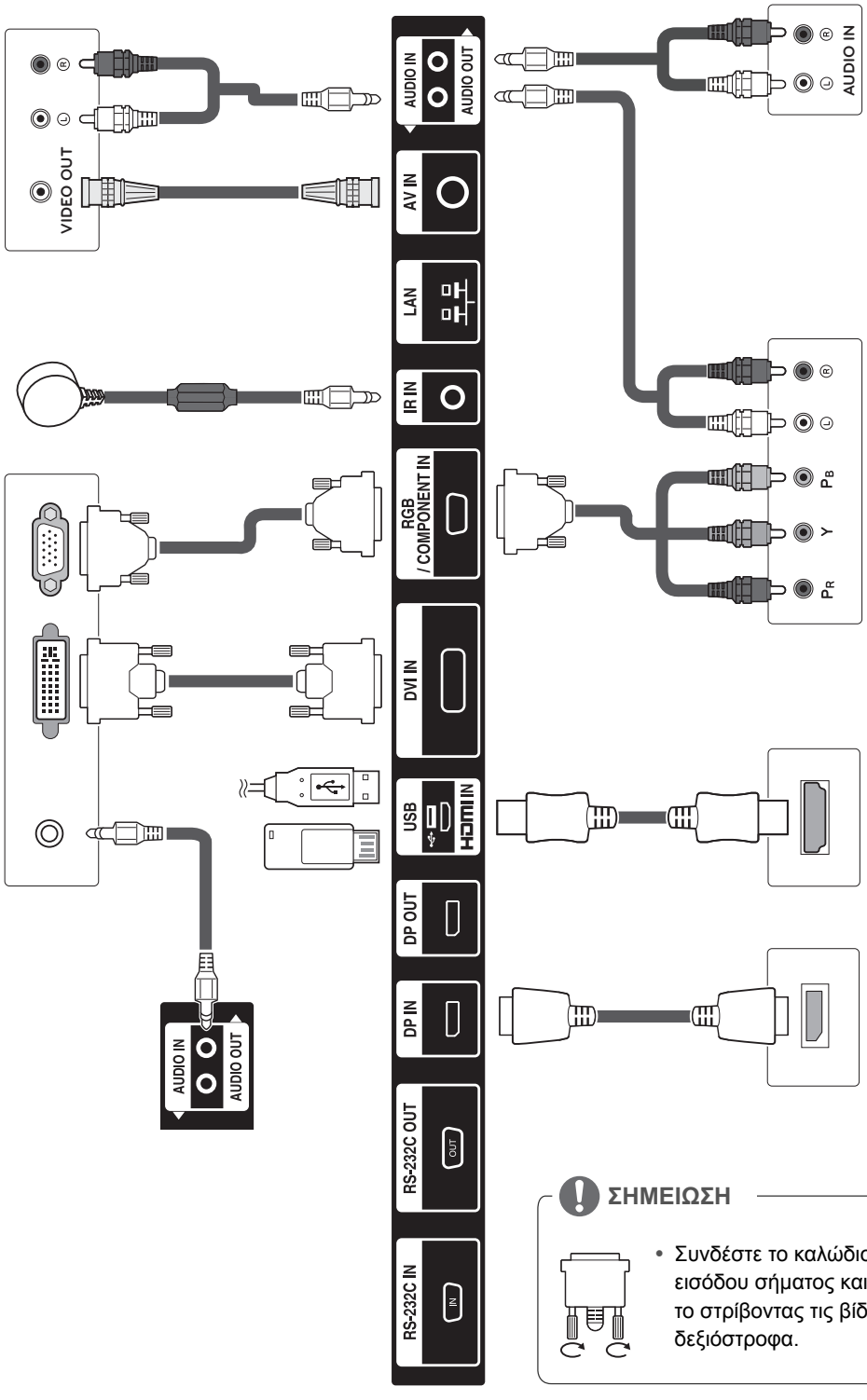

ΣΗΜΕΙΩΣΗ

- Συνδέστε το καλώδιο εισόδου σήματος και σφίξτε το στρίβοντας τις βίδες δεξιόστροφα.

Σύνδεση καλωδίου τροφοδοσίας

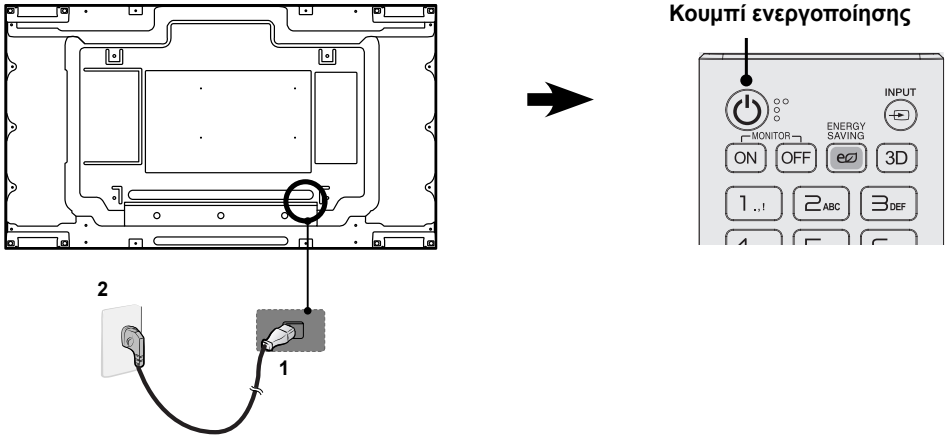

Σύνδεση εξωτερικής συσκευής

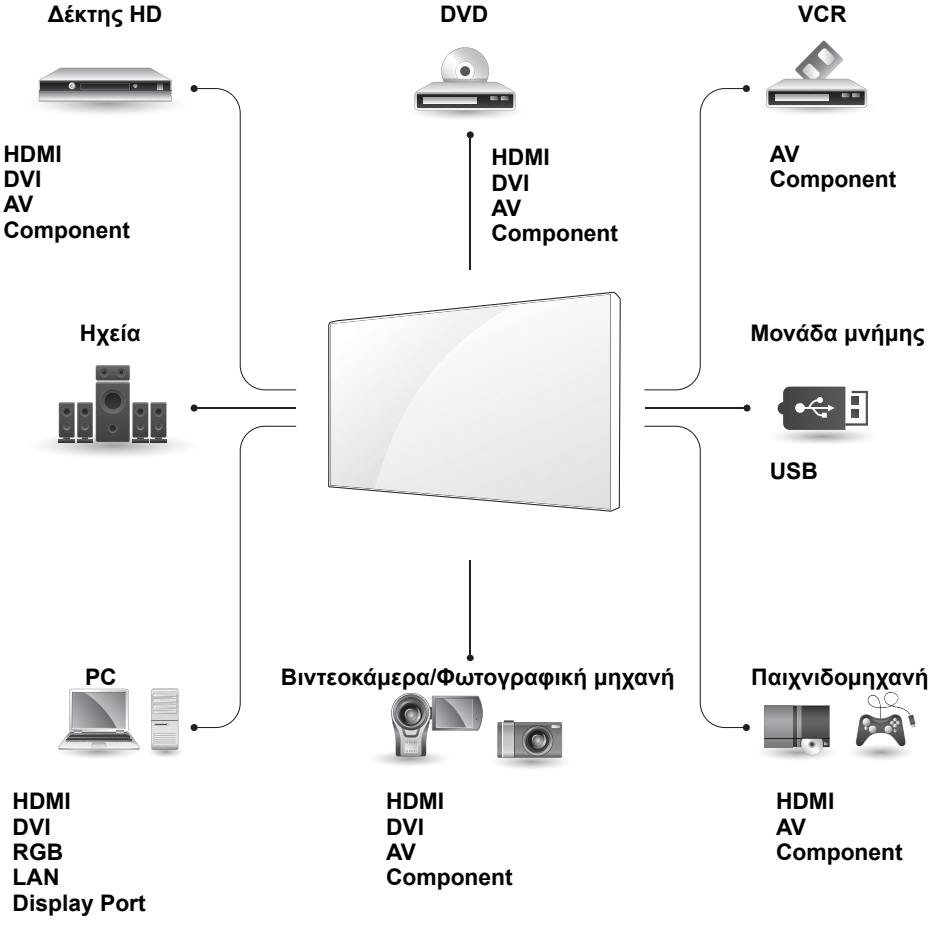

Οθόνες με αλυσιδωτή σύνδεση

Καλώδιο DP

Χρησιμοποιήστε το καλώδιο που παρέχεται μαζί με το προϊόν ή χρησιμοποιήστε ένα πιστοποιημένο καλώδιο DisplayPort έκδοσης 1.1a ή νεότερης.

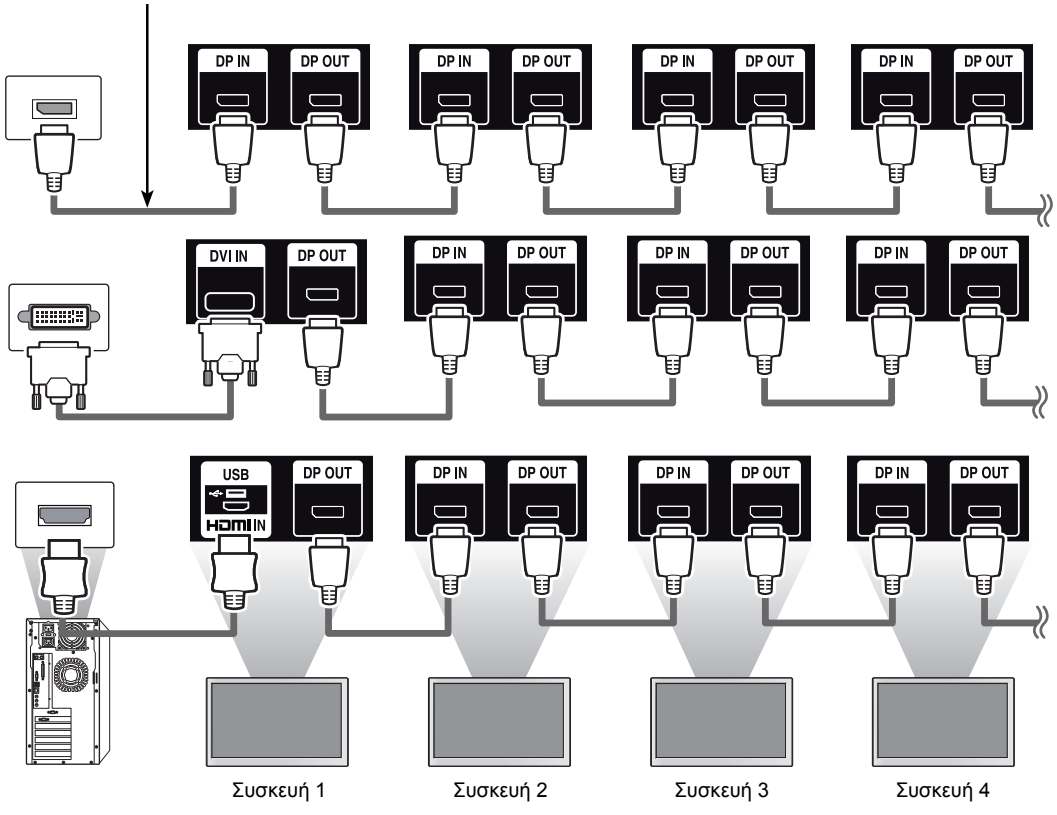

ΡΥΘΜΙΣΗ ΠΟΛΛΑΠΛΗΣ ΠΡΟΒΟΛΗΣ

Ρύθμιση λειτουργίας

1 Σύνδεση δέκτη υπερύθρων.

Πίσω μέρος συσκευής.

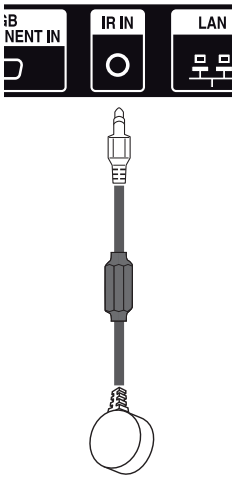

2 Σύνδεση καλωδίου τροφοδοσίας

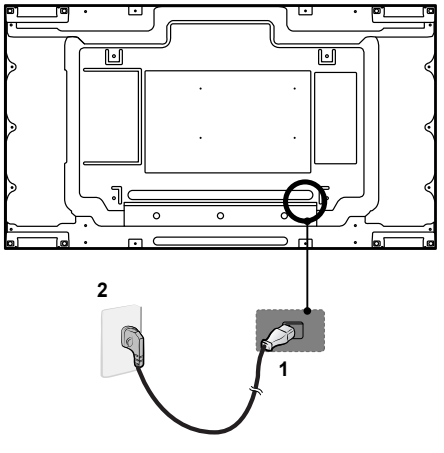

3 Ρύθμιση Set ID (Αναγνωριστικού συσκευής) για κάθε συσκευή. (* Τα μοντέλα 55LV75A δεν υποστηρίζουν λειτουργίες ελέγχου ανεμιστήρα.)

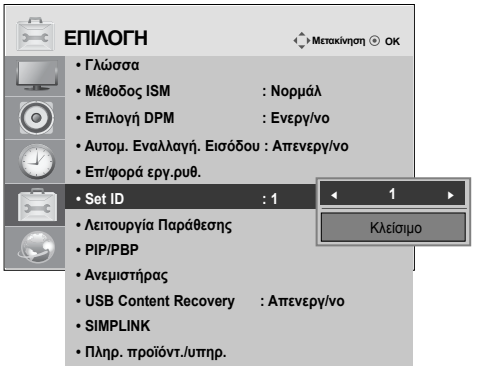

4 Κατάργηση δέκτη υπερύθρων για όλες τις συσκευές εκτός από τη συσκευή 1.

5 Σύνδεση RGB.

Πίσω μέρος συσκευής.

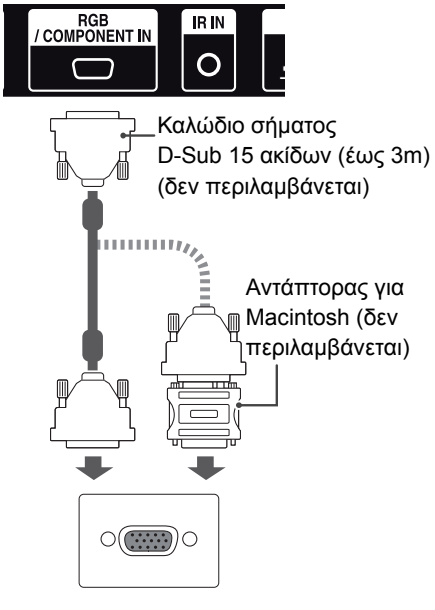

PC/ MAC

ΕΛΛΗΝΙΚΑ

6 Συνδέστε τις οθόνες, σε σειριακή διάταξη, με ένα καλώδιο RS-232C.

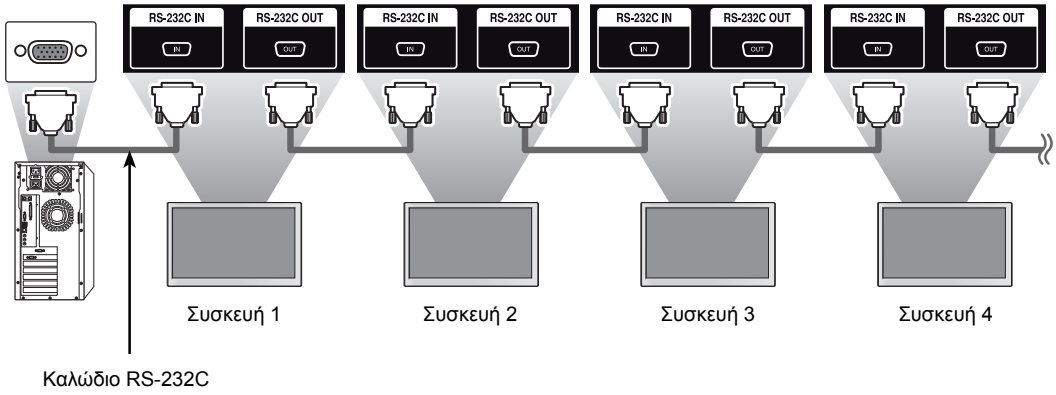

7 Ρύθμιση Installation Menu (Μενού εγκατάστασης).

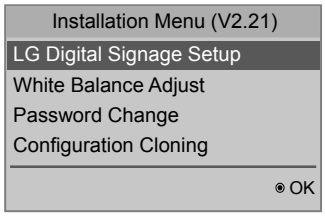

8 Ρύθμιση Tile Mode (Λειτουργίας παράθεσης). (* Τα μοντέλα 55LV75A δεν υποστηρίζουν λειτουργίες ελέγχου ανεμιστήρα.)

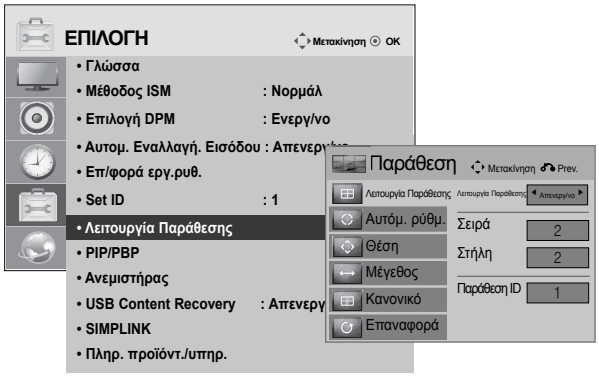

ΕΛΛΗΝΙΚΑ

Ρύθμιση της Λειτουργίας παράθεσης

Στην Tile Mode (Λειτουργία παράθεσης) μπορείτε να προβάλετε μια εικόνα σε μεγαλύτερη κλίμακα συνδέοντας πολλές οθόνες.

- **Απενεργοποίηση παράθεσης**: Μια εικόνα εισόδου δεν μεγεθύνεται και η ίδια εικόνα εμφανίζεται σε όλες τις συνδεδεμένες οθόνες.
- **Ενεργοποίηση παράθεσης**: Μια εικόνα εισόδου μεγεθύνεται σύμφωνα με την τιμή στα πεδία αριθμού γραμμών και αριθμού στηλών. (* Τα μοντέλα 55LV75A δεν υποστηρίζουν λειτουργίες ελέγχου ανεμιστήρα.)



1X2

Κατά τη χρήση δύο οθονών



Tile ID (Αναγνωριστικό παράθεσης)

2X2

Κατά τη χρήση τεσσάρων οθονών



3X3

Κατά τη χρήση εννέα οθονών

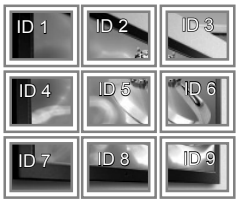

4X4

Κατά τη χρήση 16 οθονών

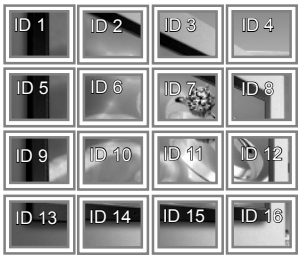

Ρύθμιση του Αναγνωριστικού εικόνας

Το μενού Picture ID (Αναγνωριστικό εικόνας) σάς επιτρέπει να ελέγχετε όλες τις συσκευές με δέκτη υπερύθρων που συνδέεται στη συσκευή 1.

- Το σήμα υπερύθρων του τηλεχειριστηρίου μεταδίδεται μέσω των καλωδίων RS-232C που είναι συνδεδεμένα σειριακά.
- Όταν ρυθμίζετε ένα Picture ID (Αναγνωριστικό εικόνας) με το τηλεχειριστήριο, μπορείτε να ελέγχετε μόνο τη συσκευή που αντιστοιχεί στο Picture ID (Αναγνωριστικό εικόνας).
  π.χ.) Για παράδειγμα, αν ορίσετε ένα Picture ID (Αναγνωριστικό εικόνας) στη συσκευή 2, μπορείτε να ελέγχετε μόνο την οθόνη με το Set ID 2 (Αναγνωριστικό συσκευής 2).
  Αν το Picture ID (Αναγνωριστικό εικόνας) ορίζεται στο "Off" (Ανενεργό), μπορείτε να ελέγχετε όλες τις οθόνες ταυτόχρονα.

2X2 Multi-Vision (Σύνολο αναγνωριστικών συσκευής: 4)



1 Ορίστε το Total Set ID (Σύνολο αναγνωριστικών συσκευής) στο μενού εγκατάστασης.

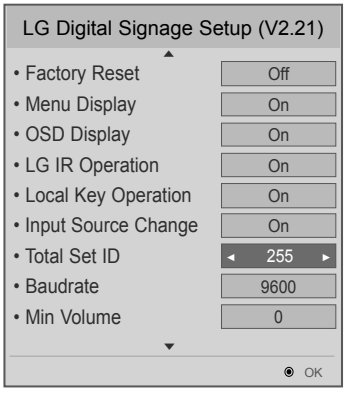

Ρυθμίζεται ο μέγιστος αριθμός συσκευών που μπορούν να συνδεθούν σε Λειτουργία παράθεσης. Το Total Set ID (Σύνολο αναγνωριστικών συσκευής) χρησιμοποιείται ως η μέγιστη τιμή του Picture ID (Αναγνωριστικού εικόνας).

2 Πατήστε το κόκκινο κουμπί ON (ΕΝΕΡΓΟΠΟΙΗΣΗ) στο τηλεχειριστήριο για να αντιστοιχίσετε το Picture ID (αναγνωριστικό εικόνας).

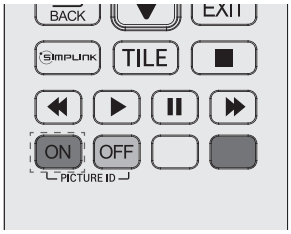

3 Αν πατήσετε τα κουμπιά αριστερά/δεξιά ή πατήσετε επανειλημμένα το κουμπί ON, το Picture ID (Αναγνωριστικό εικόνας) εναλλάσσεται ανάμεσα στο ΑΠΕΝΕΡΓ/ΝΟ/1 και την τιμή που έχει οριστεί στο Total Set ID (Σύνολο αναγνωριστικών συσκευής).

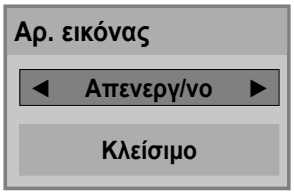

ΣΗΜΕΙΩΣΗ

- Για παράδειγμα, εάν ως Picture ID (αναγνωριστικό εικόνας) έχει οριστεί το 2, μπορείτε να ελέγξετε την πάνω δεξιά οθόνη (Αναγνωριστικό συσκευής: 2) μέσω υπέρυθρων σημάτων.
- Για κάθε συσκευή, μπορείτε να αλλάξετε τις ρυθμίσεις των μενού PICTURE (ΕΙΚΟΝΑ), AUDIO (ΗΧΟΣ), TIME (ΩΡΑ), NETWORK (ΔΙΚΤΥΟ) και MY MEDIA (ΜΕΣΑ) ή τα πλήκτρα συντόμευσης στο τηλεχειριστήριο.
- Εάν πατήσετε το πράσινο κουμπί OFF (ΑΠΕΝΕΡΓΟΠΟΙΗΣΗ) για αναγνωριστικά εικόνας, τα αναγνωριστικά εικόνας που ισχύουν για όλες τις συσκευές απενεργοποιούνται. Εάν πατήσετε, στη συνέχεια, οποιοδήποτε κουμπί στο τηλεχειριστήριο, όλες οι συσκευές τίθενται ξανά σε λειτουργία.
- Κατά τη χρήση του μενού MY MEDIA (ΤΑ ΠΟΛΥΜΕΣΑ ΜΟΥ) το αναγνωριστικό εικόνας θα απενεργοποιείται.
- Αν το Picture ID έχει οριστεί σε Απενεργ/νο, πατώντας παρατεταμένα τα κουμπιά στο τηλεχειριστήριο θα εκτελείται μόνο μία ενέργεια κάθε φορά.


LG
Life's Good

Life's Good

Easy Setup Guide

LG Digital Signage
(MONITOR SIGNAGE)

Leggere attentamente il presente manuale prima di utilizzare l'apparecchio e conservarlo come riferimento futuro.

ITALIANO

55LV75A
55LV77A

www.lg.com

MONTAGGIO E PREPARAZIONE

Disimballaggio

Verificare che nella confezione siano presenti i seguenti elementi. Se manca qualche accessorio, contattare il rivenditore presso il quale è stato effettuato l'acquisto. Le illustrazioni presenti nel manuale possono differire dal prodotto e dagli accessori effettivi.



CD (manuale dell'utente) / Scheda

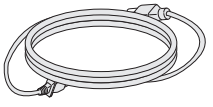

Cavo di alimentazione

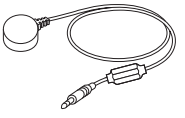

Ricevitore IR

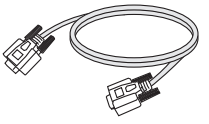

Cavo RS-232C

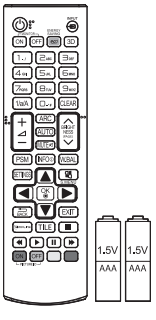

Telecomando e batterie

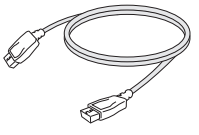

Cavo DP

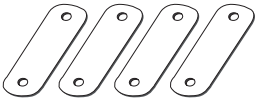

Guide corte per il tile verticale (4 cad.)

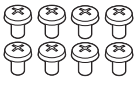

Vite M4 x L6 (8 cad.)



Vite M6 x L10 (4 cad.)

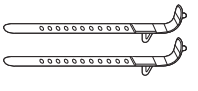

Installazione della fascetta per cavi (2 cad.) (Per l'organizzazione dei cavi)

ITALIANO

ATTENZIONE

- Per garantire la sicurezza e la durata del prodotto, non utilizzare prodotti pirata.
- I danni o lesioni provocati da prodotti pirata non sono coperti dalla garanzia.

NOTA

- Gli accessori forniti con il prodotto potrebbero variare in base al modello.
- Le specifiche del prodotto o il contenuto del presente manuale possono subire modifiche senza preavviso in caso di aggiornamento delle funzioni del prodotto.
- Manuale e software SuperSign
  - Download dal sito Web di LG Electronics.
  - Visitare il sito Web LG Electronics (*http://www.lgecommercial.com/supersign*) e scaricare il software più recente per il modello in uso.

Dimensioni (Larghezza x Altezza x Profondità)/Peso

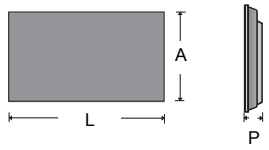

1213,4 mm x 684,2 mm x 88,5 mm / 23 kg

Per visualizzare il manuale dell'utente

Inserire il CD ROM nel computer.

Il CD-ROM si avvia automaticamente (solo per Windows).
Se il CD-ROM non si avvia automaticamente, è disponibile la sequenza riportata di seguito.
Risorse del computer ➞ Digital_LG (CD-ROM) ➞ Aprire il file Index.htm
Risorse del computer ➞ Digital_LG (CD-ROM) ➞ Manual ➞ Aprire il manuale dell'utente

Precauzioni per il trasporto

- Le illustrazioni presenti nel manuale possono differire dal prodotto e dall'articolo effettivi.

Attenersi agli avvisi stampati sulla confezione.


Non trasportare utilizzando morsetti.


Non lasciare cadere il prodotto quando si trasportano le confezioni utilizzando dei morsetti.


Sono necessarie due persone per il trasporto.


Caricare con cura.


Non lasciare cadere il prodotto quando si sovrappongono le confezioni.


Sono necessarie quattro persone per il trasporto.


Non trasportare orizzontalmente.


Non lasciare cadere il prodotto durante il trasporto.



Lato superiore/ Fragile/ Tenere lontano dalla pioggia/ Non sovrapporre un numero superiore di quattro confezioni

Non far scivolare la confezione del monitor lateralmente.

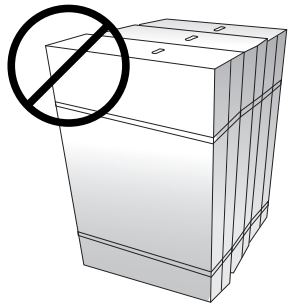

Non posizionare il prodotto su una delle confezioni.

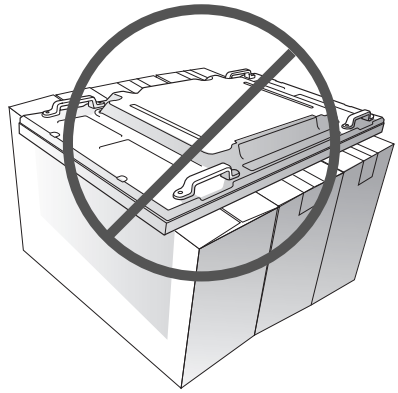

Non appoggiarsi sul prodotto.

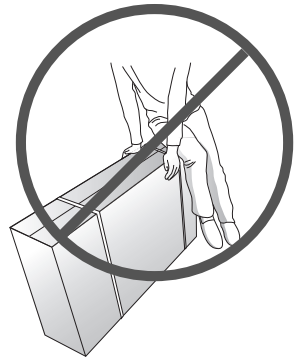

ITALIANO

Precauzioni per lo spostamento

Per spostare il monitor sono necessarie due persone. Quando si sposta il monitor senza imballaggio, afferrare con una mano la staffa e con l'altra sostenere il monitor dalla parte inferiore.

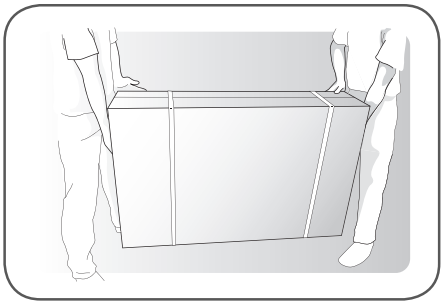

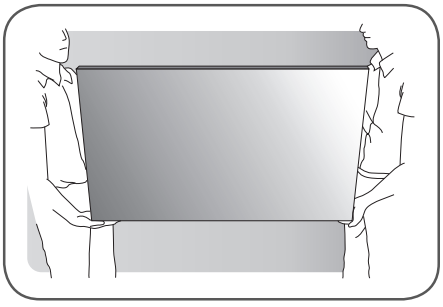

Precauzioni

1 Prima dell'installazione, rimuovere la staffa a L nell'angolo dell'apparecchio. Durante lo spostamento dell'apparecchio, assemblare di nuovo la staffa a L.

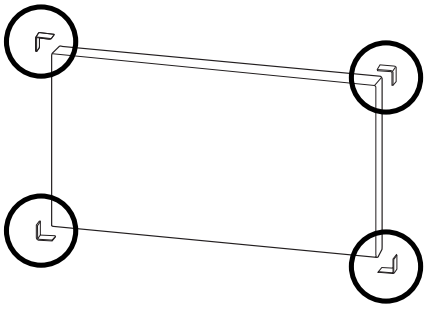

2 Fare attenzione che gli apparecchi non cadano sul pavimento o collidano tra loro. Installare in uno spazio con un flusso d'aria sufficiente.

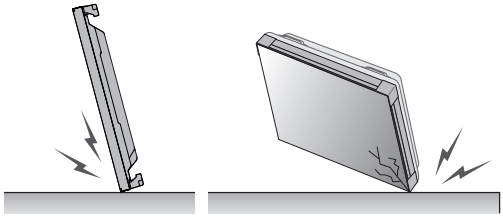

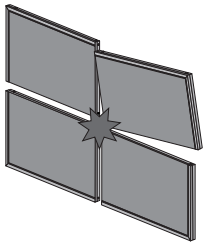

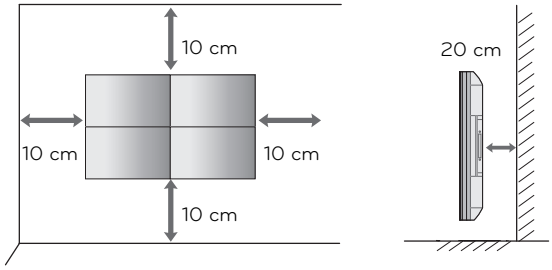

Cause e fenomeni dei difetti di linea

Si verificano difetti di linea sul monitor quando si urtano i bordi del monitor.

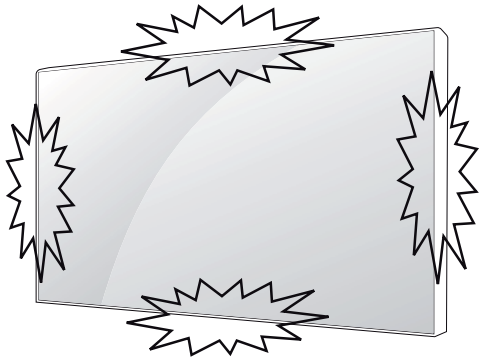

LOG (DIFETTO DI LINEA) DEL DISPLAY

1 Urto dell'angolo superiore sinistro del modulo ➞ Incrinatura LOG in alto a sinistra ➞ Horizontal Line Defect.

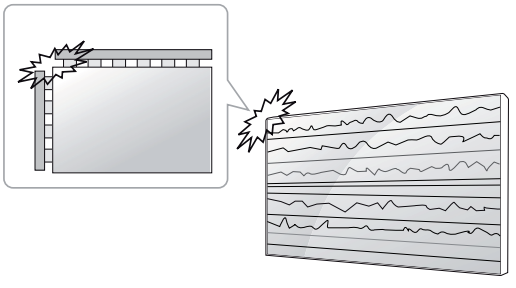

DIFETTO COF (CHIP ON FILM)

1 Urto dell'angolo superiore sinistro del modulo ➞ Incrinatura LOG in alto a sinistra ➞ Difetto di linea orizzontale.

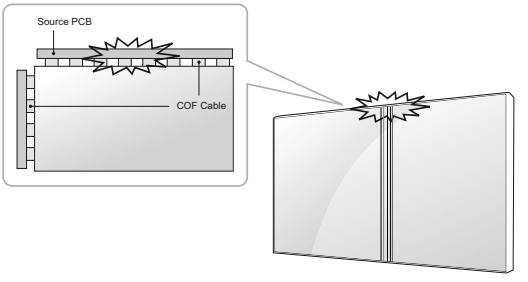

2 Urto del lato sinistro del modulo ➞ ncrinatura COF superiore ➞ Difetto di linea orizzontale.

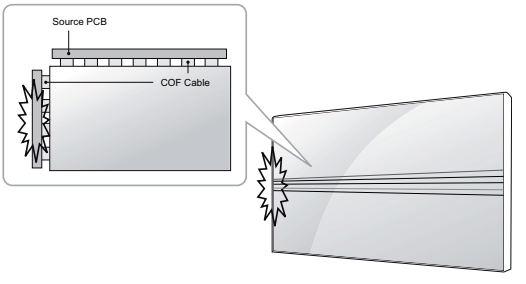

Installazione del prodotto

- Le illustrazioni presenti nel manuale possono differire dal prodotto e dall'articolo effettivi.

1 Tagliare la cinghia da imballaggio della confezione.

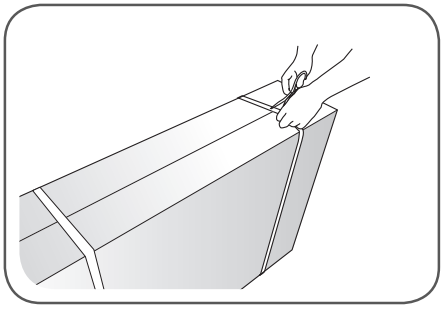

2 Tagliare il nastro sulla confezione.

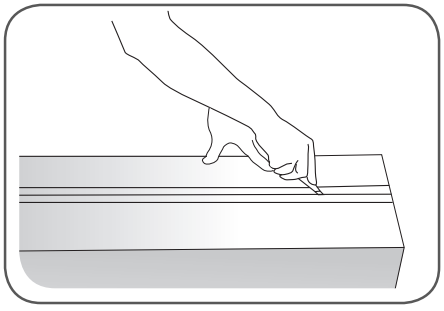

3 Aprire la confezione e rimuovere l'imballaggio superiore.

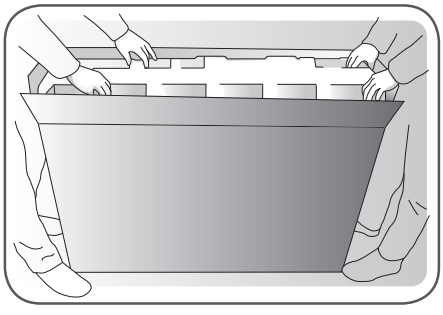

4 Rimuovere la confezione superiore.

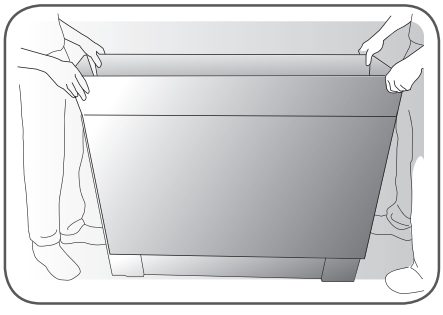

5 Aprire la busta in polietilene.

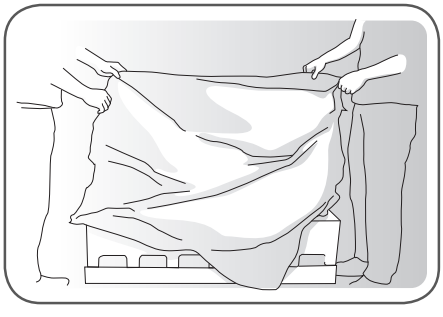

6 Rimuovere la busta in polietilene.

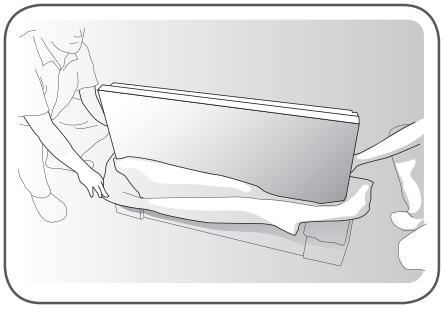

7 Sollevare il monitor afferrando la staffa LATERALE/ POSTERIORE.

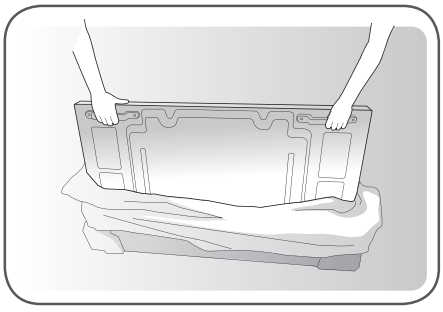

8 Rimuovere l'imballaggio inferiore quando si solleva il monitor.

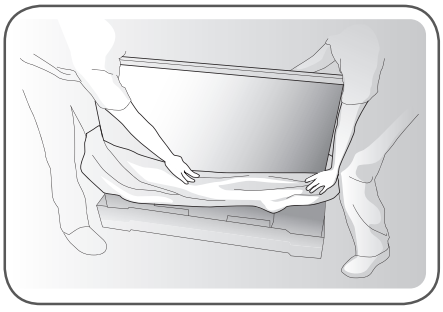

9 Con una mano che fa da supporto sotto il monitor e l'altra che afferra la staffa, spostare il monitor.

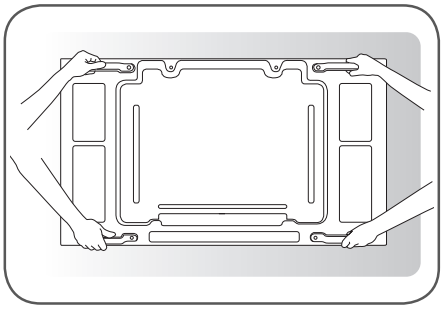

10 Appoggiare la parte posteriore del monitor sul tavolo.

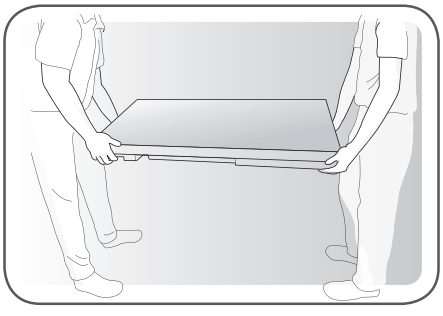

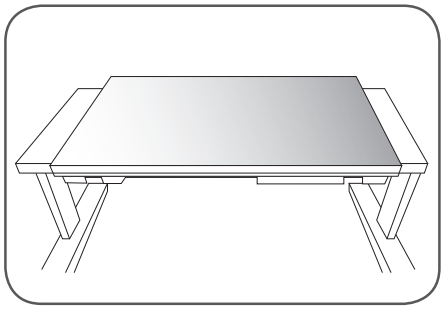

11 Utilizzare un cuscino o un'imbottitura quando si appoggia il monitor con lo schermo rivolto verso il basso.

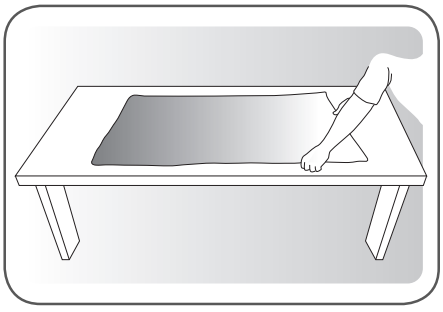

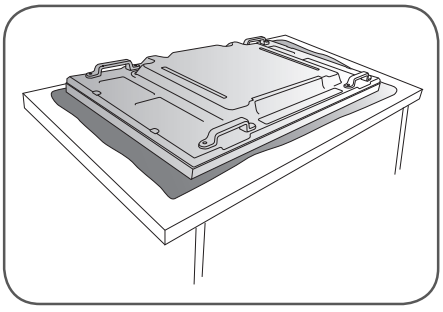

12 Collegare il ricevitore IR per utilizzare il telecomando. Quindi, collegare il cavo di alimentazione.

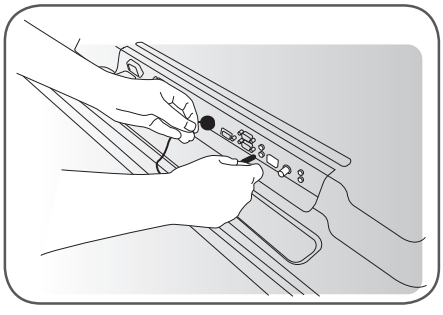

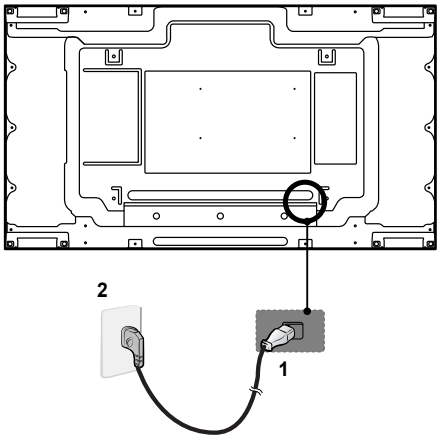

Tile dei display

Montaggio del monitor

***Esempio di tile 2 x 2**

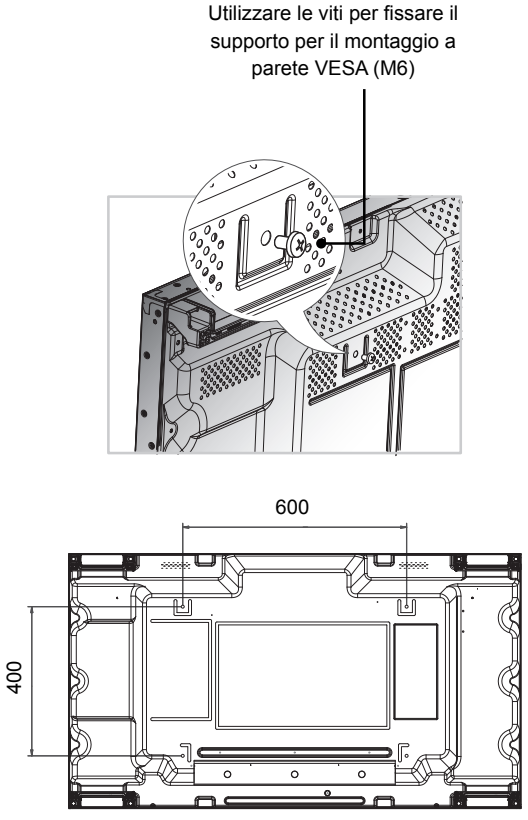

ATTENZIONE

- Quando si collegano monitor per la visione multipla, i colori dello schermo potrebbero non essere uguali in tutti i monitor. Per regolare manualmente i colori dello schermo, consultare il Manuale di installazione.
- Se si installano più monitor su una parete, collegare il ricevitore IR a tutti i monitor oppure utilizzare un cavo RS-232C per collegarli e applicare il ricevitore IR al primo monitor.

Come unire i monitor

1 Unire gli altri monitor utilizzando le viti e fissando il supporto per il montaggio a parete VESA come spiegato precedentemente.

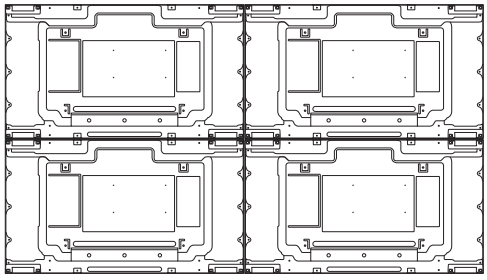

Monitor 4 unito agli altri monitor (tile 2 x 2)

2 Dopo aver unito i monitor, utilizzare le guide per il tile per regolare lo spazio tra i monitor.

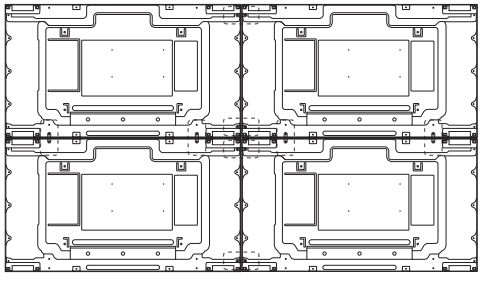

3 Il tile 2 x 2 è completato. È possibile eseguire il tile in varie combinazioni, ad esempio 3 x 3.

NOTA

- Il carico applicato a ciascun monitor deve essere supportato dalla piastra di montaggio a parete o dalla parete con un supporto a parete VESA (600 x 400).
- Il carico applicato a ciascun monitor deve essere supportato dalla piastra di montaggio a parete con un supporto di montaggio a parete VESA (ogni monitor deve essere montato saldamente alla piastra di montaggio a parete o alla parete).
- È possibile montare il monitor senza le guide per il tile; ciò non influisce sulle prestazioni del dispositivo.
- Allentare le viti del monitor per installare le guide per il tile (le viti sono incluse assieme agli altri componenti nella confezione, comprese le guide per il tile).

TELECOMANDO

Le descrizioni nel presente manuale si basano sui pulsanti del telecomando. Leggere attentamente il presente manuale e utilizzare il monitor correttamente.

Per sostituire le batterie, aprire il coperchio del vano batterie, sostituire le batterie (AAA da 1,5 V) facendo corrispondere le estremità ⊕ e ⊖ ai simboli presenti all'interno del vano e chiudere il coperchio.
Per rimuovere le batterie, eseguire le operazioni di installazione in senso inverso.

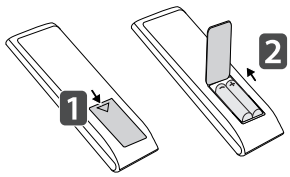

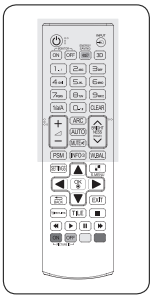

ATTENZIONE

- Non utilizzare batterie vecchie e nuove contemporaneamente; ciò potrebbe causare danni al telecomando.
- Accertarsi di puntare il telecomando verso il relativo sensore sul monitor.

⏻ (ACCENSIONE)
Consente di accendere o spegnere il monitor.

MONITOR ON
Accendere il monitor.

MONITOR OFF
Spegnere il monitor.

Tasto 1/a/A
Consente di alternare tra caratteri numerici e alfabetici.

ARC
Per selezionare il rapporto

Volume su/giù
Selezione del tasto non applicabile.

PSM
Per selezionare la modalità di stato delle immagini.

MUTE
Consente di disattivare tutti i suoni.

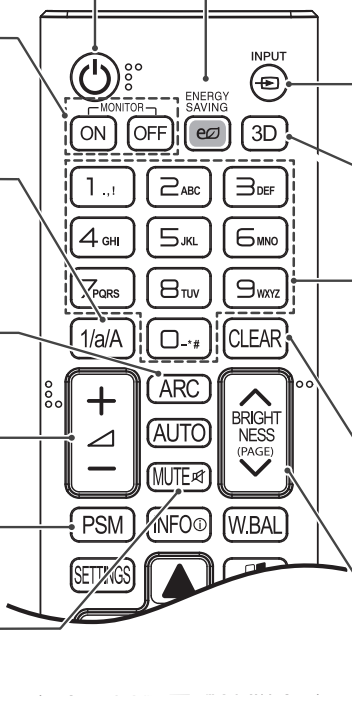

ENERGY SAVING(e⌀)
Consente di regolare la luminosità dello schermo per ridurre il consumo di energia.

INPUT
Consente di selezionare la modalità di ingresso.

3D
Selezione del tasto non applicabile.

Tasti alfanumerici
Consentono di inserire caratteri numerici o alfabetici in base all'impostazione.

CLEAR
Consente di cancellare il carattere numerico o alfabetico inserito.

Tasto BRIGHTNESS
Consente di regolare la luminosità premendo i tasti su e giù sul telecomando.
In modalità USB, il menu OSD dispone della funzione Page (Pagina) per spostarsi nell'elenco dei file successivi.

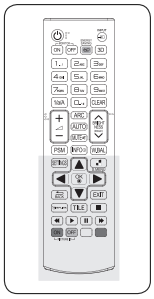

INFO ⓘ
Consente di visualizzare le informazioni in entrata.

SETTINGS
Consente di accedere ai menu principali o salvare le opzioni scelte e chiudere i menu.

OK
Consente di selezionare menu e opzioni e confermare le scelte effettuate.

BACK
Consente all'utente di tornare indietro di un passaggio in una funzione interattiva.

SIMPLINK
Consente di controllare numerosi dispositivi multimediali in modo semplice utilizzando il telecomando attraverso il menu SimpLink. (Potrebbe non essere supportato a seconda del modello.)

ID ON/OFF
Quando il valore di Picture ID (ID immagine) è uguale a Impostaz. ID è possibile controllare il monitor desiderato durante una visualizzazione multipla.

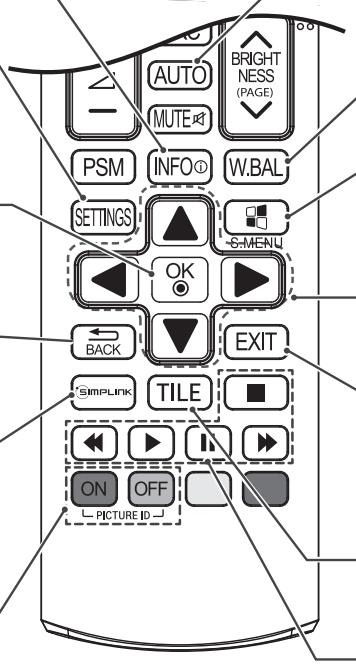

AUTO
Per regolare automaticamente la posizione dell'immagine e ridurre l'instabilità dell'immagine (solo per ingresso RGB).

W.BAL
Consente di accedere al menu Bilanciamento del bianco.

S.MENU (tasto menu SuperSign)
La selezione di questo pulsante non è applicabile.

Tasti di navigazione
Consentono di scorrere i menu e le opzioni.

EXIT
Annulla tutte le visualizzazioni su schermo e ritorna alla visualizzazione del monitor da qualsiasi menu.

TILE
Per selezionare la modalità TILE.

Tasti di controllo menu USB
Consentono di controllare la riproduzione di file multimediali.

NOTA

Selezionare un segnale di ingresso.

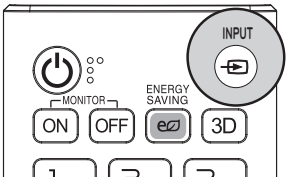

AV → Component → RGB → HDMI → DVI-D → Dispaly Port → USB

ITALIANO

COLLEGAMENTI

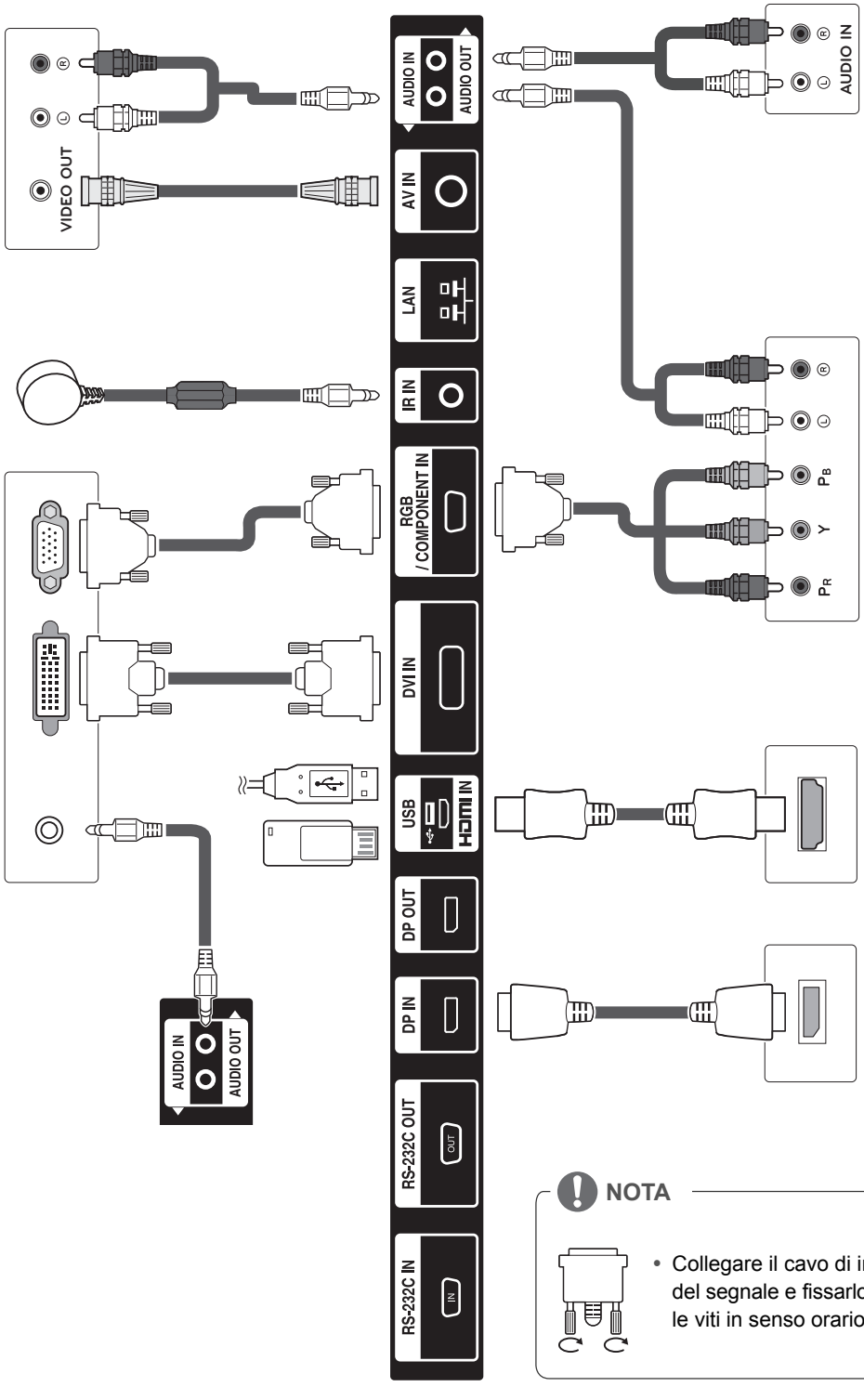

NOTA

- Collegare il cavo di ingresso del segnale e fissarlo ruotando le viti in senso orario.

ITALIANO

Collegamento del cavo di alimentazione

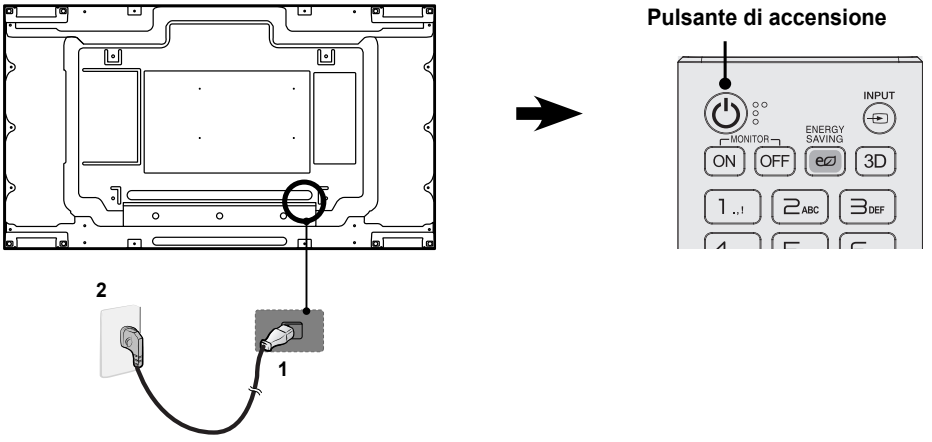

Connessione di un dispositivo esterno

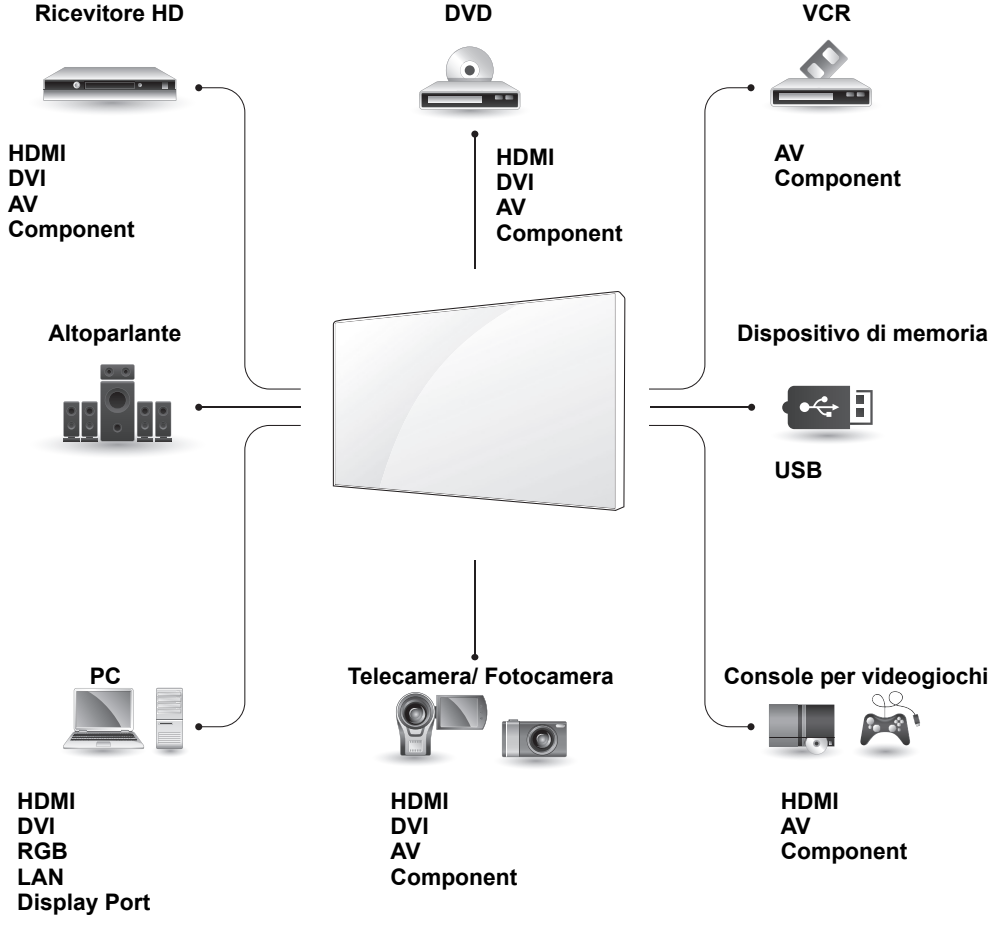

Monitor con collegamento in cascata

Cavo DP

Utilizzare il cavo in dotazione con il prodotto o un cavo DisplayPort certificato versione 1.1a o superiore.

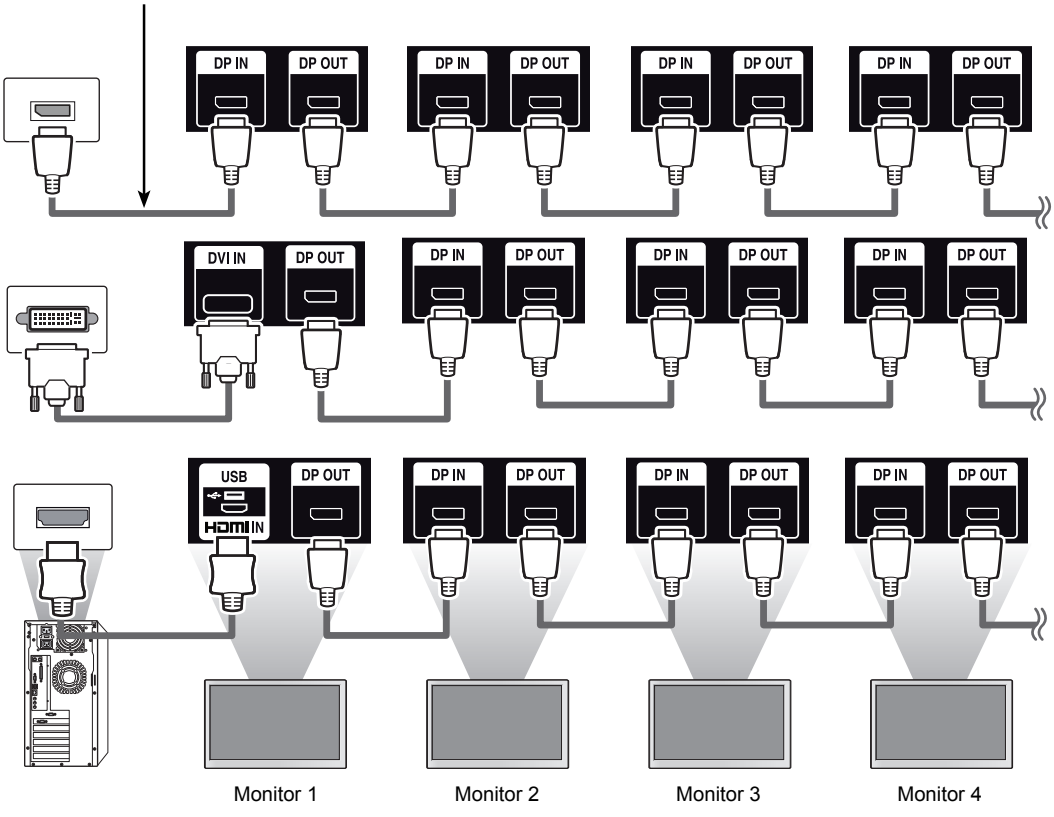

CONFIGURAZIONE MULTIVISION

Impostazione della funzione

1 Collegamento del ricevitore IR.

Retro del prodotto.

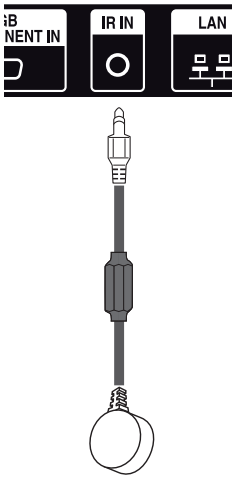

2 Collegamento del cavo di alimentazione

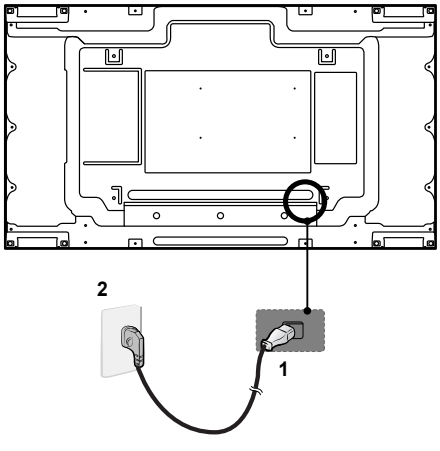

3 Impostazione ID per ciascun apparecchio. (* I modelli 55LV75A non supportano le funzioni per il controllo della ventola.)



4 Rimozione del ricevitore IR per tutti gli apparecchi, a eccezione di Monitor 1.

5 Collegamento RGB

Retro del prodotto.

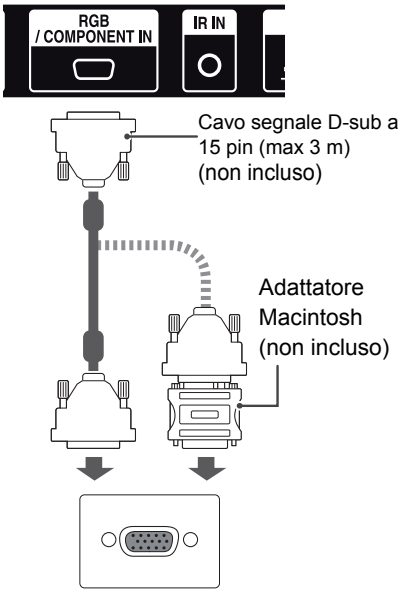

PC/ MAC

ITALIANO

6 Collegare in serie i monitor tramite un cavo RS-232C.

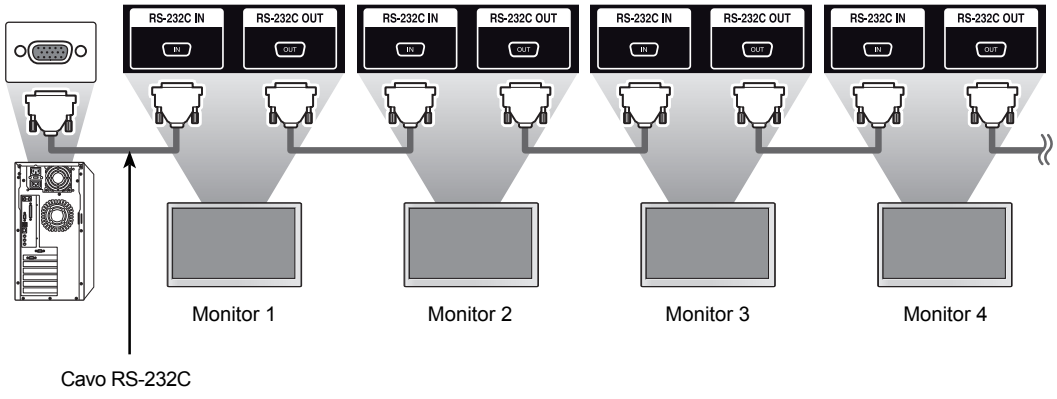

7 Configurazione del Menu di installazione.

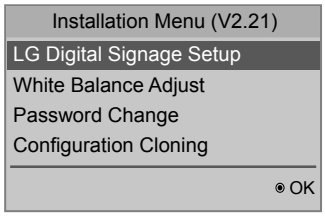

8 Configurazione Tile Mode (Modalità Tile). (* I modelli 55LV75A non supportano le funzioni per il controllo della ventola.)



ITALIANO

Impostazione della Modalità Tile

In Tile Mode (Modalità tile) è possibile visualizzare un'immagine in scala superiore collegando più monitor.

- **Modalità tile disattivata:** un'immagine di ingresso non viene ingrandita e viene visualizzata su tutti i monitor collegati.
- **Modalità tile attiva:** un'immagine di ingresso viene ingrandita in base al valore inserito nei campi H.Set Count (Numero di righe) e V.Set Count (Numero di colonne).
  (* I modelli 55LV75A non supportano le funzioni per il controllo della ventola.)

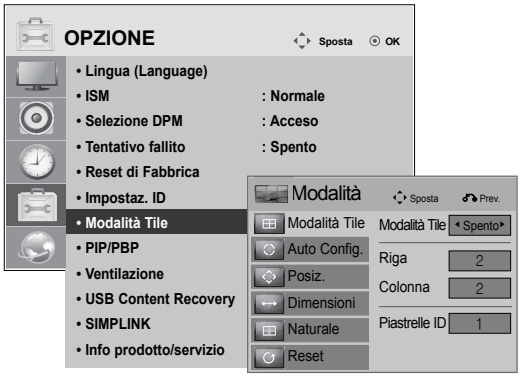

1X2

se si utilizzano 2 monitor



2X2

se si utilizzano 4 monitor

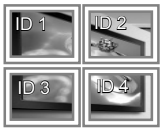

3X3

se si utilizzano 9 monitor

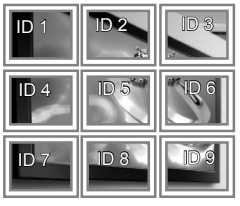

4X4

Se si utilizzano 16 monitor

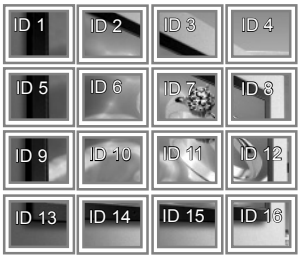

Impostazione del ID immagine

Il menu Picture ID (ID immagine) consente di controllare tutti gli apparecchi tramite il ricevitore IR collegato al Monitor 1.

- Il segnale IR del telecomando viene trasmesso mediante i cavi RS-232C collegati in modalità seriale.
- Quando si imposta un Picture ID (ID immagine) tramite il telecomando, è possibile solo controllare il monitor che corrisponde al Picture ID impostato.
  es.) Ad esempio, se si imposta un Picture ID (ID immagine) su 2, è possibile solo controllare il monitor che corrisponde all'ID monitor 2.
  Se il Picture ID (ID immagine) è impostato su Spento, è possibile controllare contemporaneamente tutti i monitor.

Multi-Vision 2X2 (Impostaz. ID totale: 4)



1 Impostare Total Set ID (Impostaz. ID totale) nel menu di installazione.

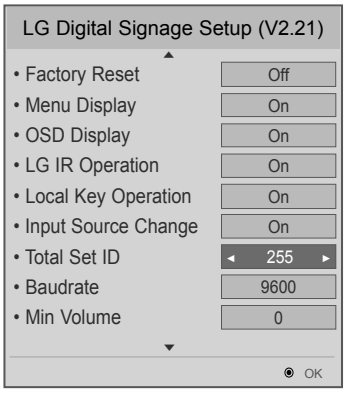

Consente di impostare il numero totale dei prodotti da collegare in Modalità Tile. L'opzione Total Set ID (Impostaz. ID totale) viene utilizzata come il valore massimo di Picture ID (ID immagine).

2 Premere il pulsante rosso ON sul telecomando per assegnare il Picture ID (ID immagine).

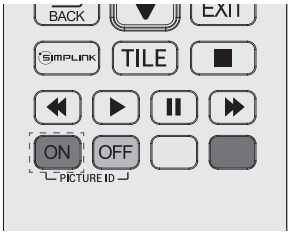

3 Se si premono i pulsanti sinistro/destro o si preme ripetutamente i tasto ON (Acceso), le impostazioni della funzione Picture ID (ID immagine) passano da OFF/1 (Spento/1) al valore impostato in Total Set ID (Impostaz. ID totale).

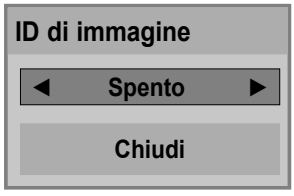

NOTA

- Ad esempio, se al Picture ID (ID immagine) viene assegnato il valore 2, il display in alto a destra (Set ID: 2) può essere controllato dai segnali IR.
- Per ciascun apparecchio, è possibile modificare le impostazioni relative ai menu IMMAGINE, AUDIO, TEMPO, RETE e SUPPORTI o ai tasti di scelta rapida sul telecomando.
- Se si preme il pulsante verde OFF per i Picture ID, vengono disattivati i Picture ID per tutti gli apparecchi. Se si preme un pulsante qualsiasi sul telecomando, tutti gli apparecchi riprenderanno a funzionare.
- L'ID dell'immagine viene disattivato durante l'utilizzo del menu SUPPORTI.
- Se Picture ID è impostato su Spento, tenendo premuti i pulsanti sul telecomando verrà eseguita una sola operazione alla volta.


LG
Life's Good

Life's Good

Easy Setup Guide

Urządzenie digital signage firmy LG

(MONITOR INFORMACYJNY)

Przed rozpoczęciem korzystania z urządzenia należy uważnie przeczytać instrukcję obsługi. Po przeczytaniu warto ją zachować do dalszego wykorzystania.

55LV75A
55LV77A

POLSKI

www.lg.com

MONTAŻ I PRZYGOTOWANIE DO PRACY

Rozpakowywanie

Zalecamy sprawdzenie, czy opakowanie zawiera poniższe elementy. Jeśli brak jakiegokolwiek elementu, należy skontaktować się ze sprzedawcą. Urządzenie i akcesoria pokazane na ilustracjach w tej instrukcji mogą się różnić wyglądem od zakupionych przez użytkownika.



Płyta CD (instrukcja obsługi) / karta

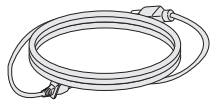

Przewód zasilania

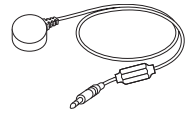

Odbiornik podczerwieni

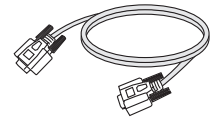

Przewód RS-232C

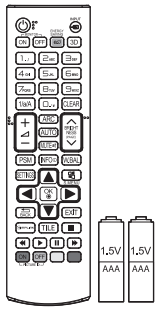

Pilot zdalnego sterowania i baterie

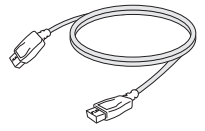

Przewód DP

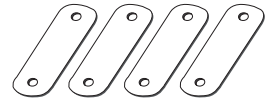

Krótki prowadnik do łączenia urządzeń (4 szt.)

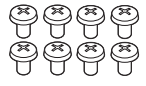

Wkręty M4 x L6 (8 szt.)



Wkręty M6 x L10 (4 szt.)

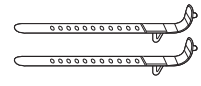

Opaska mocująca na przewody (2 szt.) (Do mocowania przewodów)

PRZESTROGA

- Aby zapewnić maksymalne bezpieczeństwo i długi czas eksploatacji urządzenia, nie należy podłączać do niego żadnych niezatwierdzonych akcesoriów.
- Szkody i obrażenia ciała spowodowane stosowaniem niezatwierdzonych akcesoriów nie są objęte gwarancją.

UWAGA

- Zawartość opakowania z produktem może się różnić w zależności od modelu.
- W związku z unowocześnieniem funkcji dane techniczne produktu i treść instrukcji obsługi mogą ulec zmianie bez wcześniejszego powiadomienia.
- Oprogramowanie i instrukcja obsługi SuperSign
  - Pobieranie ze strony internetowej firmy LG Electronics.
  - Odwiedź stronę internetową LG Electronics (*http://www.lgecommercial.com/supersign*) i pobierz najnowsze oprogramowanie dla swojego modelu.

POLSKI

Wymiary (szerokość x wysokość x głębokość) / masa

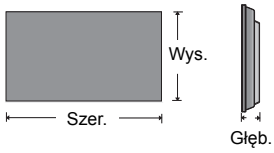

1213,4 mm x 684,2 mm x 88,5 mm / 23 kg

Otwieranie instrukcji obsługi

Włóż płytę CD do napędu CD ROM w komputerze.

Płyta CD otworzy się automatycznie (dotyczy tylko systemu Windows)
Jeśli płyta nie uruchomi się automatycznie, można skorzystać z poniższej kolejności uruchamiania.
Mój komputer → Digital_LG (CD-ROM) → Index.htm Otwórz
Mój komputer → Digital_LG (CD-ROM) → Manual → Instrukcja obsługi Otwórz

Zalecenia dotyczące transportu produktu

- Urządzenie i akcesoria pokazane na ilustracjach w tej instrukcji mogą się różnić wyglądem od zakupionych przez użytkownika.

Należy postępować zgodnie z oznaczeniami na opakowaniu urządzenia.


Nie transportować za pomocą chwytaka zaciskowego.


Nie zrzucać z chwytaka.


Zalecane przenoszenie przez 2 osoby.


Ładować ostrożnie.


Nie upuszczać z wysokości.


Zalecane przenoszenie przez 4 osoby.


Nie transportować w pozycji poziomej.


Nie upuszczać podczas przenoszenia.


Tą stroną w górę/ Ostrożnie – artykuł delikatny/ Unikać kontaktu z wodą/ Ostawiać maksymalnie 4 artykuły na sobie

Nie obracać opakowania bokiem w dół.

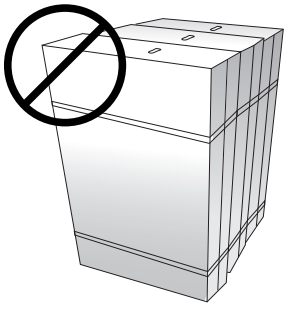

Nie wolno umieszczać produktu na opakowaniu.

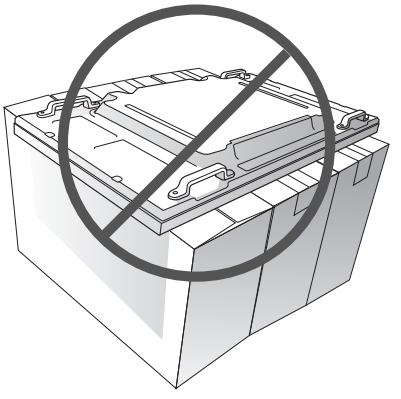

Nie wolno opierać się o produkt.

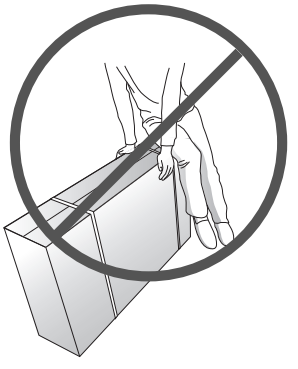

POLSKI

Zalecenia dotyczące przenoszenia produktu

Urządzenie powinny przenosić 2 osoby. W przypadku przenoszenia urządzenia bez opakowania należy jedną ręką chwycić uchwyt, a drugą podtrzymywać urządzenie od dołu.

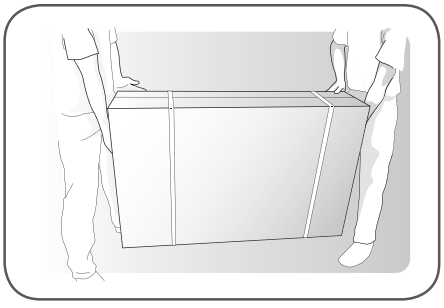

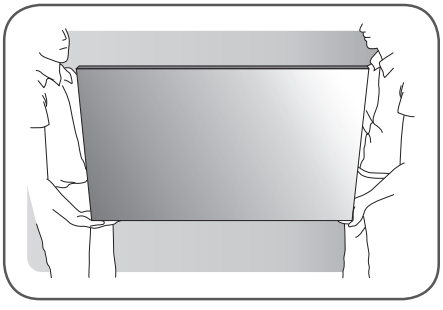

Zalecenie

1 Przed montażem należy zdjąć osłonę w kształcie litery L w rogu urządzenia. Na czas transportu urządzenia należy ponownie założyć tę osłonę.

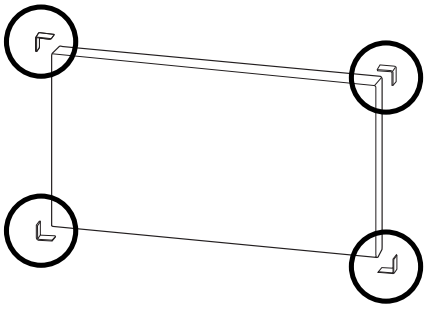

2 Należy unikać uderzenia urządzeniem o podłogę lub o inne urządzenie.W miejscu instalacji należy zapewnić odpowiednią wentylację.

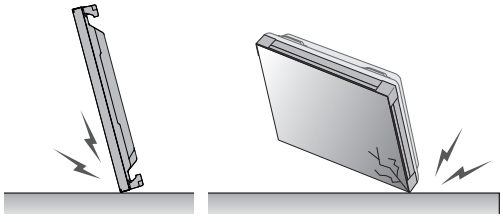

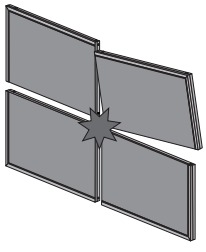

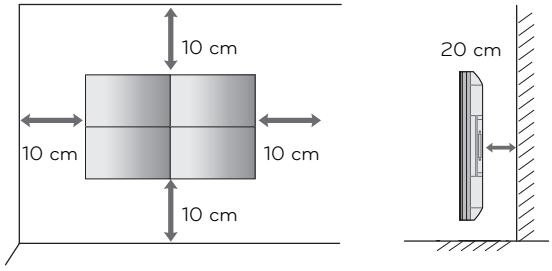

Usterka w postaci linii i przyczyny jej występowania

Przyczyną powstania usterki w postaci linii jest uderzenie krawędzi urządzenia.

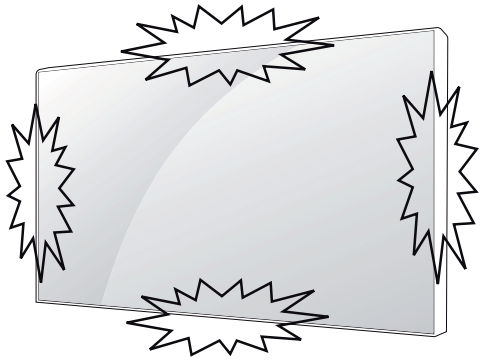

LOG (LINE ON GLASS) DEFECT

1 Uderzenie w lewy górny róg urządzenia ➞ pęknięcie linii na szkle w lewym górnym rogu ➞ usterka w postaci linii poziomej.

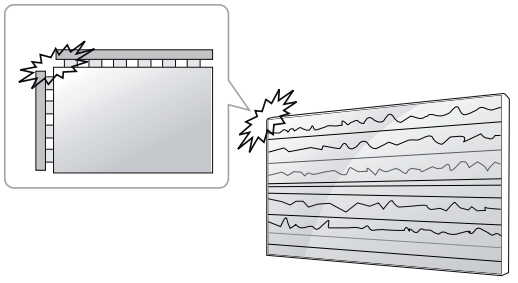

LOG (LINE ON GLASS) DEFECT

1 Uderzenie w górną krawędź urządzenia ➞ pęknięcie w postaci rysy na powłoce w górnej części urządzenia ➞ usterka w postaci linii pionowej.

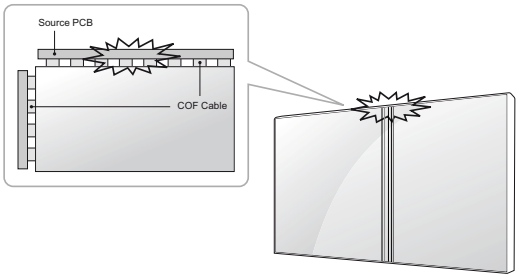

2 Uderzenie w lewą krawędź urządzenia ➞ pęknięcie w postaci rysy na powłoce z lewej strony urządzenia ➞ usterka w postaci linii poziomej.

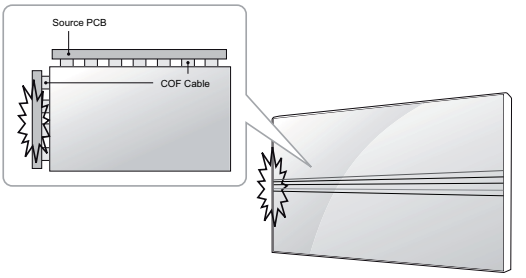

Instalowanie urządzenia

- Urządzenie i akcesoria pokazane na ilustracjach w tej instrukcji mogą się różnić wyglądem od zakupionych przez użytkownika.

1 Rozetnij paski opakowania.

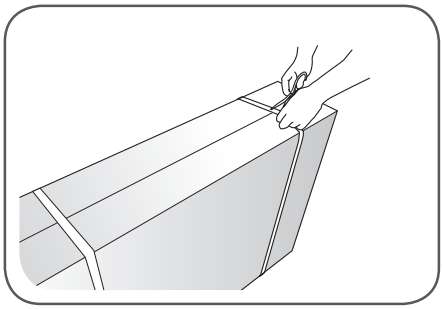

2 Rozetnij taśmę na opakowaniu.

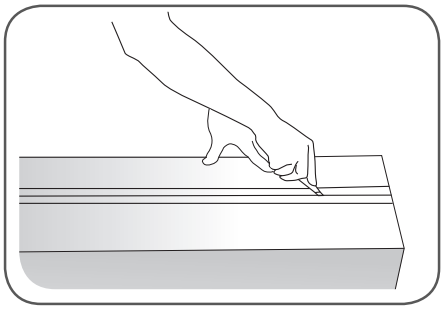

3 Otwórz pudło i wyjmij górne osłony.

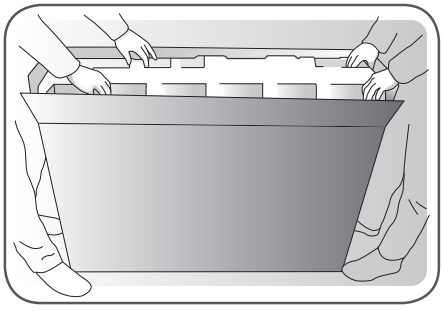

4 Zdejmij opakowanie zewnętrzne.

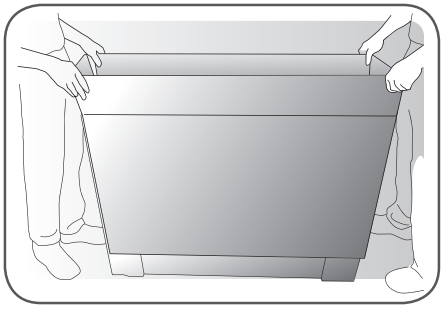

5 Otwórz worek polimerowy.

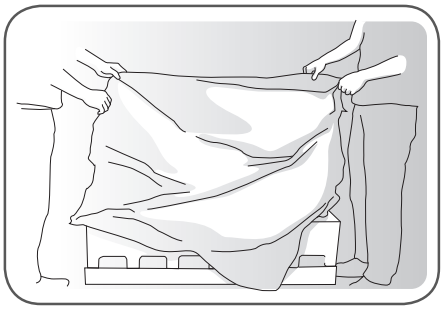

6 Zdejmij worek polimerowy.

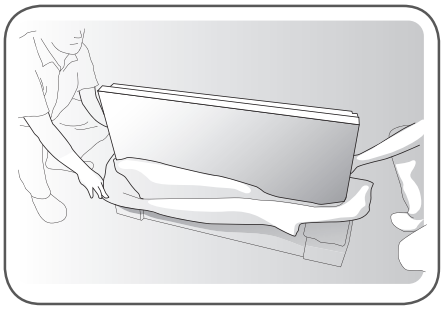

7 Podnieś urządzenie, trzymając za uchwyty BOCZNE/ TYLNE.

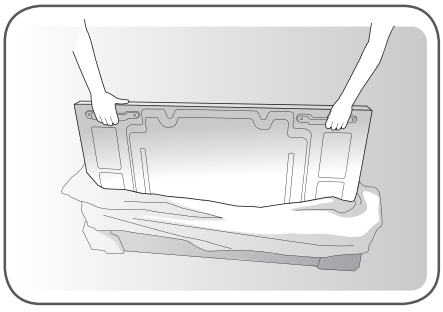

8 Zdejmij dolne osłony z uniesionego urządzenia.

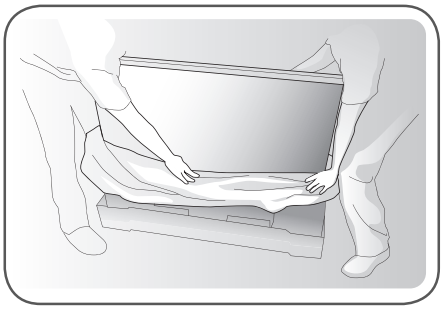

9 Trzymając urządzenie jedną ręką i podtrzymując drugą od spodu, przenieś urządzenie.

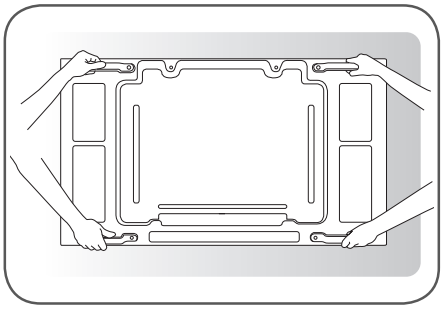

10 Połóż urządzenie panelem tylnym w dół na stole.

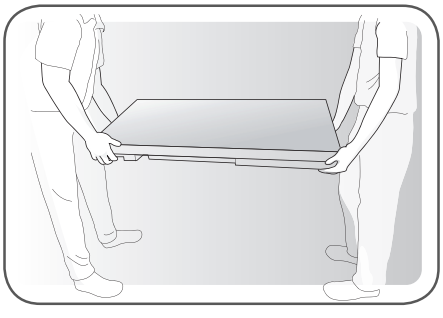

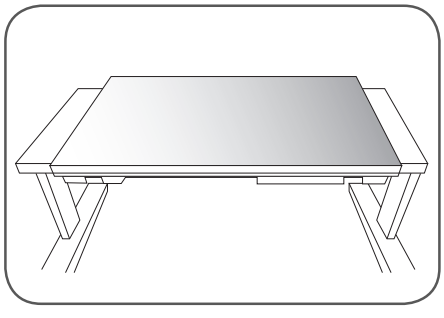

11 Kładąc urządzenie ekranem do dołu, połóż je na poduszce lub podkładce.

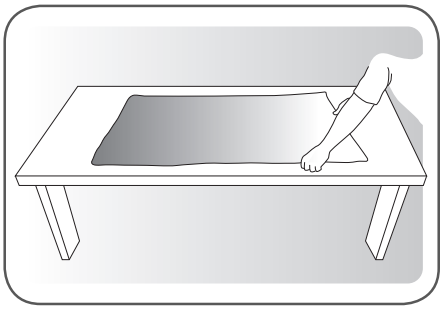

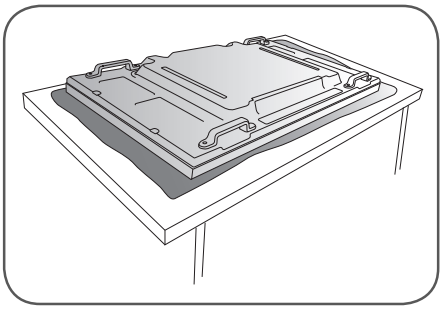

12 Podłącz odbiornik podczerwieni, aby móc korzystać z pilota zdalnego sterowania. Następnie podłącz przewód zasilający.

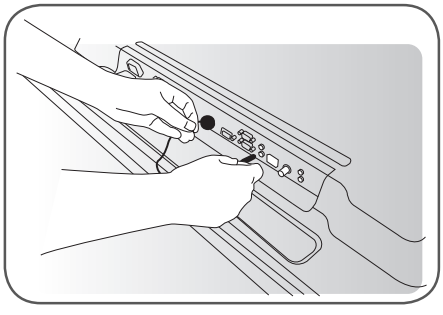

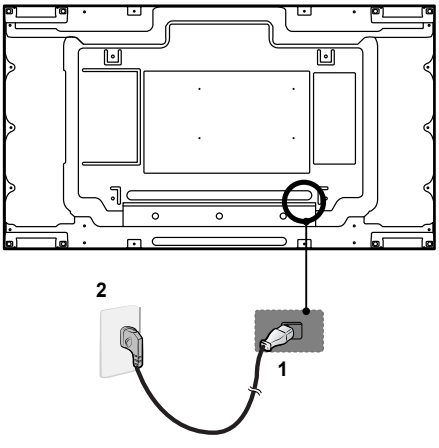

Łączenie urządzeń w układzie kafelkowym

Jak zamontować urządzenie

***Przykład łączenia urządzeń w układzie kafelkowym 2 x 2**

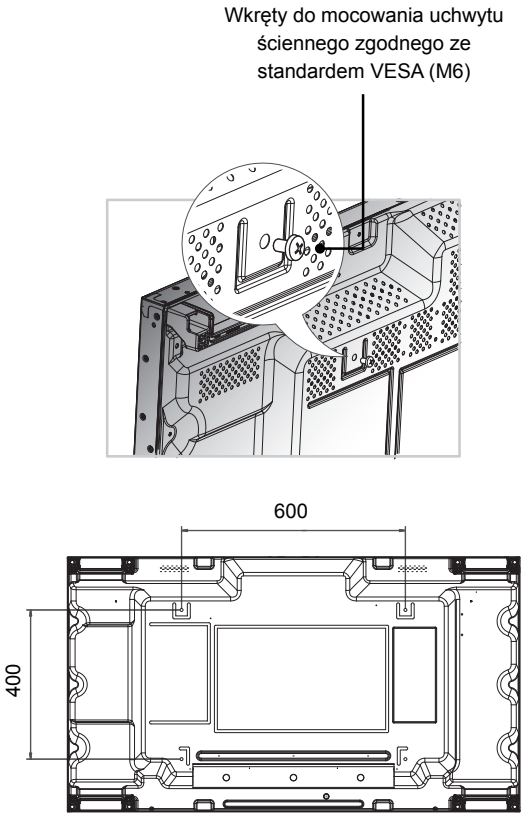

PRZESTROGA

- Po połączeniu monitorów do użytku w trybie multivision może okazać się, że kolory na poszczególnych monitorach nie są ze sobą spójne. W przypadku zamiaru ręcznej konfiguracji kolorów ekranu należy odwołać się do instrukcji instalacji.
- W przypadku instalacji kilku monitorów na ścianie należy zamontować odbiorniki podczerwieni na wszystkich monitorach. Można też połączyć monitory za pomocą przewodu RS-232C i zamontować odbiornik podczerwieni tylko na pierwszych monitorze.

Jak łączyć urządzenia

1 W sposób podany powyżej połącz pozostałe urządzenia, używając wkrętów przeznaczonych do mocowania uchwytu ściennego zgodnego ze standardem VESA.

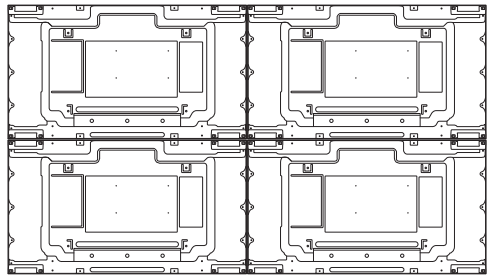

Urządzenie 4 połączone z resztą urządzeń (układ kafelkowy 2 x 2)

2 Po połączeniu urządzeń ustaw odpowiedni dystans między nimi przy pomocy prowadnic.

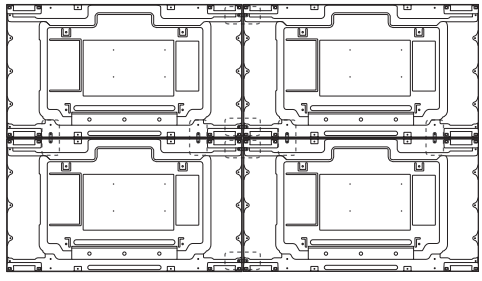

3 W ten sposób zostanie zakończony montaż urządzeń w układzie kafelkowym (2 x 2). Można stosować różne kombinacje urządzeń, np. 3 x 3.

UWAGA

- Każde z urządzeń powinno zostać przymocowane do ściany lub płyty montażowej za pomocą uchwytu ściennego zgodnego ze standardem VESA (600 x 400), dzięki czemu jego ciężar będzie odpowiednio zabezpieczony.
- Ciężar każdego z urządzeń powinien opierać się na płycie montażowej dzięki wykorzystaniu uchwytu ściennego zgodnego ze standardem VESA. (Każde urządzenie powinno zostać mocno dokręcone do ściany lub płyty montażowej).
- Urządzenie można zamontować bez użycia prowadnic dystansowych – nie wpływa to na pracę urządzenia.
- Aby zamontować prowadniki do łączenia urządzeń w układzie kafelkowym, należy poluzować wkręty w monitorze. (Wkręty oraz inne elementy, w tym prowadniki, znajdują się w opakowaniu).

PILOT ZDALNEGO STEROWANIA

Opisy zamieszczone w tej instrukcji dotyczą przycisków dostępnych na pilocie zdalnego sterowania. Zaleca się uważne przeczytanie instrukcji i użytkowanie monitora w poprawny sposób.

W celu włożenia baterii należy otworzyć pokrywę komory baterii, włożyć baterie (1,5 V AAA) zgodnie z oznaczeniami ⊕ i ⊖ na etykiecie w komorze baterii, a następnie zamknąć pokrywę komory baterii.
W celu wyjęcia baterii należy wykonać czynności takie, jak przy ich instalowaniu, ale w odwrotnej kolejności.

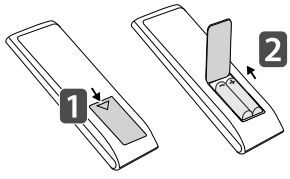

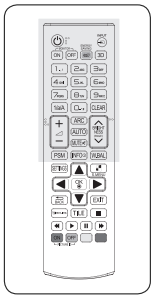

PRZESTROGA

- Nie wolno mieszać starych baterii z nowymi, ponieważ może to doprowadzić do uszkodzenia pilota.
- Pilota należy kierować w stronę czujnika zdalnego sterowania na monitorze.

⏻ (ZASILANIE)
Włączanie i wyłączanie monitora.

MONITOR ON
Włączanie monitora.

MONITOR OFF
Wyłączanie monitora.

Przycisk 1/a/A
Przełączanie między znakami numerycznymi i alfabetycznymi.

ARC
Wybór trybu proporcji ekranu.

Zwiększanie/zmniejszanie głośności
Ten przycisk jest niedostępny.

PSM
Wybór trybu obrazu.

MUTE
Wyciszenie wszystkich dźwięków.

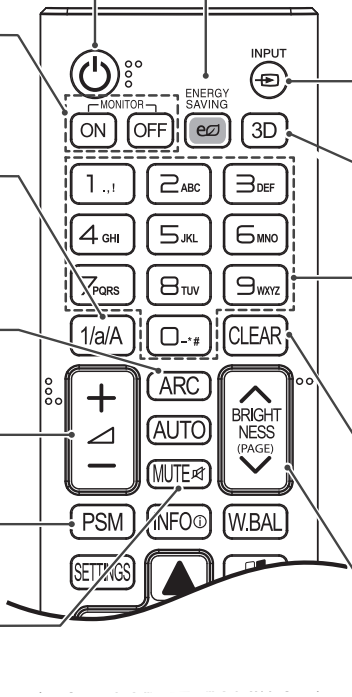

ENERGY SAVING (e)
Dostosowanie jasności ekranu w celu zmniejszenia zużycia energii.

INPUT
Wybór trybu sygnału wejściowego.

3D
Ten przycisk jest niedostępny.

Przyciski numeryczne i alfabetyczne
Wprowadzanie znaków numerycznych lub alfabetycznych, zależnie od ustawienia.

CLEAR
Usuwanie wprowadzonych znaków numerycznych lub alfabetycznych.

Przycisk BRIGHTNESS
Dostosowanie jasności przez naciskanie strzałek w górę i w dół na pilocie. W trybie USB menu OSD zawiera funkcję Strona umożliwiającą przechodzenie do następnej listy plików.

POLSKI

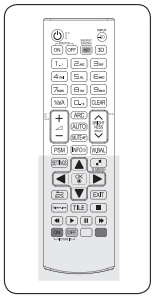

INFO ⓘ
Wyświetlanie informacji o źródle.

SETTINGS
Dostęp do menu głównych, zapisywanie wprowadzonych ustawień i zamykanie menu.

OK
Wybór menu i ustawień oraz zatwierdzanie wyboru.

BACK
Cofnięcie się o jeden krok w funkcjach opartych na interakcji z użytkownikiem.

SIMPLINK
Umożliwia łatwe sterowanie różnymi urządzeniami multimedialnymi za pośrednictwem menu SimpLink przy użyciu pilota. (Polecenie może nie być obsługiwane w zależności od modelu.)

ID ON/OFF
Sterowanie wybranym monitorem w warunkach wielu urządzeń wyświetlających, jeśli wprowadzony numer Picture ID (Identyfikator obrazu) jest taki sam jak numer Set ID (Identyfikatora urządzenia).

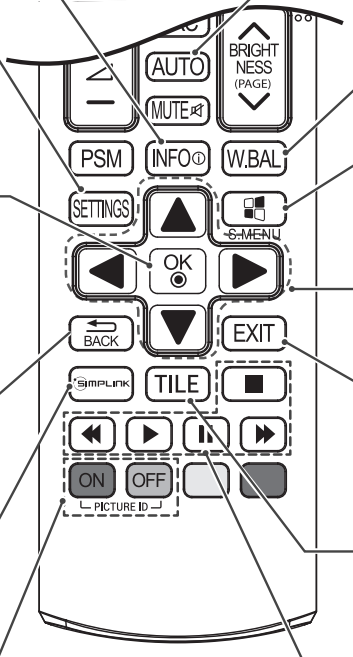

AUTO
Automatyczne regulowanie położenia obrazu i minimalizacja drgań obrazu (tylko sygnał RGB).

W.BAL
Dostęp do menu Balans bieli.

S. MENU
(Przycisk menu funkcji SuperSign)
Ten przycisk jest niedostępny.

Przyciski nawigacji
Przewijanie pozycji menu i ustawień.

EXIT
Zamknięcie menu ekranowego i powrót z dowolnego menu do trybu wyświetlania obrazu.

TILE
Wybór trybu Tile (Kafelki).

Przyciski sterowania menu USB
Sterowanie odtwarzaniem plików multimedialnych.

UWAGA

Wybierz źródło sygnału.

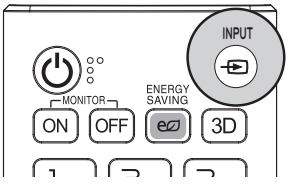

AV → Component → RGB → HDMI → DVI-D → Dispaly Port → USB

POLSKI

PODŁĄCZANIE

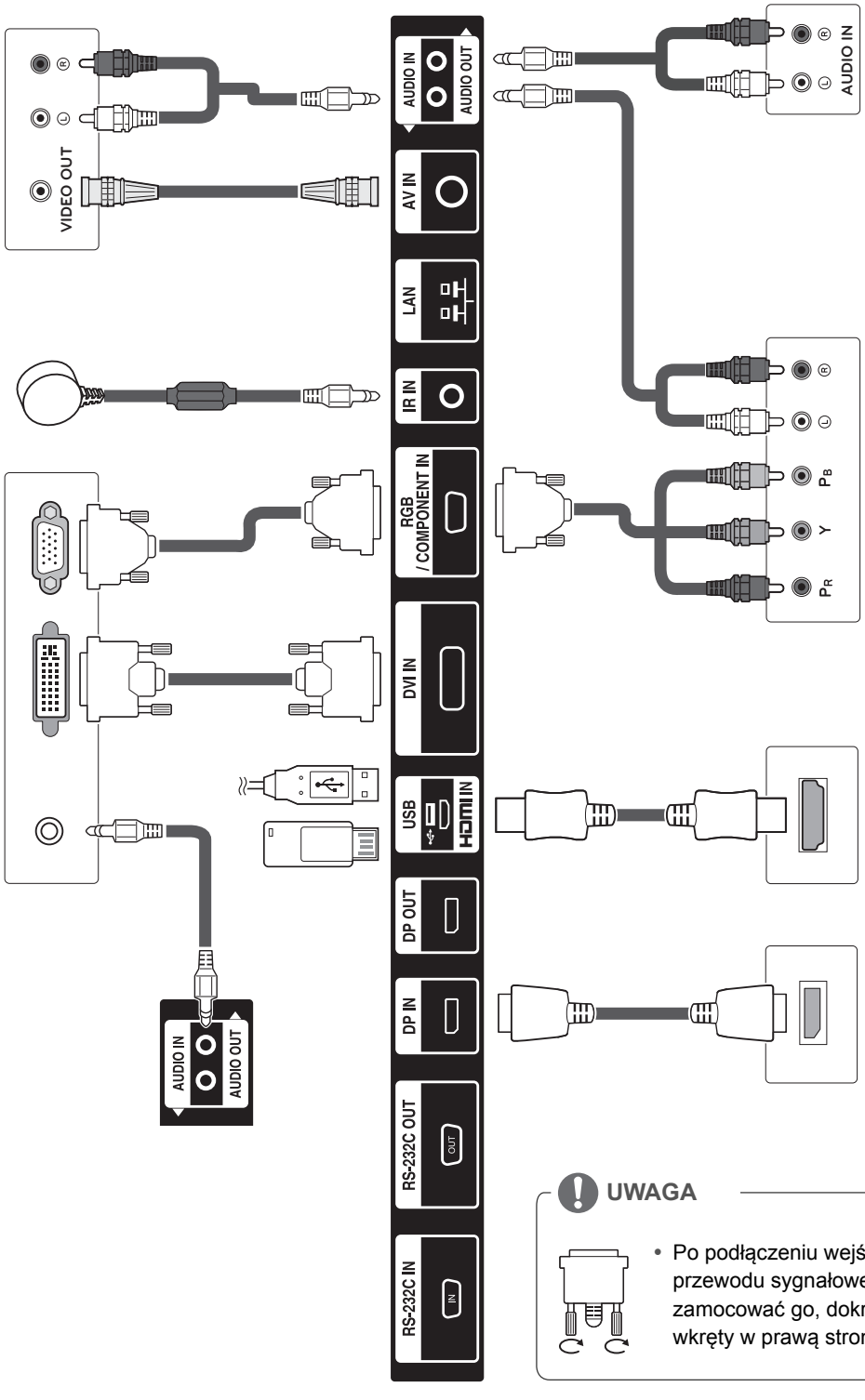

UWAGA

- Po podłączeniu wejściowego przewodu sygnałowego należy zamocować go, dokręcając wkręty w prawą stronę.

POLSKI

Podłączanie przewodu zasilającego

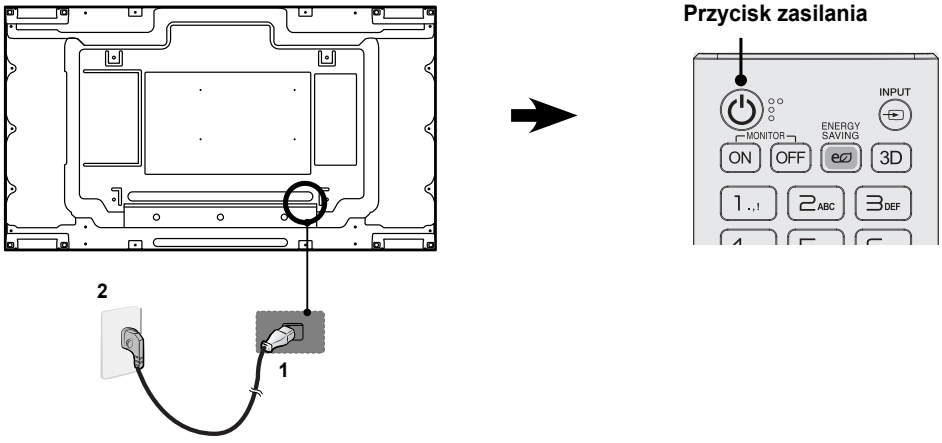

Podłączanie urządzenia zewnętrznego

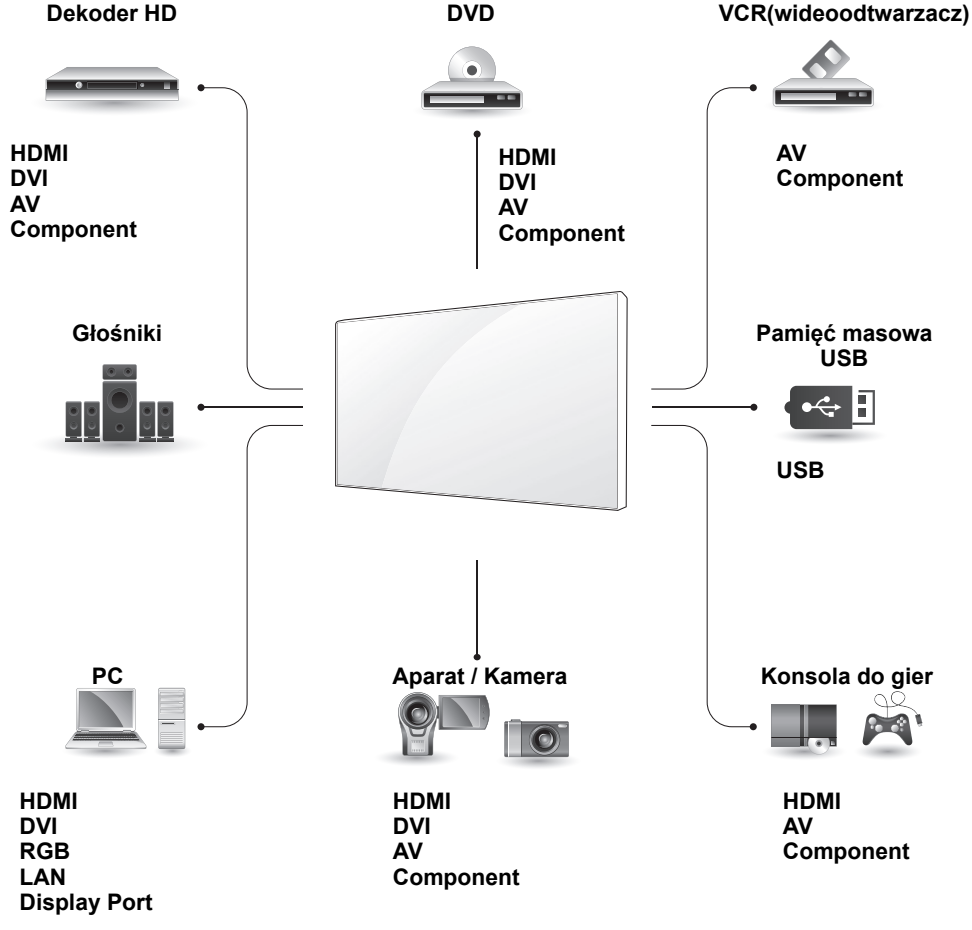

Monitory łączone łańcuchowo

Cavo DP

Utilizzare il cavo in dotazione con il prodotto o un cavo DisplayPort certificato versione 1.1a o superiore.

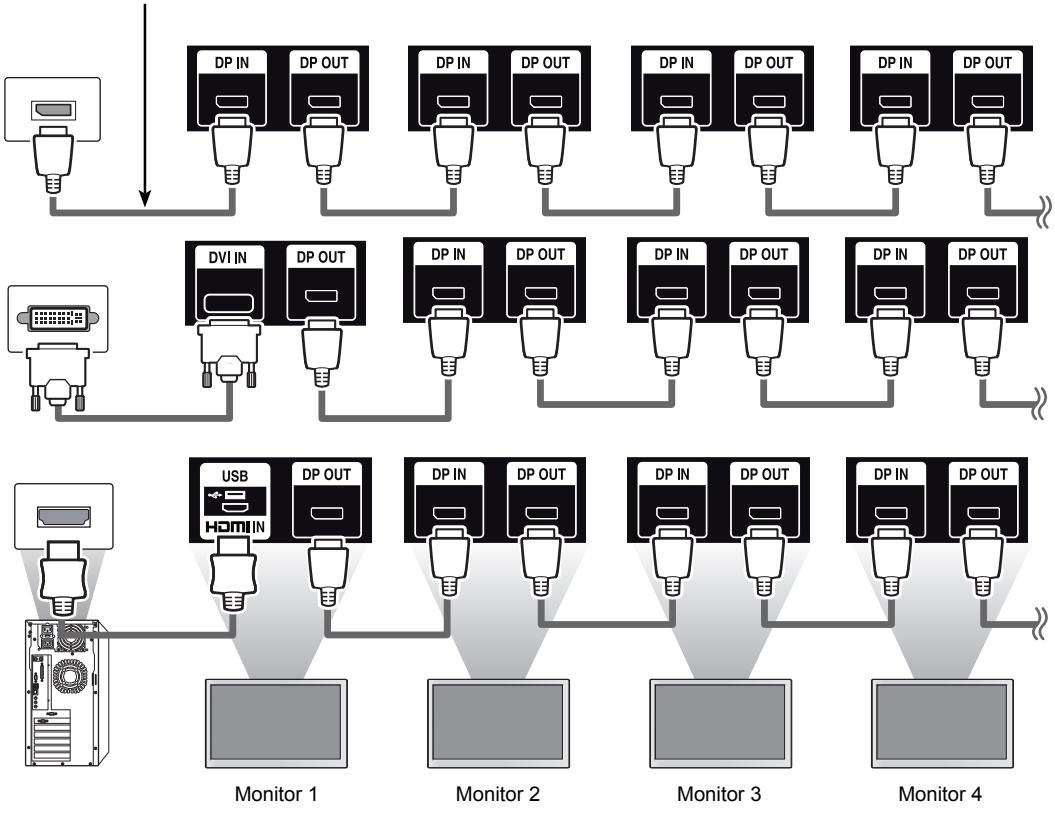

KONFIGURACJA FUNKCJI MULTIVISION

Konfigurowanie funkcji

1 Podłączanie odbiornika podczerwieni

Tył produktu

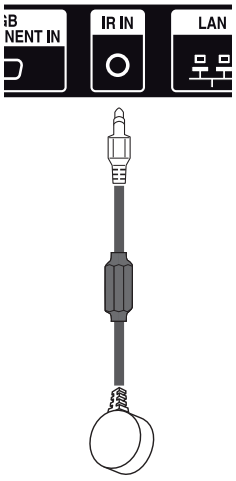

2 Podłączanie przewodu zasilającego

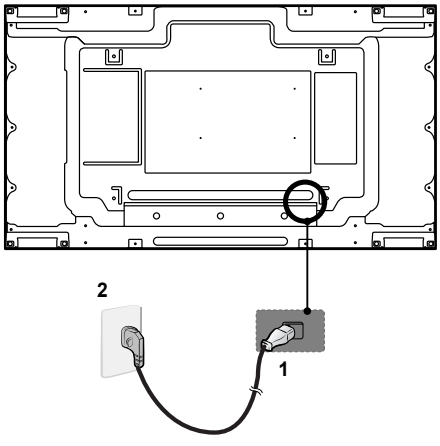

3 Przypisywanie identyfikatora urządzenia do każdego urządzenia. (*Modele 55LV75A nie obsługują żadnych funkcji sterowania wentylatorem).

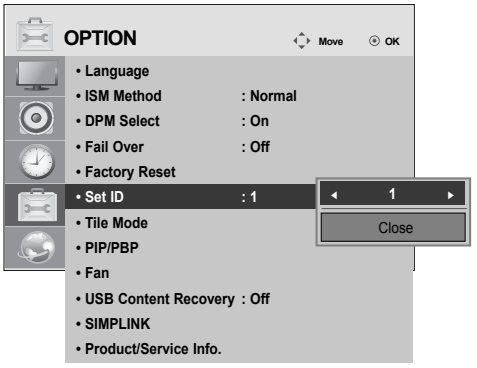

4 Usuwanie odbiorników podczerwieni z wszystkich urządzeń poza urządzeniem 1

5 Podłączanie połączenia RGB

Tył produktu

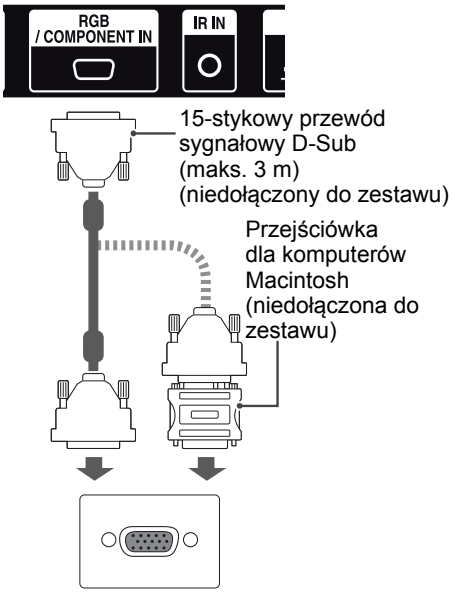

PC/ MAC

POLSKI

6 Połącz monitory szeregowo, używając przewodów RS-232C.

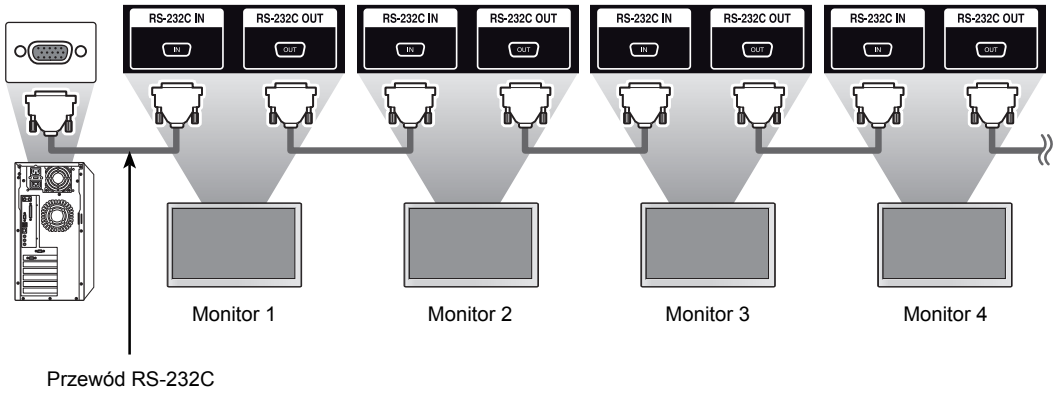

7 Konfiguracja menu instalacyjnego

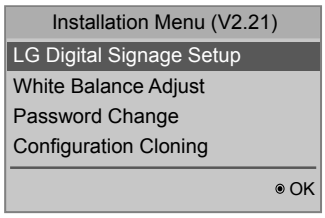

8 Konfiguracja trybu Tile Mode (Tryb Kafelki). (*Modele 55LV75A nie obsługują żadnych funkcji sterowania wentylatorem).

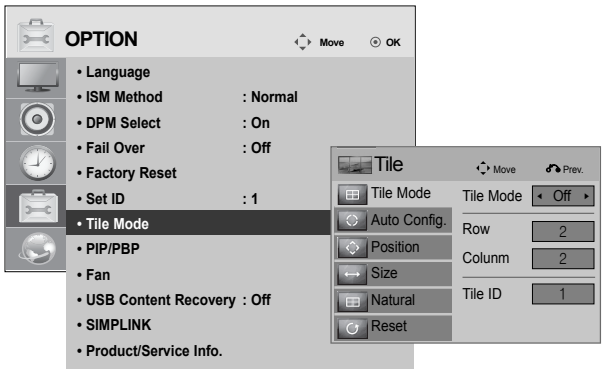

Konfiguracja trybu Tryb Kafelki

Tryb Tile Mode (Tryb Kafelki) umożliwia wyświetlanie obrazu w większym rozmiarze dzięki połączeniu kilku monitorów.

- **Tryb Kafelki wyłączony:** obraz nie jest powiększony; na wszystkich podłączonych monitorach jest wyświetlany ten sam obraz.
- **Tryb Kafelki włączony:** obraz jest powiększony w oparciu o wartości H.Set Count (Liczba urządzeń w poziomie) i V.Set Count (Liczba urządzeń w pionie).
(*Modele 55LV75A nie obsługują żadnych funkcji sterowania wentylatorem).

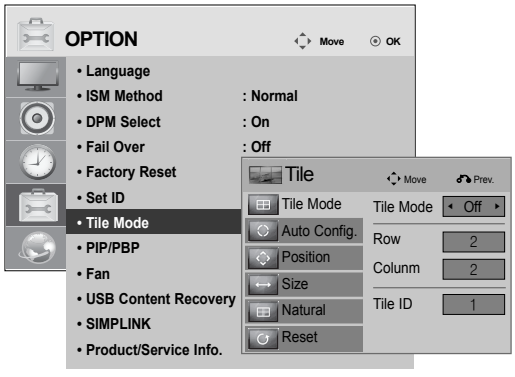

1X2

W przypadku korzystania z dwóch monitorów



Tile ID
(Identyfikator kafelka)

2X2

W przypadku korzystania z czterech monitorów

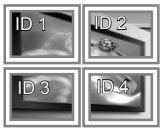

3X3

W przypadku korzystania z dziewięciu monitorów

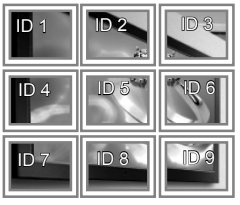

4X4

W przypadku korzystania z 16 monitorów

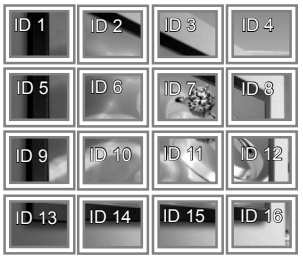

Identyfikator obrazu

Menu Picture ID (Identyfikator obrazu) pozwala kontrolować wszystkie monitory za pośrednictwem odbiornika podczerwieni podłączonego do Urządzenia 1.

- Sygnał podczerwieni pilota zdalnego sterowania będzie przesyłany do kolejnych urządzeń szeregowo, za pośrednictwem przewodów RS-232C.
- Po ustawieniu Picture ID (Identyfikator obrazu) za pośrednictwem pilota, za pomocą pilota zdalnego sterowania można kontrolować jedynie urządzenie o danym identyfikatorze.
  Przykład:Jeśli ustawisz wartość Picture ID (Identyfikator obrazu) na 2, możesz kontrolować tylko monitor posiadający identyfikator 2.
  Jeśli tryb Picture ID (Identyfikator obrazu) jest wyłączony, można jednocześnie kontrolować wszystkie monitory.

2X2 Multi-Vision (Łączna liczba urządzeń: 4)



1 Ustaw wartość opcji Total Set ID (Łączna liczba urządzeń) w menu instalacyjnym.

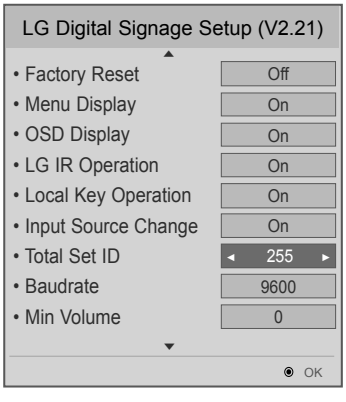

Pozwala określić łączną liczbę urządzeń, które mają zostać podłączone w trybie Tile (Kafelki).
Opcja Total Set ID (Łączna liczba urządzeń) określa maksymalną wartość opcji Picture ID (Identyfikator obrazu).

2 Wciśnij czerwony przycisk ON na pilocie, aby przypisać identyfikator obrazu.

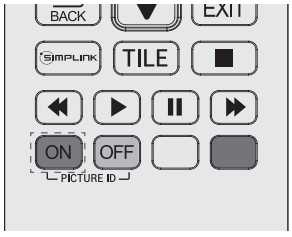

3 Naciskanie przycisków nawigacyjnych w lewo/w prawo lub przycisku ON powoduje zmianę parametru Picture ID (Identyfikator obrazu) kolejno na wartość OFF (WYŁ.)/1 i wartość ustawioną w pozycji Total Set ID (Łączna liczba urządzeń).

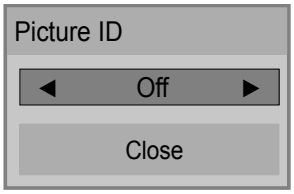

UWAGA

- Przykład: jeśli identyfikator obrazu jest przypisany do cyfry 2, prawy górny wyświetlacz (Set ID: 2) może być sterowany za pomocą sygnałów podczerwieni.
- W przypadku każdego urządzenia można zmieniać ustawienia menu PICTURE (OBRAZ), AUDIO, TIME (CZAS), NETWORK (SIEĆ) i MY MEDIA (MOJE MEDIA) lub klawiszy skrótu dostępu na pilocie.
- Jeśli wciśniesz zielony przycisk OFF dla opcji identyfikatorów obrazu, identyfikatory obrazu wszystkich urządzeń zostaną wyłączone. Jeśli ponownie naciśniesz dowolny przycisk na pilocie, wszystkie urządzenia zaczną ponownie działać.
- W czasie korzystania z menu MY MEDIA (MOJE MEDIA) funkcja Picture ID (Id obrazu) jest nieaktywna.
- Jeśli tryb Picture ID jest wyłączony, naciśnięcie i przytrzymanie przycisków na pilocie spowoduje wykonanie tylko jednego działania.


LG
Life's Good

LG
Life's Good

Easy Setup Guide

Funkcia Signage digitálneho reklamno-informačného monitora LG (MONITOR SIGNAGE)

Pred použitím zariadenia si pozorne prečítajte túto príručku a odložte si ju pre budúce použitie.

55LV75A
55LV77A

SLOVENČINA

www.lg.com

MONTÁŽ A PRÍPRAVA

Rozbalenie

Skontrolujte, či sa v škatuli produktu nachádzajú nasledujúce položky. Ak niektoré doplnky chýbajú, obráťte sa na miestneho predajcu, u ktorého ste produkt zakúpili. Obrázky prezentované v tejto príručke sa môžu odlišovať od skutočného vzhľadu produktu a príslušenstva.



Disk CD (Používateľská príručka)/ Karta

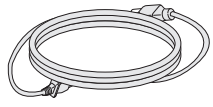

Kábel napájania

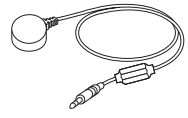

Infračervený prijímač

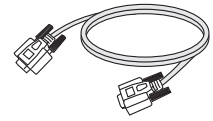

Kábel RS-232C

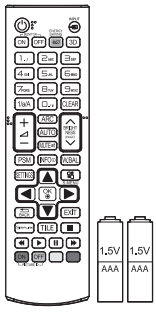

Diaľkový ovládač a batérie

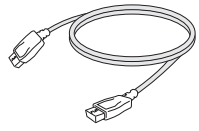

Kábel DP

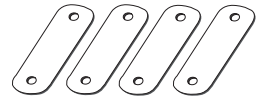

Krátke zvislé vodiace prvky pre dlaždicové usporiadanie (4 ks)



Skrutka M4 x L6 (8 ks)



Skrutka M6 x L10 (4 ks)

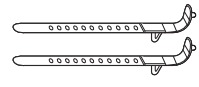

Svorka na uchytenie káblov (2 ks) (Na usporiadanie káblov)

VAROVANIE

- Nepoužívajte žiadne pirátsky získané príslušenstvo, aby ste zabezpečili bezpečnosť a dlhú životnosť produktu.
- Záruka sa nevzťahuje na akékoľvek poškodenie alebo zranenie spôsobené pirátsky získaným príslušenstvom.

POZNÁMKA

- Príslušenstvo dodané s produktom sa môže u jednotlivých modelov líšiť.
- Technické parametre produktu alebo obsah tejto príručky sa môžu zmeniť bez predchádzajúceho upozornenia v dôsledku inovácie funkcií produktu.
- Softvér SuperSign a príručka
  - Prevzatie z webovej lokality LG Electronics.
  - Navštívte webovú stránku spoločnosti LG Electronics (*http://www.lgecommercial.com/supersign*) a prevezmite najnovší softvér pre váš model.

Rozmery (šírka x výška x hĺbka)/hmotnosť

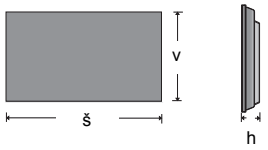

1213,4 mm x 684,2 mm x 88,5 mm / 23 kg

Ak chcete zobraziť používateľskú príručku,

vložte do počítača disk CD ROM.

Disk CD-ROM sa v počítači automaticky otvorí (len v systéme Windows).
Ak sa nespustí automaticky, nájdete ho na nižšie uvedenom mieste.
Tento počítač ➞ Digital_LG(CD-ROM) ➞ Index.htm Open
Tento počítač ➞ Digital_LG(CD-ROM) ➞ Manual ➞ Owner's manual Open

Bezpečnostné opatrenia pri premiestňovaní

- Obrázky prezentované v tejto príručke sa môžu odlišovať od skutočného vzhľadu produktu a položiek.

Riaďte sa výstražnými symbolmi vytlačenými na škatuli.


Pri premiestňovaní nestláčajte.


Pri premiestňovaní nesmie vypadnúť.


Na prenášanie sú potrebné 2 osoby.


Nakladajte opatrne


Pri ukladaní na seba nesmie spadnúť.


Na prenášanie sú potrebné 4 osoby.


Neprepravujte vodorovne.


Pri nesení nesmie spadnúť.



Touto stranou nahor/ Krehké/ Nevystavujte dažďu/
Najviac 4 kusy na sebe

Neklaďte škatuľu so zariadením bočnou stranou nadol.

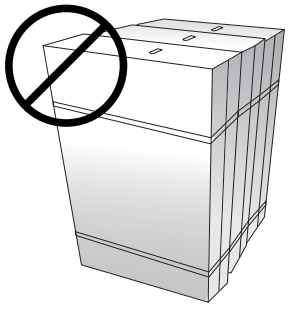

Zariadenie neumiestňujte na vrch krabice.

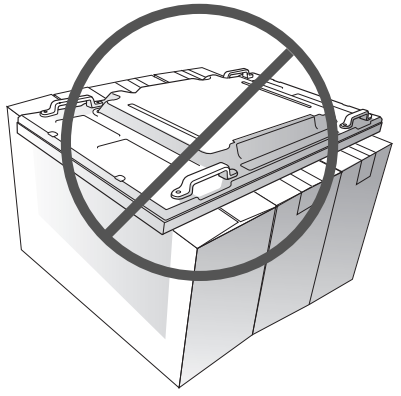

Neopierajte sa o produkt.

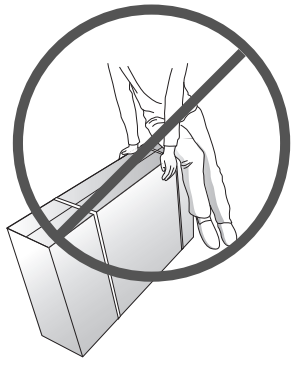

Bezpečnostné opatrenia pri manipulácii

Zariadenie vždy premiestňujte vo dvojici. Ak presúvate zariadenie vybalené zo škatule, jednou rukou držte rukoväť a druhou rukou podopierajte zariadenie zospodu.

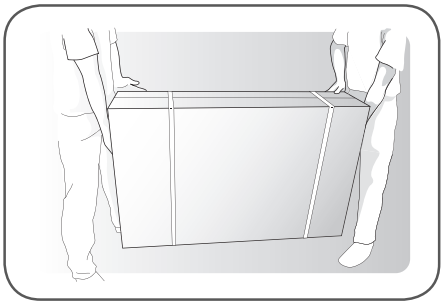

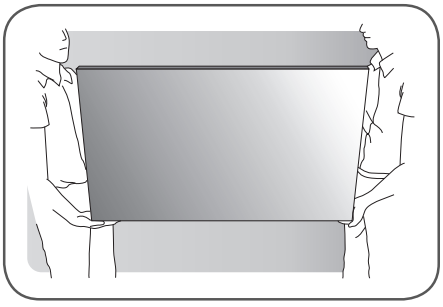

Upozornenie

1 Pred inštaláciou odstráňte z rohov zariadenia konzoly v tvare L. Pri premiestňovaní zariadenia opäť nasaďte konzoly v tvare L.

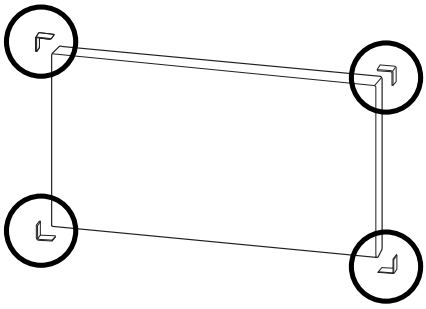

2 Dajte pozor, aby zariadenia nenarazili do seba ani o podlahu. Inštalujte v prostredí s dostatočným vetraním.

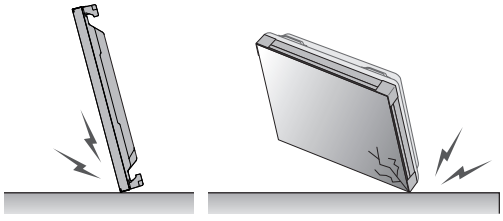

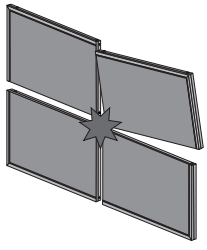

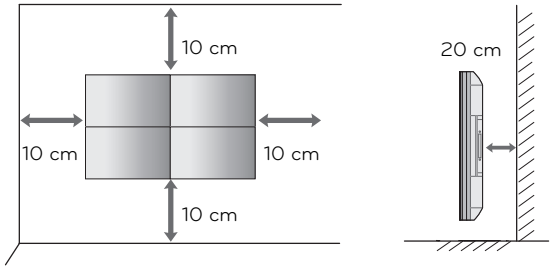

Porucha obrazu a jej príčiny

Porucha obrazu, pri ktorej vznikajú na obrazovke čiary, môže nastať pri údere na okraj zariadenia.

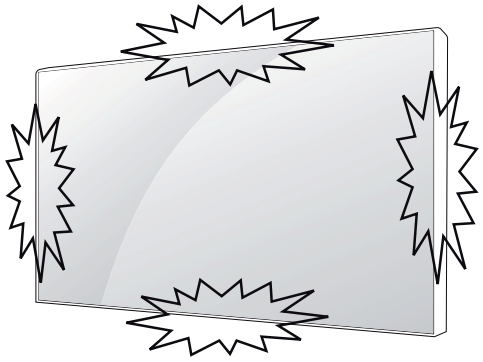

PORUCHA – ČIARY NA OBRAZOVKE (ČNO)

1 Náraz na ľavý horný roh modulu ➞ Prasklina ČNO v ľavom hornom rohu ➞ Porucha obrazu s horizontálnymi čiarami.

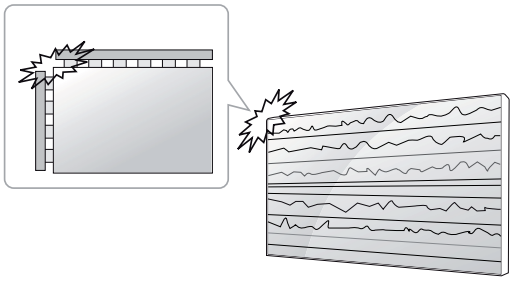

PORUCHA – PRASKLINA NA OCHRANNOM POVRCHU (POP)

1 Náraz na hornú stranu modulu ➞ Horná prasklina POP ➞ Porucha obrazu s vertikálnymi čiarami.

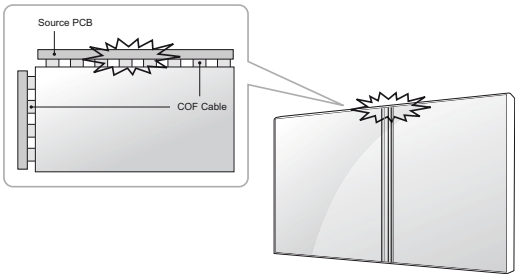

2 Náraz na ľavú stranu modulu ➞ Ľavá prasklina POP ➞ Porucha obrazu s horizontálnymi čiarami

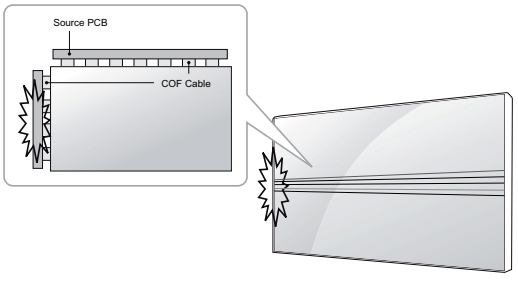

Inštalácia produktu

- Obrázky prezentované v tejto príručke sa môžu odlišovať od skutočného vzhľadu produktu a položiek.

1 Prestrihnite baliace pásky na škatuli.

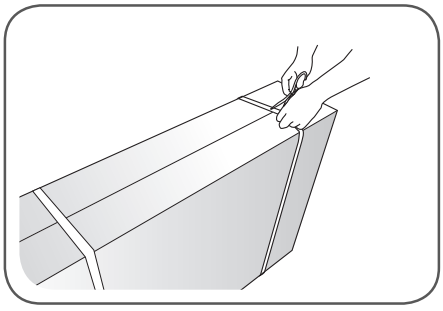

2 Prerežte pásku na škatuli..

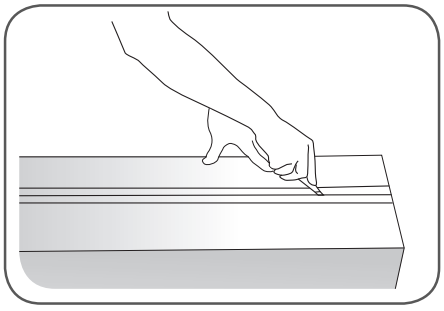

3 Otvorte škatuľu a vyberte vrchné ochranné balenie.

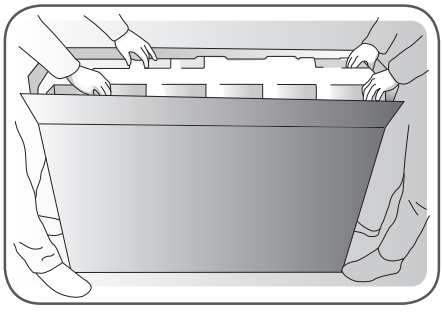

4 Odstráňte vrchnú škatuľu.

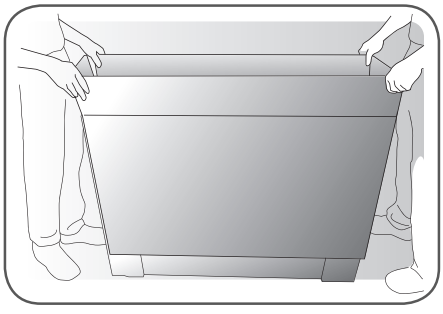

5 Otvorte plastové vrecko.

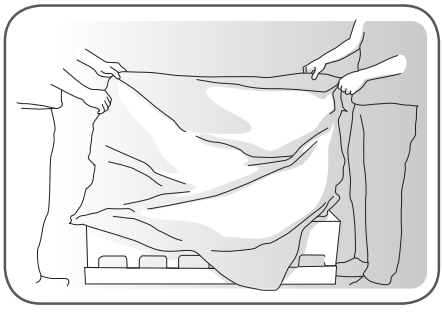

6 Zvlečte plastové vrecko.

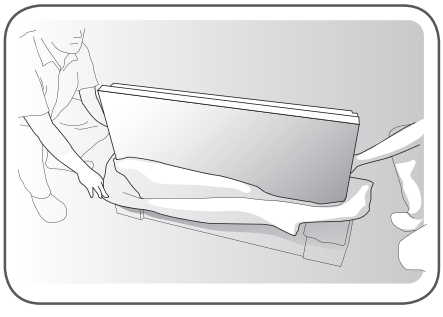

7 Nadvihnite zariadenie pomocou BOČNEJ/ZADNEJ rukoväte.

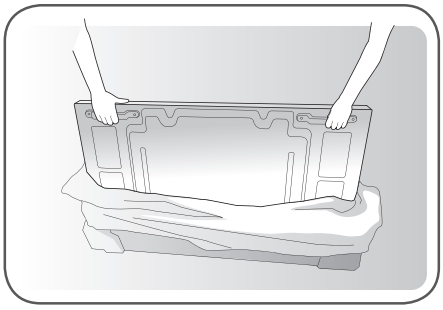

8 Pri dvíhaní zariadenia odstráňte dolné obaly.

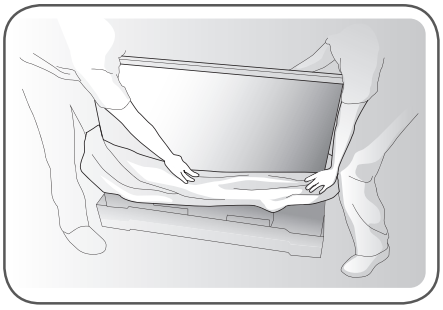

9 Pri premiestňovaní zariadenia jednou rukou podpierajte zariadenie a druhou rukou ho držte za rukoväť.

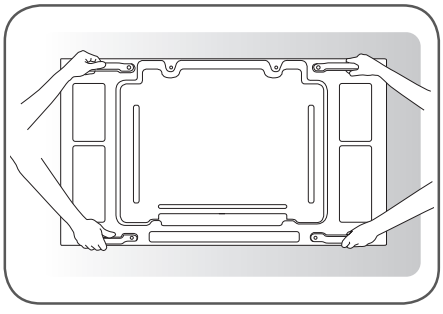

10 Položte zariadenie zadnou stranou na stôl.

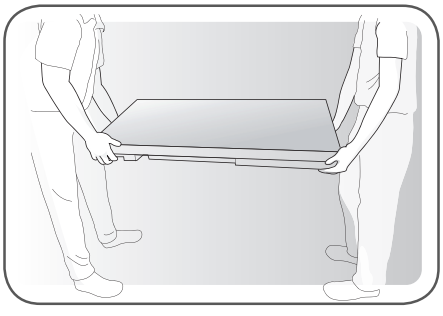

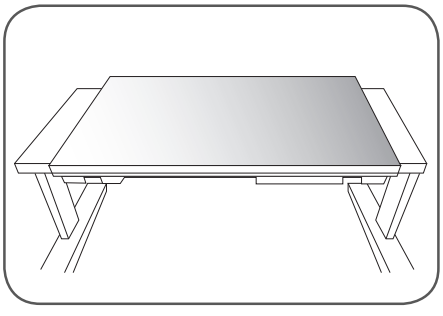

11 Pri kladení zariadenia prednou stranou nadol použite mäkkú podušku.

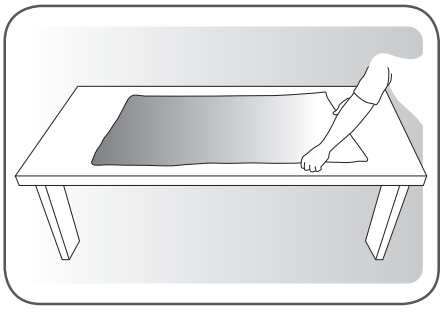

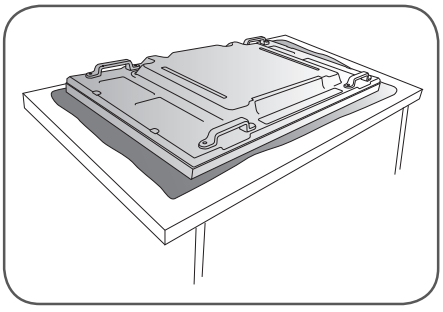

12 Ak chcete používať diaľkové ovládanie, pripojte infračervený prijímač. Potom pripojte kábel napájania.

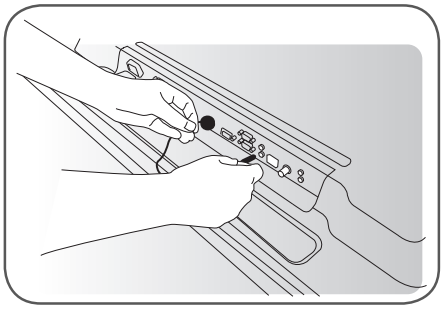

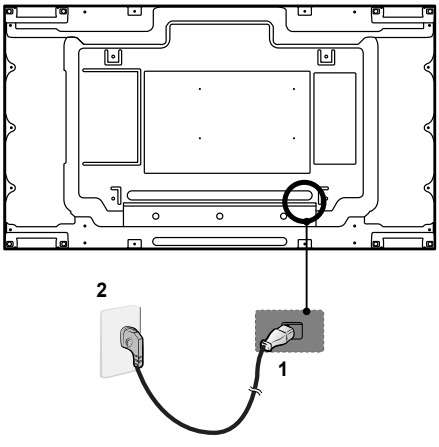

Dlaždicové usporiadanie displejov

Návod na montáž monitora

*** Príklad dlaždicového usporiadania 2 x 2**

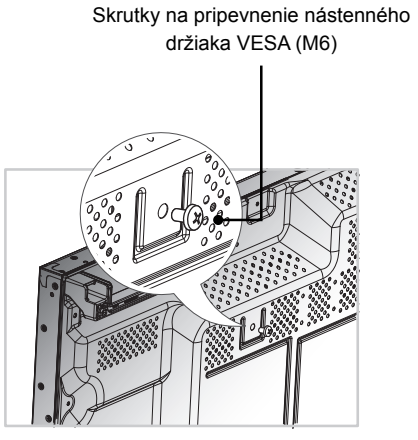

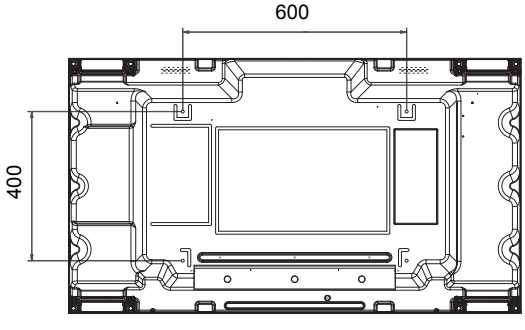

VAROVANIE

- Keď pripojíte monitory pre funkciu Multivision, môže sa stať, že farba obrazovky nebude na všetkých monitoroch rovnaká. Ak chcete upraviť farbu obrazovky manuálne, pozrite si Inštalačnú príručku.
- Keď umiestňujete viacero monitorov na stenu, pripojte ku každému infračervený prijímač alebo ich prepojte pomocou kábla RS-232C a pripojte infračervený prijímač k prvému monitoru.

Spájanie displejov

1 Pomocou skrutiek na pripevnenie nástenného držiaka VESA spojte iné monitory rovnakým spôsobom, ako je opísané vyššie.

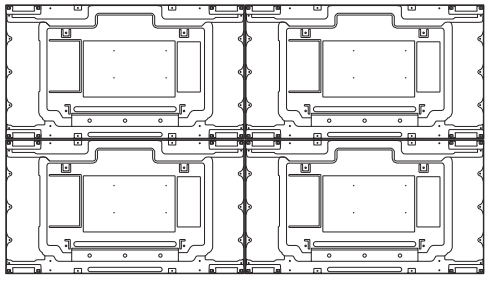

Displej 4 pripojený k ostatným displejom (usporiadanie 2 x 2)

2 Po spojení monitorov nastavte pomocou spony na dlaždicové usporiadanie medzeru medzi jednotlivými monitormi.

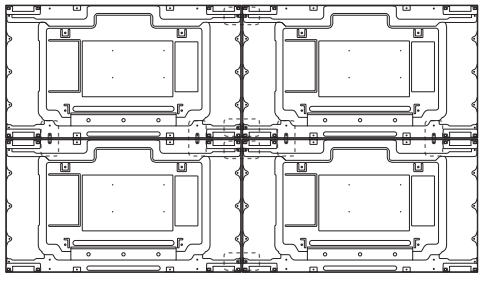

3 Usporiadanie 2 x 2 je teraz úspešne dokončené. Uplatniť môžete rôzne usporiadania, napr. 3 x 3.

POZNÁMKA

- Mali by ste použiť nástenný držiak podľa normy VESA (600 x 400), ktorý dokáže uniesť hmotnosť upevňovaných displejov.
- Záťaž každého monitora musí byť prenášaná na platňu nástenného držiaka pomocou nástenného držiaka VESA. (Každý monitor sa musí pevne upevniť k platni nástenného držiaka alebo k stene.)
- Monitor môžete namontovať aj bez použitia spony na dlaždicové usporiadanie. Nemá to vplyv na výkon zariadenia.
- Uvoľnite skrutky na monitore, aby bolo možné nainštalovať spony určené na dlaždicové usporiadanie. (Skrutky spolu s ďalšími súčasťami vrátane spôn určených na dlaždicové usporiadanie sú pribalené v škatuli.)

DIAĽKOVÝ OVLÁDAČ

Popisy v tejto príručke vychádzajú z tlačidiel diaľkového ovládača. Pozorne si prečítajte túto príručku a používajte monitor správne.

Pri výmene batérií otvorte kryt priečinka pre batérie, vložte batérie (1,5 V, typ AAA) a zachovajte pritom správnu polohu pólov ⊕ a ⊖ podľa nálepky vo vnútri priečinka, a potom zatvorte kryt priečinka pre batérie. Ak chcete batérie vybrať, vykonajte činnosti inštalácie v opačnom poradí.

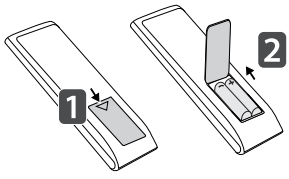

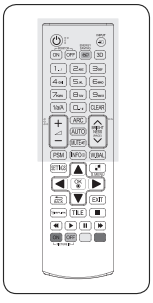

VAROVANIE

- Nepoužívajte naraz staré a nové batérie, pretože by to mohlo poškodiť diaľkový ovládač.
- Dbajte na to, aby ste diaľkovým ovládačom mierili na snímač na monitore.

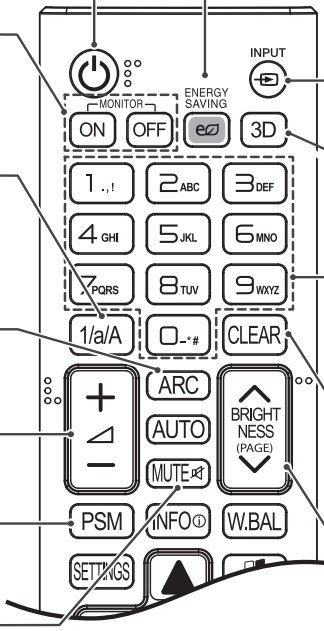

⏻ (POWER)
Zapnutie alebo vypnutie monitora.

MONITOR ON
Zapnite monitor.

MONITOR OFF
Vypnite monitor.

Tlačidlo 1/a/A
Prepína medzi numerickou a abecednou klávesnicou.

ARC
Výber režimu pomeru strán Aspect Ratio Mode.

Volume Up / Down
Výber tohto tlačidla nie je relevantný.

PSM
Výber režimu obrazu Picture Status Mode.

MUTE
Vypnutie všetkých zvukov.

ENERGY SAVING (e⎚)
(ŠETRENIE ENERGIE)
Úprava jasu obrazovky s cieľom znížiť spotrebu energie.

INPUT
Výber vstupného režimu.

3D
Výber tohto tlačidla nie je relevantný.

Alfanumerické tlačidlá
V závislosti od nastavenia zadáva numerické alebo abecedné znaky.

CLEAR
Vymaže zadaný numerický alebo abecedný znak.

Tlačidlo BRIGHTNESS
Slúži na nastavenie rozlíšenia a jasu pomocou tlačidiel nahor a nadol na diaľkovom ovládaní. V režime USB má ponuka OSD funkciu Page, pomocou ktorej sa môžete presunúť na nasledujúci zoznam súborov.

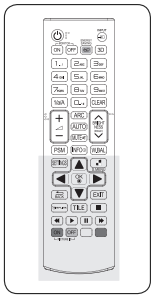

INFO ⓘ
Zobrazenie vstupných údajov.

SETTINGS
Prístup do hlavných ponúk alebo uloženie vykonaných nastavení a zatvorenie ponuky.

OK
Výber ponúk alebo možností a potvrdenie vykonaných nastavení.

BACK
Umožňuje používateľovi vrátiť sa o krok späť v interaktívnej funkcii.

SIMPLINK
Permite controlar vários dispositivos multimédia, bastando utilizar o controlo remoto através do menu SimpLink. (Nemusí byť podporované v závislosti od modelu.)

ID ON/OFF (ZAP./VYP.)
Ak sa číslo položky Picture ID (Identifikátor obrazu) zhoduje s číslom Set ID (Identifikátor televízora), môžete ovládať požadovaný monitor v režime viacerých displejov.

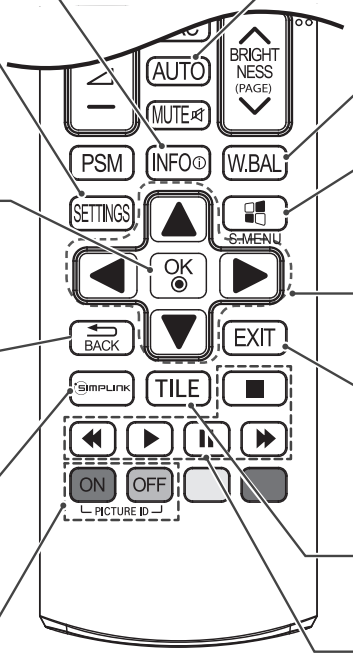

AUTO
Slúži na automatickú úpravu polohy a minimalizáciu nestability obrazu (len vstup RGB).

W.BAL
Vstup do ponuky Vyváženie bielej.

S.MENU (tlačidlo ponuky SuperSign)
Výber tohto tlačidla nie je relevantný.

Navigačné tlačidlá
Prechádzanie cez ponuky alebo možnosti.

EXIT
Ukončí všetky ponuky na obrazovke a z ktorejkoľvek ponuky prejde späť na sledovanie monitora.

TILE
Výber režimu TILE (DLAŽDICE).

Tlačidlá ovládania ponuky USB
Ovláda prehrávanie médií.

POZNÁMKA

Vyberte vstupný signál.

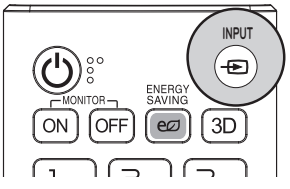

AV → Component → RGB → HDMI → DVI-D → Dispaly Port → USB

PRIPÁJANIE ZARIADENÍ

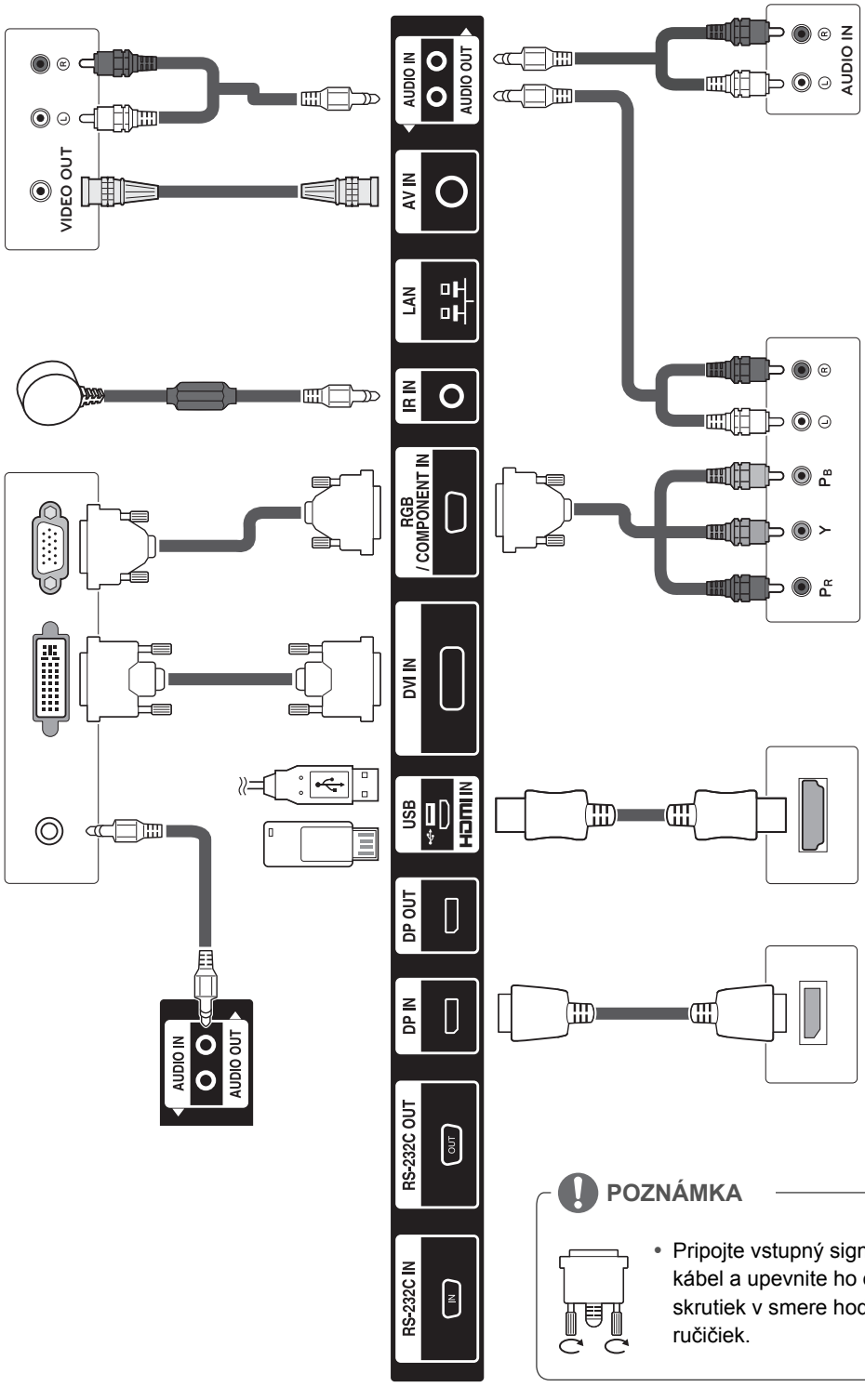

POZNÁMKA

- Pripojte vstupný signálny kábel a upevnite ho otáčaním skrutiek v smere hodinových ručičiek.

Pripojenie kábla napájania

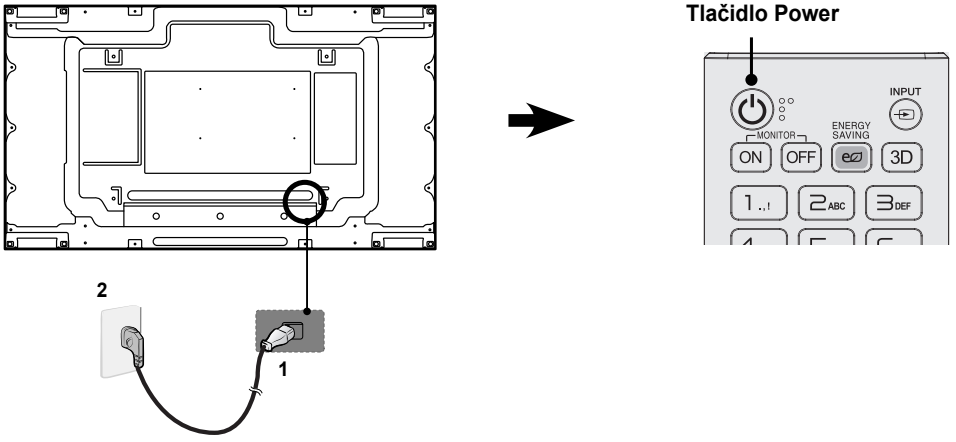

Pripojenie externého zariadenia

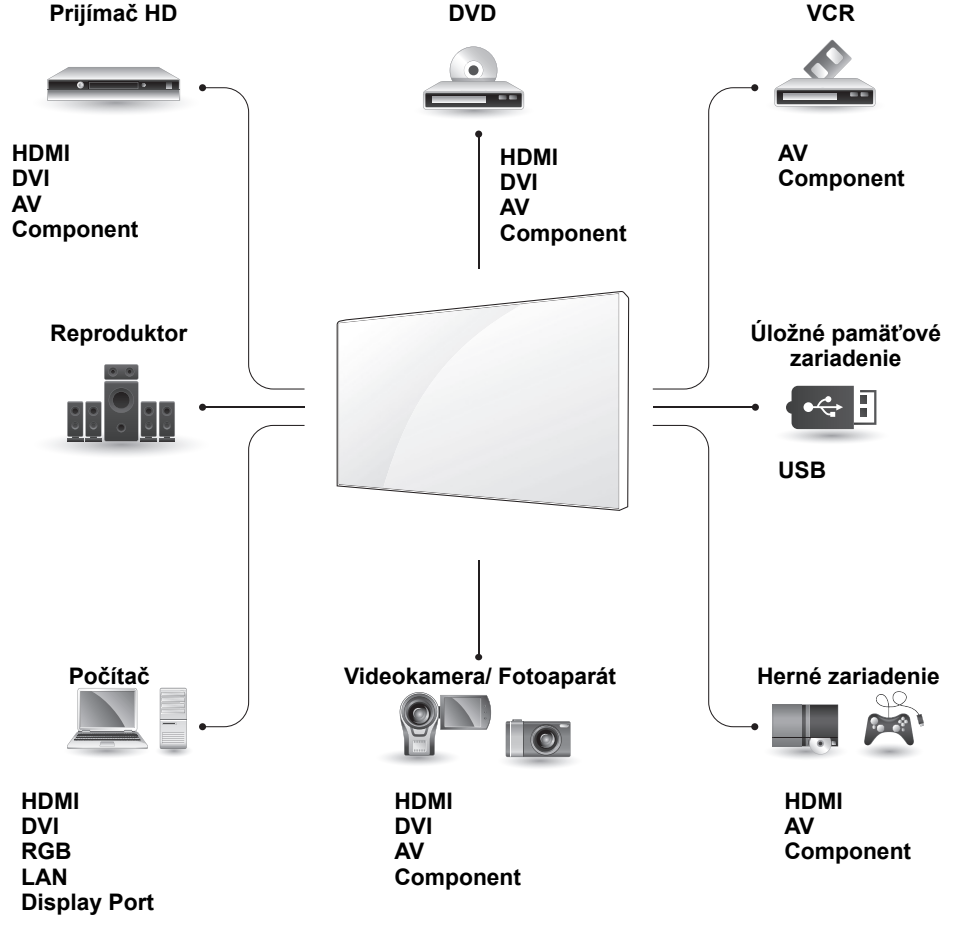

Reťazové zapojenie monitorov

Kábel DP

Použite kábel dodaný spolu s produktom alebo použite certifikovaný kábel DisplayPort verzie 1.1a a novšie verzie.

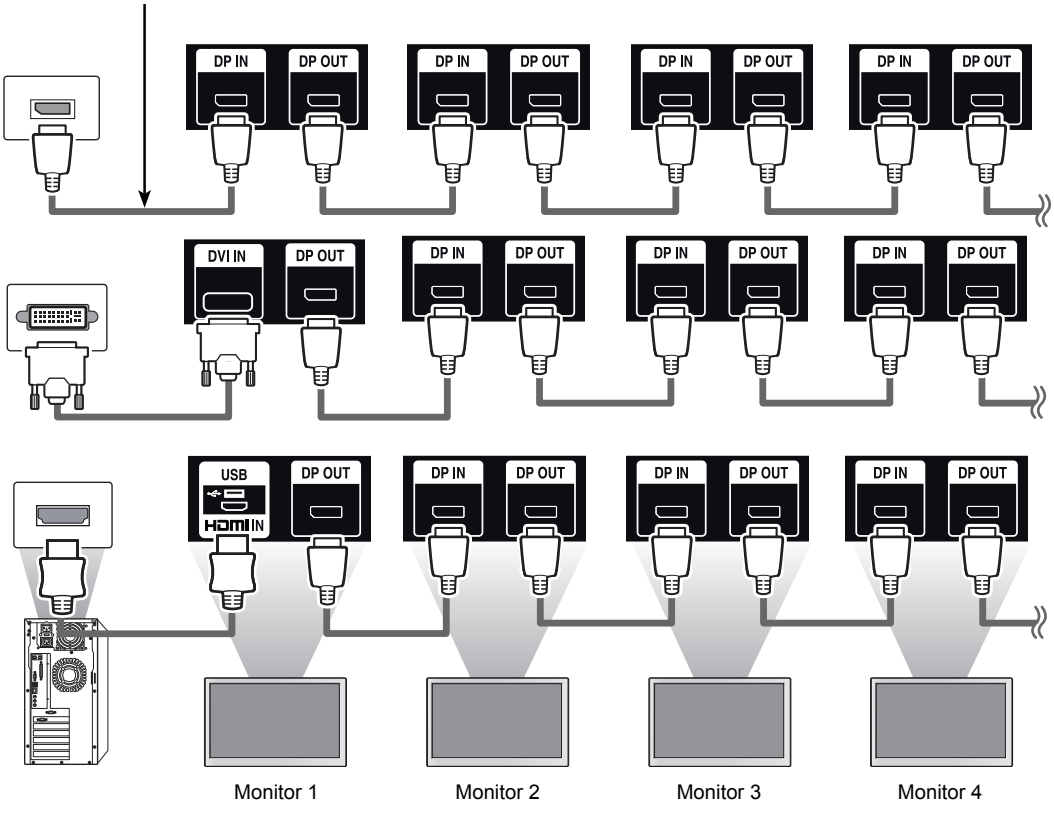

KONFIGURÁCIA MULTIVISION

Nastavenie funkcie

1 Pripojenie infračerveného prijímača.

Zadná strana produktu.

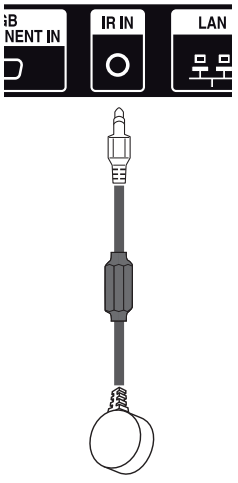

2 Pripojenie kábla napájania

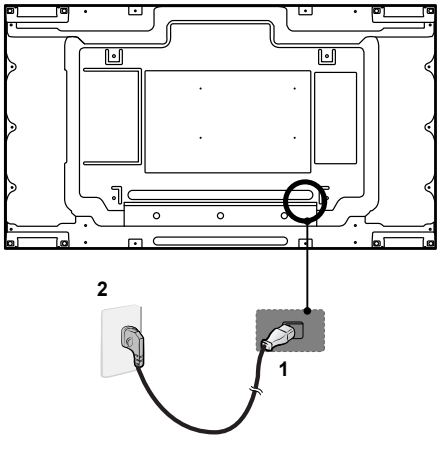

3 Nastavenie položky Set ID (Nastaviť identifikátor) pre každý displej. (* Modely 55LV75A nepodporujú funkcie ovládania ventilátora.)

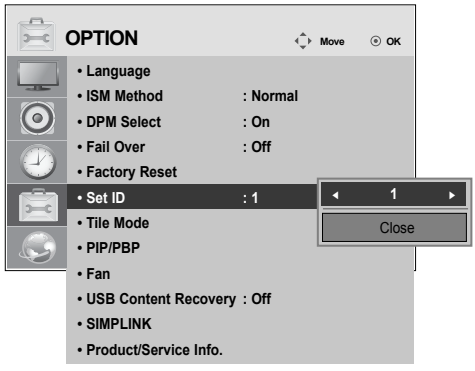

4 Demontáž infračerveného prijímača pre všetky displeje, okrem displeja 1.

5 Pripojenie RGB.

Zadná strana produktu.

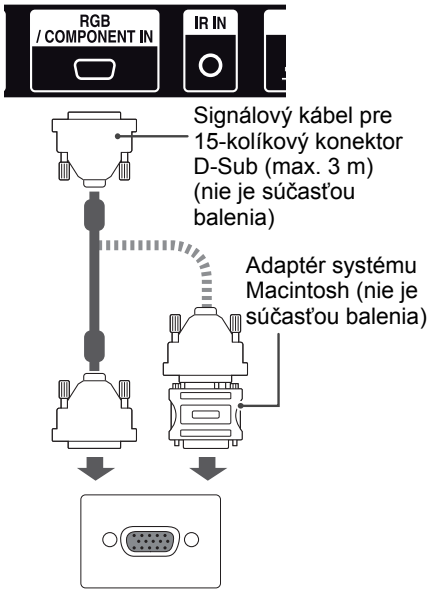

PC/ MAC

6 Prepojte navzájom monitory do série pomocou kábla RS-232C.

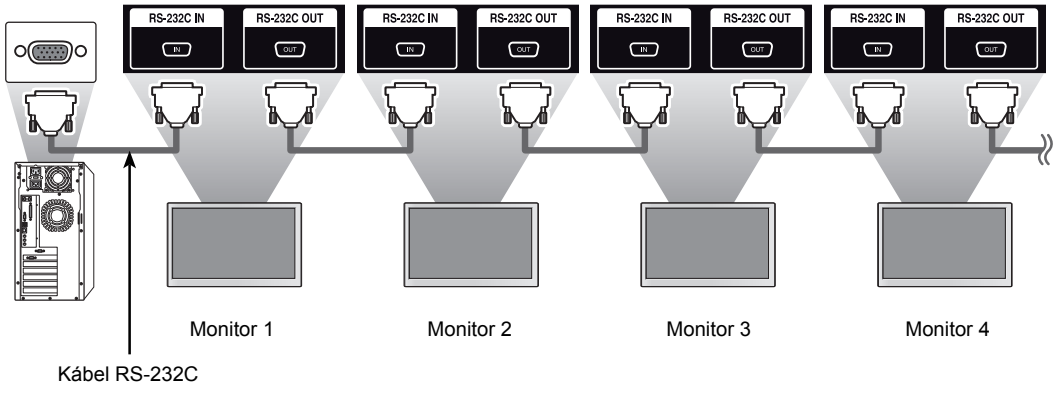

7 Nastavenie ponuky Installation Menu (Inštalačná ponuka).

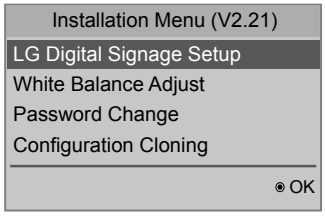

8 Nastavenie položky Tile Mode (Režim dlaždíc). (* Modely 55LV75A nepodporujú funkcie ovládania ventilátora.)

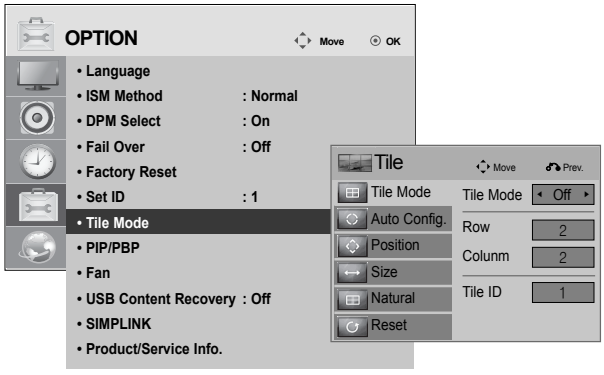

Nastavenie režimu Režim dlaždíc

V režime Tile Mode (Režim dlaždíc) môžete vďaka pripojeniu viacerých monitorov obraz zobraziť vo väčšej mierke.

- **Režim dlaždíc vypnutý**: Vstupný obraz sa nezväčšuje a na všetkých pripojených monitoroch sa zobrazuje rovnaký obraz.
- **Režim dlaždíc zapnutý**: Vstupný obraz sa zväčší podľa hodnoty v políčku H.Set Count (Počet horizontálnych displejov) a V.Set Count (Počet vertikálnych displejov).
  (* Modely 55LV75A nepodporujú funkcie ovládania ventilátora.)

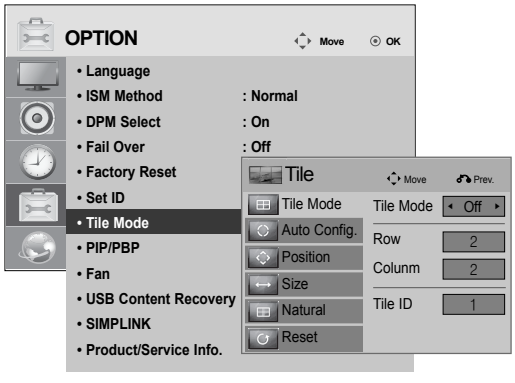

1X2

Pri použití dvoch monitorov



Identifikátor dlaždice

2X2

Pri použití štyroch monitorov

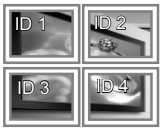

3X3

Pri použití deviatich monitorov

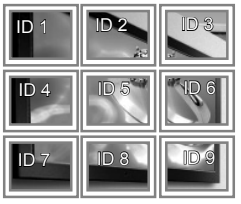

4X4

Pri použití 16 monitorov

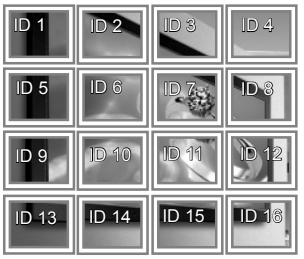

Nastavenie Položky Identifikátor obrazu

Ponuka Picture ID (Identifikátor obrazu) vám umožňuje ovládanie všetkých displejov pomocou infračerveného prijímača pripojeného k displeju 1.

- Infračervený signál z diaľkového ovládača sa vysiela cez káble RS-232C pripojené v sériovom režime.
- Keď položku Picture ID (Identifikátor obrazu) nastavíte pomocou diaľkového ovládača, ovládať budete môcť len displej so zhodným identifikátorom obrazu.
  napr.) Napríklad, ak položku Picture ID (Identifikátor obrazu) nastavíte na hodnotu 2, budete môcť ovládať len monitor s identifikátorom displeja 2.
  Ak položku Picture ID (Identifikátor obrazu) nastavíte na možnosť Off (Vypnuté), naraz budete môcť ovládať všetky monitory.

Zobrazenie na viacerých zariadeniach 2 x 2
(celkový počet identifikátorov: 4)

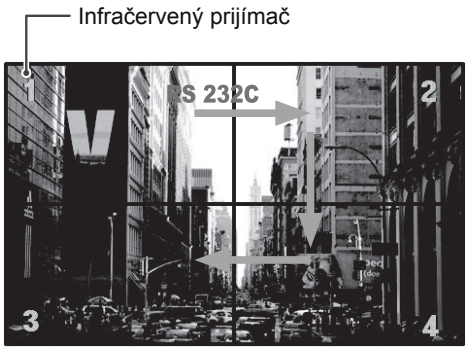

1 V položke Installation Menu (Inštalačná ponuka) nastavte hodnotu Total Set ID.

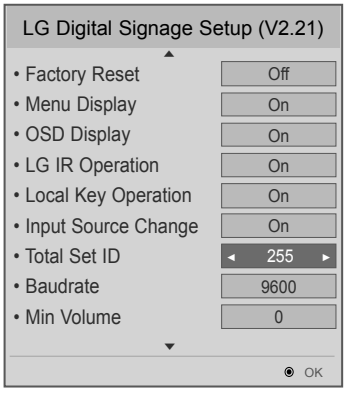

Nastavuje počet produktov, ktoré sa pripoja v režime Tile (Dlaždice). Položka Total Set ID sa používa ako maximálna hodnota položky Picture ID (ID obrazu).

2 Ak chcete nastaviť identifikátor obrazu, stlačte červené tlačidlo ON (Zap.) na diaľkovom ovládači.

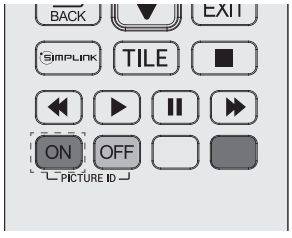

3 Stláčaním tlačidla vľavo/vpravo alebo opakovaným stláčaním tlačidla ON (Zap.) prepínate medzi nastaveniami identifikátora obrazu OFF/1 (Vyp./1) a hodnotou nastavenou v položke Total Set ID.

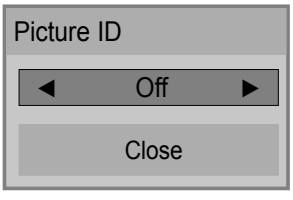

POZNÁMKA

- Napríklad, ak je identifikátor obrazu nastavený na hodnotu 2, pravú hornú obrazovku možno ovládať prostredníctvom infračervených signálov.
- V rámci každého zariadenia môžete zmeniť nastavenia ponúk OBRAZ, ZVUK, ČAS, SIEŤ A MOJE MÉDIÁ alebo zmeniť nastavenia rýchlych tlačidiel na diaľkovom ovládaní.
- Ak stlačíte zelené tlačidlo OFF (Vyp.) pre identifikátory obrazu, identifikátory obrazu pre všetky zariadenia sa vypnú. Ak potom stlačíte akékoľvek tlačidlo na diaľkovom ovládači, všetky zariadenia znova začnú fungovať.
- Počas používania ponuky MY MEDIA (MOJE MÉDIÁ) bude položka Picture ID (Identifikátor obrazu) vypnutá.
- Ak je položka Picture ID (obrázková identifikácia) nastavená na možnosť Off (Vyp.), podržaním tlačidiel na diaľkovom ovládaní môžete vykonávať jednotlivé kroky len po jednom.


LG
Life's Good

LG
Life's Good

PORTUGUÊS

Easy Setup Guide

Sinalização Digital da LG

(MONITOR SIGNAGE)

Leia este manual com atenção antes de utilizar o monitor e guarde-o para futuras consultas.

55LV75A
55LV77A

www.lg.com

MONTAGEM E PREPARARAÇÃO

Desembalar

Verifique se a caixa do produto contém os itens abaixo descritos. Se faltarem alguns acessórios, contacte o agente local onde comprou o produto. As ilustrações deste manual podem ser diferentes do produto e acessórios reais.



CD (Manual de instruções)/ Cartão

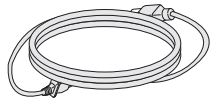

Cabo de alimentação

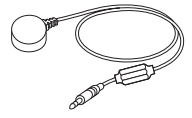

Receptor de IV

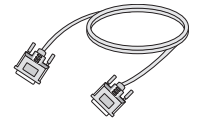

Cabo RS-232C

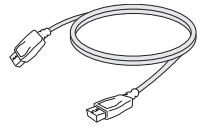

Cabo DP

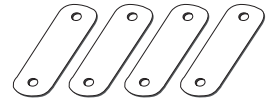

Guia de suporte vertical curto (4ea)

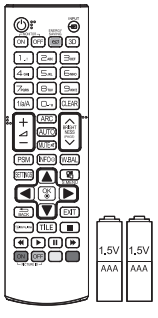

Controlo remoto e pilhas

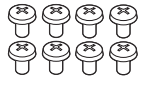

Parafuso M4 x 6L (8 ea)



Parafuso M6 x 10L (4 ea)

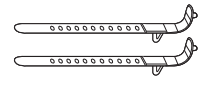

Montagem da braçadeira para cabos (2 ea) (Para disposição dos cabos)

ATENÇÃO

- Para garantir a segurança e a vida útil prolongada do aparelho, não utilize nenhum item pirateado.
- Quaisquer danos decorrentes da utilização de itens pirateados não estão abrangidos pela garantia.

NOTA

- Os acessórios fornecidos com o produto podem ser diferentes consoante o modelo.
- As especificações do produto ou os conteúdos deste manual podem ser alterados sem aviso prévio devido à actualização das funções do produto.
- Software e Manual do SuperSign
  - Transferência a partir do site da LG Electronics.
  - Aceda ao site da LG Electronics (*http://www.lgecommercial.com/supersign*) e transfira o software mais recente para o seu modelo.

Dimensões (Largura x Altura x Profundidade) / Peso

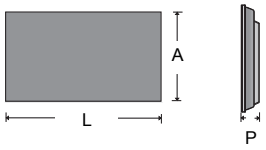

1213,4 mm x 684,2 mm x 88,5 mm / 23 kg

Para consultar o Manual de instruções

Insira o CD-ROM no Computador.

O CD-ROM abrirá automaticamente. (apenas para Windows)
Se não abrir automaticamente, siga a sequência abaixo.
O meu computador ➞ Digital_LG(CD-ROM) ➞ Index.htm Abrir
O meu computador ➞ Digital_LG(CD-ROM) ➞ Manual de instruções Abrir

Precauções de deslocação

- As ilustrações deste manual podem ser diferentes do produto e do item reais.

Respeite os sinais de aviso impressos na caixa.



Não bloquear.



Não deixar cair ao fazer pressão.



2 pessoas necessárias para o transporte.



Transportar com cuidado.



Não deixar cair se empilhado.



4 pessoas necessárias para o transporte.



Não transportar na horizontal.



Não deixar cair durante o transporte.



Este lado para cima/ Frágil/ Não expor à chuva/ Empilhar no máximo 4

Não apoie a caixa do aparelho sobre a respectiva face lateral.

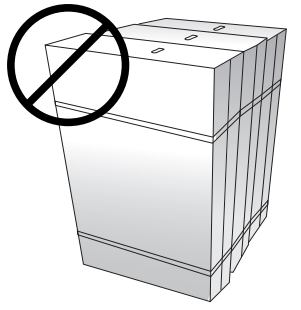

Não coloque o produto em cima de uma caixa.

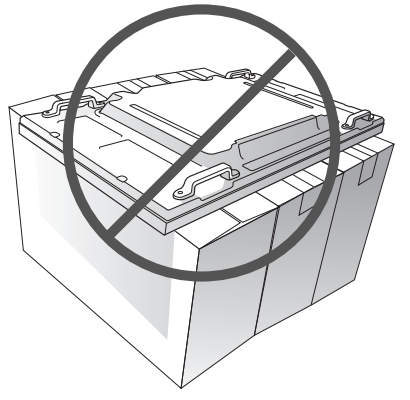

Não se apoie no produto.

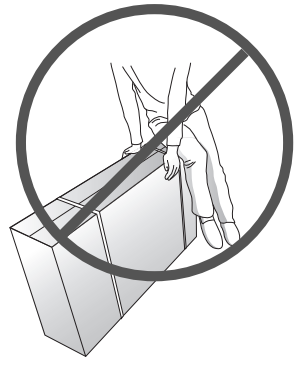

Precauções de utilização

São necessárias 2 pessoas para mover o aparelho.
Ao mover o aparelho, segure na pega com uma mão e coloque a outra mão por baixo do aparelho.

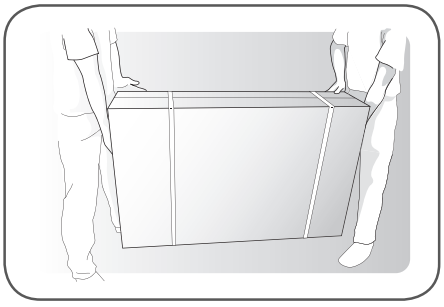

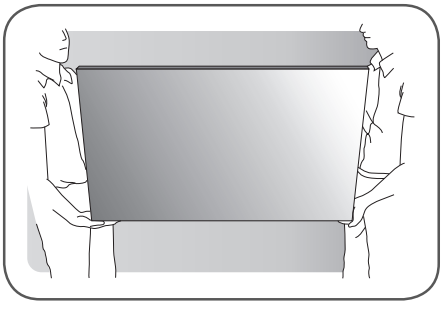

Precaução

1 Retire o suporte em L no canto do aparelho antes da instalação. Ao mover o aparelho, volte a colocar o suporte em L.

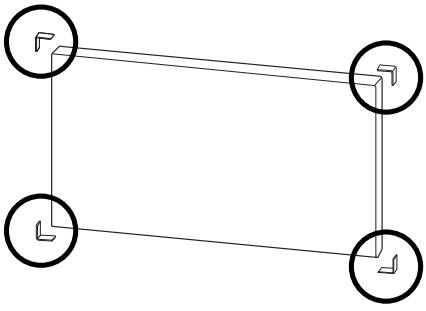

2 Tenha cuidado para que os aparelhos não embatam no chão ou entre si. Instale o aparelho num espaço com ventilação suficiente.

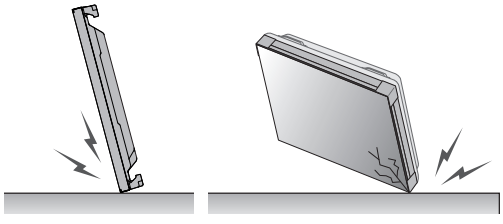

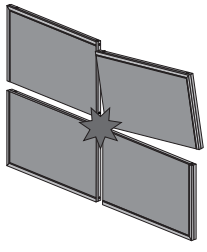

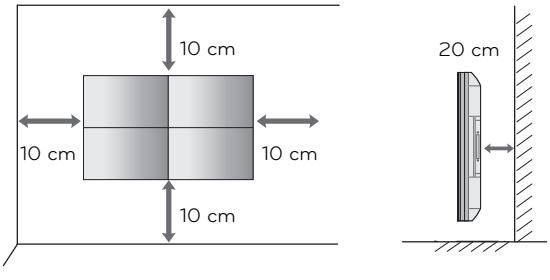

Causas e fenómenos do defeito de linha

O seu aparelho poderá sofrer um defeito de linha se ocorrer algum embate nas extremidades do aparelho.

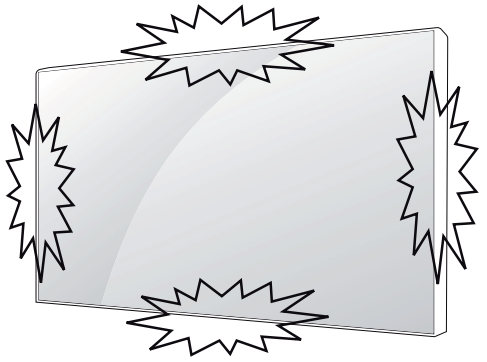

LOG (LINE ON GLASS) DEFECT

1 Embate no canto superior/esquerdo do módulo ➞ Racha superior/esquerda de DLV ➞ Defeito de linha horizontal

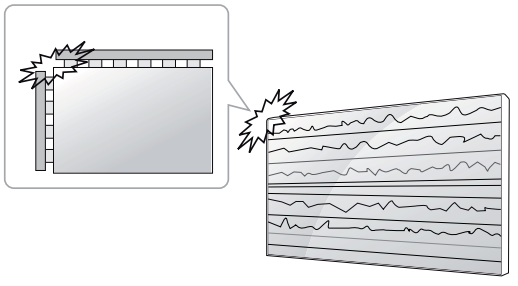

LOG (LINE ON GLASS) DEFECT

1 Embate na parte lateral superior do módulo ➞ Racha superior de DRP ➞ Defeito de linha vertical.

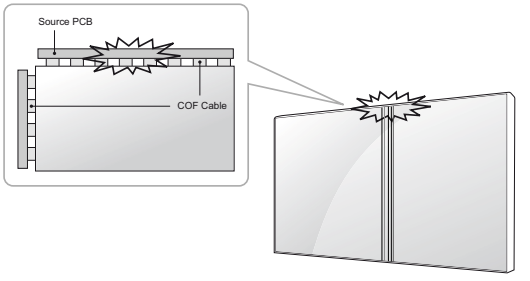

2 Embate na parte lateral esquerda do módulo ➞ Racha de DRP esquerda ➞ Defeito de linha horizontal.

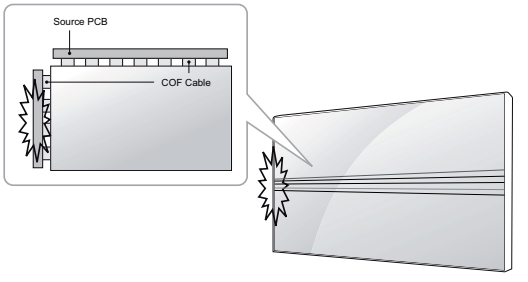

Instalação do produto

- As ilustrações deste manual podem ser diferentes do produto e do item reais.

1 Corte a alça de embalagem da caixa.

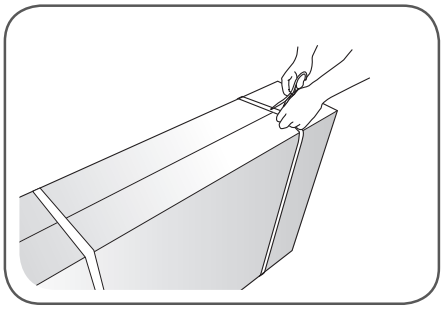

2 Corte a fita da caixa.

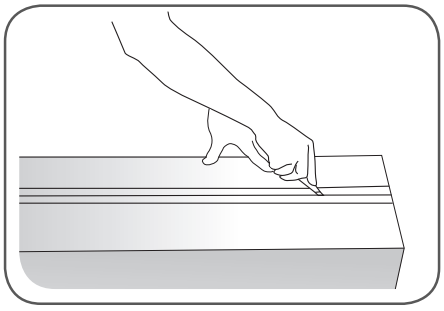

3 Abra a caixa e remova a embalagem superior.

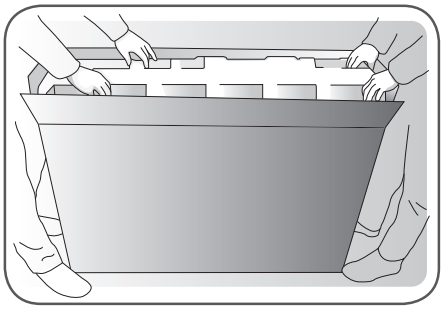

4 Remova a caixa superior.

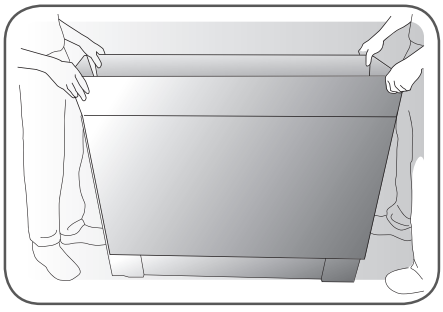

5 Abra a bolsa de plástico.

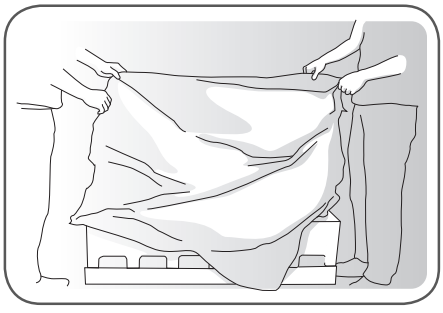

6 Afaste a bolsa de plástico.

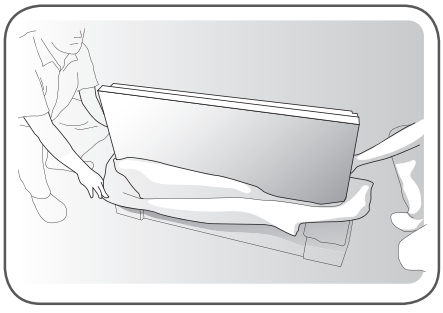

7 Levante o aparelho utilizando a pega LATERAL/ POSTERIOR.

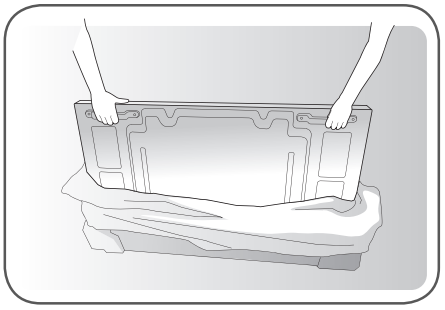

8 Remova a embalagem inferior ao levantar o aparelho.

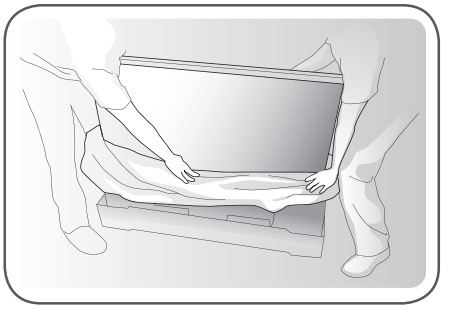

9 Mova o aparelho com uma mão por baixo e a outra segurando no aparelho.

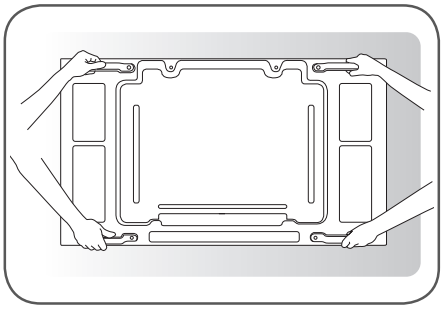

10 Apoie a parte posterior do aparelho numa mesa.

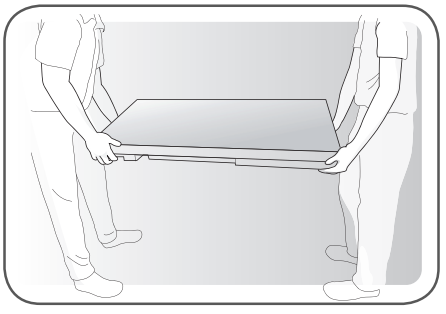

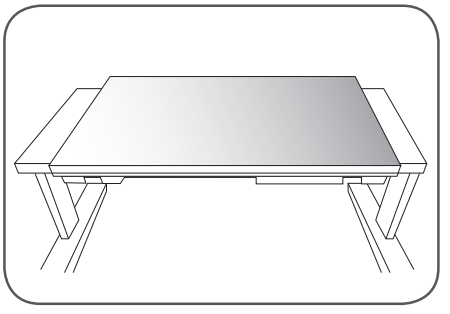

11 Utilize a almofada ao apoiar o aparelho com a face anterior virada para baixo.

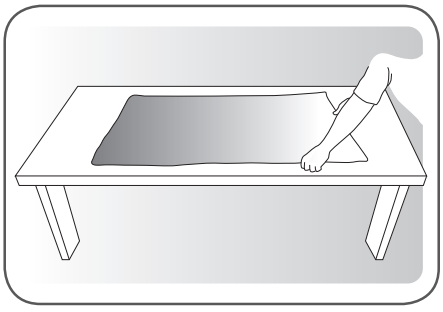

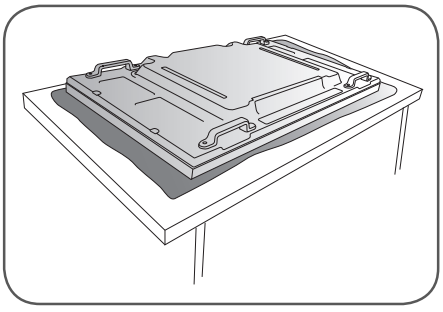

12 Ligue o receptor de IV para utilizar o controlo remoto. Finalmente, ligue o cabo de alimentação.

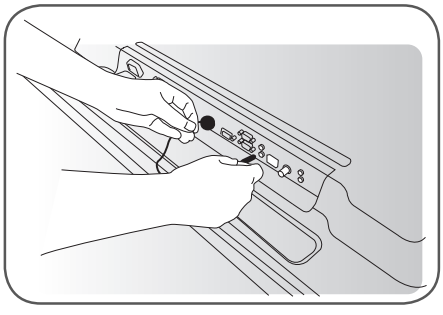

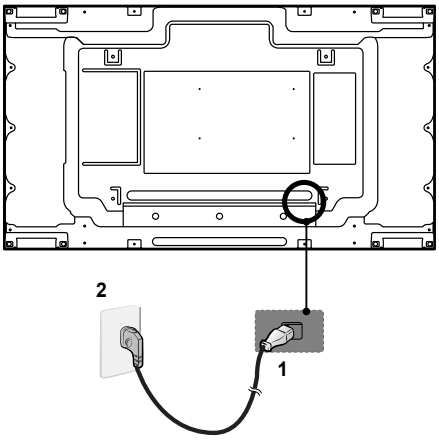

Monitores em mosaico

Como montar o aparelho

***Exemplo de mosaico de 2 x 2**

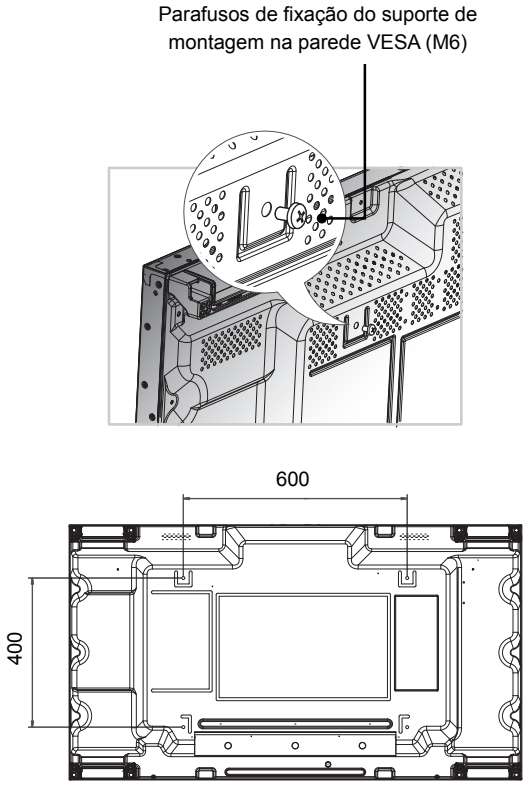

ATENÇÃO

- Quando você conectar vários monitores para multivisão, poderá achar que a cor da tela não é a mesma em todos os monitores. Se quiser ajustar a cor da tela manualmente, consulte o Manual de instalação.
- Quando você instalar vários monitores em uma parede, conecte o Receptor de IR a todos os aparelhos ou use um cabo RS-232C para conectá-los, e em seguida conecte o Receptor de IR ao primeiro aparelho.

Como juntar aparelhos

1 Coloque os restantes aparelhos com parafusos de fixação do suporte de montagem na parede VESA tal como anteriormente.

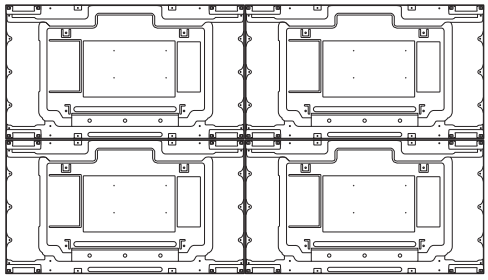

Aparelho 4 adicionado ao conjunto de aparelhos (mosaico 2 x 2)

2 Depois de unir os aparelhos, use as guias do mosaico para ajustar os intervalos entre eles.

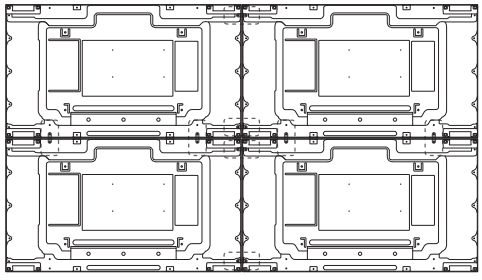

3 O mosaico 2 x 2 está completo. Pode criar mosaicos com várias combinações, como por exemplo 3 x 3.

NOTA

- A carga aplicada a cada aparelho deve ser suportada pela placa de montagem na parede ou pela parede utilizando uma montagem de parede VESA (600 x 400).
- A carga aplicada a cada aparelho deve ser suportada pela placa de montagem na parede através de um suporte de montagem na parede VESA. (Cada aparelho deve estar firmemente montado na placa de montagem na parede ou na parede.)
- Pode montar o aparelho sem utilizar as guias de suporte; não afecta o desempenho do dispositivo.
- Desaperte os parafusos no aparelho para instalar as guias de suporte. (Os parafusos estão incluídos com os outros componentes na embalagem, incluindo as guias de suporte.)

CONTROLO REMOTO

As descrições deste manual baseiam-se nos botões do controlo remoto. Leia cuidadosamente este manual e utilize correctamente o monitor.

Para substituir as pilhas, abra a tampa do compartimento das pilhas, substitua as pilhas (AAA de 1,5 V) fazendo corresponder as extremidades ⊕ e ⊖ com a etiqueta no interior do compartimento e feche a tampa do compartimento das baterias.
Para remover as pilhas, execute as acções de instalação pela ordem inversa.

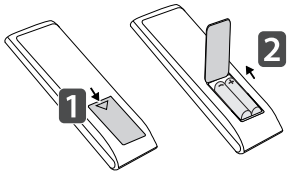

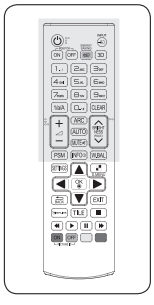

ATENÇÃO

- Não misture pilhas usadas com novas, pois isso pode danificar o controlo remoto.
- Não se esqueça de apontar o controlo remoto para o sensor do controlo remoto do Monitor.

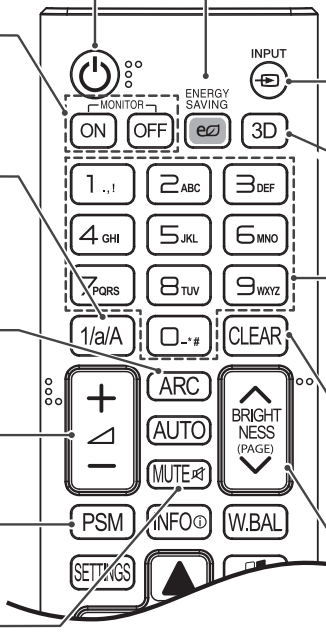

⏻ (ALIMENTAÇÃO)
Liga ou desliga o Monitor.

MONITOR ON
Liga o monitor.

MONITOR OFF
Desliga o monitor.

Botão 1/a/A
Alterna entre valores numéricos e alfabéticos.

ARC
Selecciona o Modo proporção.

Aumentar/Diminuir volume
A selecção através deste botão não está disponível.

PSM
Selecciona o Modo Picture Status (Estado da imagem).

MUTE
Silencia todos os sons.

ENERGY SAVING
Ajusta a luminosidade do ecrã para reduzir o consumo de energia.

INPUT
Selecciona o modo de entrada.

3D
A selecção através deste botão não está disponível.

Botões alfanuméricos
Permite introduzir caracteres numéricos ou alfabéticos, consoante a definição.

CLEAR
Elimina o carácter alfanumérico introduzido.

Tecla BRIGHTNESS (Brilho)
Ajuste a luminosidade, premindo os botões Para cima/Para baixo no controlo remoto.
No modo USB, o menu OSD tem a função de Página para mover para a próxima lista de ficheiros.

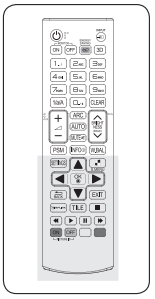

INFO ⓘ
Apresenta as informações de entrada.

SETTINGS
Acede aos menus principais ou guarda o que o utilizador introduziu e sai dos menus.

OK
Selecciona menus ou opções e confirma as selecções do utilizador.

BACK
Permite ao utilizador recuar um passo numa aplicação interactiva de utilizador.

SIMPLINK
Permite controlar vários dispositivos multimédia, bastando utilizar o controlo remoto através do menu SimpLink. (Dependendo do modelo, pode não ser suportado.)

ID ON/OFF
Pode controlar o monitor que quiser na configuração de vários monitores se o número da Picture ID (ID de imagem) for igual ao da Set ID (ID do produto).

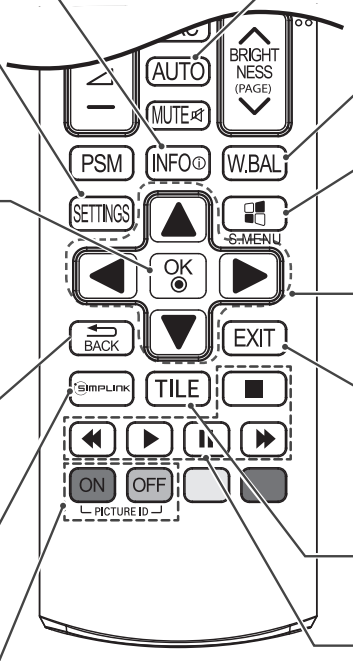

AUTO
Ajusta automaticamente a posição da imagem e minimiza a instabilidade da imagem. (Apenas com entradas RGB)

W.BAL
Acede ao menu Balanço de brancos.

S.MENU
(Tecla do menu SuperSign)
Esta selecção de botão não é aplicável.

Botões de navegação
Para percorrer os menus ou as opções.

EXIT
Limpa tudo o que aparece no ecrã e volta ao modo de visualização do Monitor a partir de qualquer menu.

TILE
Selecciona o modo MOSAICO.

Botões de controlo do Menu USB
Controla a reprodução multimédia.

NOTA

Seleccionar um sinal de entrada.

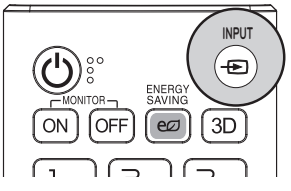

AV → Component → RGB → HDMI → DVI-D → Dispaly Port → USB

EFECTUAR AS LIGAÇÕES

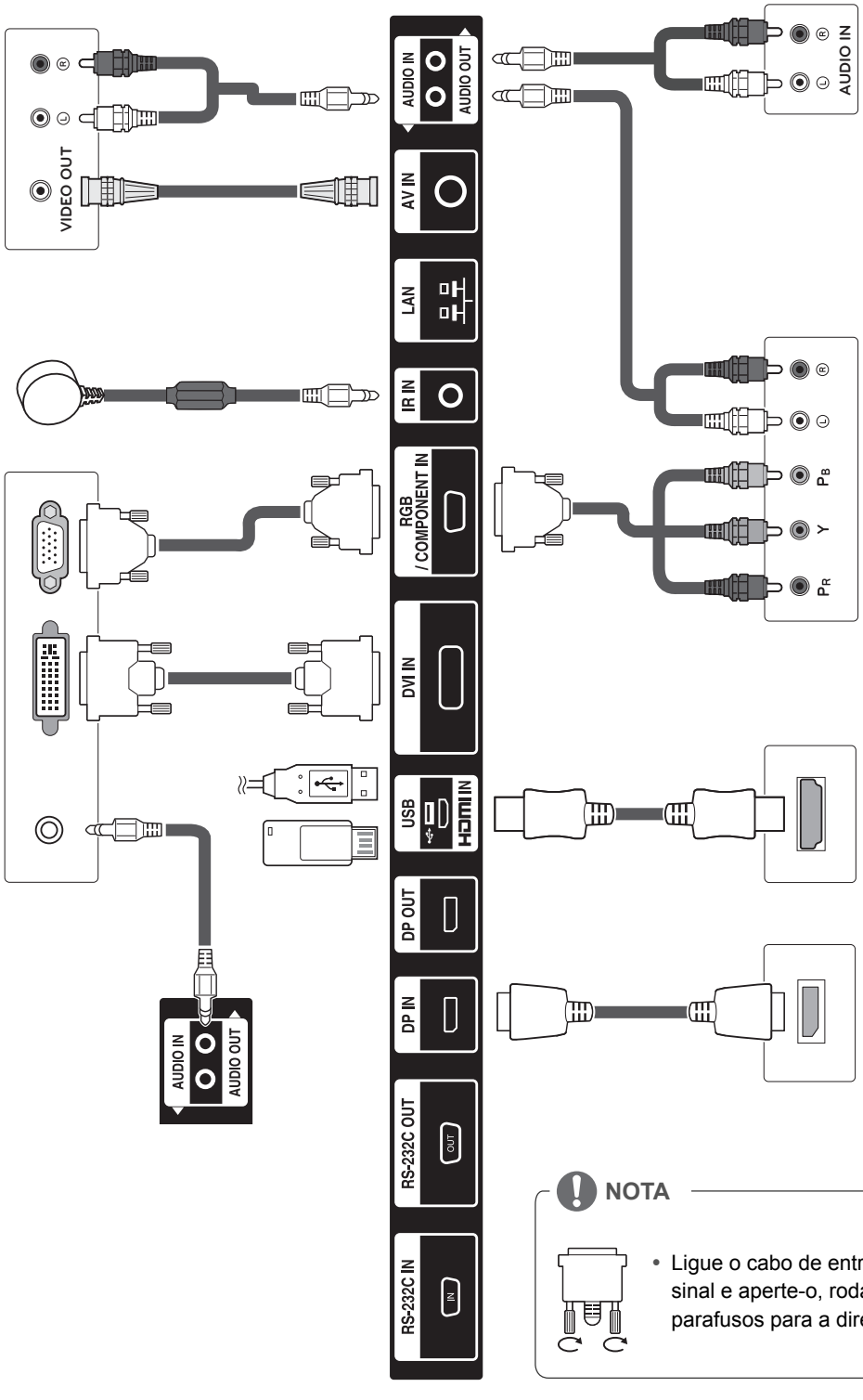

NOTA

- Ligue o cabo de entrada do sinal e aperte-o, rodando os parafusos para a direita.

Ligar o cabo de alimentação

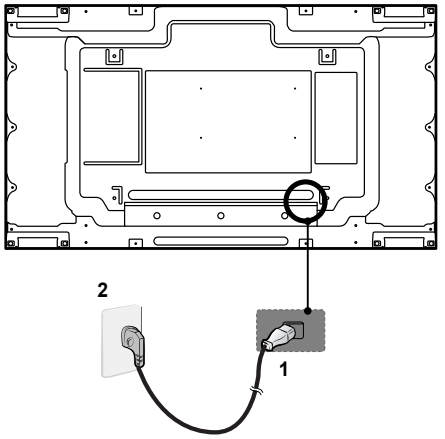



Ligação do dispositivo externo

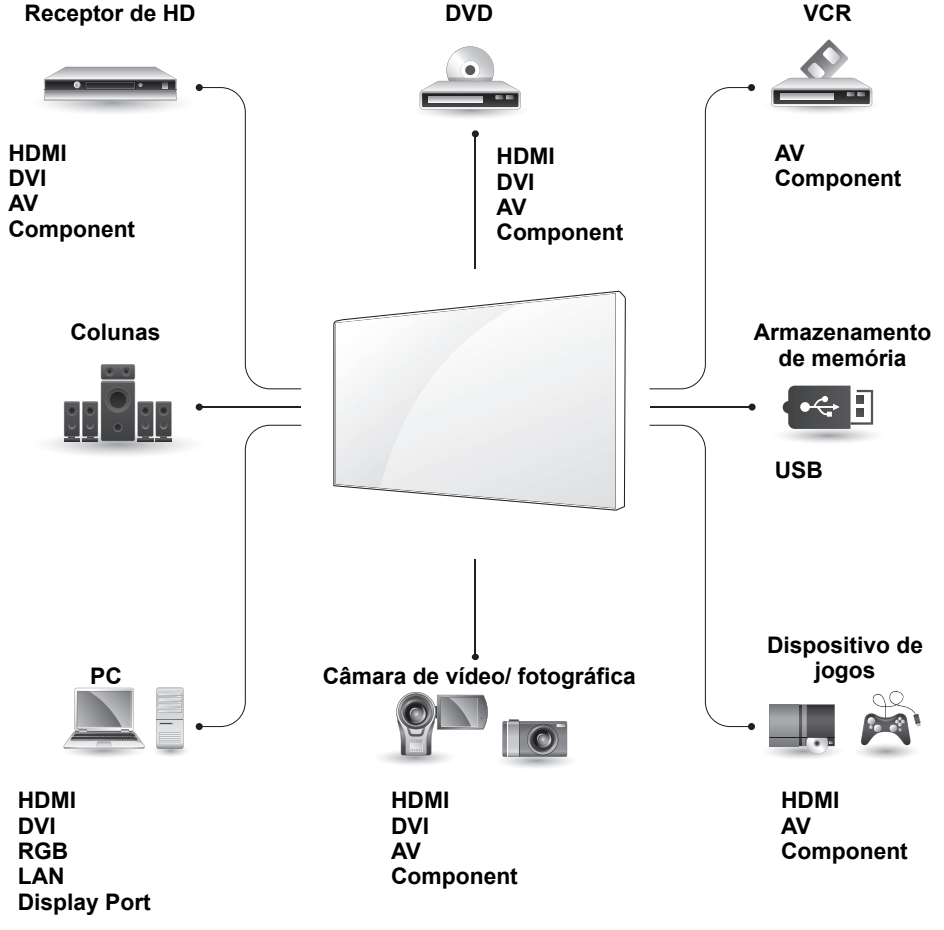

Sucessão de Monitores

Cabo DP

Utilize o cabo fornecido com o produto ou cabo DisplayPort certificado com a versão 1.1.a ou superior.

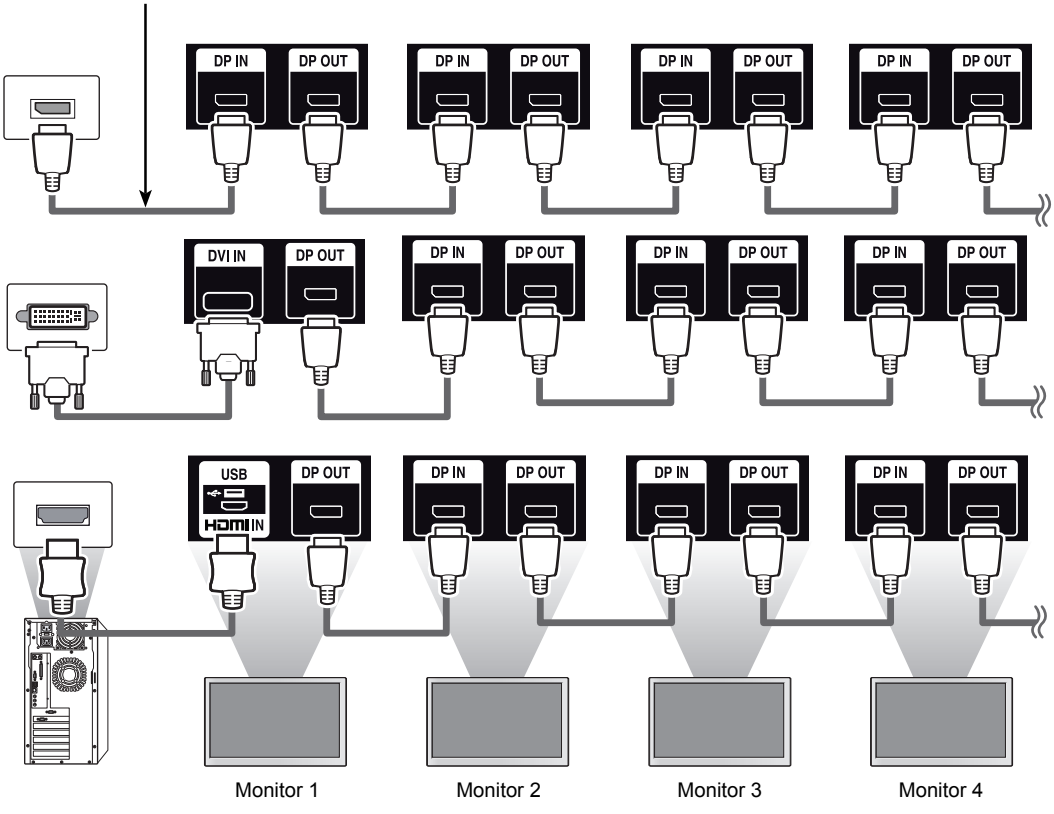

PORTUGUÊS

CONFIGURAÇÃO MULTIVISION

Definição de função

1 Ligue o receptor de IV.

Parte posterior do produto.

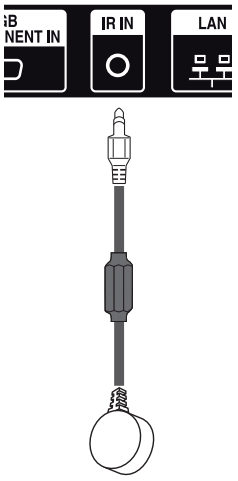

2 Ligar o cabo de alimentação

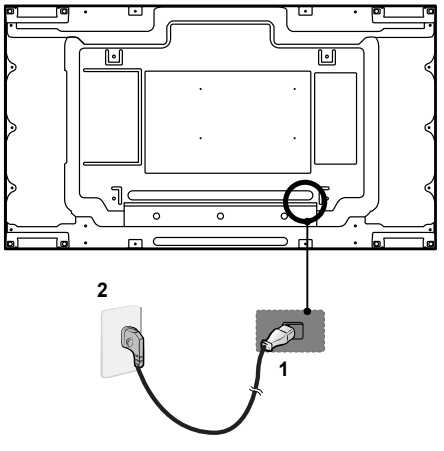

3 Configure a ID de cada aparelho. (* Os modelos 55LV75A não suportam qualquer função de controlo da Ventoinha.)



4 Remova o receptor de IV de todos os aparelhos excepto o Aparelho 1.

5 Ligue o cabo RGB.

Parte posterior do produto.

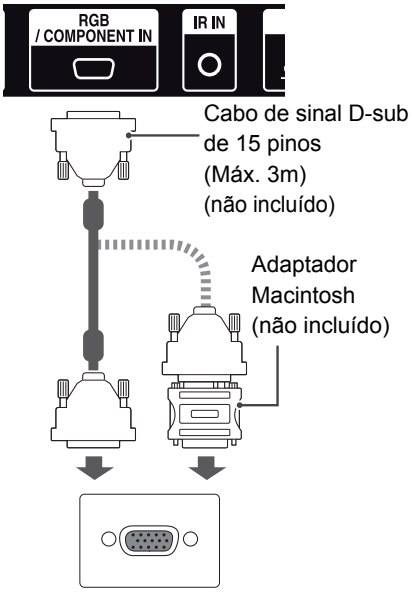

PC/ MAC

6 Conecte todos os Monitores, em série, usando um cabo RS-232C.

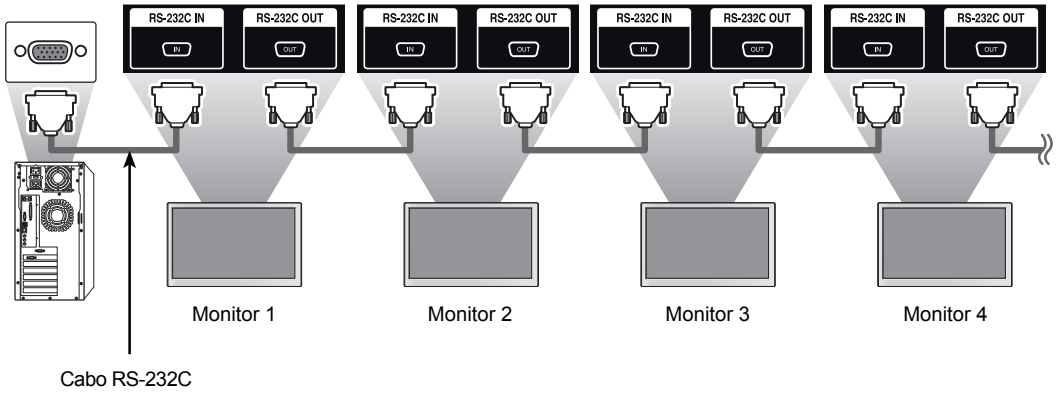

7 Configure o menu de instalação.

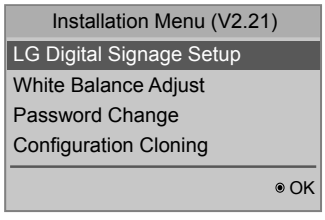

8 Configure o modo de Tile (mosaico). (* Os modelos 55LV75A não suportam qualquer função de controlo da Ventoinha.)



Definição do modo Tile (Modo Mosaico)

No modo Tile (Modo Mosaico) pode ver imagens numa escala maior ligando vários monitores.

- Modo Tile (Modo Mosaico) desligado: A imagem de entrada não é aumentada e é apresentada em todos os monitores ligados.
- Modo Tile (Modo Mosaico) desligado: A imagem de entrada é aumentada de acordo com os valores definidos nos campos Definir contagem H e Definir contagem V.
  (* Os modelos 55LV75A não suportam qualquer função de controlo da Ventoinha.)



1X2

Ao utilizar dois monitores



2X2

Ao utilizar quatro monitores

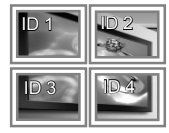

3X3

Ao utilizar nove monitores

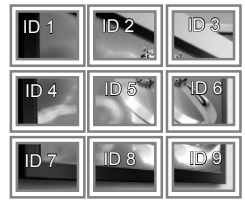

4X4

Ao utilizar 16 monitores

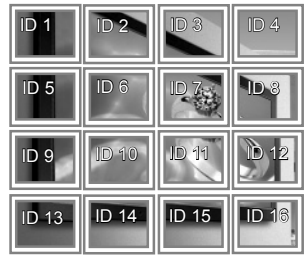

Definir a ID de Imagem

O menu Picture ID (ID de Imagem) permite-lhe controlar todos os aparelhos através do receptor de IV ligado ao Aparelho 1.

- O sinal de IV do controlo remoto é transmitido através dos cabos RS-232C ligados em série.
- Quando define uma ID de Imagem através do controlo remoto, apenas pode controlar o Aparelho que corresponde à ID de Imagem.
  Ex.: Por exemplo, se definir a ID de Imagem para 2, apenas pode controlar o monitor com o ID de aparelho 2.
  Se a ID de imagem estiver desligada, pode controlar todos os monitores ao mesmo tempo.

2X2 Multi-Vision (ID do Conjunto Total: 4)



1 Defina a Total Set ID (ID do Conjunto Total) no menu de instalação.

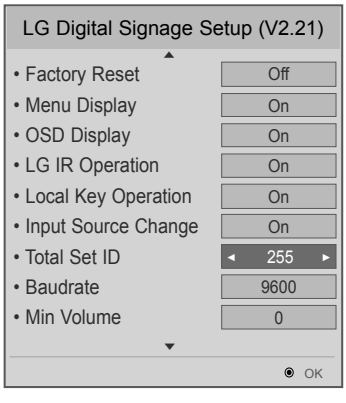

Define o número total de aparelhos a serem ligados no modo de mosaico. A Total Set ID (ID do Conjunto total) é utilizada como valor máximo da ID de Imagem.

2 Prima o botão vermelho LIGADO no controlo remoto para atribuir a ID de imagem.

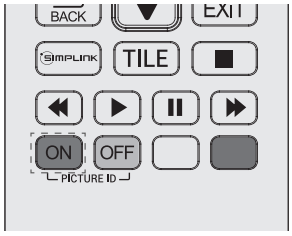

3 Se premir os botões esquerdo/direito ou premir o botão ON repetidamente, a Picture ID (ID de Imagem) passa ciclicamente entre OFF/1 e o valor definido na Total Set ID (ID do Conjunto Total).

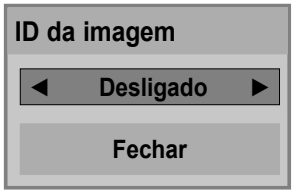

NOTA

- Por exemplo, se a ID de imagem for atribuída a 2, o ecrã superior direito (Definir ID: 2) pode ser controlado por sinais de IV.
- Para cada aparelho, pode mudar as definições para os menus IMAGEM, ÁUDIO, HORAS, REDE e OS MEUS MÉDIA ou as teclas de atalho no controlo remoto.
- Se premir o botão verde DESLIGADO para ID de imagem, as ID de imagem são desligadas para todos os aparelhos. Se premir qualquer botão no controlo remoto, todos os aparelhos começarão a funcionar novamente.
- A ID de Imagem será desactivada durante a utilização do menu OS MEUS MÉDIA.
- Se a função Picture ID estiver definida para Desligado, manter os botões no controlo remoto premidos executa apenas uma acção de cada vez.


LG
Life's Good