امسح كود QR للإطلاع على الدليل.

دليل المالك

شفاط النطاق

قبل البدء في تركيب الجهاز، اقرأ هذه التعليمات بعناية. حيث سيبسط ذلك عملية التركيب ويضمن تركيب الجهاز بشكل صحيح وآمن. واحتفظ بهذه التعليمات بالقرب من المنتج بعد التركيب للرجوع إليها في المستقبل.

العربية

HCEZ2428B

MFL71950302
Rev.00_082925

www.lg.com

حقوق النشر 2025 إل جي للالكترونيات. كل الحقوق محفوظة

جدول المحتويات

قد يحتوي هذا الدليل على صور أو محتوى يختلف عن الطراز الذي قمت بشرائه.

يخضع هذا الدليل للمراجعة من الشركة المصنّعة.

إرشادات السلامة

اقرأ جميع الإرشادات قبل الاستخدام.....3

تحذير.....3

تنبيه.....6

المحافظة على البيئة.....7

التركيب

نظرة عامة على المنتج.....8

التركيب.....9

التشغيل

استخدام الجهاز.....14

الوظائف الذكية

تطبيق LG ThinQ.....15

الصيانة

التنظيف والاستبدال.....17

استكشاف الأعطال وإصلاحها

قبل الاتصال بمركز الخدمة.....19

إرشادات السلامة

اقرأ جميع الإرشادات قبل الاستخدام

يتمثل الغرض من إرشادات السلامة التالية في الحيلولة دون وقوع المخاطر غير المتوقعة أو الأضرار الناجمة عن التشغيل غير الآمن أو غير الصحيح للجهاز. يتم تقسيم الإرشادات إلى **تحذير** و**تنبيه** على النحو الموضح أدناه.

رسائل السلامة

⚠	يتم عرض هذا الرمز للإشارة إلى الأمور وعمليات التشغيل التي يمكن أن تسبب مخاطر، فاحرص على قراءة الجزء الذي يحمل هذا الرمز بعناية واتبع الإرشادات لتجنب المخاطر.
⚠	**تحذير** يشير هذا إلى أن عدم اتباع الإرشادات قد يسبب وقوع إصابة خطيرة أو الوفاة.
⚠	**تنبيه** يشير هذا إلى أن عدم اتباع الإرشادات قد يتسبب في وقوع إصابة طفيفة أو تلف المنتج.

تحذير

⚠ تحذير

- لتقليل مخاطر وقوع انفجار، أو نشوب حريق، أو حدوث وفاة، أو التعرض لصدمة كهربية، أو حدوث إصابة، أو حروق للأشخاص عند استخدام المنتج، يجب اتباع احتياطات السلامة الأساسية، بما فيها ما يلي:

التركيب

- من المفترض تركيب وتأريض هذا الجهاز بشكل صحيح بواسطة فني مؤهل.
- اتبع القوانين المحلية المطبقة على الإخلاء الجوي الخارجي.
- لن تكون الشركة المُصنّعة مسؤولة عن أي أضرار ناتجة عن التركيب غير الصحيح.
- الحد الأدنى لمسافة الأمان بين سطح الموقد والشفاط هو 530 مم.
- إذا حددت تعليمات تركيب موقد الغاز مسافة أكبر من المحددة أعلاه، فيجب أخذه ذلك في الاعتبار. يجب استيفاء اللوائح المتعلقة بتصريف الهواء.
- تأكد من أن جهد التيار الكهربائي الرئيسي يتوافق مع الجهد الموضّح على لوحة التصنيف المثبتة بداخل الشفاط.

- التحقق من مصدر الطاقة المحلي يضمن تأريضًا مناسبًا.
- قم بتوصيل الشفاط بالمدخنة من خلال أنبوب لا يقل قطره عن 150 مم. يجب أن يكون مسار المدخنة قصيرًا قدر الإمكان.
- لا تقم بتوصيل الشفاط بقنوات المدخنة التي تحمل مجاري الاحتراق (مثل الغلايات أو المواقد، إلخ).
- في حالة استخدام الشفاط مع الأجهزة غير الكهربائية (مثل الأجهزة التي تعمل بحرق الغاز)، فيجب ضمان درجة كافية من التهوية في الغرفة من أجل منع التدفق العكسي لغاز العادم. يجب أن يكون للمطبخ فتحة يمر عبرها مباشرةً الهواء الطلق لضمان دخول الهواء النقي. عند استخدام شفاط البوتاجاز مع الأجهزة المزودة بالطاقة بخلاف الكهرباء، يجب ألّا يتجاوز الضغط السلبي في الغرفة 0.04 ملليبار لمنع الأبخرة من العودة إلى الغرفة من قِبل شفاط البوتاجاز.
- يمكن للأطفال وضع مواد التغليف على رؤوسهم أو حولها مما يؤدي إلى الاختناق. حافظ على مواد التغليف بعيدًا عن متناول الأطفال. لا تسمح للأطفال باللعب بمواد التغليف.
- يمكن للأطفال استنشاق أو بلع الأجزاء الصغيرة؛ مما يؤدي إلى حدوث اختناق. حافظ على أجزاء الجهاز الصغيرة بعيدًا عن متناول الأطفال. لا تسمح للأطفال باللعب بأجزاء الجهاز الصغيرة.
- يجب عدم تصريف الهواء إلى مداخن تُستخدم لاستخراج الأبخرة من الأجهزة التي تحرق الغاز أو أنواع الوقود الأخرى.
- لا تقم بتركيب الشفاط بالقرب من جهاز يعمل باستخدام الوقود الصلب (مثل الخشب أو الفحم) إلا في حال وجود غطاء مغلق وثابت. يجب التأكد من عدم وجود أي شرار متطاير.
- راجع تعليمات التركيب عند تركيبك للجهاز.

التشغيل

- تم تصميم شفاط المطبخ حصريًا للاستخدام المنزلي للتخلص من روائح المطبخ.
- لا تستخدم الشفاط في غير الاستخدامات المُعد لها. الشفاط مخصص للاستخدام المنزلي فقط. غير مناسب لمطاعم المشويات والأغراض التجارية الأخرى.
- لا تعرِّض الشفاط للنيران التي قد تصدر عن غير عمد من الطعام الذي يُطهى على الموقد تحته أو في أي وقتٍ آخر.
- اضبط شدة شعلات الغاز لتكون أسفل المقلاة فقط، مع التأكد من أنه لا يعلو الجوانب.
- يجب مراقبة المقالي العميقة باستمرار أثناء الاستخدام: فقد يؤدي ارتفاع درجة حرارة الزيت إلى اشتعال النيران.
- لا تشعل النار أسفل الشفاط، خطر حريق. يمكن أن تؤدي بقايا الشحوم العالقة في مرشح الشحوم إلى نشوب حريق. لا تستخدم أبدًا ألسنة اللهب المكشوفة بالقرب من الجهاز (مثال flambéing).
- يمكن استخدام هذا الجهاز من قِبل الأطفال الذين تتراوح أعمارهم بين 8 سنوات وما فوق والأشخاص الذين يعانون ضعف القدرات الجسدية أو الحسية أو العقلية أو نقص الخبرة والمعرفة إذا تم منحهم الإشراف أو التعليمات المتعلقة باستخدام الجهاز بطريقة آمنة وفهم المخاطر المتضمنة.

- كذلك يجب الإشراف على الأطفال للتأكد من عدم عبثهم بالجهاز.
- يجب أن يكون هناك تهوية كافية للغرفة عند استخدام الشفاط في نفس الوقت الذي تُستخدم فيه الأجهزة التي تحرق الغاز أو أنواع الوقود الأخرى.
- قد تصبح الأجزاء التي يمكن الوصول إليها ساخنة عند استخدامها مع أجهزة الطهي. لا تلمس الأجزاء الساخنة أبدًا. أبقِ الأطفال على بُعد مسافة آمنة.
- يمكن أن يشتعل الزيت الساخن والدهون بسرعة كبيرة. لا تترك أبدًا دهونًا أو زيتًا ساخنًا دون رقابة. لا تستخدم الماء مطلقًا لإخماد الزيت أو الدهون المحترقة. قم بإيقاف تشغيل لوحة التسخين. قم بإطفاء اللهب بحرص باستخدام غطاء أو بطانية حريق أو ما شابه ذلك.
- عندما تعمل شعلات الغاز بدون وضع أي أواني طهي عليها، فيمكن أن تتراكم بها الكثير من الحرارة. قد يتلف الشفاط الموجود فوق الموقد أو تشتعل به النيران. قم بتشغيل مواقد الغاز فقط عند وضع أواني الطهي عليها.
- يؤدي تشغيل العديد من شعلات الغاز في نفس الوقت إلى تراكم قدر كبير من الحرارة. قد يتلف الشفاط الموجود فوق الموقد أو تشتعل به النيران. لا تقم مطلقًا بتشغيل شعلتي غاز في وقت واحد على أعلى لهب لمدة تزيد عن 15 دقيقة. شعلة واحدة كبيرة تسع (مقلاة) تزيد عن وزن 5 كيلووات تعادل قوة شعلتين غازيتين.
- قد تحتوي المكونات الموجودة داخل الجهاز على حواف حادة. ارتدِ القفازات الواقية عند تنظيف المرشحات ولا تقم أبدًا بفك الجهاز للصيانة أو الإصلاحات.
- قد تسقط العناصر الموضوعة على الجهاز. لا تضع أي أشياء على الجهاز.
- الضوء المنبعث من مصابيح LED ساطع للغاية، ويمكن أن يلحق الضرر بالعيون (مجموعة المخاطر 1). لا تنظر مباشرة إلى مصابيح LED وهي قيد التشغيل لمدة تزيد عن 100 ثانية.
- وصّل سلك الطاقة إلى مخرج مقبس مناسب ومطابق للجهد مع طرف استمرارية التأريض. تم تصميم الجهاز للعمل من إمدادات طاقة الشبكة الرئيسية.
- استخدم الوحدة وفقًا للتعليمات لتجنب أي خطر نشوب حريق.
- لا تقم مطلقًا بتشغيل الجهاز دون تركيب مرشح الشحوم.

الصيانة

- تجنب إصلاح أو استبدال أي جزء من أجزاء الجهاز، باستثناء ما يوصى به في هذا الدليل. يجب أن لا تتم أي أعمال صيانة إلا على يد فني مؤهل ومتخصص.
- لا يُسمح للأطفال القيام بأعمال التنظيف والصيانة دون إشراف.
- هناك خطر نشوب حريق عند إجراء عملية التنظيف بما يخالف الإرشادات.
- قم بإيقاف تشغيل الجهاز أو فصله عن مصدر الطاقة الكهربائية قبل تنفيذ أي أعمال صيانة.
- نظّف و/أو استبدل المرشحات بعد مرور الفترة المحددة (لتجنب خطر الحريق).
- قد تتسبب رواسب الدهون الموجودة في مرشح الشحوم في اشتعال حريق. نظّف مرشح الشحوم بانتظام.

- قبل إجراء أي عملية صيانة أو تنظيف، تأكد من فصل الطاقة. في حال وجود رطوبة يمكن أن يؤدي ذلك لحدوث صدمة كهربائية. لا تستخدم أقمشة إسفنجية مبللة أو محاليل التنظيف السائلة قابلة الاشتعال.
- في حالة تلف السلك الكهربي، يجب استبداله من قِبل الشركة المصنعة أو وكلاء الصيانة التابعين لها أو شخص مؤهل بصورة مماثلة لتجنب أي مخاطر. يجب توفير سلك الطاقة البديل بواسطة الشركة المصنعة أو البائع.
- عند تلف المقبس أو سلك الطاقة، اتصل بمركز معلومات عملاء LG Electronics.

تنبيه

⚠ تنبيه

- للحد من مخاطر حدوث إصابات للأشخاص أو حدوث عطل أو تلف للمنتج أو الممتلكات عند استخدام الجهاز، يجب اتباع احتياطات السلامة الأساسية، بما فيها ما يلي:

الصيانة

- لا تستخدم منظفات مُسببة للتآكل أو سوائل قابلة للاشتعال أو مواد مذيبة في عملية التنظيف. يرتبط العمل الصحيح للوحدة بانتظام عملية الصيانة.
- إذا حدث أي خلل في الجهاز، فتواصل مع مركز معلومات العملاء في شركة LG Electronics.
- يمكن أن تتعرض مرشحات الشحوم للتلف في حال الضغط عليها بشدة. لا تضغط على مرشحات الشحوم.

التخلص

- يجب التأكد من عدم صلاحية استخدام الأجهزة المستعملة قبل التخلص منها حتى لا يشكلوا أي خطورة. لتحقيق هذا الأمر، افصل التيار الكهربائي الرئيسي وقم بإزالة كابل الطاقة.
- لحماية البيئة، يجب التخلص من الأجهزة المستعملة بطريقة صحيحة.
- سيُعلمك مجلس المدينة المحلى التابع له بأوقات تجميع النفايات الخاصة أو سيوجهك إلى المرافق العامة للتخلص من المخلفات.

المحافظة على البيئة

الأجهزة المستعملة

⚠ تنبيه

- يجب التأكد من عدم صلاحية استخدام الأجهزة المستعملة قبل التخلص منها حتى لا يشكلوا أي خطورة. لتحقيق هذا الأمر، افصل التيار الكهربائي الرئيسي وقم بإزالة كابل الطاقة.

لحماية البيئة، يجب التخلص من الأجهزة المستعملة بطريقة صحيحة.

- يجب عدم التخلص من الجهاز مع النفايات المنزلية العادية.

التركيب

نظرة عامة على المنتج

الأجزاء

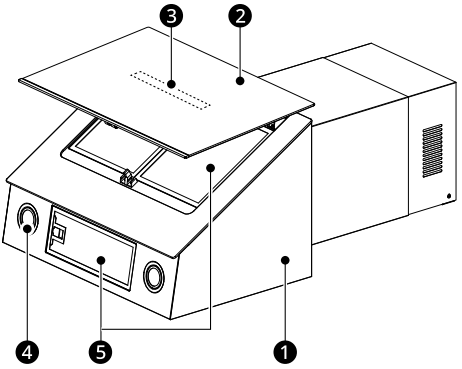

❶ هيكل الشفاط

❷ زجاج لوحة التحكم

❸ لوحة التحكم

❹ الإضاءة

❺ مرشح الشحوم

الملحقات

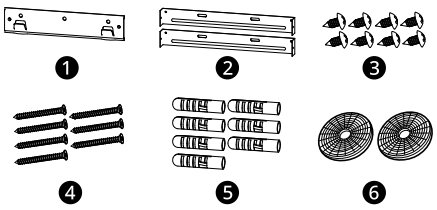

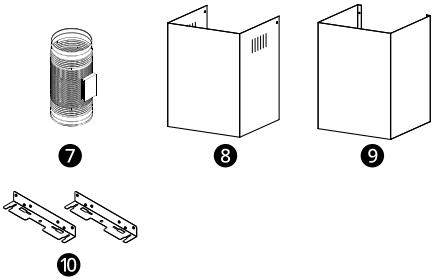

❶ دعامة تثبيت الشفاط (قطعة واحدة)

❷ دعامة تثبيت المدخنة (قطعتان)

❸ مسامير (Φ4.2 مم × 9.5 مم، 8 قطعة)

❹ مسامير (Φ5 مم × 50 مم، 7 قطعة)

❺ مقابس الحائط (7 قطع)

❻ مرشحات الكربون النشط (2 قطعة)

❼ أنبوب العادم بشريط (قطعة واحدة)

❽ مدخنة مزخرفة علوية (قطعة واحدة)

❾ مدخنة مزخرفة سفلية (قطعة واحدة)

❿ دعامة التثبيت (قطعتان)

ملاحظة

- ارتدِ دائمًا قفازات العمل أثناء إجراء جميع عمليات التركيب والصيانة.
- تتوفر مقابس الحائط لإحكام تثبيت الشفاط مناسبة لمعظم أنواع الجدران/الأسقف. ومع ذلك، يجب أن يتحقق فني مؤهل من ملاءمة نوع المواد لنوعية الجدار/السقف. يجب أن يكون الجدار/السقف قويًا بما يكفي لتحمل وزن الشفاط. لا تقم بوضع قرميد أو جبس أو السيليكون لتثبيت الجهاز على الجدار. الجهاز مخصص للتركيب السطحي فقط.

نطاق التسليم

بعد تفريغ جميع الأجزاء والملحقات، تحقق من عدم وجود أي ضرر بسبب النقل عند اكتمال التسليم.

مواصفات

الطراز	HCEZ2428B
الجهد الكهربي	220 - 240 فولت~ 50/60 هرتز
الطاقة المُقدّرة	218 وات
قوة الإضاءة	2 × 1.5 وات
قوة المحرك	215 وات
قطر أنبوب الهواء	150 مم
تدفق الهواء	649.0 متر^3/ساعة

يتم اختبار المعلمات تحت ظروف 230 فولت 50 هرتز عندما يكون الجهد 220-240 فولت ~ 50/60 هرتز وبدون مرشحات الكربون النشط.

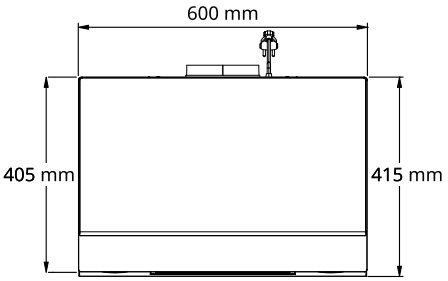

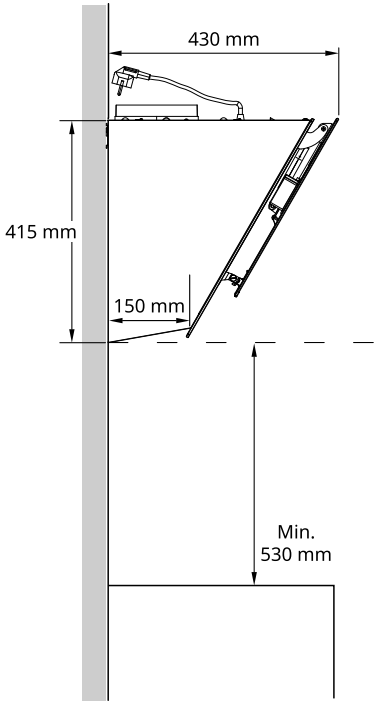

التركيب

الأبعاد والخلوصات

- تأكد من وضع الجهاز في موضع أفقي لتجنب تجمع الشحوم في أحد طرفيه.
- بعد التركيب، تأكد من إمكانية الوصول إلى قابس الطاقة وإمكانية سحبه إذا لزم الأمر.
- يجب وضع الجهاز على مسافة لا تقل عن 530 مم من أعلى نقطة لسطح الموقد للحفاظ على السلامة والتشغيل الفعّال.
- يجب توفر تهوية مناسبة للغرفة أثناء تشغيل الجهاز.

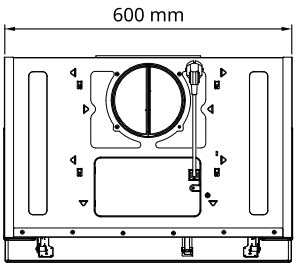

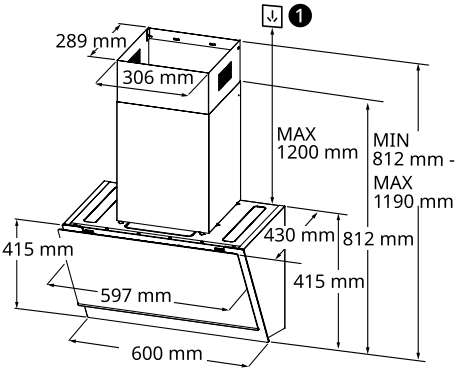

❶ مقبس الطاقة

تركيب الجهاز

ثَقْب الجدار وتثبيت الدعامة

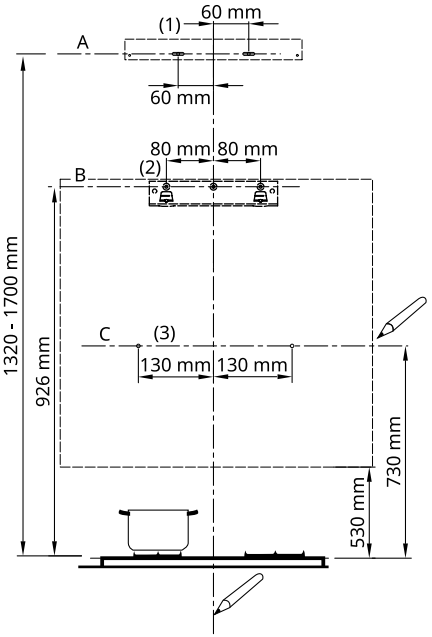

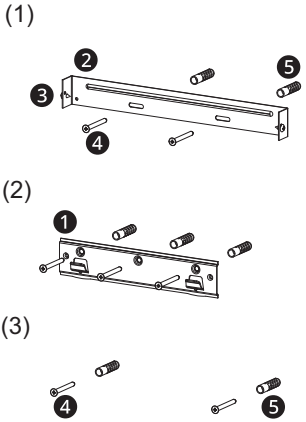

❶ دعامة تثبيت الشفاط

❷ دعامة تثبيت المدخنة

❸ براغي (Φ4.2 مم × 9.5 مم)

❹ براغي (Φ5 مم × 50 مم)

❺ مقابس الحائط

⚠ تحذير

- يجب عدم تصريف الهواء إلى مداخن تُستخدم لاستخراج الأبخرة من الأجهزة التي تحرق الغاز أو أنواع الوقود الأخرى.
- لا تقم بتركيب الشفاط بالقرب من جهاز يعمل باستخدام الوقود الصلب (مثل الخشب أو الفحم) إلا في حال وجود غطاء مغلق وثابت. يجب التأكد من عدم وجود أي شرار متطاير.

كخطوة أولى، تابع الرسومات التوضيحية السابقة:

1 تأكد من عدم وجود خطوط إمداد كهربائي أو خطوط إمداد للمياه أو أي مرافق أخرى في منطقة الثَّقْب بالجدار قبل ثقبها.

2 قم بوضع خط رأسي يصل إلى السقف أو إلى الحد الأقصى للارتفاع، في منتصف المنطقة التي ترغب في تركيب الشفاط بها.

3 الخط الأفقي **A** بارتفاع **1320 - 1700** مم فوق سطح الموقد.

4 الخط الأفقي **B** بارتفاع **926** مم على الأقل فوق سطح الموقد.

5 الخط الأفقي **C** بارتفاع **730** مم على الأقل فوق سطح الموقد.

النقاط المحددة:

1 حدد نقطة **(1)** على الخط الأفقي **A**، **بمقدار 60** مم في اتجاه اليمين للخط الرأسي المرجعي.

2 كرر هذه الخطوة على الجانب الأخر، وتحقق من وقوع العلامتين في نفس المستوى.

3 حدد نقطة **(2)** على الخط الأفقي **B**، **بمقدار 80** مم في اتجاه اليمين للخط الرأسي المرجعي.

4 كرر هذه الخطوة على الجانب الأخر من الخط الرأسي المرجعي، وتحقق من وقوع الثلاث علامات في نفس المستوى.

5 حدد نقطة **(3)** على الخط الأفقي **C**، **بمقدار 130** مم في اتجاه اليمين للخط الرأسي المرجعي.

6 كرر هذه الخطوة على الجانب الأخر، وتحقق من وقوع العلامتين على نفس الخط الأفقي.

تثبيت الدعامة:

1 احفر ثقب في النقاط المحددة **(1) (2) (3)**، باستخدام مثقاب حفر Φ10 مم.

2 ركّب مقابس الحائط ❺ داخل الثقوب **(1) (2) (3)**.

3 ثبّت دعامة تثبيت الشفاط ❶ باستخدام 3 براغي (Φ5 مم × 50 مم) ❹ المرفقين مع الشفاط في النقاط **(2)**.

4 ثبّت دعامة تثبيت المدخنة ❷ باستخدام برغيين (Φ5 مم × 50 مم) ❹ المرفقين مع الشفاط في النقاط **(1)**.

اختر وضع التشغيل

يمكن للشفاط أن يعمل في وضع إعادة تدوير الهواء أو وضع استخراج الهواء. وضع استخراج الهواء، مسؤول عن التخلص من الهواء خارج المنزل عن طريق أنبوب. وضع إعادة تدوير الهواء، مسؤول عن تنقية الهواء وإعادة توزيعه داخل المنزل عبر صفين من الثقوب الموجودين على المدخنة المزخرفة القابلة للتعديل. لاستخدام وضع إعادة تدوير الهواء، قم بتركيب مرشحات الكربون النشط على كلا جانبي الجهاز كغطاء لشبكتي حماية دولاب دفع المحرك، ثم لفه في اتجاه عقارب الساعة ❶. للفك، قم بلفه عكس اتجاه عقارب الساعة ❷

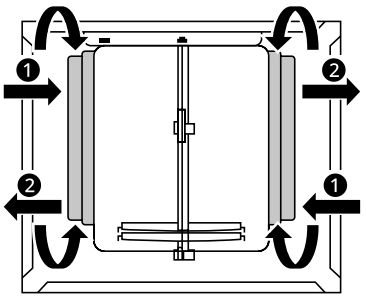

ملاحظة

- لاستخدام وضع إعادة تدوير الهواء، دون استخدام أنبوب العادم، قم بتركيب مرشحات الكربون النشط. عند تركيب مرشحات الكربون النشط، سينخفض معدل قوة الشفط.

تركيب هيكل الشفاط:

1 قم بإزالة طبقة الحماية من المدخنة المزخرفة وهيكل الشفاط.

2 افتح اللوحة.

3 قم بإزالة مرشح الشحوم المعدنية باستخدام المقابض الموضحة. انظر فصل الصيانة.

4 ركّب هيكل الشفاط بدعامة تثبيت الشفاط ❶.

5 من داخل هيكل الشفاط، ثبّت البراغي (Φ5 مم × 50 مم) ❹ في مقابس الحائط ❺ في النقاط (3).

6 قم بتوصيل سلك الطاقة.

7 قم بتركيب مرشح الشحوم داخل الشفاط.

8 أغلق اللوحة.

تركيب المدخنة

مدخنة مزخرفة سفلية

1 علّق الحوامل ❽ على هيكل الشفاط، وثبّتها باستخدام برغيين ❸ (Φ4.2 مم × 9.5 مم)، وتأكد من تثبيتها بإحكام.

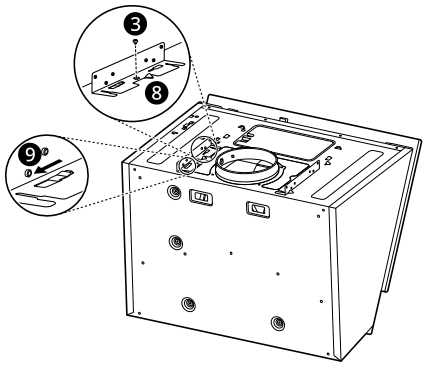

❾ حرّك دعامة التثبيت حسب الاتجاه الموضّح في الشكل.

2 ثبّت دعامة تثبيت المدخنة ❷ على المدخنة المزخرفة السفلية باستخدام برغيين (Φ4.2 مم × 9.5 مم) ❸ المرفقين مع الجهاز.

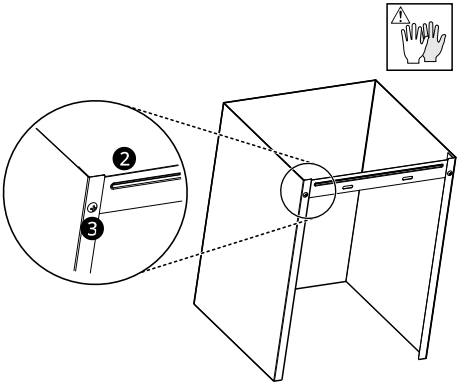

3 وسّع جانبي المدخنة السفلية قليلًا وركّبها على الدعامة❽، ثم ثبّت المدخنة السفلية على دعامة التثبيت ❽ باستخدام برغيين (Φ4.2 مم × 9.5 مم) ❸ المرفقين مع الجهاز. احرص ألا ينثني سلك الطاقة.

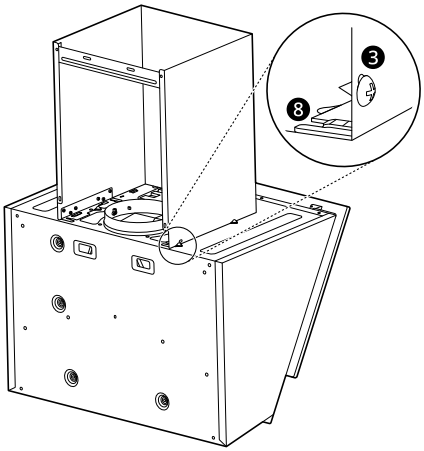

نظام هواء العادم ذو الإصدار الأنبوبي

قم تثبيت أنبوب العادم في موضعه الصحيح باستخدام الشريط اللاصق، عند تركيب نسخة أنبوبية، قُم بتوصيل الجهاز بالمدخنة باستخدام إما أنبوب مرن أو صلب بقطر Φ150 مم، ويترك اختياره للفني القائم بالتركيب.

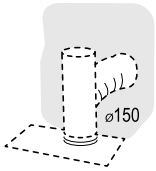

مدخنة مزخرفة علوية

1 وسّع جانبي المدخنة العلوية قليلًا وركبّها بين الحائط ودعامة تثبيت المدخنة ❷ المُثبّتة على المدخنة المزخرفة السفلية.

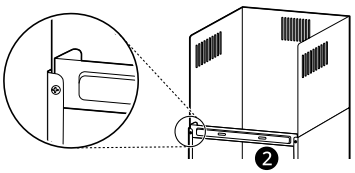

2 ثبّت المدخنة العلوية على دعامة تثبيت المدخنة ❷ على الحائط باستخدام برغيين (Φ4.2 مم × 9.5 مم) ❸ المرفقين مع الجهاز.

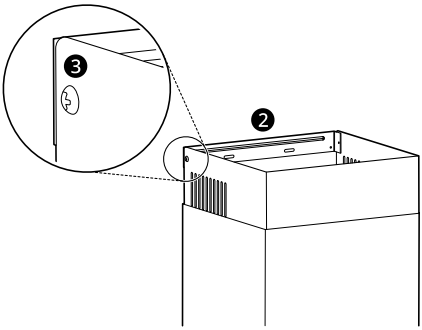

التشغيل

استخدام الجهاز

لوحة التحكم

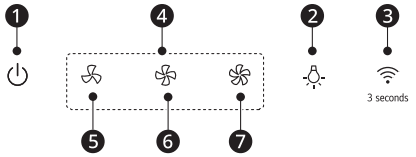

❶ تشغيل

- عند الضغط على زر **تشغيل** سيعمل الجهاز. وسيصدر الجهاز صوت صفير في نفس الوقت، وسيبدأ المحرك في العمل على أقل سرعة وسيكون كل من زر **تشغيل** و زر **سرعة منخفضة ❺** ومصابيح LED في (حالة التشغيل). في حالة إيقاف تشغيل الطاقة أثناء استخدام المنتج، سيعمل الجهاز على وضع السرعة المستخدم عند إعادة تشغيل الطاقة.

❷ إضاءة

- يتحكم زر **إضاءة** بشكلٍ مستقل في الضوء ولا يتأثر بأي أزرار أخرى.
- عند الضغط على هذا الزر لمرة واحدة، سيصدر الجهاز صوت صفير، سيتم حينها تشغيل الأضواء وتشغيل زر **إضاءة** مصابيح LED.
- وعند الضغط على الزر مرة أخرى، سيصدر الجهاز صوت صفير، وسيتم حينها إيقاف تشغيل الأضواء وإيقاف تشغيل زر **إضاءة** مصابيح LED.

❸ Wi-Fi الاتصال بشبكة

- اضغط على زر الاتصال بشبكة **Wi-Fi** لمدة 3 ثوانٍ. **Wi-Fi** سيومض مصباح LED.
- عند توصيل المنتج بشبكة **Wi-Fi** الهاتف الذكي، سيتوقف مصباح LED عن الوميض. اتبع التعليمات الموضحة في تطبيق **LG ThinQ** بهاتفك الذكي لاستخدام وظيفة **Wi-Fi**.

ملاحظة

- لن تعمل شبكة **Wi-Fi** حال وجود أي مشاكل الاتصال بالشبكة أو أي أعطال، أو خلل، أو أخطاء نتجت عن الاتصال بالشبكة.

❹ تحديد السرعة

بناءً على تأثير كل زر، سيعمل الجهاز في وضع واحد من ثلاثة أوضاع هي: وضع السرعة المنخفضة، أو وضع السرعة المتوسطة، أو وضع السرعة المرتفعة.

- **❺ سرعة منخفضة**
- **❻ سرعة متوسطة**
- **❼ سرعة مرتفعة**

ملاحظة

- نوصي بتشغيل الجهاز لعدة دقائق قبل بدء الطهي، ثم تركه يعمل لمدة 8 دقائق تقريبًا بعد انتهاء الطهي للتأكد من التخلص أو التقليل من جميع الروائح.

الوظائف الذكية

تطبيق LG ThinQ

تتوفر هذه الميزة فقط في الطرز المزودة بشبكة Wi-Fi.
يسمح تطبيق **LG ThinQ** لك بالتواصل مع الجهاز باستخدام هاتف ذكي.

مزايا تطبيق LG ThinQ

تواصل مع الجهاز من هاتف ذكي باستخدام الميزات الذكية المريحة.

إقران موقد الحث الجراري
يسمح لك باختيار الشفاط الذي تريد استخدامه مع موقد الحث الحراري.

المراقبة
تساعدك تلك الوظيفة في التحقق من حالة تشغيل المنتج ووضع السرعة.

التحكم عن بُعد
تساعدك تلك الوظيفة في التحكم في وضع السرعة.

ملاحظة

- في الحالات التالية، يجب عليك تحديث معلومات الشبكة لكل جهاز في تطبيق **LG ThinQ** ضمن **بطاقات الجهاز ⟶ الإعدادات ⟶ تغيير الشبكة**.
  - ثم تغيير جهاز البث اللاسلكي
  - تم تغيير كلمة مرور الموجّه اللاسلكي
  - تم تغيير مزود خدمة الإنترنت
- لفصل الجهاز من شبكة **Wi-Fi**، احذف الجهاز من قائمة المنتجات المتصلة في تطبيق **LG ThinQ**.
- يخضع التطبيق للتغيير لأغراض تحسين الجهاز بدون إشعار المستخدمين.
- قد تتغير الميزات حسب الطراز.

تثبيت تطبيق LG ThinQ وتوصيل جهاز LG

الطُرز المرفق بها رمز الاستجابة السريعة

امسح رمز الاستجابة السريعة المرفق بالمنتج باستخدام الكاميرا أو تطبيق قارئ رمز الاستجابة السريعة على هاتفك الذكي.

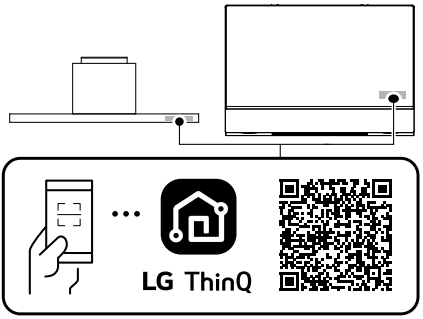

الطُرز غير المرفق بها رمز الاستجابة السريعة

1. ابحث عن تطبيق **LG ThinQ** على Google Play Store أو Apple App Store من على هاتف ذكي وقم بتثبيته.
2. قم بتشغيل تطبيق **LG ThinQ** وسجّل الدخول باستخدام حسابك الموجود أو قم بإنشاء حساب LG لتسجيل الدخول.
3. المس زر الإضافة (+) في تطبيق **LG ThinQ** لتوصيل جهاز LG الخاص بك. اتّبع التعليمات الواردة في التطبيق لإكمال العملية.

ملاحظة

- للتحقق من الاتصال بشبكة Wi-Fi، تأكد أن مؤشر Wi-Fi على لوحة التحكم مضاءً.
- يدعم الجهاز شبكات Wi-Fi بتردد 2.4 غيغا هرتز فقط. لمعرفة تردد الشبكة الخاصة بك، اتصل بمزود خدمة الإنترنت أو راجع دليل جهاز التوجيه اللاسلكي.
- تطبيق **LG ThinQ** ليس مسؤولاً عن أي مشاكل الاتصال بالشبكة أو أي أعطال، أو خلل، أو أخطاء نتجت عن طريق الاتصال بالشبكة.
- يمكن أن تجعل البيئة اللاسلكية المحيطة خدمة الشبكة اللاسلكية تعمل ببطء.
- إذا كانت المسافة بين الجهاز وجهاز التوجيه اللاسلكي بعيدة أكثر من اللازم، ستصبح قوة الإشارة ضعيفة. قد يستغرق التوصيل وقتًا طويلاً أو قد يفشل التثبيت.

ملاحظة

- إذا كان لدى الجهاز مشكلة اتصال بشبكة Wi-Fi، قد تكون بعيدة كل البعد عن جهاز التوجيه. اشتر جهاز تقوية Wi-Fi (موسع المدى) لتحسين قوة إشارة Wi-Fi.
- قد لا يعمل الاتصال بالشبكة بشكل صحيح وفقًا لمزود خدمة الإنترنت.
- قد لا يتم الاتصال بشبكة Wi-Fi أو قد يتم قطع الاتصال حسب جودة بيئة الشبكة المحلية.
- تعذر اتصال الجهاز بسبب مشكلات في إرسال الإشارة لاسلكياً. افصل قابس الجهاز عن الطاقة وانتظر لمدة دقيقة قبل أن تحاول مجدداً.
- إذا كان جدار الحماية الموجود على جهاز التوجيه الخاص بك مُمكّناً، قم بتعطيله أو اضف إليه استثناءً.
- يجب أن يكون اسم الشبكة اللاسلكية (SSID) مكوناً من أحرف وأرقام باللغة الإنجليزية. (لا تستخدم رموزاً خاصة)
- قد تختلف واجهة استخدام الهاتف الذكي حسب نظام تشغيل الهاتف وحسب الشركة المصنعة.
- إذا كان بروتوكول الأمان الخاص بجهاز التوجيه مضبوطًا على **WEP**، فقد يتعذر عليك إعداد الشبكة. الرجاء تغييره إلى بروتوكول أمان آخر (يُنصح باختيار **WPA2**) ثم أعد توصيل الجهاز.
- لتعطيل وظيفة Wi-Fi، اضغط مع الاستمرار على زر الاتصال بـ **Wi-Fi** لمدة 3 ثوانٍ. سوف يتم إيقاف تشغيل مؤشر Wi-Fi.
- لإعادة توصيل الجهاز أو إضافة مستخدم جديد، اضغط مع الاستمرار على زر الاتصال بـ **Wi-Fi** لمدة 3 ثوانٍ لإيقافه مؤقتًا. قم بتشغيل تطبيق **LG ThinQ** واتبع الخطوات التعليمات الواردة في التطبيق لتوصيل الجهاز.

مواصفات المعدات اللاسلكية

النوع	نطاق تردد التشغيل	قدرة الخرج (الحد الأقصى)
شبكة LAN اللاسلكية	2400 ميغا هرتز - 2483.5 ميغا هرتز	< 100 mW
البلوتوث*1		

*1 لا تتوفر هذه الخاصية إلا في بعض الطُرز.

نسخة برمجيات الوظيفة اللاسلكية: V 1.0

وبالنظر إلى المستخدم، يجب تثبيت هذا الجهاز وتشغيله على مسافة 20 سم على الأقل بين الجهاز وهيكل الغسالة.

بيان المطابقة

CE

تقر LG Electronics بأن الشفاط الذي يدخل ضمن المعدات اللاسلكية يمتثل للتوجيه EU/2014/53، يتوفر نص بيان المطابقة الصادر عن الاتحاد الأوروبي في الموقع التالي:

#http://www.lg.com/global/support/cedoc/cedoc

معلومات حول إشعار البرامج مفتوحة المصدر

للحصول على التعليمات البرمجية للمصدر ضمن GPL، وLGPL، وMPL، والحصول على التراخيص مفتوحة المصدر الأخرى التي لديها التزامات للكشف عن التعليمات البرمجية الخاصة بالمصدر، المضمنة في هذا المنتج، وللوصول إلى كل أحكام الترخيص المشار إليها، وإشعارات حقوق النشر وكل الوثائق ذات الصلة، يرجى زيارة https://: opensource.lge.com.

ستوفر LG Electronics أيضاً التعليمات البرمجية المفتوحة المصدر على قرص CD-ROM مقابل رسم يغطي تكلفة القيام بهذا التوزيع (مثل تكلفة وسائل النقل والشحن والتسليم) بناءً على طلب يُرسل عبر البريد الإلكتروني إلى opensource@lge.com.

يسري هذا العرض لأي شخص يتسلم هذه المعلومات لمدة ثلاث سنوات بعد آخر عملية شحن لهذا المنتج.

الصيانة

التنظيف والاستبدال

⚠ تحذير

- قم بإيقاف تشغيل الجهاز أو فصله عن مصدر الطاقة الكهربائية قبل تنفيذ أي أعمال صيانة.
- تأكد من إغلاق الجهاز قبل تنظيفه.

⚠ تنبيه

- قد يؤدي سقوط مرشحات الشحوم إلى تلف الموقد أدناه. امسك الجزء السفلي من مرشح الشحوم بيد واحدة وتأكد من إحكامها بشكل صحيح عند إعادة تركيبها.

التنظيف

تنظيف الجهاز

1 راجع تعليمات التنظيف الصادرة من وكيل الشركة المُصنعة.

2 نظف الأسطح المصنوعة من الصلب المقاوم للصدأ في اتجاه واحد باستخدام قطعة قماش إسفنجية وماء ساخن وصابون. لحماية الجسم الرئيسي من التآكل الناتج عن تراكم الأوساخ لفترة طويلة، يجب تنظيف غطاء المحرك بالماء الساخن بمنظف غير مسبب للتآكل كل شهرين.

3 جففه باستخدام قطعة قماش ناعمة.

4 ضع طبقة رقيقة من مُنظف الأسطح المصنوعة من الصلب المقاوم للصدأ باستخدام قطعة قماش ناعمة.

تنظيف مرشحات الشحوم في غسالة الأطباق

1 اسحب زجاج لوحة التحكم لفتحها.

2 قم بإزالة كل مرشحات الشحوم.

3 ضع مرشحات الشحوم داخل غسالة الأطباق وضع المُنظف، قم بضبط درجة الحرارة لتكون أقل من 60 درجة. يجب تنظيف المرشحات كل شهرين أو أقل في حالة الاستخدام المفرط عن المعتاد، ويمكن تنظيفها في غسالة الأطباق.

4 لا تستخدم أحد المنظفات الكاشطة حيث أنها ستُتلف الجهاز.

5 اترك مرشحات الشحوم تجف وتصرف المياه الزائدة.

6 تركيب مرشحات الشحوم.

7 أغلق زجاج لوحة التحكم.

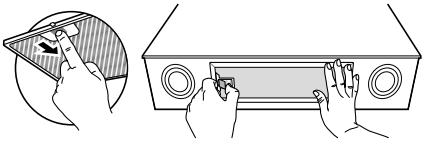

ملاحظة

- لا يجب استخدام المنظف البخاري.
- عند استخدام غسالة الأطباق لتنظيف مرشحات الشحوم، يمكن أن تلاحظ وجود تغير في لون المرشح. وهذا الأمر ليس له أي تأثير على أداء مرشحات الشحوم.

تنظيف مرشحات الشحوم يدويًا

1 راجع تعليمات التنظيف الصادرة من وكيل الشركة المُصنعة.

2 ضع مرشحات الشحوم في ماء ساخن وصابون.

3 استخدم فرشاة لتنظيف مرشحات الشحوم.

4 قم بشطف مرشحات الشحوم بالماء جيدًا.

5 اترك مرشحات الشحوم تجف وتصرف المياه الزائدة.

6 تركيب مرشحات الشحوم.

تنظيف زجاج لوحة التحكم

1 راجع تعليمات التنظيف الصادرة من وكيل الشركة المُصنعة.

2 نظفها باستخدام قطعة قماش إسفنجية مبللة وماء ساخن وصابون.

3 جففه باستخدام قطعة قماش ناعمة.

الاستبدال

استبدال مرشح الكربون النشط (نسخة إعادة التدوير)

هذه المرشحات لا يمكن غسلها ولا يمكن إعادة توليدها، ويجب استبدالها كل 4 شهور تقريبًا، أو قبل ذلك في حال الاستخدام المفرط للجهاز.

1 قم بإزالة مرشحات الشحوم.

2 قم بإزالة مرشح الكربون النشط المتشبع. لفك المرشح؛ قم بلفه عكس اتجاه عقارب الساعة ❷.

3 قم بتركيب مرشحات الكربون النشط الجديدة، ضع مرشحًا واحدًا في كل جانب لتغطية شبكة حماية دولاب دفع المحرك، ثم قم بلفه في اتجاه عقارب الساعة ❶.

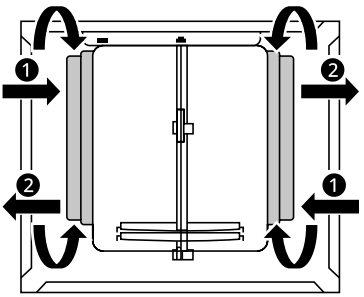

استبدال المصباح

مصباح LED

الاتصال بمركز الخدمة. يجب إجراء الإصلاحات فقط عن طريف فني مرخص له بالعمل. تؤدي الإصلاحات غير السليمة إلى تعريضك وتعريض الآخرين لخطر كبير.

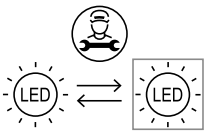

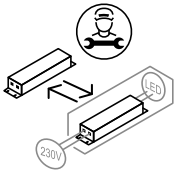

الدوران/القطر	70 مم
الحد الأقصى للطاقة	1.5 وات
الجهد الكهربي	تيار مستمر 12 فولت
الصورة	
غطاء المصباح	-
رمز نظام الترميز العالمي للمصابيح (ILCOS) الإصدار D	DSR-1.5-S-70

استكشاف الأعطال وإصلاحها

قبل الاتصال بمركز الخدمة

العربية

يجب أن لا تُجرى أي إصلاحات إلا على يد فني متخصص ومرخص. قد يؤدي إجراء أي إصلاحات بطريقة غير صحيحة إلى حدوث خطر مفاجئ. إلا أنه يمكن إيجاد حلاً لبعض المشكلات الصغيرة كما هو موضح في الجدول أدناه:

إذا استمرت المشكلة، فيرجى التواصل مع أحد مراكز معلومات عملاء LG Electronics.

الأجزاء والخواص

لن تتحمل الشركة المُصنعة أي مسؤولية عند عدم مراعاة التوصيات والإرشادات المتعلقة بالتركيب والصيانة والاستخدام أو عدم الالتزام بها أثناء تشغيل الجهاز.

الأعراض	السبب المحتمل والحل
المصباح يُضيء، لكن المحرك لا يعمل.	**المحرك مسدود.** • اتصل بمركز الخدمة.
	الأسلاك الداخلية في المحرك مقطوعة / مفصولة. قد تنبعث رائحة كريهة. • اتصل بمركز الخدمة.
المصباح والمحرك لا يعملان.	**وإلى جانب الاحتمالات المذكورة أعلاه، تحقق مما يلي:** **تلف المصباح.** • اتصل بمركز الخدمة.
الاهتزاز	**يمكن أن يسبب المحرك، في حالة تلفه، حدوث اهتزاز.** • اتصل بمركز الخدمة.
	لم يتم ربط المحرك بإحكام. • اتصل بمركز الخدمة.
	الجهاز غير مُثبّت بإحكام. • ثبت الجهاز بإحكام.
الشفط غير الكافي	**المسافة بين الجهاز وسطح الموقد كبيرة جدًا.** • قم بإعادة ضبط المسافة.
	وجود الكثير من التهوية من الأبواب أو النوافذ المفتوحة. • أغلق بعض من الأبواب/النوافذ.
الجهاز غير مستوٍ	**لم يتم ربط مسامير التثبيت جيدًا.** • قم بإحكام ربط مسامير التثبيت، وتأكد أن الجهاز في وضع أفقي.
	لم يتم ربط مسامير التعليق جيدًا. • قم بإحكام ربط مسامير التعليق، وتأكد أن الجهاز في وضع أفقي.

Wi-Fi (واي فاي)

الأعراض	السبب المحتمل والحل
جهازك المنزلي أو هاتفك الذكي غير متصلين بشبكة Wi-Fi.	**كلمة المرور للاتصال بشبكة Wi-Fi التي تحاول الاتصال بها غير صحيحة.** • اعثر على شبكة Wi-Fi المتصلة بهاتفك الذكي ثم قم بإزالتها، ثم سجل جهازك على **LG ThinQ**.
	بيانات الهاتف المحمول في هاتفك الذكي مُفعلّة. • أوقف **بيانات الهاتف المحمول** على هاتفك الذكي وسجل الجهاز باستخدام شبكة Wi-Fi.
	لم يتم إعداد اسم الشبكة اللاسلكية (SSID) بشكل صحيح. • يجب أن يكون اسم الشبكة اللاسلكية (SSID) مكوناً من أحرف وأرقام باللغة الإنجليزية. (لا تستخدم رموزاً خاصة)
	تردد جهاز التوجيه ليس 2.4 غيغا هرتز. • يتم دعم جهاز التوجيه بتردد 2.4 غيغا هرتز فقط. اضبط جهاز التوجيه اللاسلكي على 2.4 غيغا هرتز ثم وصل الجهاز بجهاز التوجيه اللاسلكي. للتحقق من تردد جهاز التوجيه، راجع مزودو خدمة الإنترنت الخاص بك أو مصنّع جهاز التوجيه.
	المسافة بين الجهاز وجهاز التوجيه أبعد من اللازم. • إذا كانت المسافة بين الجهاز وجهاز التوجيه أبعد من اللازم، قد تكون الإشارة ضعيفة وقد يتعذر تكوينه بشكل صحيح. انقل جهاز التوجيه من مكانه حتى يصبح أقرب إلى الجهاز.

خدمة ما بعد البيع (مصر فقط)

- العمر الافتراضي: ٦ سنوات
- تلتزم شركة LG بتوفير جميع قطع الغيار الخاصة بهذه الأجهزة خلال فترة العمر الافتراضي.

مذكرة

مذكرة

مذكرة

