LG
Life's Good

LED TV
32/43LT340C*
32/43LT340H*

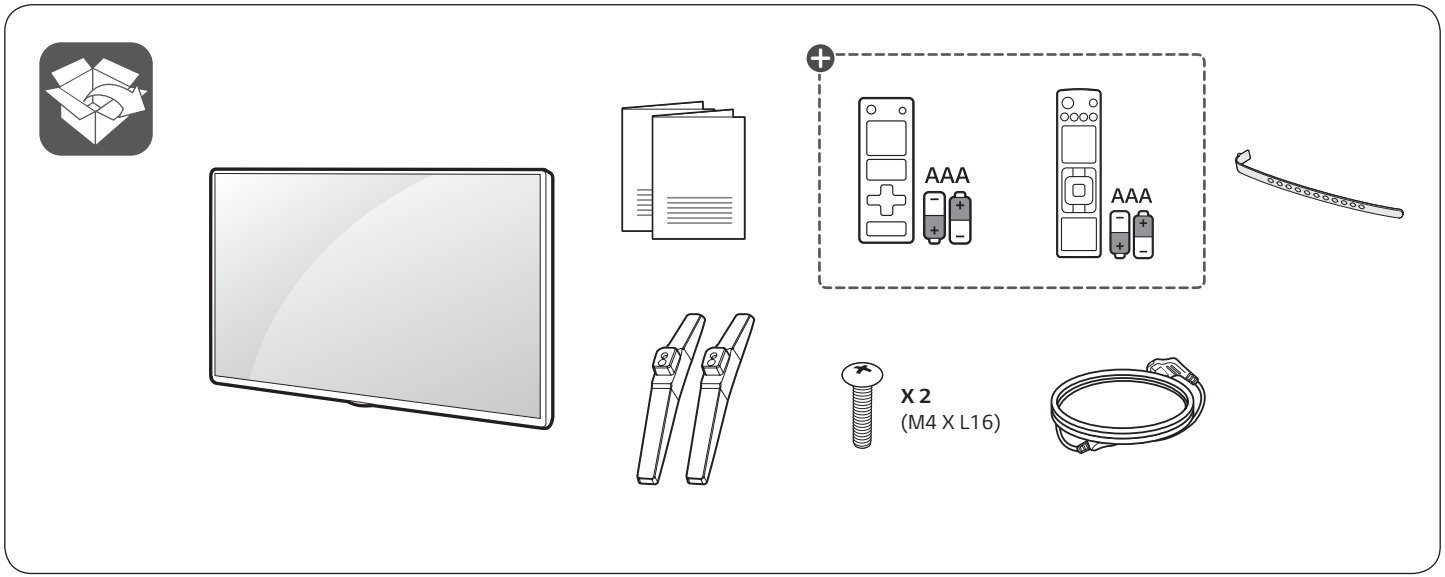

: Depending on model / Tergantung pada modelnya / حسب الطراز

www.lg.com

English

- Read **Safety and Reference.**
- For the power supply and power consumption, refer to the label attached to the product.

Bahasa Indonesia

- Baca **Keselamatan dan Referensi.**
- Untuk informasi catu daya dan konsumsi daya, baca label yang disertakan pada produk.

العربية

- قراءة **الأمان والمرجع.**
- لمعرفة المزيد حول مصدر الإمداد بالطاقة المطلوب ومعايير استهلاك الطاقة، راجع الملصق الموجود على المنتج.

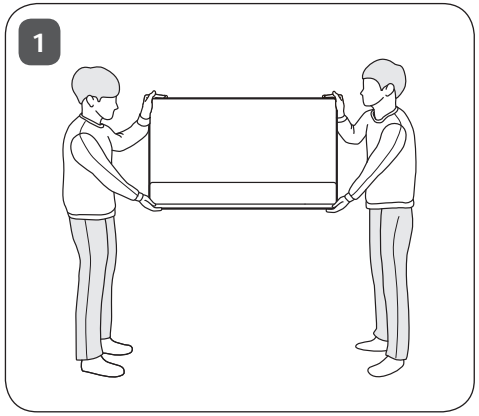
1

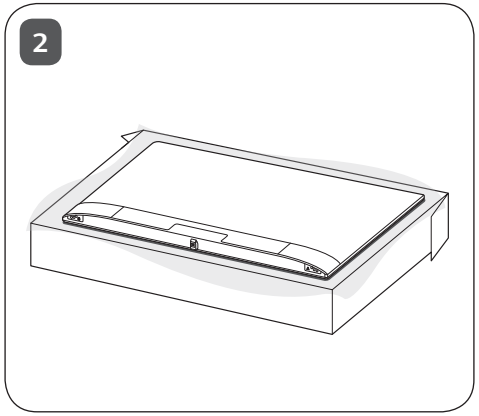
2

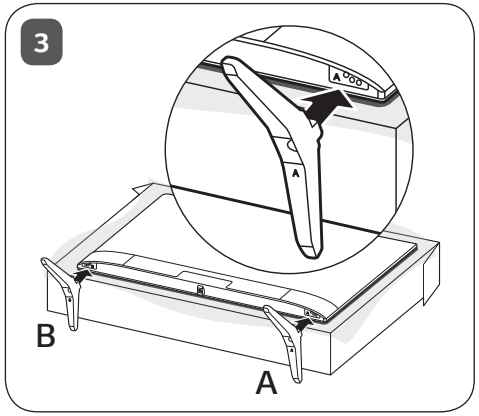
3
A
B
A

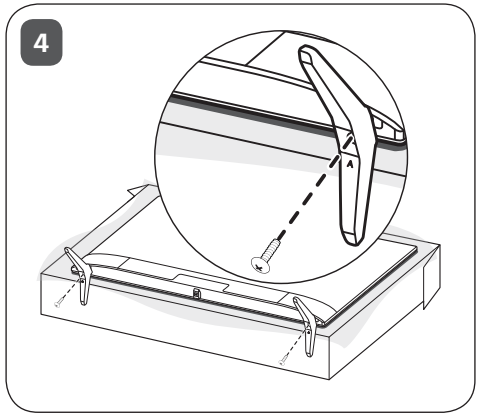
4
A

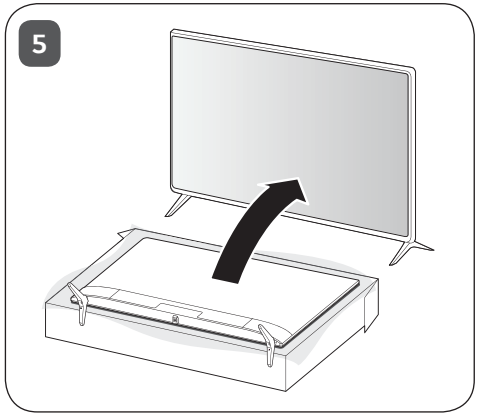
5

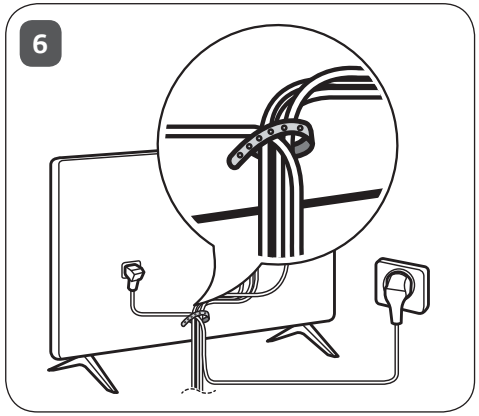
6

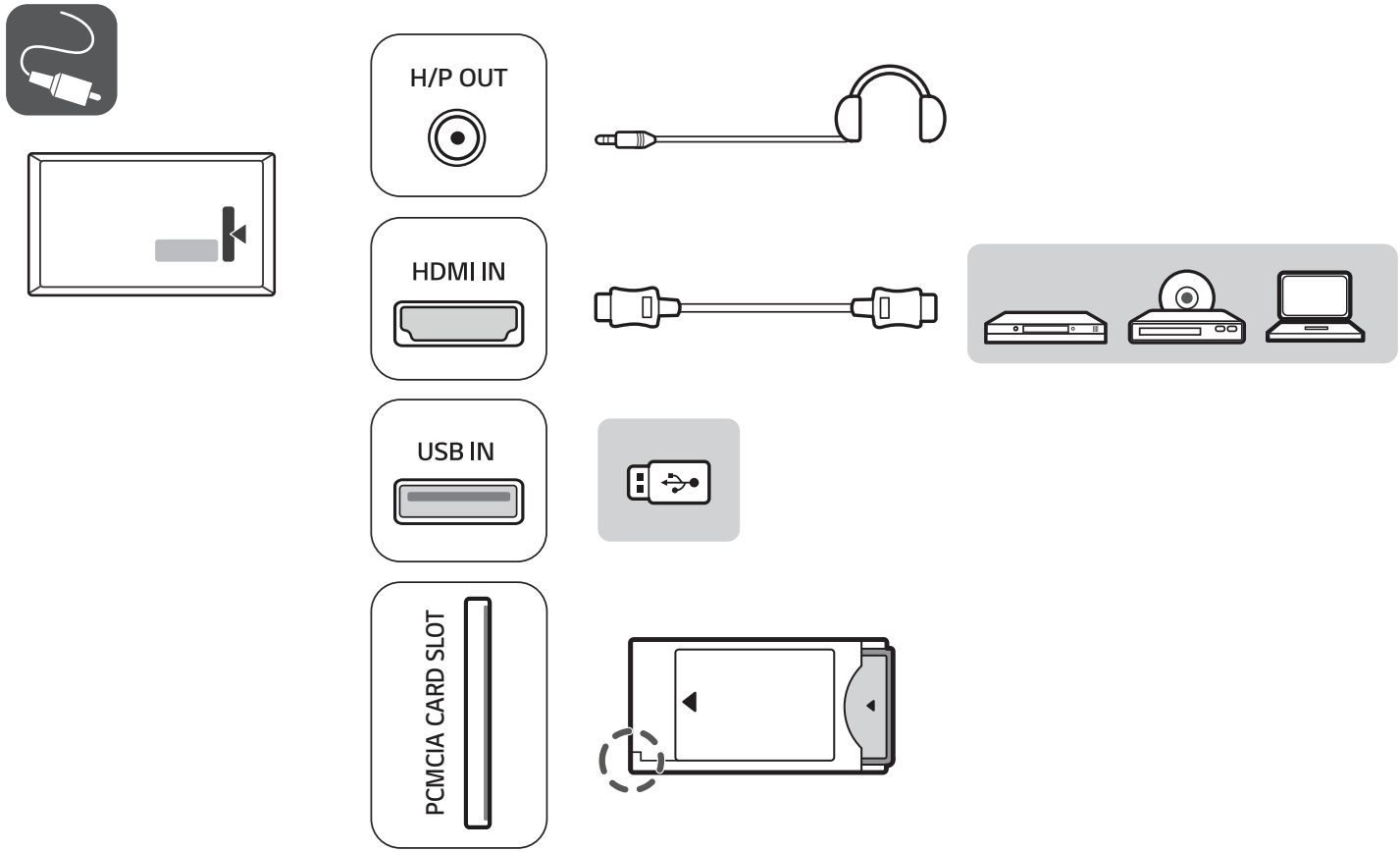
H/P OUT
HDMI IN
USB IN
PCMCIA CARD SLOT

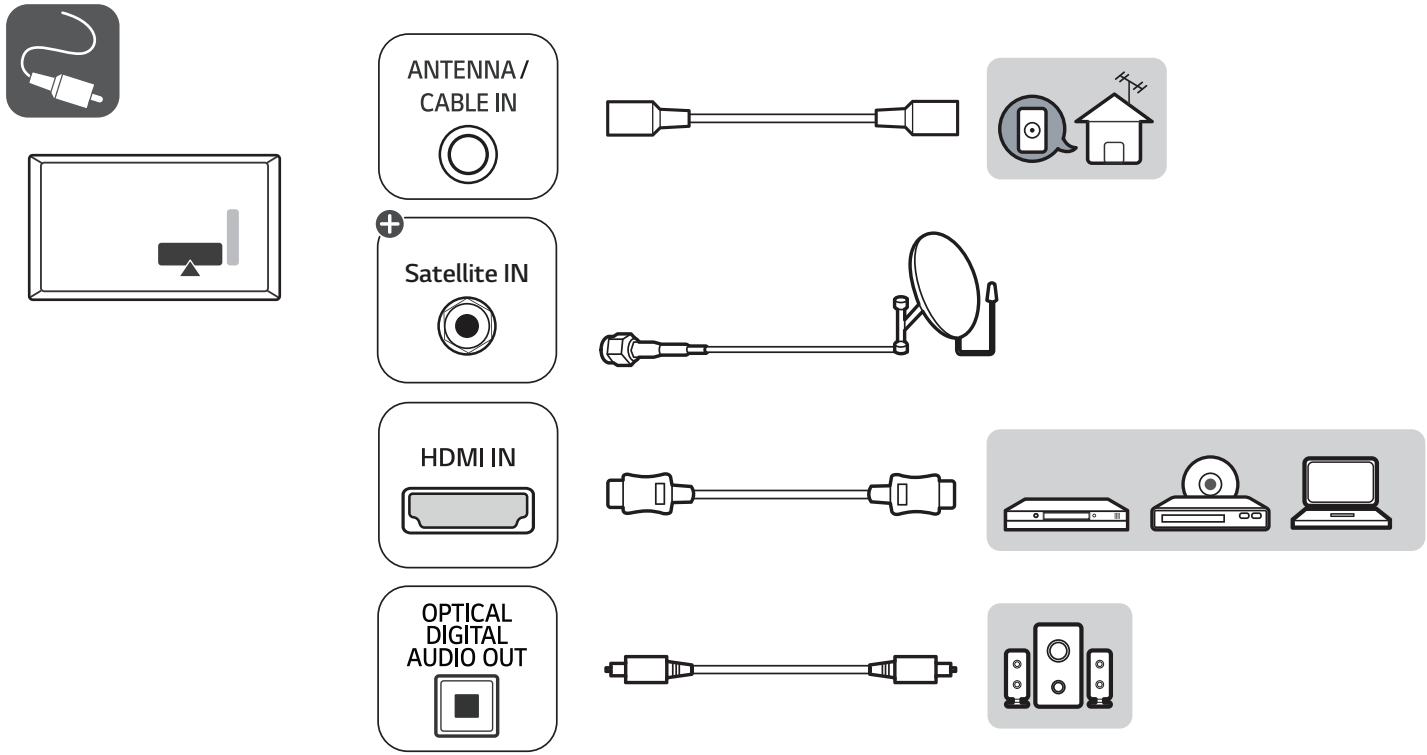
ANTENNA / CABLE IN
Satellite IN
HDMI IN
OPTICAL DIGITAL AUDIO OUT

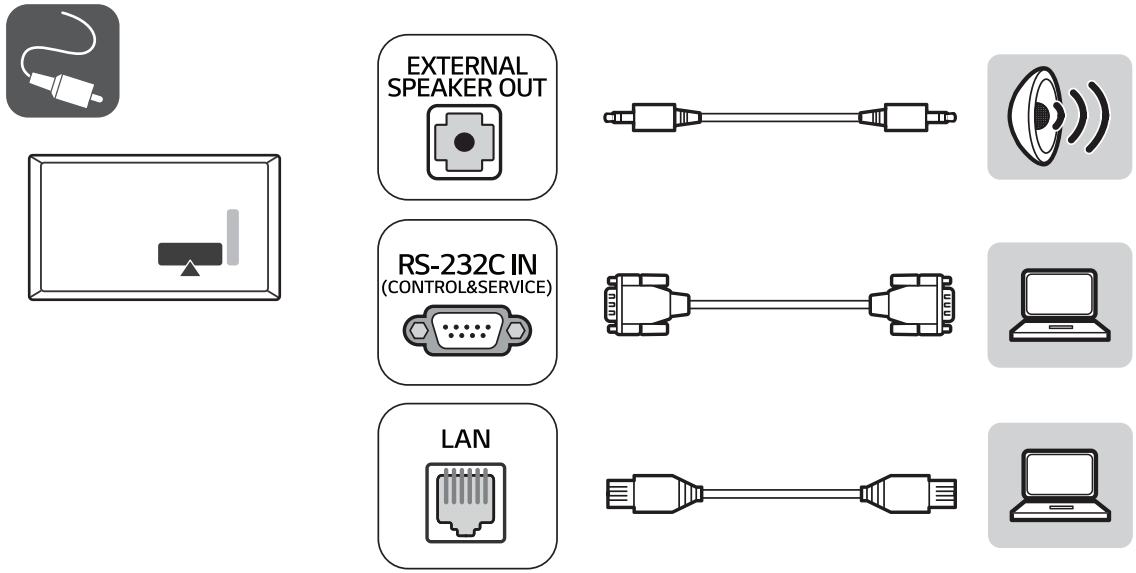
EXTERNAL SPEAKER OUT
RS-232C IN
(CONTROL&SERVICE)
LAN

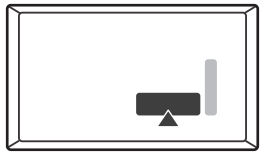

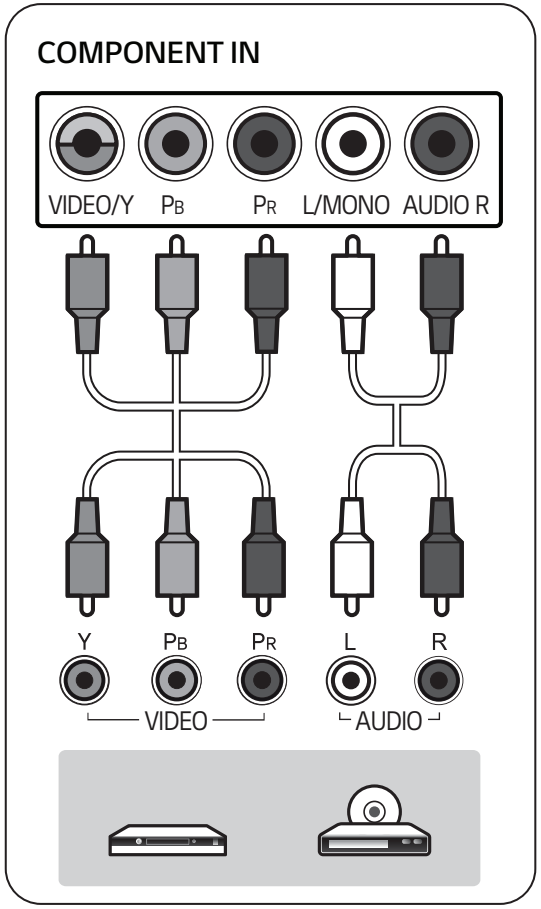
COMPONENT IN
VIDEO/Y
PB
PR
L/MONO
AUDIO R
Y
PB
PR
L
R
VIDEO
AUDIO

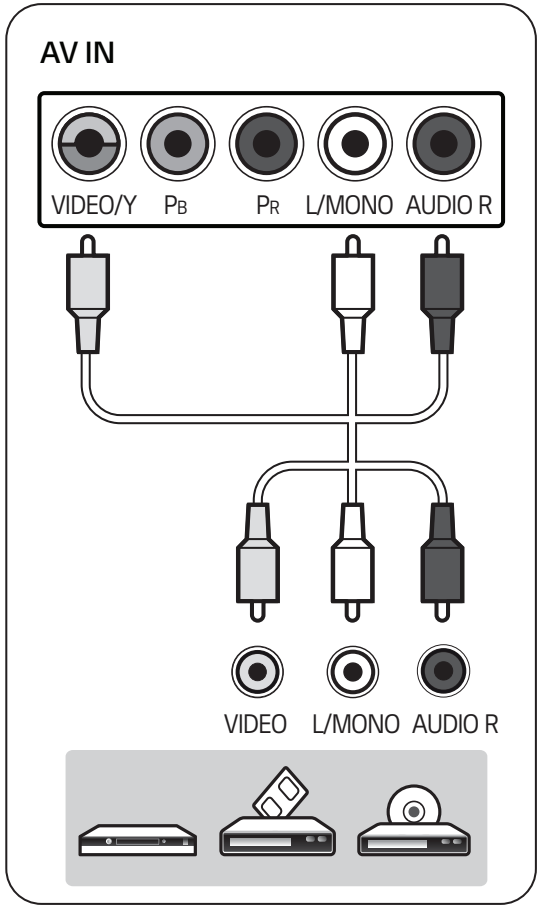
AV IN
VIDEO/Y
PB
PR
L/MONO
AUDIO R
VIDEO
L/MONO
AUDIO R

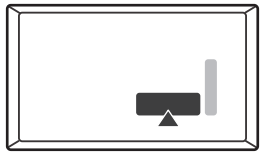

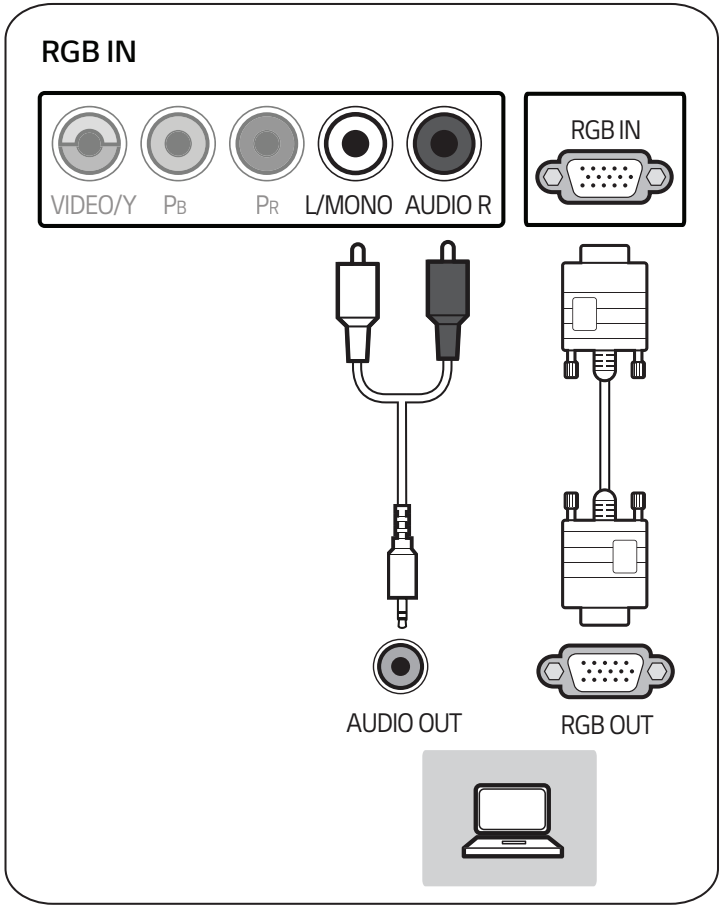
RGB IN
VIDEO/Y
PB
PR
L/MONO
AUDIO R
RGB IN
AUDIO OUT
RGB OUT

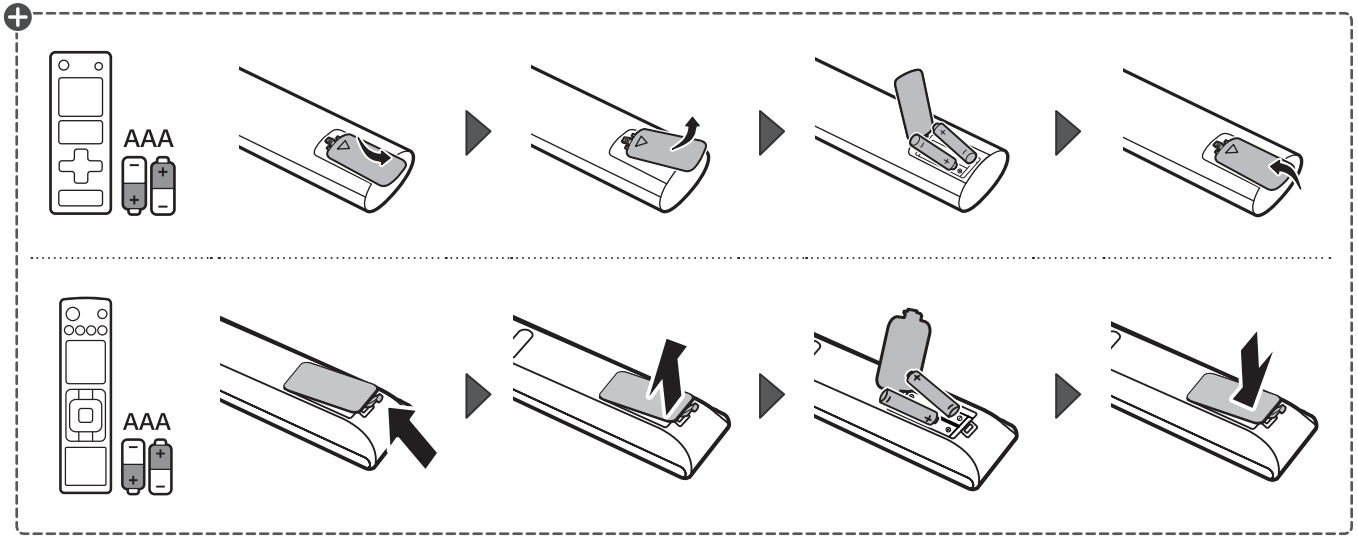
AAA
AAA

LG
Life's Good

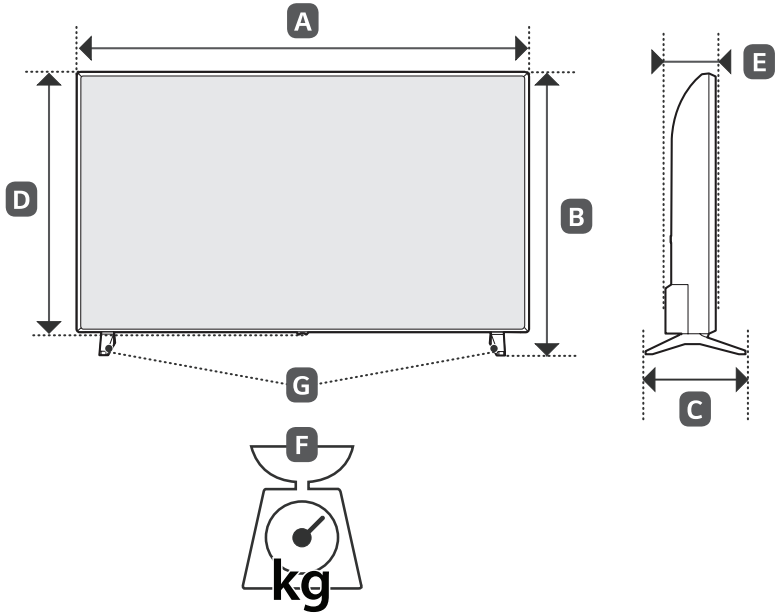

	A		B		C		D		E		F		F - G	
	(mm)										(kg)			
32LT340CBTB 32LT340CBGB 32LT340HBGB	739	739	472	472	168	168	441	441	84	84	4.90	4,90	4.85	4,85
43LT340C0TB 43LT340C0GB 43LT340H0GB	977	977	615	615	187	187	575	575	80.8	80,8	8.1	8,1	8.0	8,0
Power requirement / Persyaratan daya / متطلبات الطاقة									AC 100-240 V ~ 50 / 60 Hz تيار متردد 100 - 240 فولت ~ 50 / 60 هرتز					

MFL71447401

(1903-REV00)

LG
Life's Good

BUKU PANDUAN

Keamanan dan Referensi

LED TV*

* Pernyataan
  Televisi LED LG menggunakan layar LCD dengan lampu latar LED

Baca panduan ini dengan baik sebelum mengoperasikan TV.
Simpanlah sebagai pegangan selanjutnya.

32LT340CBTB
43LT340C0TB
49LT340C0TB

Nomor pendaftaran : P,10,JC¢/1,.0./1,.1/7

?8>0--0.)+*

(1903-REV00)

www.lg.com

Hak cipta © LG Electronics Inc. 2019. Semua Hak cipta Dilindungi.

Peringatan! Petunjuk Kemanan

PERHATIAN

RESIKO SENGATAN LISTRIK
JANGAN DI BUKA

PERHATIAN : UNTUK MENGURANGI RESIKO SENGATAN LISTRIK, JANGAN MEMBUKA PENUTUP BELAKANG. BUKAN UNTUK PENGGUNA - KOMPONEN DI DALAMNYA TAHAN LAMA. MERUJUK KE PETUGAS JASA LAYANAN YANG BERKUALITAS.

Simbol ini dimaksudkan untuk mengingatkan pengguna adanya "tegangan berbahaya" dalam produk yang mungkin cukup besar untuk menimbulkan risiko sengatan listrik bagi manusia.

Simbol ini dimaksudkan untuk mengingatkan pengguna untuk adanya operasi penting dan pemeliharaan (servis) petunjuk dalam literatur yang menyertai perlengkapan.

PERINGATAN : UNTUK MENGURANGI RISIKO KEBAKARAN DAN, SENGATAN LISTRIK, HINDARI PRODUK INI DARI HUJAN ATAU KELEMBABAN.

- UNTUK MENCEGAH KEBAKARAN, JAGA LILIN ATAU BARANG LAINNYA DENGAN MENJAUHKAN API DARI PRODUK INI SETIAP SAAT.
- **Jangan menempatkan TV dan/atau remote kontrol di lingkungan berikut:**
  - Lokasi yang terkena sinar matahari langsung
  - Daerah dengan kelembaban yang tinggi seperti kamar mandi
  - Dekat dengan sumber panas seperti kompor dan perangkat lain yang menghasilkan panas.
  - Dekat dengan dapur atau area lembab dimana dapat dengan mudah terkena uap atau minyak.
  - Area yang terkena hujan dan angin
  - Jangan sampai meneteskan atau memercikkan dan jangan letakkan benda-benda seperti vas, cangkir, dll. pada atau di atas peralatan (mis.,pada rak diatas unit).
  - Mendekat benda mudah terbakar seperti bensin atau lilin, atau memaparkan TV langsung ke AC.
  - Jangan memasang di tempat yang terlalu berdebu.

  Karena, hal ini dapat menyebabkan kebakaran, sengatan listrik, pembakaran / ledakan, malfungsi atau deformasi produk.
- **Ventilasi**
  - Pasang TV Anda di tempat tepat yang ada ventilasi. Jangan pasang diruang tertutup se[erti rak buku.
  - Jangan memasang produk di karpet atau bantal.
  - Jangan menghalangi atau menutup produk dengan kain atau bahan lainnya saat unit terpasang.
- Jangan menyentuh lubang ventilasi saat TV dihidupkan. Saat menonton TV dalam waktu yang lama ventilasi mungkin sangat panas.
- Cegah kabel daya dari kerusakan secara fisik atau mekanik, seperti terpuntir,tertekuk, tergencet, terjepit pintu, atau terinjak. Perhatikan pada bagian colokan terminal dinding, dan bagian dimana kabel terhubung pada produk.
- Jangan pindahkan TV saat kabel daya terpasang.
- Jangan gunakan kabel listrik yang rusak atau longgar
- Pastikan pegang steker saat melepas kabel daya. Do not Jangan tarik kabel daya untuk melepaskan kabel TV.
- Jangan hubungkan terlalu banyak perangkat ke stopkontak AC yang sama karena hal ini dapat mengakibatkan kebakaran atau sengatan listrik
- **Memutus Perangkat dari Daya Utama**
  - Steker listrik adalah perangkat pemutus. Jika terjadi keadaan darurat, steker listrik harus tetap mudah diakses.
- Jangan biarkan anak-anak Anda memanjat atau menempel ke TV. Jika tidak, TV mungkin akan jatuh, yang dapat menyebabkan cedera serius.
- **Pemasangan Antena Luar** (Bisa berbeda tergantung negara):
  - Jika antena luar terpasang, ikuti tindakan pencegahan di bawah ini. Sistem antena luar tidak boleh ditempatkan di sekitar kabel listrik atau sirkuit listrik atau sirkuit listrik lainnya, atau di mana ia bisa bersentuhan dengan saluran listrik atau sirkuit. Seperti kematian atau cedera serius dapat terjadi.
    Pastikan sistem antena dikebumikan untuk memberikan perlindungan terhadap lonjakan tegangan dan muatan statis. Bagian 810 dari National Electrical Code (NEC) di Amerika Serikat memberikan informasi mengenai grounding tiang dan struktur penunjang yang tepat, grounding kabel timbal ke unit antena, ukuran konduktor grounding, lokasi unit antena, sambungan ke grounding elektroda dan persyaratan untuk grounding elektroda. Alur antena sesuai dengan Kode Listrik Nasional, ANSI/NFPA 70

- **Grounding** (Kecuali untuk perangkat yang tidak membumi.)
  - TV dengan steker tiga cabang harus dihubungkan ke stopkontak AC berongga tiga cabang. Pastikan Anda menghubungkan kabel ground bumi untuk mencegah sengatan listrik yang mungkin terjadi.
- Jangan sentuh perangkat atau antena ini saat terjadi badai petir. Anda dapat tersengat listrik.
- Pastikan kabel daya tersambung dengan benar ke soket TV dan dinding jika tidak diamankan kerusakan pada Plug dan socket dapat terjadi dan dalam kasus yang ekstrim api dapat keluar.
- Jangan memasukkan benda logam atau benda yang mudah terbakar ke dalam produk. Jika benda asing dimasukkan ke dalam produk, lepaskan kabel daya dan hubungi layanan pelanggan.
- Jangan menyentuh ujung kabel daya saat terpasang. Anda bisa tersengat listrik.
- **Jika terjadi hal berikut, cabut produk segera dan hubungi layanan pelanggan setempat.**
  - Produk telah rusak.
  - Jika air atau zat lain masuk ke produk (seperti adaptor AC, kabel listrik, atau TV).
  - Jika Anda mencium bau asap atau bau lain yang berasal dari TV
  - Saat badai petir atau bila tidak terpakai untuk jangka waktu yang lama.

  Bahkan saat TV dimatikan dengan remote kontrol atau tombol, sumber daya AC tetap terhubung ke unit jika tidak dicabut.
- Jangan gunakan peralatan listrik tegangan tinggi di dekat TV (misalnya raket nyamuk). Hal ini dapat mengakibatkan kerusakan produk.
- Jangan mencoba memodifikasi produk ini dengan cara apapun tanpa izin tertulis dari LG Electronics. Kebakaran atau sengatan listrik dapat terjadi. Hubungi layanan pelanggan lokal Anda untuk perbaikan. Modifikasi yang tidak sah bisa membatalkan wewenang pengguna mengoperasikan produk ini.
- Gunakan hanya aksesori resmi yang disetujui oleh LG Electronics Jika tidak, ini bisa mengakibatkan kebakaran, sengatan listrik, kerusakan, atau kerusakan produk.
- Jangan pernah membongkar adaptor AC atau kabel daya. Hal ini dapat menyebabkan kebakaran atau sengatan listrik.
- Tangani adaptor dengan hati-hati agar tidak terjatuh atau mencolok Dapat mengakibatkan kerusakan adapter.
- Untuk mengurangi risiko kebakaran atau sengatan listrik, jangan sentuh TV dengan tangan basah. Jika kabel listrik rusak atau ditutupi debu, keringkan steker listrik sepenuhnya atau bersihkan debu.
- **Baterai**
  - Simpan asesoris (baterai, dll) di tempat yang aman dari jangkauan anak-anak.
  - Jangan ada hubungan singkat, membongkar, atau membiarkan baterai terlalu panas. Jangan buang baterai ke dalam api. Baterai harusnya tidak terkena panas yang berlebihan
- **Berpindah**
  - Saat berpindah, pastikan produk dimatikan, dicabut, dan semua kabel telah dilepas. Mungkin dibutuhkan 2 atau lebih orang untuk membawa TV yang lebih besar. Jangan menekan atau menahan tekanan pada panel depan TV. Jika tidak, ini bisa mengakibatkan kerusakan produk, bahaya kebakaran atau cedera.
- Jauhkan bahan kemasan anti-kelembaban atau plastik kemasan dari jangkauan anak-anak.
- Jangan biarkan produk terguncang atau benda jatuh mengenai produk, dan jangan membenturkan sesuatu ke layar.
- Jangan menekan panel layar dengan tangan atau benda tajam lain seperti kuku,pensil atau pena, dapat menyebabkan goresan pada layar.
- **Membersihkan**
  - Saat membersihkan produk dan komponennya, cabut kabel daya dan gunakan kain lembut untuk membersihkan. Jangan menyemprotkan air, atau menggunakan lap basah. Jangan membersihkan TV Anda dengan bahan kimia termasuk pembersih kaca, mobil, pengkilap, abrasif atau wax, bensin, alkohol dsb., dapat menyebabkan kerusakan produk atau panel layar. Juga dapat menyebabkan kebakaran, kejutan listrik atau kerusakan produk (perubahan, bentuk, korosi, atau pecah).

Persiapan

- Jika TV dinyalakan untuk pertama kalinya setelah dikirim dari pabrik, mungkin TV memerlukan waktu inisialisasi beberapa menit.
- Gambar yang ditampilkan mungkin berbeda dari TV Anda.
- OSD TV Anda (On Screen Display) mungkin sedikit berbeda dari yang ditunjukkan dalam buku petunjuk ini.
- Menu dan pilihan yang tersedia mungkin berbeda dari sumber masukkan atau dari model produk yang digunakan.
- Fitur baru mungkin dapat bertambah untuk TV ini di masa yang akan datang
- Perangkat harus mudah diakses ke lokasi outlet yang dekat. Beberapa perangkat tidak dibuat dengan menyalakan tombol on / off, mematikan perangkat dan melepaskan kabel daya
- Item yang disertakan dengan produk Anda dapat bervariasi tergantung model.
- Spesifikasi produk atau konten manual dapat berubah tanpa pemberitahuan sebelumnya untuk meningkatkan fungsi produk.
- Untuk koneksi optimal, kabel HDMI dan perangkat USB harus memiliki bezel kurang dari 10 mm dan lebar 18 mm. Gunakan kabel tambahan untuk mendukung USB 2.0 jika kabel atau memory stik USB tidak dapat bekerja dengan baik pada terminal USB TV Anda.

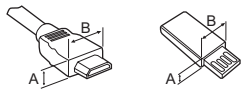

*A ≦ 10 mm

*B ≦ 18 mm

- Gunakan kabel bersertifikat dengan logo HDMI.
- Jika Anda tidak menggunakan kabel bersertifikat HDMI, mungkin tidak tampil pada layar atau kegagalan koneksi dapat terjadi. (Tipe kabel HDMI yang disarankan)
  - Kabel High-Speed HDMI®/™ (3 m atau lebih)
  - Kabel High-Speed HDMI®/™ dengan Ethernet (3 m atau lebih)

- Gunakan kabel bersertifikat dengan logo HDMI.
- Jika Anda tidak menggunakan kabel bersertifikat HDMI, gambar omungkin tidak tampil pada layar atau kegagalan koneksi dapat terjadi. (Tipe kabel HDMI yang disarankan)
  - Kabel High-Speed HDMI®/™ (3m atau kurang)

Pembelian terpisah

Item pembelian terpisah dapat diubah atau dimodifikasi untuk peningkatan kualitas tanpa pemberitahuan. Hubungi dealer Anda untuk membeli barang-barang ini. Perangkat ini hanya bekerja dengan model tertentu.

Nama atau desain model dapat diubah tergantung pada peningkatan fungsi produk, keadaan atau kebijakan pabrikan.

Braket penyangga dinding

(Tergantung pada model)
Pastikan menggunakan sekrup dan braket pemasangan dinding yang memenuhi standar VESA. Dimensi standar untuk kit pemasangan dinding dijelaskan pada tabel berikut.

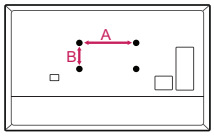

Model	32/43LT34*	49LT34*
VESA (A x B) (mm)	200 x 200	300 x 300
Sekrup standar	M6	M6
Jumlah sekrup	4	4
Braket penyangga dinding	LSW240B MSW240	OLW480B MSW240

Mengangkat dan Memindahkan TV

Baca hal berikut untuk mencegah TV tergores atau rusak, dan untuk keamanan yang sesuai dengan jenis dan ukurannya.

- Disarankan untuk memindahkan TV dengan menggunakan kotak atau packing pembungkus seperti kondisi awal saat membeli TV ini.
- Sebelum memindahkan atau mengangkat TV, cabut kabel daya dan semua kabel.
- Saat memegang TV, posisikan layar membelakangi Anda, untuk mencegah kerusakan.

- Pegang bingkai atas dan bawah TV dengan erat. Pastikan tidak menyentuh bagian transparan,atau area speaker.

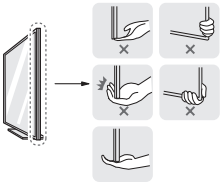

- Saat memindahkan TV ukuran besar, harus dilakukan setidaknya oleh 2 orang.
- Saat memindahkan TV dengan tangan, pegang TV seperti ilustrasi berikut.

- Saat memindahkan TV, jangan diguncang atau digetarkan secara berlebihan.
- Saat memindahkan TV, jaga TV tetap tegak keatas, jangan dibalik atau dimiringkan ke kiri atau ke kanan.
- Jangan menekan terlalu berlebihan dapat menyebabkan bingkai renggang/bengkok yang dapat merusak layar.
- Saat mengangkat TV, hati-hati agar tidak merusak tombol joystick yang menonjol.

- Jangan menyentuh layar setiap saat, karena hal ini dapat menyebabkan kerusakan pada layar.
- Jangan pindahkan TV dengan memegang gagang kabel, seperti pemegang kabel bisa putus, dan cedera dan kerusakan pada TV bisa terjadi.
- Saat memasang dudukan ke TV, letakkan layar menghadap ke bawah di atas meja empuk atau permukaan datar untuk melindungi layar dari goresan.

Memasang TV pada Meja

1 Angkat dan atur TV ke posisi yang sesuai pada meja.
- Beri jarak 10 cm (minimal) dari dinding untuk ventilasi yang baik.

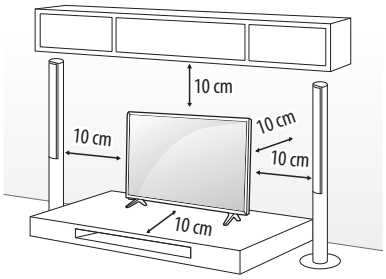

(Tergantung model)

2 Hubungkan kabel daya pada colokan dinding.

- Jangan menggunakan zat asing (minyak, pelumas, dll.) kebagian sekrup ketika merakit produk. (Hal tersebut dapat merusak produk.)
- Jika memasang TV di atas dudukan, Anda perlu melakukan tindakan untuk mencegah TV terjatuh. Jika tidak,produk mungkin jatuh, yang dapat menyebabkan cedera.
- Jangan gunakan barang yang tidak disetujui untuk memastikan masa pakai produk dan keselamatan.
- Kerusakan atau cedera yang disebabkan oleh penggunaan barang yang tidak disetujui tidak tercakup dalam garansi pabrik.
- Pastikan sekrup dimasukkan dengan benar dan diikat dengan kencang. (Jika tidak diikat dengan cukup kencang, TV mungkin miring ke depan setelah dipasang.) Jangan memasang sekrup terlalu kuat dan kencang ; jika tidak sekrup mungkin rusak dan tidak kencang dengan benar.
- Jika Televisi tidak diletakkan pada tempat yang cukup stabil, maka dapat menimbulkan potensi bahaya akibat TV terjatuh. Cedera yang terjadi, khususnya pada anak-anak dapat dihindari dengan langkah pencegahan sebagai berikut:
  - Menggunakan kabinet atau dudukan yang sesuai dengan rekomendasi produsen televisi.
  - Gunakan furnitur yang dapat dengan aman menahan televisi.
  - Pastikan televisi tidak berada pada posisi menggantung di tepi furnitur penyangga/dudukan.
  - Tidak meletakkan televisi pada furnitur yang tinggi, (misalnya, lemari atau rak buku) tanpa mengamankan furnitur dan televisi pada sesuatu yang kuat untuk menahan TV terjatuh.
  - Tidak meletakkan televisi diatas kain atau material lain, yang diletakkan diantara televisi dengan furnitur penyangga.
  - Mengajarkan anak-anak akan bahaya memanjat furnitur untuk memainkan televisi dan pengontrolnya.

Menggunakan sistem keamanan Kensington

Gambar yang ditampilkan mungkin berbeda dari TV Anda. Penghubung sistem pengaman kengsington terdapat pada bagian belakang TV. Untuk informasi pemasangan dan penggunaan, lihat panduan yang disertakan pada produk pengaman kensington, ataukunjungi *http://www.kensington.com*. Hubungkan kabel sistem pengaman Kensington antara TV dan meja.

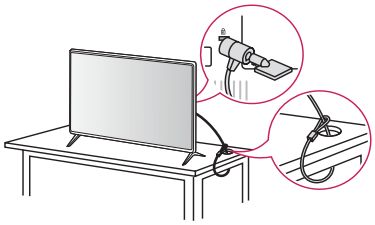

(Tergantung model)

Memasang TV pada Dinding

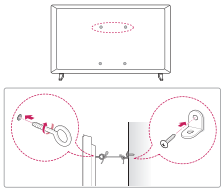

(Tergantung model)

1 Masukkan dan kencangkan baut-mata, atau braket TV dan bautnya pada bagian belakang TV.
- Jika terdapat baut pada posisi untuk baut-mata,lepaskan terlebih dahulu.

2 Pasang braket dinding dan bautnya pada dinding. Sesuaikan posisi dari braket dinding dan baut-mata pada belakang TV.

3 Hubungkan baut-mata dan braket dinding menggunakan tali yang kokoh. Pastikan tali pada posisi tegak lurus dengan permukaan dinding.
- Gunakan dinding yang cukup besar dan kuat untuk memasang TV dengan aman.
- Braket, baut dan tali tidak disediakan. Anda dapat memperoleh aksesoris tambahan dari dealer terdekat.

Memasang TV pada Dinding

Pasangkan braket penyangga dinding pada belakang TV dengan hati-hati, kemudian pasangkan ke dinding yang kuat, tegak lurus lant
Jika anda memasangkan TV pada material dinding yang lain, silahkan hubungi orang yang berpengalaman. LG menyarankan, pemasangan TV di dinding dilakukan oleh orang yang profesional. Braket penyan dinding LG mudah utnuk dipindah dengan kabel terhubung. Jika Anda tidak menggunakan braket LG, mohon gunakan braket penyangga din dimana perangkat tersebut cukup aman untuk dipasang kedinding dengan ruang yang cukup untuk memberikan koneksi ke perangkat eksternal. Dianjurkan untuk menghubungkan semua kabel sebelum memasang penyangga dinding

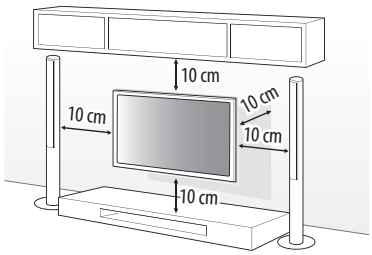

- Lepaskan dudukan sebelum memasang TV pada penyangga dinding dengan melakukan cara kebalikan dari pemasangan .
- Untuk informasi lebih lanjut tentang sekrup dan braket pemasangan dinding, lihat Pembelian terpisah.
- Jika Anda berniat memasang produk ke dinding, pasang penyangga standar VESA (bagian opsional) ke belakang produk. Saat anda memasang set menggunakan braket penyangga dinding (part opsional), pasang dengan hati-hati agar jangan sampai terjatuh
- Saat memasang TV di dinding, pastikan tidak memasang TV dengan menggantungkan kabel daya dan kabel sinyal pada bagian belakang TV
- Jangan memasang produk ini di dinding jika bisa terkena minyak atau kabut minyak. Hal ini dapat merusak produk dan menyebabkannya jatuh.

- Saat memasang braket pemasangan di dinding, dianjurkan untuk menutup lubang dudukan dengan menggunakan label perekat, untuk mencegah masuknya debu dan serangga. (Tergantung model)

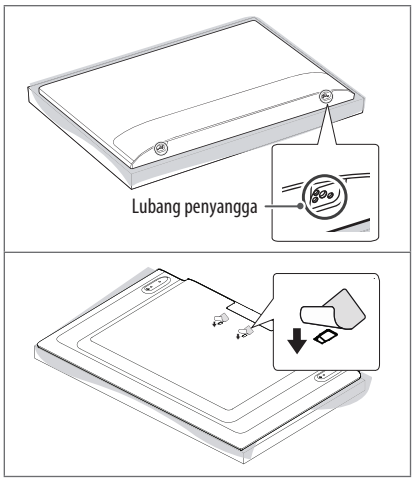

Koneksi

Menghubungkan berbagai perangkat ke TV dan mengganti mode masukan untuk memilih perangkat. Untuk informasi rinci koneksi perangkat eksternal, lihat panduan yang disertakan pada perangkat tersebut.

Antena/Kabel

Hubungkan TV ke soket antena dinding dengan menggunakan kabel RF (75 Ω).

- Gunakan pemisah sinyal jika menggunakan 2 TV atau lebih.
- Jika kualitas gambar tidak bagus, pasang penguat sinyal dengan benar untuk memperbaiki kualitas gambar.
- Jika kualitas gambar tidak bagus, dengan antena sudah terhubung aturlah arah antena ke arah lain.
- Kabel antena dan konverter tidak disediakan bersama produk.

Koneksi Parabola

Hubungkan TV ke parabola melalui soket parabola menggunakan kabel RF parabola (75 Ω). (Tergantung model)

Modul CI

Lihat keterangan layanan (berbayar) pada mode TV digital. (Tergantung model)

- Periksa apakah modul CI dimasukkan ke dalam slot kartu PCMCIA ke arah yang benar. Jika modul tidak terpasang dengan benar, hal ini dapat menyebabkan kerusakan pada TV dan slot kartu PCMCIA.
- Jika TV tidak menampilkan video dan audio ketika CI + CAM terhubung, silahkan hubungi ke Terrestrial / Kabel / Operator Layanan Satelit.

Koneksi Lainnya

Hubungkan perangkat eksternal ke TV Anda. Untuk kualitas gambar dan audio terbaik, hubungkan perangkat eksternal dan TV dengan kabel HDMI . Beberapa kabel terpisah tidak disediakan.

HDMI

- Mendukung format Audio HDMI (Tergantung model):
  DTS (44.1 kHz / 48 kHz),
  Dolby Digital / Dolby Digital Plus (32 kHz / 44.1 kHz / 48 kHz),
  PCM (32 kHz / 44.1 kHz / 48 kHz / 96 kHz / 192 kHz)

USB

Anda disarankan untuk menggunakan HDD USB eksternal dengan tegangan kurang dari 5 V dan arus 500 mA atau kurang.

Perangkat eksternal

Perangkat eksternal seperti: pemutar Blu-ray, penerima HD, pemutar DVD VCRs, sistem audio, perangkat penyimpan USB , PC, perangkat permainan dan perangkat eksternal lainnya.

- Koneksi perangkat eksternal mungkin berbeda dari setiap model.
- Sambungkan perangkat eksternal ke TV, tidak harus sesuai urutan terminal pada TV.
- Ikuti petunjuk operasi yang disediak pada perangkat eksternal.
- Jika menghubungkan perangkat permainan ke TV gunakan kabel yang disediakan oleh perangkat permainan.
- Pada mode PC, mungkin ada derau yang terkait dengan resolusi, pola vertikal,kontras atau kecerahan Jika derau terjadi, ubah output PC ke resolusi lainnya, atur ulang tingkatan ketingkat lain atau atur kecerahan dan kontras pada menu GAMBAR sampai gambar bersih.
- Pada mode PC, pengaturan beberapa resolusi mungkin tidak bekerja dengan baik tergantung pada kartu grafis.
- Saat terhubung melalui kabel LAN, disarankan untuk menggunakan kabel CAT7. (Hanya saat LAN port disediakan.)

Perangkat Eksternal

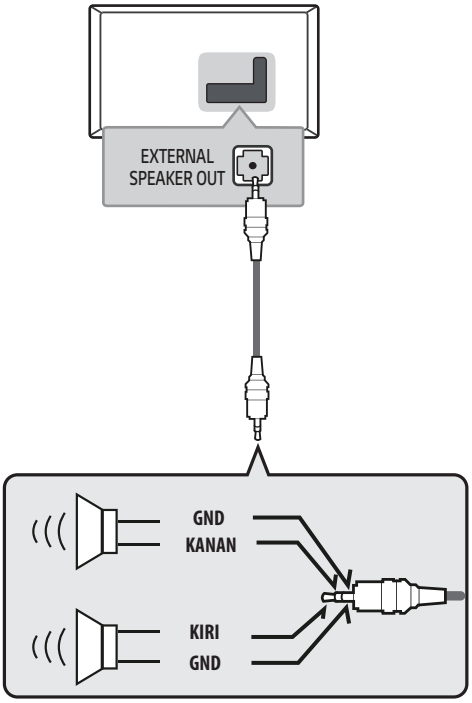

- Hubungan hanya dengan Jack Stereo 3 Pole 3.5mm.
- Jangan hubungkan headphone atau earphone Anda melalui terminal speaker eksternal.

Koneksi Jaringan (Network)

(Tergantung model)

Koneksi jaringan kabel

TV ini dapat dihubungkan dengan server Pro:Centric melalui port **LAN** Setelah membuat koneksi fisik, TV perlu diatur untuk pengaturan komunikasi jaringan. Hubungkan port **LAN** dari Modem atau Router dari server Pro:Centric ke port **LAN** pada TV.

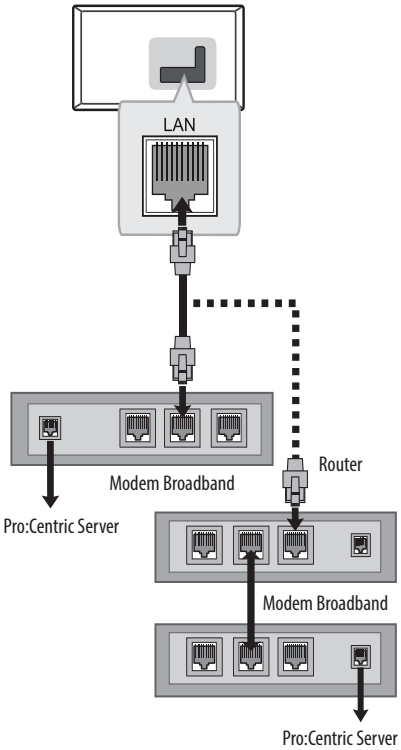

1 Hubungkan terminal **LAN** pada Modem atau Router ke terminal **LAN** pada TV.

- Jangan hubungkan kabel telfon modular ke port **LAN**.
- Sehubungan ada nya beragam metode koneksi, harap ikuti spesifikasi dari sumber telekomunikasi bawaan atau servis internet yang anda gunakan.

Menggunakan Tombol

Anda dapat dengan mudah mengoperasikan fungsi TV, menggunakan tombol.

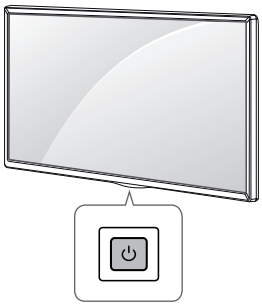

Fungsi Dasar

⏻	Daya Hidup (Tekan) Daya Mati[1] (Tekan dan Tahan) Kontrol Menu (Tekan[2]) Memilih Menu (Tekan dan Tahan[3])

1 Semua aplikasi yang berjalan akan ditutup.

2 Anda dapat mengakses dan menyesuaikan menu dengan menekan tombol saat TV hidup.

3 Anda dapat menggunakan fungsi saat mengakses menu kontrol.

Menyesuaikan menu

Saat TV dihidupkan, tekan tombol ⏻ satu kali. Anda dapat menyesuaikan item menu dengan menekan atau menggerakkan tombol.

⏻	Mematikan daya.
	Mengganti sumber masukkan.
∧ ∨	Memilih program siaran yang telah tersimpan.
+ −	Mengatur tingkat volume.

Menggunakan Remote kontrol

(Tergantung model)

Penjelasan pada buku panduan ini berdasarkan pada tombol-tombol remote kontrol. Baca buku panduan ini dengan baik, dan gunakan TV dengan benar.

Untuk mengganti baterai buka penutupnya, dan pasangkan baterai (1.5 V AAA) sesuai tanda ⊕ dan ⊖ yang terdapat pada tempat baterai, kemudian tutup kembali. Untuk melepas baterai lakukan langkah kebalikan.

(Beberapa tombol dan layanan mungkin tidak disediakan tergantung pada model atau wilayah.)

*** Untuk menggunakan tombol, tekan dan tahan lebih dari 3 detik.**

(POWER) Menghidupkan atau mematikan TV
TV/RAD Memilih Radio, TV dan program DTV.
SUBTITLE Menampilkan subjudul yang dipilih pada mode digital.
AD Fungsi keterangan audio akan diaktifkan
RATIO Merubah ukuran gambar.
(INPUT) Mengganti sumber masukkan.
Tombol Angka Memasukkan angka.
LIST Mengakses daftar program yang telah disimpan.
Q.VIEW Kembali ke program yang ditonton sebelumnya.
+ − Mengatur tingkat volume.
FAV Mengakses daftar program favorit.
GUIDE Menampilkan panduan program.
(MUTE) Mematikan semua suara.
*** (MUTE)** Mengakses menu [Accessibility].
P Memilih program siaran yang telah tersimpan
PAGE Berpindah ke layar sebelumnya atau sesudahnya.
Tombol Teletext (**TEXT, T.OPT**) Tombol ini digunakan untuk teletext.
(HOME) Mengakses menu Home.
(SETTINGS) Mengakses menu Pengaturan.
Q.MENU Mengakses menu cepat.
Tombol Navigasi (atas/bawah/kiri/kanan) Memilih menu atau pilihan menu.
OK Memilih menu atau pelihan menu dan mengkonfirmasi
BACK Kembali ke tingkat sebelumnya.
EXIT Menghilangkan semua tampilan pada layar dan kembali ke tontonan TV
INFO Melihat informasi dari program saat ini dan layar.

REC/✳ Fungsi ini tidak mendukung.
Tombol kontrol (**■, ▶, ❚❚, ◀◀, ▶▶**) Mengontrol konten media.
Mengakses fungsi khusus dalam beberapa menu.

(Tergantung model)

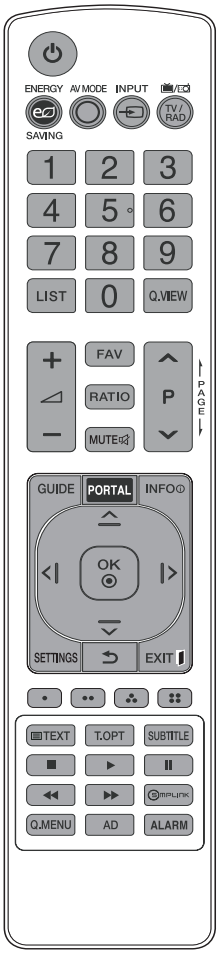

(Beberapa tombol dan layanan mungkin tidak disediakan tergantung pada model atau wilayah.)

*** Untuk menggunakan tombol, tekan dan tahan lebih dari 3 detik.**

(POWER) Menghidupkan atau mematikan TV
ENERGY SAVING Mengatur kecerahan layar untuk mengurangi konsumsi daya.
AV MODE Memilih mode AV.
INPUT Mengganti sumber masukkan.
TV/RAD Memilih Radio, TV dan program DTV.
Tombol Angka Memasukkan angka.
LIST Mengakses daftar program yang telah disimpan.
Q.VIEW Kembali ke program yang ditonton sebelumnya.
+ − Mengatur tingkat volume.
FAV Mengakses daftar program favorit
RATIO Merubah ukuran gambar.
MUTE Mematikan semua suara.
MUTE* Mengakses menu [Accessibility].
P Memilih program siaran yang telah tersimpan.
PAGE Berpindah ke layar sebelumnya atau sesudahnya.
GUIDE Menampilkan panduan program.
PORTAL Menampilkan atau menghilangkan menu interaktif hotel.
INFO Melihat informasi dari program saat ini dan layar.
Tombol Navigasi (atas/bawah/kiri/kanan) Memilih menu atau pilihan menu.
OK Memilih menu atau pilihan menu dan mengkonfirmasi pilihan Anda.
SETTINGS Mengakses Pengaturan Cepat.
(BACK) Kembali ke tingkat sebelumnya.
EXIT Menghilangkan semua tampilan pada layar dan kembali ketontonan TV.
Mengakses fungsi khusus dalam beberapa menu.
Tombol Teletext (TEXT, T.OPT) Tombol ini digunakan untuk teletext.
SUBTITLE Menampilkan subjudul yang dipilih pada mode digital.
Tombol kontrol (■, ▶, ❚❚, ◀◀, ▶▶) Mengontrol konten media.
SIMPLINK Mengakses perangkat AV yang terhubung dengan kabel HDMI melalui HDMI-CEC. Membuka menu SIMPLINK.
Q.MENU Mengakses menu cepat.
AD Fungsi deskripsi Audio akan diaktifkan.
ALARM Fungsi ini tidak mendukung

- Jangan mencampur baterai baru dengan baterai lama. Hal ini dapat menyebabkan baterai menjadi terlalu panas dan bocor.
- Kegagalan untuk mencocokkan polaritas baterai yang benar dapat menyebabkan baterai meledak atau bocor, mengakibatkan kebakaran, cedera pribadi, atau polusi di sekitar ruangan.
- Perlengkapan ini menggunakan baterai. Di komunitas Anda mungkin ada peraturan yang mengharuskan Anda membuang baterai ini dengan benar karena pertimbangan lingkungan. Hubungi pihak berwenang setempat untuk informasi pembuangan atau daur ulang.
- Bagian dalam baterai atau di dalam produk tidak boleh terkena panas yang berlebihan seperti sinar matahari
- Pada TV Analog dan beberapa negara, beberapa tombol remote kontrol mungkin tidak dapat bekerja.

Penyelesaian Masalah

Versi perangkat lunak dapat diperbaharui untuk peningkatan performa. Pelanggan harus memastikan kompatibilitas antara perangkat pelanggan dengan perangkat lunak LGE. Jika diperlukan, harap berkonsultasi dengan LGE dan unduh revisi perangkat lunak sesuai panduan yang disediakan oleh LGE.

TV tidak dapat dikontrol dengan remote kontrol.

- Periksa sensor remote kontrol pada TV, ulangi sekali lagi.
- Periksa apakah ada benda yang menghalangi sensor dan remote kontrol.
- Periksa apakah baterai masih berfungsi dan benar posisinya (⊕ ke⊕, ⊖ ke ⊖).

Tidak ada gambar dan tidak ada suara.

- Periksa apakah TV telah dihidupkan.
- Periksa apakah kabel daya telah dihubungkan ke terminal daya
- Periksa apakah ada masalah pada terminal daya, dengan mencoba produk lain.

TV tiba-tiba mati.

- Periksa pengaturan kontrol daya. Suplai daya mungkin terganggu atau terputus.
- Periksa apakah fungsi auto-off aktif pada pengaturan waktu
- Jika tidak ada sinyal saat TV dihidupkan, TV akan secara otomatis mati setelah 15 menit dalam keadaan tersebut

Saat menghubungkan ke PC (HDMI/DVI),muncul 'Tidak ada sinyal' atau 'Invalid Format'.

- Matikan dan hidupkan TV dengan menggunakan remote kontrol.
- Ulangi menghubungkan kabel HDMI.
- Nyalakan ulang (Restart) PC dengan keadaan TV hidup (on).

Tampilan abnormal

- Jika TV terasa dingin saat disentuh, akan terdapat sedikit "flicker" saat TV dihidupkan. Hal ini normal, tidak ada kerusakan pada TV
- Panel layar adalah produk teknologi tinggi yang mengandung jutaan piksel. Anda mungkin melihat titik hitam kecil dan/atau titik Cerah berwarna (merah, biru atau hijaun) dengan ukuran 1 ppm pada panel. Hal ini tidak menunjukkan kerusakan fungsi dan tidak mempengaruhi tampilan dan kemampuan produk.
  Fenomena ini juga terjadi pada produk pihak ketiga lainnya dan tidak dapat ditukar atau pengembalian biaya.
- Anda mungkin menemukan perbedaan kecerahan dan warna pada panel, tergantung posisi layar pandang (kiri/kanan/atas/bawah). Fenomena ini terjadi karena karakteristik panel. Tidak berhubungan dengan kemampuan produk, dan bukan merupakan kerusakan
- Menampilkan gambar diam (still image) dalam jangka waktu yang lama dapat menyebabkan terjadi nya gambar sisa (image sticking). Cegah tampilan gambar diam pada televisi Anda dalam jangka waktu yang lama.

Suara yang muncul

- Suara "Retakan" : Suara retakan yang muncul saat menonton atau mematikan TV diakibatkan oleh kontraksi panas plastik karena temperatur dan kelembaban. Suara ini biasa terjadi pada produk yang memerlukan perubahan bentuk panas.
- Sirkuit elektrik berdengung/panel bergetar adalah tingkatan rendah suara yang dihasilkan dari perubahan cepat pada sirkuit elektrik, yang mensuplai arus untuk mengoperasikan produk. Hal ini bervariasi, tergantung jenis produk.
  Suara yang muncul ini tidak mempengaruhi tampilan dan kemampuan produk.

- Saat membersihkan produk, berhati-hatilah agar tidak ada benda cair atau benda asing memasukicelah antara bagian atas, kiri atau kanan panel dan panel pemandu.
  (Tergantung model)

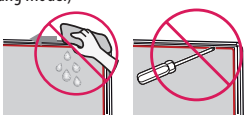

- Pastikan untuk memeras air atau pembersih dari kain.
- Jangan menyemprotkan air atau pembersih langsung ke layar TV.
- Pastikan untuk menyemprotkan air secukupnya atau pembersih ke kain kering untuk menyeka layar.

Spesifikasi

(Tergantung negara)

Spesifikasi Penyiaran (-T*)		
	TV Digital (Tergantung negara & Model)	TV Analog (Tergantung negara)
Sistem Televisi	DVB-T/T2 DVB-C	PAL B/B, PAL B/G, PAL D/K, PAL-I SECAM B/G, SECAM D/K NTSC-M
Cakupan Program	VHF, UHF	VHF, UHF, CATV
Angka maksimal program yang disimpan	2,000	
Impedansi Antena Luar	75 Ω	
CI Module (L x T x D)	100.0 mm x 55.0 mm x 5.0 mm	

* Hanya model-model yang mendukung DVB-T2. (Meskipun model DVB-T2, DVB-T/T2 tidak berlaku di Filipina)

(Tergantung negara)

Spesifikasi Penyiaran (-G*)				
	Digital TV			Analogue TV
Sistem Televisi	DVB-S/S2 DVB-T/T2 DVB-C			PAL/SECAM B/G, D/K, I SECAM L
Cakupan program (Band)	DVB-S/S2	DVB-C	DVB-T/T2	46 ~ 862 MHz
	950~2,150 MHz	46 ~ 890 MHz	VHF III : 174 ~ 230 MHz UHF IV : 470 ~ 606 MHz UHF V : 606 ~ 862 MHz S Band II : 230 ~ 300 MHz S Band III : 300 ~ 470 MHz	
Angka maksimal program yang disimpan	6,000	2,000		
Impedansi Antena Luar	75 Ω			
CI Module (L x T x D)	100.0 mm x 55.0 mm x 5.0 mm			

Kondisi lingkungan	
Suhu operasi	0 °C hingga 40 °C
Kelembaban Operasi	Dibawah 80 %
Suhu Penyimpanan	-20 °C hingga 60 °C
Kelembaban Penyimpanan	Dibawah 85 %

Mode yang didukung HDMI-DTV

Resolusi	Frekuensi Horisntal (kHz)	Frekuensi Vertikal (Hz)
640 x 480p	31.46	59.94
	31.50	60.00
720 x 480p	31.469	59.94
	31.50	60.00
720 x 576p	31.250	50.00
1280 x 720p	37.50	50.00
	45.00	60.00
	44.96	59.94
1920 x 1080i	28.125	50.00
	33.75	60.00
	33.72	59.94
1920 x 1080p	56.250	50.00
	67.50	60.00
	67.432	59.94
	27.00	24.00
	26.973	23.976
	33.75	30.00
	33.716	29.976

Mode yang didukung RGB-PC

Resolusi	Frekuensi Horisntal (kHz)	Frekuensi Vertikal (Hz)
640 x 350	31.468	70.09
720 x 400	31.469	70.08
640 x 480	31.469	59.94
800 x 600	37.879	60.31
1024 x 768	48.363	60.00
1152 x 864	54.348	60.053
1360 x 768	47.712	60.015
1280 x 1024[1]	63.981	60.020
1920 x 1080[1]	66.587	59.934
	67.50	60.00

1 Hanya 43/49LT34*

Mode yang didukung HDMI-PC

- Tidak mendukung PC audio
- Gunakan HDMI IN 1 untuk mode PC. (Tergantung model)

Resolusi	Frekuensi Horisntal (kHz)	Frekuensi Vertikal (Hz)
640 x 350	31.468	70.09
720 x 400	31.469	70.08
640 x 480	31.469	59.94
800 x 600	37.879	60.31
1024 x 768	48.363	60.00
1152 x 864	54.348	60.053
1360 x 768	47.712	60.015
1280 x 1024[1]	63.981	60.020
1920 x 1080[1]	67.50	60.00

1 Hanya 43/49LT34*

Informasi menghubungkan port komponen

Port komponen pada TV	Y	P_B	P_R

Port keluaran Video pada pemutar DVD	Y	P_B	P_R
	Y	B-Y	R-Y
	Y	Cb	Cr
	Y	Pb	Pr

Sinyal	Komponen
480i / 576i	O
480p / 576p	O
720p / 1080i	O
1080p	O

File yang mendukung My Media

- Data transfer Maksimum : 20 Mbps (Mega bit per detik)
- Format subjudul eksternal yang mendukung : *.srt, *.smi, *.sub (Hanya untuk SubViewer 1.0/2.0), *.ass, *.ssa, *.txt

Format Foto yang didukung

Extensi	Item	Resolusi
.jpeg, .jpg, .jpe	Tipe file yang tersedia	SOF0 : Baseline SOF1 : Extend Sequential SOF2 : Progressive
	Ukuran Foto	Minimum: 64 (W) x 64 (H) Maksimum (Tipe Normal): 15360 (W) x 8640 (H) Maksimum (Tipe Progressive): 1920 (W) x 1440 (H)
.bmp	Ukuran Foto	Minimum: 64 (W) x 64 (H) Maksimum: 9600 (W) x 6400 (H)
.png	Tipe file yang tersedia	Interlace, Non-Interlace
	Ukuran Foto	Minimum: 64 (W) x 64 (H) Maksimum (Interlace): 1200 (W) x 800 (H) Maximum (Non-Interlace): 9600 (W) x 6400 (H)

- Format file BMP dan PNG mungkin lebih lambat ditampilkan dibandingkan JPEG
- File Foto/gambar tidak standar mungkin tidak dapat ditampilkan.

Format Audio yang didukung

Tipe File	Item	Info
mp3	Bit rate	32 Kbps - 320 Kbps
	Sample freq.	16 kHz - 48 kHz
	Support	MPEG-1, MPEG-2, Layer2, Layer3
AAC	Bit rate	Free Format
	Sample freq.	8 kHz - 48 kHz
	Support	ADIF, ADTS
M4A	Bit rate	Free Format
	Sample freq.	8 kHz - 48 kHz
	Support	MPEG-4
WMA	Bit rate	128 Kbps ~ 320 Kbps
	Sample freq.	8 kHz - 48 kHz
	Support	WMA7, WMA8, WMA9 Standard
WMA 10 Pro	Bit rate	~ 768 Kbps
	Channel / Sample freq.	M0: up to 2 Channel @ 48 kHz (Except LBR mode), M1: up to 5.1 Channel @ 48 kHz, M2: up to 5.1 Channel @ 96 kHz
	Support	WMA 10 Pro
OGG	Bit rate	Free Format
	Sample freq.	8 kHz - 48 kHz
	Support	OGG Vorbis

Format Video yang didukung

- Maksimum: 1920 x 1080 @ 30p (Hanya JPEG bergerak JPEG 640 x 480 @ 30p)
- H.264/AVC Mendukung lavel profil 4.1 atau dibawahnya.

Ekstensi	Codec	
.asf .wmv	Video	MPEG-4 Part2, XViD, H.264/AVC, VC1(WMV3, WVC1)
	Audio	WMA Standard, WMA9(Pro), MP3, AAC, AC3
.avi	Video	MPEG-2, MPEG-4 Part2, XViD, H.264/AVC
	Audio	HE-AAC, LPCM, ADPCM, MPEG-1 Layer I, MPEG-1 Layer II, Dolby Digital, MPEG-1 Layer III (MP3)
.ts, .trp, .tp .mts, .m2ts	Video	H.264/AVC, MPEG-2, H.265/HEVC
	Audio	MPEG-1 Layer I, MPEG-1 Layer II, MPEG-1 Layer III (MP3), Dolby Digital, Dolby Digital Plus, AAC, HE-AAC
.vob	Video	MPEG-1, MPEG-2
	Audio	Dolby Digital, MPEG-1 Layer I, MPEG-1 Layer II, DVD-LPCM
.mp4, .m4v .mov	Video	MPEG-2, MPEG-4 Part2, XVID, H.264/AVC
	Audio	AAC, MPEG-1 Layer III (MP3)
.mkv	Video	MPEG-2, MPEG-4 Part2, XViD, H.264/AVC
	Audio	HE-AAC, Dolby Digital, MPEG-1 Layer III (MP3), LPCM
.mpg, .mpeg .mpe	Video	MPEG-1, MPEG-2
	Audio	MPEG-1 Layer I, MPEG-1 Layer II, Dolby Digital, LPCM
.dat	Video	MPEG-1, MPEG-2
	Audio	MP2
.flv	Video	Sorenson H.263, H.264/AVC
	Audio	MP3, AAC, HE-AAC
.3gp	Video	H.264/AVC, MPEG-4 Part2
	Audio	AAC, AMR(NB/WB)

Informasi Pemberitahuan Perangkat Lunak Sumber Terbuka

Untuk mendapatkan lisensi bebas di bawah GPL, LGPL, MPL dan lisensi bebas lainnya, yang termasuk dalam produk ini silahkan kunjungi, *http://opensource.lge.com* .

Selain itu untuk kode lisensi, semua persyaratan lisensi yang dimaksud peraturan garansi dan pernyataan hak cipta tersedia untuk di-unduh.

LG Electronics juga akan memberikan kode lisensi bebas dalam CD-ROM Anda, dengan biaya yang dikenakan untuk proses pendistribusian (seperti biaya dari media, penanganan dan pengiriman), kirimkan email ke opensource@lge.com. Tawaran ini berlaku selama tiga (3) tahun dari tanggal di mana Anda membeli produk.

Lisensi

Lisensi yang mendukung tiap model dapat berbeda

Istilah HDMI dan HDMI High-Definition Multimedia Interface dan Logo HDMI adalah merek dagang atau merek dagang terdaftar dari HDMI Licensing Administrator, Inc. di Amerika Serikat dan negara-negara lain.

Diproduksi dibawah lisensi dari Dolby Laboratories. Dolby, Dolby Vision, Dolby Audio, Dolby Atmos, dan simbol D-Ganda adalah merek dagang dari Dolby Laboratories.

(Tergantung model)

KODE-KODE IR

• Fitur ini hnya tersedia untuk model tertentu.

Kode (Hexa)	Fungsi	Catatan
08	(POWER)	Tombol Remote kontrol (Daya Hidup/Mati)
95	ENERGY SAVING	Tombol Remote kontrol
30	AV MODE	Tombol Remote kontrol
0B	INPUT (INPUT)	Tombol Remote kontrol
F0	TV/RAD	Tombol Remote kontrol
10-19	Number Key 0-9	Tombol Remote kontrol
53	LIST	Tombol Remote kontrol
1A	Q.VIEW	Tombol Remote kontrol
02	+	Tombol Remote kontrol
03	−	Tombol Remote kontrol
1E	FAV	Tombol Remote kontrol
79	RATIO RATIO	Tombol Remote kontrol
09	MUTE (MUTE)	Tombol Remote kontrol
00	P PAGE PAGE	Tombol Remote kontrol
01	P PAGE PAGE	Tombol Remote kontrol
AB	GUIDE	Tombol Remote kontrol
0C	PORTAL	Tombol Remote kontrol
AA	INFO INFO	Tombol Remote kontrol
40	▲	Tombol Remote kontrol
41	▼	Tombol Remote kontrol

Kode (Hexa)	Fungsi	Catatan
07	◀	Tombol Remote kontrol
06	▶	Tombol Remote kontrol
44	OK OK	Tombol Remote kontrol
43	SETTINGS (SETTINGS)	Tombol Remote kontrol
28	(BACK) BACK	Tombol Remote kontrol
5B	EXIT EXIT	Tombol Remote kontrol
72		Tombol Remote kontrol
71		Tombol Remote kontrol
63		Tombol Remote kontrol
61		Tombol Remote kontrol
20	TEXT	Tombol Remote kontrol
21	T.OPT(T.Option)	Tombol Remote kontrol
39	SUBTITLE	Tombol Remote kontrol
B1	■	Tombol Remote kontrol
B0	▶	Tombol Remote kontrol
BA	❚❚	Tombol Remote kontrol
8F	◀◀	Tombol Remote kontrol
8E	▶▶	Tombol Remote kontrol
7E	SIMPLINK	Tombol Remote kontrol
45	Q.MENU	Tombol Remote kontrol
91	AD	Tombol Remote kontrol
E8	ALARM	Tombol Remote kontrol
7C	(HOME)	Tombol Remote kontrol
BD	●REC/✳	Tombol Remote kontrol

PEMASANGAN PERANGKAT KONTROL EKSTERNAL

Pemasangan RS-232C

• Gambar dapat berbeda dari TV Anda.
Hubungkan jack input RS-232C (serial port) ke perangkat eksternal (seperti komputer atau sistem kontrol A/V) untuk mengontrol fungsi-fungsi TV secara eksternal.

Hubungkan terminal seri dari perangkat kontrol ke jack RS-232C yang berada di panel belakang TV.

• Kabel koneksi RS-232C tidak disediakan bersama paket TV.

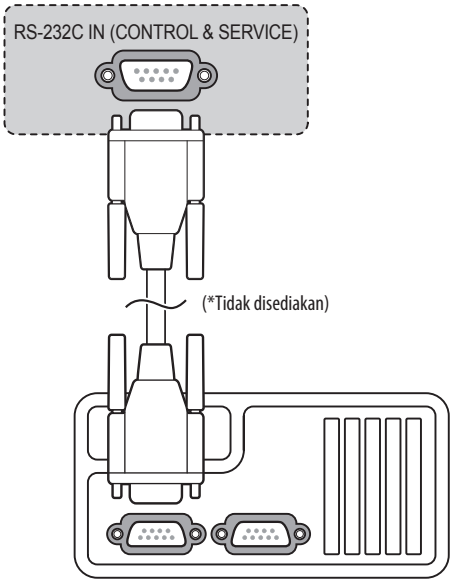

(Tergantung model)

Tipe jack Phone

(Tergantung model)

• Anda perlu membeli jack telepon ke kabel RS-232C yang diperlukan untuk koneksi antara PC dan TV, yang ditentukan dalam manual.

* Untuk model lain, sambungkan ke port USB.

* Koneksi antarmuka mungkin berbeda dari TC Anda.

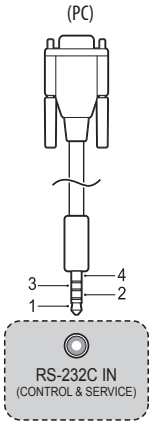

Tipe konektor : D-Sub 9-Pin Laki

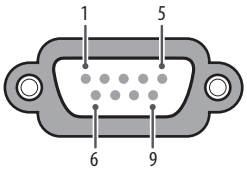

No.	Pin name
1	3.5 V
2	RXD (Menerima data)
3	TXD (Kirim data)
4	IR OUT dari TV
5	GND
6	Tidak terhubung
7	Tidak terhubung (5 V tersedia dibeberapa model)
8	Tidak terhubung
9	Tidak terhubung (12 V tersedia dibeberapa model)

Konfigurasi RS-232C

Konfigurasi 7-Kabel
(Standar kabel RS-232C)

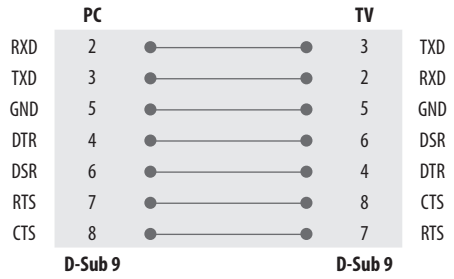

Konfigurasi 3-Kabel
(Tidak standar)

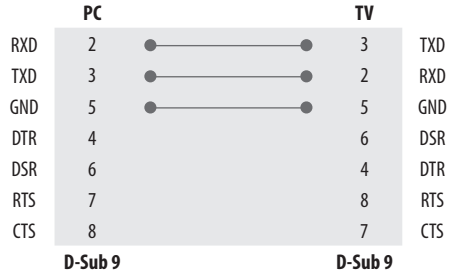

Parameter Komunikasi

- Laju Baud: 9,600 bps (UART)
- Panjang Data: 8 bits
- Paritas : Tidak Ada
- Bit HENTI: 1 bit
- Kode Komunikasi: Kode ASCII
- Menggunakan kabel silang (terbalik).

Daftar referensi perintah

(Tergantung model)

	Command1	Command2	Data (Hexadecimal)
1 Power	k	a	00 hingga 01
2 [Aspect Ratio]	k	c	(Lihat h. 20)
3 Screen Mute	k	d	(Lihat h. 21)
4 Volume Mute	k	e	00 hingga 01
5 Volume Control	k	f	00 hingga 64
6 [Contrast]	k	g	00 hingga 64
7 [Brightness]	k	h	00 hingga 64
8 [Colour]	k	i	00 hingga 64
9 [Tint]	k	j	00 hingga 64
10 [Sharpness]	k	k	00 hingga 32
11 OSD Select	k	l	00 hingga 01
12 Remote Control Lock Mode	k	m	00 hingga 01
13 [Balance]	k	t	00 hingga 64
14 [Colour Temperature]	x	u	00 hingga 64
15 [Energy Saving]	j	q	(Lihat h. 23)
16 [Auto Configuration]	j	u	01
17 [Equalizer]	j	v	(Lihat h. 23)
18 Tune Command	m	a	(Lihat h. 24)
19 Programme [Skip/Add]	m	b	00 hingga 01
20 Key	m	c	(Lihat h. 24)
21 Control [Backlight]	m	g	00 hingga 64
22 [Input] select	x	b	(Lihat h. 25)

- Selama mengoperasikan USB seperti DivX atau EMF, semua perintah kecuali kecuali Daya(ka) dan Tombol(mc) tidak dijalankan dan dianggap sebagai NG.

Protokol Transmisi/Penerimaan

(Tergantung Model)

Transmisi

[Command1][Command2][ ][Set ID][ ][Data][Cr]

[Perintah 1] : Perintah pertama untuk mengontrol TV. (j, k, m or x)

[Perintah 2] : Perintah kedua untuk mengontrol TV.

[Set ID] : Anda dapat menyesuaikan [Set ID] untuk memilih nomor ID monitor yang diinginkan dalam menu pilihan.
'0', setiap set yang terkoneksi dapat dikontrol. Set ID diindikasikan dalam desimal (1 sampai 99) pada menu dan dalam Heksadesimal (0x00 sampai 0x63) pada protokol transmisi/penerimaan.

[Data] : Untuk mentransmisikan data perintah (heksadesimal). Transmisikan data 'FF' untuk membaca status perintah.

[Cr] : Carriage Return
ASCII code '0 x 0D'

[ ] : ASCII code 'spasi (0 x 20)'

Pengakuan OK

[Command2][ ][Set ID][ ][OK][Data][x]

* Perangkat mentransmisikan ACK (pengumuman) berdasarkan format . ini saat menerima data normal Pada saat ini, jika data dalam mode pembacaan data, ini menunjukkan data status saat ini. Jika data dalam mode penulisan data, maka ini akan mengembalikan data komputer PC.

Pengumuman Kesalahan

[Command2][ ][Set ID][ ][NG][Data][x]

* Perangkat mentransmisikan ACK (pengumuman) berdasarkan format . ini saat menerima data normal. Pada saat ini, jika data dalam mode dalam mode penulisan data, maka ini akan mengembalikan data komputer PC.

Data 00 : Illegal Code

01. **Daya** (Command: k a)

► Untuk mengontrol Daya *Hidup atau Mati pada set.
Transmisi
[k][a][ ][Set ID][ ][Data][Cr]

Data 00 : Mematikan 01 : Menghidupkan

Ack
[a][ ][Set ID][ ][OK/NG][Data][x]

► Untuk Menampilkan Daya TV Hidup atau *Mati
Transmisi
[k][a][ ][Set ID][ ][FF][Cr]

Ack
[a][ ][Set ID][ ][OK/NG][Data][x]

* Demikian pula, jika fungsi lain mengirimkan data '0 x FF' berdasarkan format ini, Pengakuan kembali data penerimaan akan menampilkan status tentang setiap fungsi.
* OK Ack., Error Ack. dan pesan lain mungkin ditampilkan di layar saat TV dinyalakan.

2 **Aspek Rasio** (Command: k c) (Ukuran Gambar Utama)

► Untuk menyesuaikan format layar. (Format gambar utama)
Anda juga dapat menyesuaikan format layar menggunakan Aspek Rasio di Q.MENU atau menu GAMBAR
Transmisi
[k][c][ ][Set ID][ ][Data][Cr]

Data 01 : Layar normal (4:3) (Tampil Utuh nonaktif)
02 : Layar lebar (16:9) (Tampil Utuh nonaktif)
06 : Original (Just Scan Off)
09 : Tampil Utuh

* Harap pastikan bahwa model tidak mendukung mode Perbesar vertikal dan semua mode perbesar.

Ack
[c][ ][Set ID][ ][OK/NG][Data][x]

* Dengan menggunakan input PC, Anda memilih rasio aspek layar 16: 9 atau 4: 3.
* Pada mode DTV/HDMI (1080i 50 Hz / 60 Hz, 720p 50Hz / 60 Hz, 1080p 24 Hz / 30 Hz / 50 Hz / 60 Hz), Komponen (720p, 1080i, 1080p), Just Scan tersedia.
* Full Wide hanya didukung untuk Digital, Analogu, AV.

3 **Layar Diam** (Command: k d)

► Untuk menghidupkan/mematikan layar diam.

Transmisi
[k][d][ ][Set ID][ ][Data][Cr]

Data 00 : Layar diam nonaktif (Gambar aktif)/Video diam nonaktif
Data 01 : Layar diam aktif (Gambar nonaktif)
Data 10 : Video diam aktif

Ack
[d][ ][Set ID][ ][OK/NG][Data][x]

* Jika video diam aktif, TV akan menampilkan On Screen Display (OSD). Namun jika Layar Diam aktif, TV tidak akan menampilkan On Screen Display (OSD).

4 **Volume Diam** (Command: k e)

► Untuk mengkontrol volume diam aktif/nonaktif.
Anda juga dapat menyesuaikan (MUTE) pada remote kontrol.
Transmisi
[k][e][ ][Set ID][ ][Data][Cr]

Data 00 : Volume diam aktif (Volume nonaktif)
01 : Volume diam nonaktif (Volume aktif)

Ack
[e][ ][Set ID][ ][OK/NG][Data][x]

5 **Kontrol Volume** (Command: k f)

► Untuk menyesuaikan volume.
Anda juga dapat menyesuaikan volume dengan tombol-tombol volume pada remote control. .
Transmisi
[k][f][ ][Set ID][ ][Data][Cr]

Data Min : 00 hingga Maks : 64

* Mengacu ke "*Pemetaan data nyata"

Ack

[f][ ][Set ID][ ][OK/NG][Data][x]

6. Kontras (Command: k g)

► Untuk menyesuaikan kontras layar.
Anda juga dapat menyesuaikan kontras dalam menu GAMBAR.

Transmisi

[k][g][ ][Set ID][ ][Data][Cr]

Data Min : 00 hingga Maks : 64

* Mengacu ke "* Pemetaan data nyata"

Ack

[g][ ][Set ID][ ][OK/NG][Data][x]

7. Kecerahan (Command: k h)

► Menyesuaikan kecerahan layar.
Anda juga dapat menyesuaikan kecerahan dalam menu GAMBAR.

Transmisi

[k][h][ ][Set ID][ ][Data][Cr]

Data Min : 00 hingga Maks : 64

* Mengacu ke "* Pemetaan data nyata"

Ack

[h][ ][Set ID][ ][OK/NG][Data][x]

8. Warna (Command: k i)

► Menyesuaikan warna layar.
Anda juga dapat mengatur warna pada menu GAMBAR.

Transmisi

[k][i][ ][Set ID][ ][Data][Cr]

Data Min : 00 hingga Maks : 64

* Mengacu ke "* Pemetaan data nyata"

Transmisi

[k][i][ ][Set ID][ ][Data][Cr]

Data Min : 00 hingga Maks : 64

* Mengacu ke "* Pemetaan data nyata"

Ack

[i][ ][Set ID][ ][OK/NG][Data][x]

9. Rona (Command: k j)

► Menyesuaikan rona layar.
Anda juga dapat menyesuaikan rona dalam menu GAMBAR.

Transmisi

[k][j][ ][Set ID][ ][Data][Cr]

Data Merah : 00 ke Hijau : 64

* Mengacu ke "* Real data mapping"

Ack

[j][ ][Set ID][ ][OK/NG][Data][x]

10 Ketajaman(Command: k k)

► Menyesuaikan ketajaman layar.
Anda juga dapat menyesuaikan ketajaman dalam menu GAMBAR.

Transmisi

[k][k][ ][Set ID][ ][Data][Cr]

Data Min : 00 hingga Maks : 32

* Mengacu ke "Pemetaan data nyata".

Ack

[k][ ][Set ID][ ][OK/NG][Data][x]

11. Pilih OSD (Command: k l)

► Untuk mengaktifkan/menonaktifkan OSD (On Screen Display) saat mengontrol dari jarak-jauh.

Transmisi

[k][l][ ][Set ID][ ][Data][Cr]

Data 00 : OSD nonaktif 01 : OSD aktif

Ack

[l][ ][Set ID][ ][OK/NG][Data][x]

12. Mode pengunci remote kontrol (Command: k m)

► Untuk mengunci kontrol panel depan pada monitor dan remote control.

Transmisi

[k][m][ ][Set ID][ ][Data][Cr]

Data 00 : Nonaktif

Data 01 : Aktif

Ack

[m][ ][Set ID][ ][OK/NG][Data][x]

* Jika Anda tidak sedang menggunakan remote control, gunakan mode ini. Saat daya utama hidup & mati .

* Dalam mode siaga dan jika tombol penguncian aktif, TV tidak akan aktif dengan tombol daya hidup di IR dan Tombol Lokal.

13. Keseimbangan (Command: k t)

► Untuk menyesuaikan keseimbangan.
Anda juga dapat menyesuaikan keseimbangan dalam menu AUDIO.

Transmisi

[k][t][ ][Set ID][ ][Data][Cr]

Data L : 00 hingga R : 64

* Mengacu ke"* Pemetaan data nyata"

Ack

[t][ ][Set ID][ ][OK/NG][Data][x]

14. Suhu Warna (Command: x u)

► Untuk mengatur suhu warna. Anda juga dapat menyesuaikan warna pada menu GAMBAR.

Transmisi

[x][u][ ][Set ID][ ][Data][Cr]

Suhu Warna: 00 ke Dingin:64

* Mengacu ke "* Pemetaan data nyata"

Ack

[u][ ][Set ID][ ][OK/NG][Data][x]

15 Hemat Energi (Command: j q)

► Untuk mengurangi konsumsi daya pada TV. Anda juga dapat mengatur Hemat Energi pada menu GAMBAR.

Transmisi

[j][q][ ][Set ID][ ][Data][Cr]

Fungsi Hemat Energi					Tingkat				Keterangan
7	6	5	4		3	2	1	0	
0	0	0	0	Daya Rendah	0	0	0	0	Nonaktif
0	0	0	0	Daya Rendah	0	0	0	1	Minimum
0	0	0	0	Daya Rendah	0	0	1	0	Medium
0	0	0	0	Daya Rendah	0	0	1	1	Maksimum
0	0	0	0	Daya Rendah	0	1	0	1	Layar mati
0	0	0	0	Daya Rendah	0	1	0	0	Otomatis

► 'Otomatis' tersedia pada TV yang mendukung 'Intelligent Sensor'.

Ack

[q][ ][Set ID][ ][OK/NG][Data][x]

16. Konfigurasi Otomatis (Command: j u) (Hanya model RGB)

► Mengatur posisi gambar dan mengurangi guncangan gambar secara otomatis. Hanya pada mode RGB (PC).

Transmisi

[j][u][ ][Set ID][ ][Data][Cr]

Data 01 : To set

Ack

[u][ ][Set ID][ ][OK/NG][Data][x]

17. Equalizer (Command : j v)

► Menyesuaikan Equalizer.

Transmisi

[j][v][ ][Set ID][ ][Data][Cr]

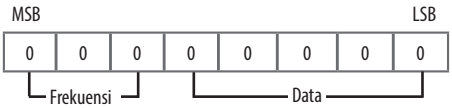

7	6	5	Frekuensi	4	3	2	1	0	Step
0	0	0	1st Band	0	0	0	0	0	0 (desimal)
0	0	1	2nd Band	0	0	0	0	1	1 (desimal)
0	1	0	3rd Band	...	...	...	...	...	...
0	1	1	4th Band	1	0	0	1	1	19 (desimal)
1	0	0	5th Band	1	0	1	0	0	20 (desimal)

Ack

[v][ ][Set ID][ ][OK/NG][Data][x]

18. Perintah Cari Saluran (Command: m a)

► Memilih saluran mengikuti angka.

Transmisi

[m][a][ ][Set ID][ ][Data 00][ ][Data 01][ ][Data 02][Cr]

Data 00 : Data saluran tinggi

Data 01 : Data saluran rendah

ex. No. 47 -> 00 2F (2FH)

No. 394 -> 01 8A (18AH),

DTV No. 0 -> Don't care

Data 02 : [Antena]

0 x 00 : Analogue Main

0 x 10 : DTV Main

0 x 20 : Radio

[Kabel]

0 x 80 : Analogue Main

0 x 90 : DTV Main

0 x A0 : Radio

[Satelit]

0 x 40 : DTV Main

0 x 50 : Radio Main

Jarak data saluran

Min : 00 Maks : 270F (0 hingga 9999)

Ack

[a][ ][Set ID][ ][OK/NG][Data][x]

19 Tambah/Lewati Program (Command: m b)

► Menetapkan status lompatan untuk Program saat ini.

Transmisi

[m][b][ ][Set ID][ ][Data][Cr]

Data 00 : Lewati

Data 01 : Tambah

Ack

[b][ ][Set ID][ ][OK/NG][Data][x]

20 Kunci (Command: m c)

► Mengirim kode kunci remote IR remote key code..

Transmisi

[m][c][ ][Set ID][ ][Data][Cr]

Data IR CODES

Ack

[c][ ][Set ID][ ][OK/NG][Data][x]

21 Kontrol Lampu Latar (Command: m g)

► Mengkontrol lampu latar.

Transmisi

[m][g][ ][Set ID][ ][Data][Cr]

Data Min : 00 hingga Maks : 64

Ack

[g][ ][Set ID][ ][OK/NG][Data][x]

22. Pilih masukan (Command: x b) (Masukan Gambar Utama)

► Untuk memilih sumber input untuk gambar utama.

Transmisi

[x][b][ ][Set ID][ ][Data][Cr]

Struktur Data

MSB							LSB
0	0	0	0	0	0	0	0
Masukan Eksternal				Angka Masukan			

Masukan Eksternal				Data
0	0	0	0	DTV
0	0	0	1	Analog
0	0	1	0	AV
0	1	0	0	Komponen
0	1	1	0	RGB
0	1	1	1	HDMI
1	0	0	0	
1	0	0	1	
1	0	1	0	

Angka Masukan				Data
0	0	0	0	Input1
0	0	0	1	Input2
0	0	1	0	Input3
0	0	1	1	Input4

Ack

[b][ ][Set ID][ ][OK/NG][Data][x]

* **Pemetaan data nyata**

00 : Step 0
⋮
A : Step 10 (Set ID 10)
⋮
F : Step 15 (Set ID 15)
10 : Step 16 (Set ID 16)
⋮
64 : Step 100
⋮
6E : Step 110
⋮
73 : Step 115
74 : Step 116
⋮
CF : Step 199
⋮
FE : Step 254
FF : Step 255

Peraturan

PERINGATAN!

Jangan menempatkan televisi di lokasi yang tidak stabil. Televisi bisa terjatuh, yang dapat menyebabkan cedera serius atau kematian.
Banyak cidera, terutama untuk anak-anak , yang dapat dihindari dengan mengambil tindakan pencegahan sederhana seperti:

- Menggunakan kabinet atau dudukan yang direkomendasikan oleh produsen televisi.
- Hanya menggunakan furnitur yang dapat dengan aman mendukung televisi.
- Memastikan televisi tidak menjorok ke tepi furnitur.
- Tidak menempatkan televisi di furnitur yang tinggi (contohnya, lemari atau rak buku) tanpa penahan firnitur yang baik dan pendukung televisi yang sesuai.
- Tidak menempatkan televisi pada kain atau bahan lain yang mungkin terletak antara televisi dan pendukung furnitur.
- Mendidik anak-anak tentang bahaya memanjat furnitur untuk mencapai televisi atau mengkontrolnya.

Jika Anda sedang merawat dan mengatur ulang televisi, pertimbangan yang sama seperti di atas harus diterapkan.

Simbol

~	Mengacu pada arus bolak-balik(AC).
⎓	Mengacu pada arus searah(DC).
⧈	Mengacu pada peralatan class II.
⏻	Mengacu pada stand-by.
|	Mengacu ke "ON" (power).
ϟ	Mengacu pada tegangan berbahaya.

PT. LG ELECTRONICS INDONESIA
Kawasan Industri MM2100 Blok G
Cikarang Barat, Bekasi, Jawa Barat 17520
INDONESIA

Catat nomor model dan nomor seri TV mengacu
pada label di penutup belakang dan Informasikan
pada dealer Anda apabila memerlukanjasa pelayanan

MODEL _____

SERIAL _____