LG
Life's Good



**QNED81***
**QNED82***



www.lg.com/support

PDF

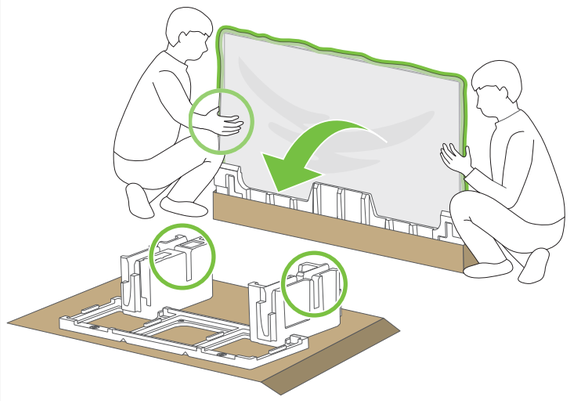

*MFL71948766230 1REV00*

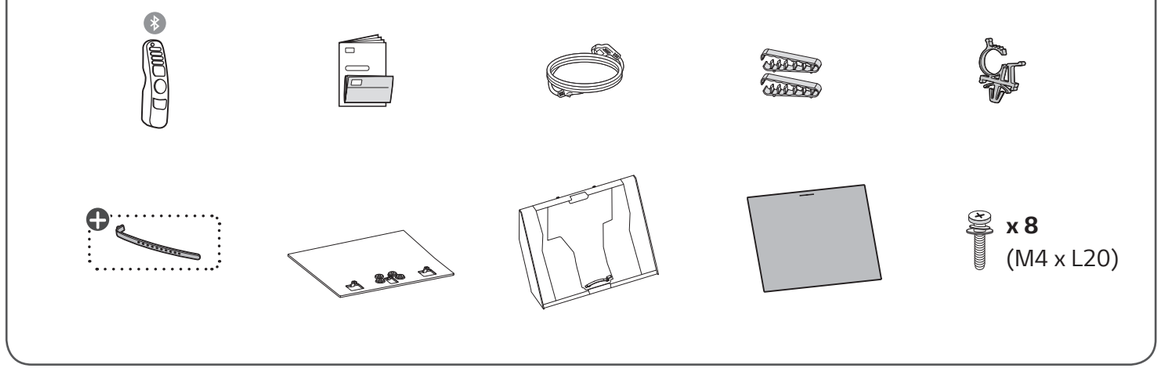


1

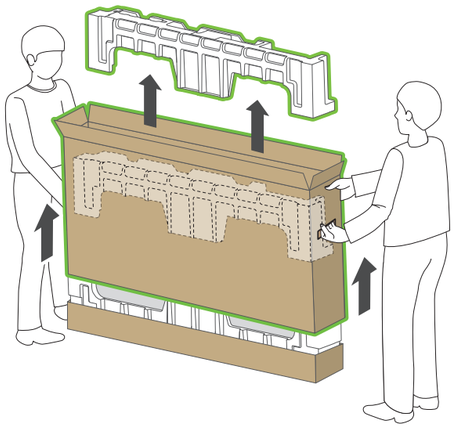

2

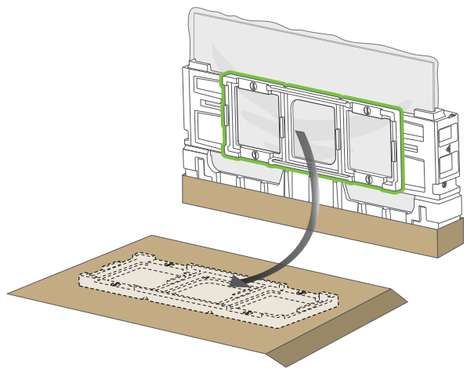

3

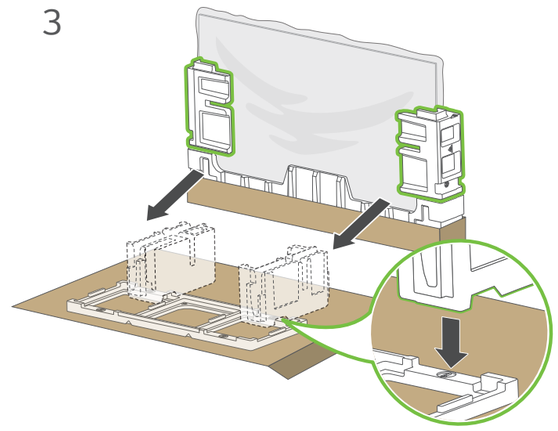

4

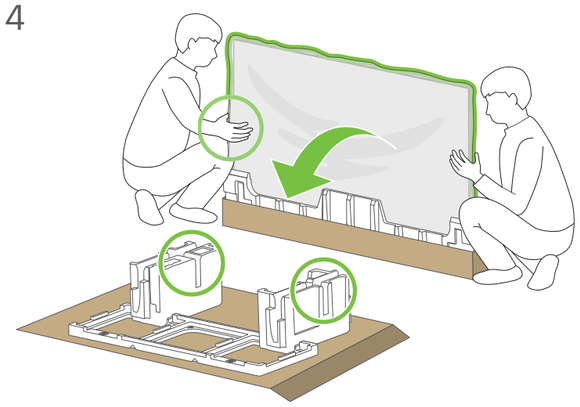

5

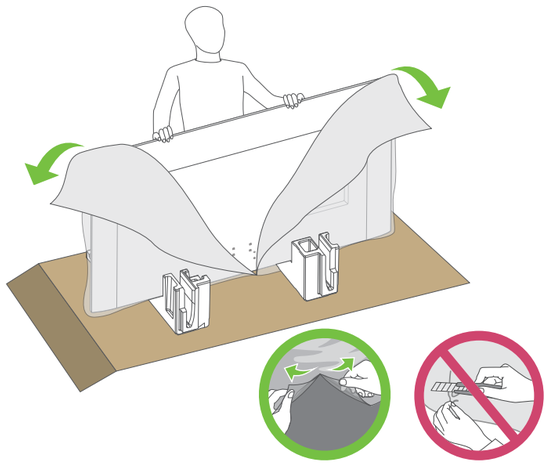

6

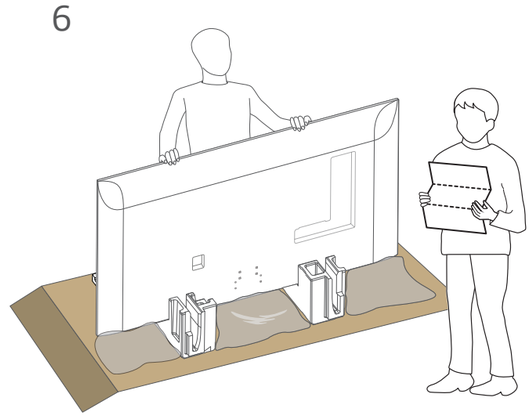

1

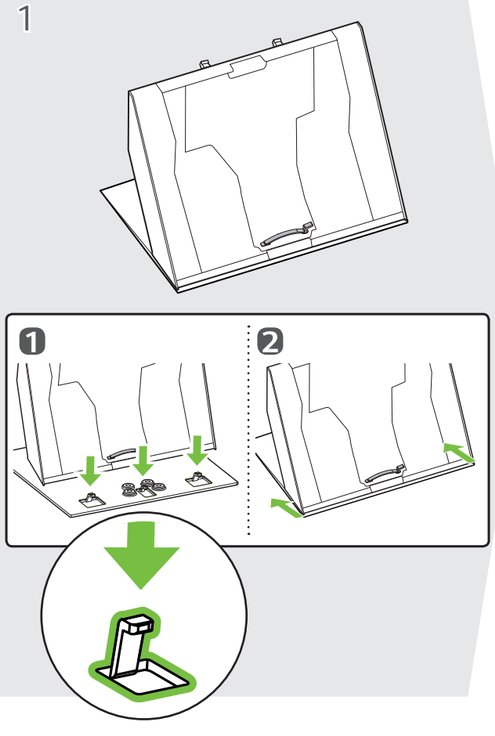

2

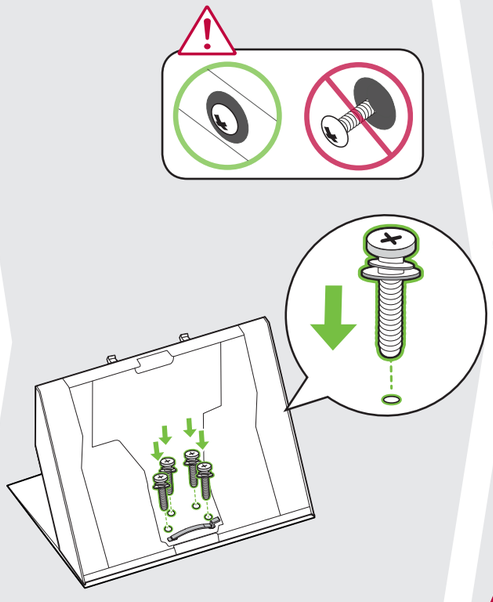

3-A

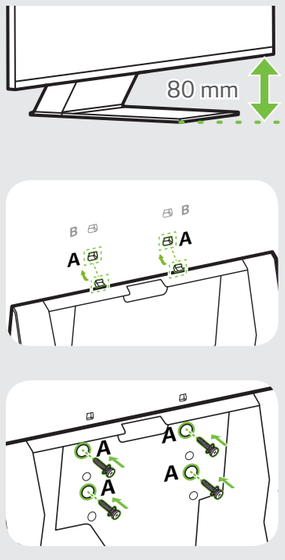


3-B

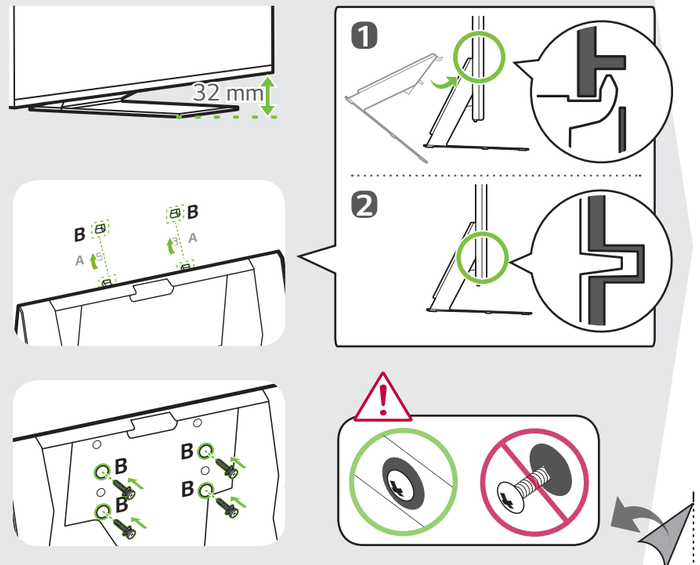

4

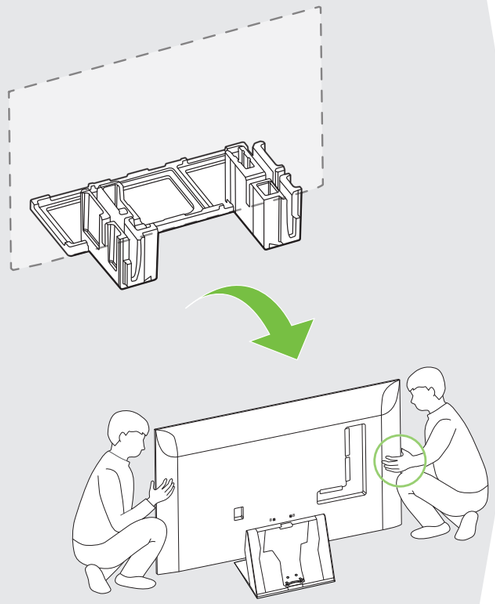

5

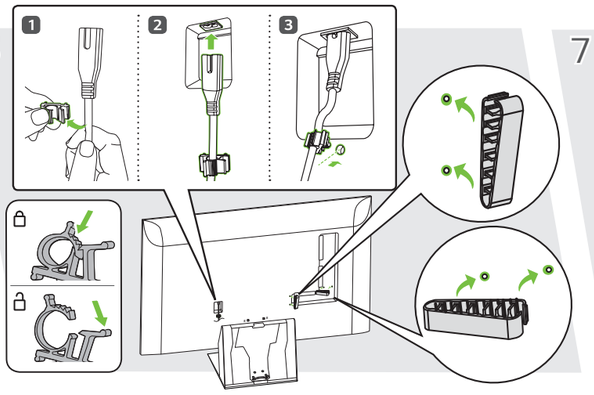


6

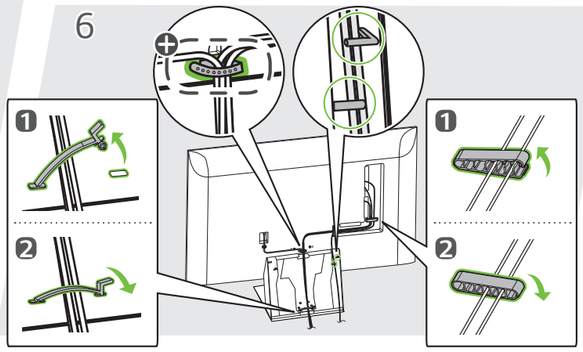


7

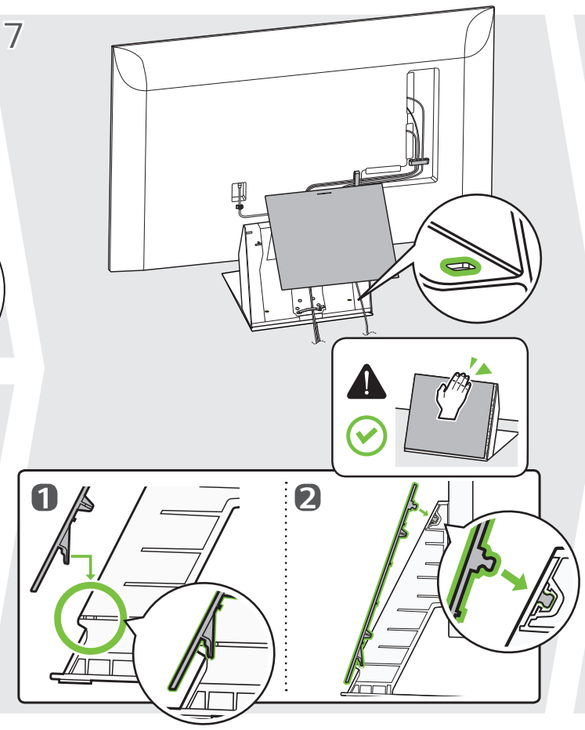


8

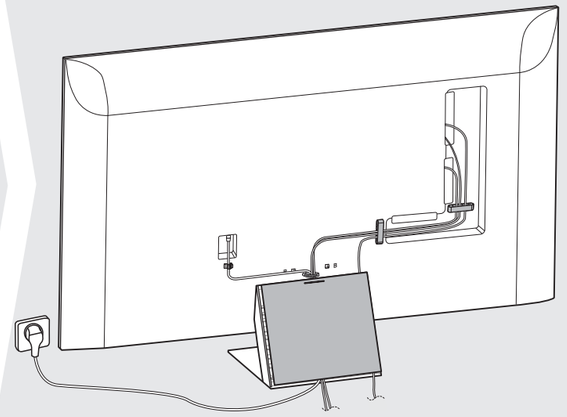

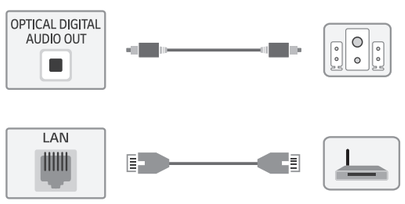


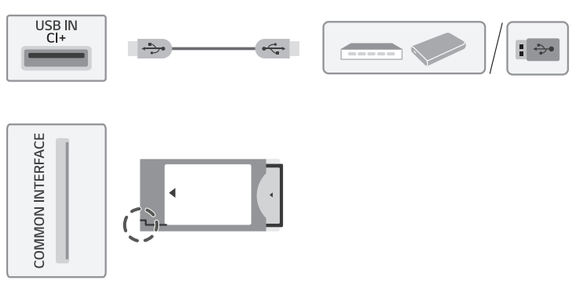


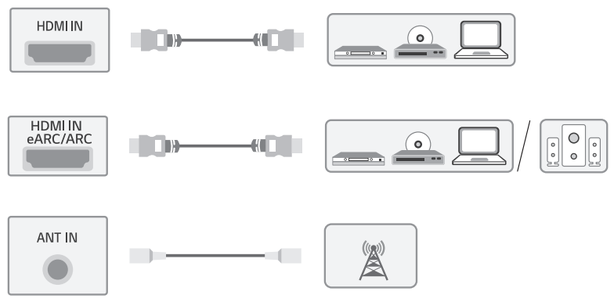


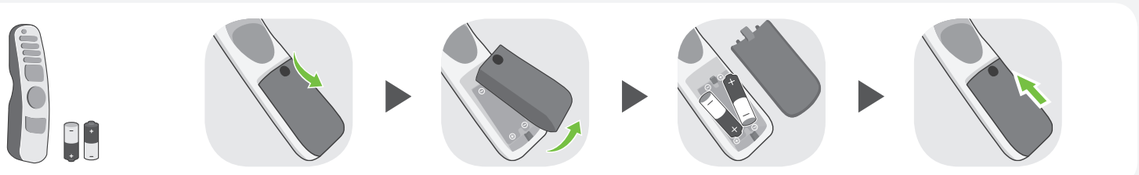

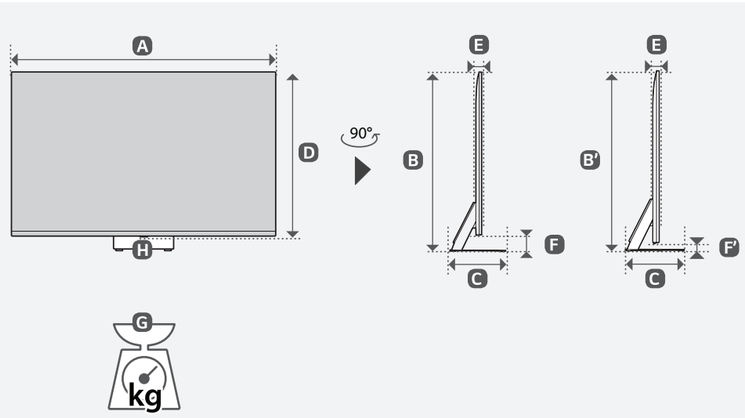


| | A | B/B' | C | D | E | F/F' | G | G - H |
|---|---|---|---|---|---|---|---|---|
| | (mm) | | | | | | (kg) | |
| 75QNED813RE<br>75QNED816RA<br>75QNED816RE<br>75QNED823RE<br>75QNED826RE | 1677 | 1042/994 | 370 | 965 | 30.9 | 77/29 | 41.5 | 33.3 |

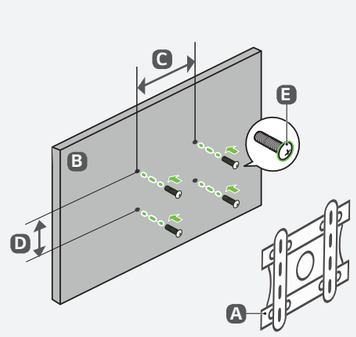


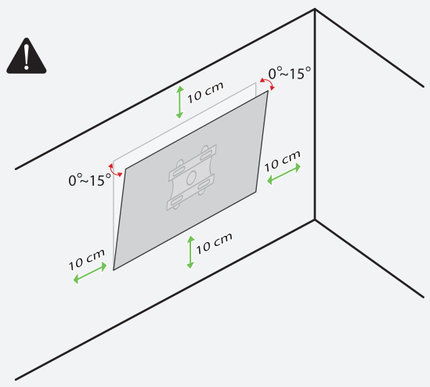


| A | B | C x D (mm) | E |
|---|---|---|---|
| OLW480B | 75QNED81*<br>75QNED82* | 400 x 300 | M6 |

: Depending on model / Abhängig vom Modell / Selon le modèle / In base al modello / En función del modelo / Dependendo do modelo / Afhankelijk van het model / Αν λογα με το μοντ λο / Odvisno od modela / Típusfüggő / Zależnie od modelu / Závisí na modelu / V závislosti od modelu / În funcţie de model / в зависимост от модела / Sõltub mudelist / Priklauso nuo modelio / Atkarībā no modeļa / U zavisnosti od modela / Ovisno o modelu / Në varësi të modelit / Ovisno o modelu / во зависност од моделот / Beroende på modell / Avhengig av modell / Afhængigt af modellen / Mallin mukaan / В зависимости от модели / Залежно від моделі / Үлгіге байланысты / Rusumiga qarab / Загвараас хамаарна /
Modele bağlı olarak değişkenlik gösterebilir