สแกนรหัส QR เพื่อดูคู่มือ

คู่มือผู้ใช้

เครื่องอบผ้า

ก่อนเริ่มต้นการติดตั้ง โปรดอ่านคำแนะนำเหล่านี้โดยละเอียด ซึ่งจะช่วยทำให้การติดตั้งง่ายขึ้นและทำให้แน่ใจว่าผลิตภัณฑ์ได้รับการติดตั้งอย่างถูกต้องและปลอดภัย และกรุณาเก็บคำแนะนำเหล่านี้ไว้ใกล้กับผลิตภัณฑ์หลังจากการติดตั้งสำหรับการอ้างอิงในอนาคต

ภาษาไทย

RX10VHP***

MFL72160188
Rev.02_110326

www.lg.com

Copyright © 2026 LG Electronics. All Rights Reserved

สารบัญ

คู่มือฉบับนี้อาจมีรูปภาพหรือเนื้อหาที่แตกต่างจากรุ่นที่คุณซื้อ

คู่มือนี้อาจถูกแก้ไขเปลี่ยนแปลงโดยผู้ผลิต

คำแนะนำด้านความปลอดภัย

กรุณาอ่านคำแนะนำทั้งหมดก่อนการใช้งาน 3
คำเตือน 3

การติดตั้ง

ชิ้นส่วนและข้อมูลจำเพาะ 10
ข้อกำหนดสำหรับตำแหน่งติดตั้ง 14
การปรับเครื่องให้ได้ระดับ 15
คำแนะนำในการติดตั้งแบบซ้อน 15

การใช้งาน

ภาพรวมการใช้งาน 18
การเตรียมเสื้อผ้า 20
แผงควบคุม 22
ตารางโปรแกรม 24
ตัวเลือกและฟังก์ชันพิเศษ 30

ฟังก์ชันสมาร์ท

แอปพลิเคชัน LG ThinQ 35
Smart Diagnosis 38

การบำรุงรักษา

การทำความสะอาดหลังปั่นแห้งทุกครั้ง 40
การทำความสะอาดเครื่องเป็นครั้งคราว 43

การแก้ไขปัญหาเบื้องต้น

ก่อนติดต่อกับศูนย์บริการ 46

คำแนะนำด้านความปลอดภัย

กรุณาอ่านคำแนะนำทั้งหมดก่อนการใช้งาน

แนวทางปฏิบัติเพื่อความปลอดภัยต่อไปนี้มีจุดมุ่งหมายเพื่อป้องกันความเสี่ยงที่ไม่คาดหมายหรือความเสียหายจากการใช้งานผลิตภัณฑ์ที่ไม่ปลอดภัยหรือไม่ถูกต้อง แนวทางปฏิบัติได้แยกส่วนเป็น 'คำเตือน' และ 'ข้อควรระวัง' ดังคำอธิบายด้านล่าง

ข้อความเกี่ยวกับความปลอดภัย

⚠ หน้าจอแสดงสัญลักษณ์นี้ เพื่อบ่งบอกรายการ หรือการดำเนินการที่สามารถทำให้เกิดความเสี่ยงได้ กรุณาอ่านทำความเข้าใจส่วนของสัญลักษณ์นี้อย่างระมัดระวัง และปฏิบัติตามคำแนะนำเพื่อหลีกเลี่ยงความเสี่ยง

⚠ **คำเตือน**

บ่งบอกว่าการไม่ปฏิบัติตามคำแนะนำสามารถทำให้ได้รับบาดเจ็บสาหัสหรือเสียชีวิตได้

⚠ **ข้อควรระวัง**

ซึ่งบ่งบอกว่าการไม่ปฏิบัติตามคำแนะนำนั้นสามารถทำให้ได้รับบาดเจ็บเล็กน้อยหรือเกิดความเสียหายต่อเครื่องได้

คำเตือน

⚠ คำเตือน

สำหรับการลดความเสี่ยงของการระเบิด ไฟไหม้ การเสียชีวิต ไฟฟ้าช็อต การได้รับบาดเจ็บหรือการถูกไอน้ำลวกต่อบุคคลเมื่อใช้งานผลิตภัณฑ์นี้ กรุณาปฏิบัติตามข้อควรระวังเบื้องต้น รวมไปถึงรายการต่อไปนี้

ความปลอดภัยทางเทคนิค

- เครื่องใช้ไฟฟ้าไม่ได้ออกแบบมาสำหรับการใช้งานโดยบุคคล (รวมไปถึงเด็กเล็ก) ที่มีทักษะทางกายภาพ การรับรู้ หรือทางจิตใจที่บกพร่อง หรือขาดความรู้และประสบการณ์ ยกเว้นแต่ได้รับการควบคุมดูแลหรือได้รับคำแนะนำเกี่ยวกับการใช้งานเครื่องใช้นี้โดยบุคคลที่รับผิดชอบความปลอดภัยของพวกเขา เด็กเล็กจะต้องได้รับการควบคุมดูแลเพื่อให้มั่นใจว่าพวกเขาจะไม่เล่นกับเครื่องใช้นี้
- อย่าอบแห้งเสื้อผ้าที่ยังไม่ได้ซักในเครื่อง
- ควรใช้งานน้ำยาปรับผ้านุ่ม หรือผลิตภัณฑ์ที่คล้ายคลึงกัน ตามที่กำหนดในคำแนะนำของน้ำยาปรับผ้านุ่ม
- เอาสิ่งของทั้งหมด เช่น ไฟแช็กและไม้ขีดไฟ ออกจากกระเป๋า
- อย่าหยุดผลิตภัณฑ์ก่อนสิ้นสุดโปรแกรมการอบเว้นแต่ผ้าทั้งหมดจะถูกนำออกมาอย่างรวดเร็วและผึ่งออกเพื่อกระจายความร้อน
- ไม่ควรใช้ผลิตภัณฑ์หากใช้สารเคมีทางอุตสาหกรรมในการทำความสะอาด
- เสื้อผ้าที่เปื้อนสาร เช่น น้ำมันปรุงอาหาร น้ำมันพืช อะซีโตน แอลกอฮอล์ น้ำมันปิโตรเลียม เคโรซีน สารขจัดคราบ น้ำมันสน แวกซ์หรือสารขจัดแวกซ์ ควรได้รับการซักในน้ำร้อนโดยใช้น้ำยาซักผ้าในปริมาณที่มากขึ้นก่อนทำการอบแห้งในเครื่อง
- ไม่ควรอบสิ่งของต่าง ๆ เช่น ยางโฟม (โฟมลาเท็กซ์) หมวกคลุมอาบน้ำ สิ่งทอกันน้ำ สิ่งของที่มีแผ่นยางรองด้านหลัง และเสื้อผ้าหรือหมอนที่ติดแผ่นยางโฟมในเครื่องอบผ้า
- อย่าดื่มน้ำที่เกิดจากการควบแน่น การไม่ปฏิบัติตามอาจส่งผลให้เกิดอาการเจ็บป่วยจากอาหารเป็นพิษได้
- หากสายไฟที่ให้มาด้วยเสียหาย จะต้องได้รับการเปลี่ยนโดยผู้ผลิตหรือตัวแทนผู้ให้บริการหรือบุคคลที่มีคุณวุฒิที่คล้ายคลึงกันเพื่อหลีกเลี่ยงอันตราย
- ต้องทำความสะอาดตัวกรองใยผ้าเป็นประจำ
- จะต้องไม่ปล่อยให้ใยผ้าสะสมในผลิตภัณฑ์

- อย่าฉีดน้ำยาซักแห้งเข้าในผลิตภัณฑ์โดยตรง หรือใช้ผลิตภัณฑ์ในการอบเสื้อผ้าที่มีน้ำยาซักแห้งตกค้างอยู่
- อย่าอบเสื้อผ้าที่เปื้อนน้ำมัน น้ำมัน (รวมไปถึงน้ำมันที่รับประทานได้) ที่เปื้อนเสื้อผ้าไม่สามารถขจัดออกได้อย่างหมดจดแม้หลังการซักด้วยน้ำ
- ผลิตภัณฑ์ไม่ควรได้รับการจ่ายไฟผ่านอุปกรณ์สวิตช์ภายนอก เช่น เครื่องตั้งเวลา หรือเชื่อมต่อกับวงจรที่สลับเปิดปิดเป็นประจำโดยยูทิลิตี้
- นำเสื้อผ้าออกจากเครื่องใช้ไฟฟ้าทันทีเมื่อการอบแห้งเสร็จสมบูรณ์ หรือมีการปิดเครื่องในระหว่างกระบวนการอบแห้ง การปล่อยเสื้อผ้าที่ผ่านการอบแห้งไว้ในเครื่องใช้ไฟฟ้าโดยไม่ดูแล อาจส่งผลให้เกิดไฟไหม้ได้ นำเสื้อผ้าออกโดยทันทีหลังการอบแห้ง และจากนั้นให้แขวนหรือผึ่งเสื้อผ้าบนพื้นราบเพื่อทำให้เย็นลง
- เครื่องใช้ไฟฟ้านี้มีเพื่อใช้ในครัวเรือนเท่านั้น

ความปลอดภัยของสารทำความเย็น



คำเตือน - เพื่อหลีกเลี่ยงการเกิดเพลิงไหม้
ความเสี่ยงจากอัคคีภัยและวัตถุไวไฟ

- ในกรณีที่มีสิ่งของวางล้อมรอบผลิตภัณฑ์หรือติดตั้งผลิตภัณฑ์ภายในโครงสร้างแบบบิวท์อิน ให้เปิดช่องระบายอากาศให้ไหลผ่านสะดวกไม่มีสิ่งกีดขวาง มิฉะนั้นอาจส่งผลให้เกิดไฟไหม้ได้
- เครื่องใช้ไฟฟ้านี้ใช้ R290 ซึ่งเป็นสารทำความเย็นที่เป็นมิตรกับสิ่งแวดล้อม แต่ติดไฟได้ อย่าทำให้วงจรทำความเย็นเกิดความเสียหาย โปรดหลีกเลี่ยงไม่ให้เปลวไฟ และแหล่งกำเนิดประกายไฟอยู่ใกล้กับเครื่องใช้ไฟฟ้า

ความจุสูงสุด

- ปริมาณความจุสูงสุดสำหรับบางรอบของเสื้อผ้าที่จะอบแห้งคือ **10 กก. (อบ)**

- ปริมาณความจุสูงสุดที่แนะนำสำหรับการอบแห้งในแต่ละโปรแกรมนั้นอาจแตกต่างกันไป เพื่อให้ได้ผลลัพธ์การอบแห้งที่ดี โปรดอ้างอิงตาม **ตารางโปรแกรม** ในหมวด **การใช้งาน** สำหรับรายละเอียดเพิ่มเติม

การติดตั้ง

- ตรวจสอบให้แน่ใจว่าเครื่องใช้ไฟฟ้าได้รับการติดตั้ง ต่อสายดิน และปรับแต่งอย่างถูกต้องโดยช่างบริการผู้ชำนาญการตามคำแนะนำการติดตั้ง
- หากเครื่องใช้ไฟฟ้าได้รับความเสียหาย ชำรุด ถูกถอดชิ้นส่วนบางส่วน หรือมีชิ้นส่วนแตกหักหรือสูญหาย รวมทั้งสายไฟหรือปลั๊กที่ชำรุด อย่าพยายามใช้งานเครื่องใช้ไฟฟ้า
- เครื่องใช้ไฟฟ้านี้ควรถูกขนย้ายโดยคนสองคนหรือมากกว่าที่จับเครื่องใช้ไฟฟ้าอย่างมั่นคง
- อย่าติดตั้งเครื่องใช้ไฟฟ้าในสถานที่ชื้นหรือมีฝุ่น ห้ามติดตั้งหรือเก็บเครื่องใช้ไฟฟ้าในพื้นที่กลางแจ้งใด ๆ หรือในพื้นที่ใด ๆ ที่อยู่ภายใต้เงื่อนไขด้านสภาพภูมิอากาศ เช่น ถูกแสงแดด ลม ฝนโดยตรง หรืออุณหภูมิที่ต่ำกว่าจุดเยือกแข็ง
- ต้องไม่ติดตั้งเครื่องใช้นี้ที่ด้านหลังของประตูที่ล็อคได้ ประตูเลื่อนหรือประตูที่มีบานพับที่อยู่ตรงกันข้ามกับของเครื่องใช้ ในลักษณะที่จำกัดการเปิดประตูเครื่องใช้ได้อย่างเต็มที่เต็มที่
- ยึดท่อระบายให้แน่นเพื่อหลีกเลี่ยงการหลุด
- หากสายไฟได้รับความเสียหายหรือช่องของเต้ารับซอคเก็ตหลวม อย่าใช้งานสายไฟและติดต่อศูนย์บริการที่ได้รับอนุญาต
- ตรวจดูให้แน่ใจว่าเสียบปลั๊กไฟเข้าในเต้าเสียบแน่นหนาดีแล้ว
- ห้ามเสียบปลั๊กเครื่องใช้ไฟฟ้าเข้ากับอะแด็ปเตอร์เต้ารับหลายช่อง ปลั๊กต่อพ่วง หรือสายต่อพ่วง
- เครื่องใช้ไฟฟ้านี้ต้องได้รับการต่อสายดินผ่านสายไฟ

- เครื่องใช้ไฟฟ้านี้ได้รับการติดตั้งสายไฟที่มีตัวนำที่ต่อสายดินให้อุปกรณ์และปลั๊กไฟแบบต่อสายดิน สายไฟจะต้องถูกเสียบเข้าในเต้ารับที่เหมาะสมซึ่งถูกติดตั้งและต่อสายดินโดยสอดคล้องกับกฎหมายและข้อบัญญัติท้องถิ่นทั้งหมด
- ในกรณีที่ทำงานผิดปกติหรือขัดข้อง การต่อสายดินจะช่วยลดความเสี่ยงจากไฟฟ้าช็อตโดยการจัดเส้นทางที่มีความต้านทานน้อยที่สุดสำหรับกระแสไฟฟ้า
- การเชื่อมต่อตัวนำสายดินของอุปกรณ์ที่ไม่เหมาะสมอาจส่งผลให้เกิดความเสี่ยงจากไฟฟ้าช็อตได้ ตรวจสอบกับช่างไฟฟ้าผู้ชำนาญการหรือช่างบริการหากคุณมีข้อสงสัยว่าเครื่องใช้ไฟฟ้าได้รับการต่อสายดินอย่างถูกต้องหรือไม่
- ห้ามดัดแปลงปลั๊กไฟที่ให้มาพร้อมกับเครื่องใช้ไฟฟ้า หากปลั๊กไม่พอดีกับเต้ารับ ให้ติดตั้งเต้ารับที่เหมาะสมโดยช่างไฟฟ้าผู้ชำนาญการ
- หากสายไฟหรือปลั๊กไฟชำรุด ห้ามใช้สายไฟดังกล่าวและติดต่อศูนย์บริการที่ได้รับอนุญาต

การใช้งาน

- อย่าพยายามแยกชิ้นแผงหน้าปัดต่าง ๆ หรือถอดประกอบเครื่องใช้ไฟฟ้า อย่าใช้วัตถุมีคมกับแผงควบคุมเพื่อใช้งานเครื่องใช้ไฟฟ้า
- ห้ามซ่อมแซมหรือเปลี่ยนชิ้นส่วนใด ๆ ของเครื่องใช้ไฟฟ้าด้วยตัวคุณเอง การซ่อมแซมหรือการให้บริการทั้งหมดต้องดำเนินการโดยพนักงานบริการที่ได้รับการรับรอง เว้นเสียแต่ว่าได้รับคำแนะนำโดยเฉพาะในคู่มือสำหรับเจ้าของนี้ ใช้ชิ้นส่วนของโรงงานที่ได้รับอนุญาตเท่านั้น
- รักษาพื้นที่ภายใต้และรอบ ๆ เครื่องใช้ไฟฟ้าให้ปราศจากจากวัสดุที่ติดไฟต่าง ๆ เช่น ผ้าสำลี กระดาษ เศษผ้า สารเคมี อื่น ๆ
- ห้ามใส่สัตว์เลี้ยงหรือสัตว์อื่น ๆ เข้าไปในเครื่องใช้ไฟฟ้า
- ห้ามเปิดประตูเครื่องใช้ไฟฟ้าทิ้งไว้ เด็กอาจโหนฝาหรือคลานเข้าไปในเครื่อง ทำให้เกิดความเสียหายหรือบาดเจ็บ

- อย่ายื่นอวัยวะใดๆ เข้าไปภายในเครื่องใช้ไฟฟ้าในขณะที่กำลังทำงาน รอจนถังซักผ้าหยุดสนิท
- อย่าใส่ ซักหรืออบแห้งวัสดุที่ทำความสะอาด ซัก จุ่มหรือพ่นด้วยสารที่ติดไฟได้หรือระเบิดได้ (เช่น แวกซ์ น้ำมัน สี น้ำมันเบนซิน สารล้างน้ำมัน สารละลายซักแห้ง เคโรซีน น้ำมันพืช น้ำมันปรุงอาหาร ฯลฯ) การใช้งานที่ไม่เหมาะสมสามารถทำให้เกิดไฟไหม้หรือการระเบิดได้
- ในกรณีน้ำท่วม ให้ถอดปลั๊กไฟและติดต่อศูนย์ข้อมูลของลูกค้าของ LG Electronics
- อย่าออกแรงกดลงบนประตูเครื่องใช้ไฟฟ้า เมื่อประตูเครื่องเปิดอยู่
- ห้ามใช้ก๊าซไวไฟและสารที่ติดไฟ (เบนซิน, ก๊าซโซลีน , ทินเนอร์, น้ำมัน, แอลกอฮอล์ อื่น ๆ) ใกล้กับเครื่องใช้
- หากท่อระบายหรือท่อน้ำเข้าเป็นน้ำแข็งในช่วงฤดูหนาว ให้ละลายน้ำแข็งนั้นก่อนใช้งานเครื่องใช้ไฟฟ้า
- เก็บน้ำยาซักผ้า น้ำยาปรับผ้านุ่ม และน้ำยาฟอกขาวทั้งหมดให้ห่างจากมือเด็ก
- ห้ามสัมผัสปลั๊กไฟหรือชุดควบคุมเครื่องใช้ไฟฟ้าด้วยมือที่เปียก
- ห้ามงอสายไฟมากเกินไปหรือวางสิ่งของหนักบนสายไฟ

การบำรุงรักษา

- ขจัดความชื้นและฝุ่นละอองใด ๆ ออกจากปลั๊กไฟก่อนที่จะเสียบปลั๊กนั้นเข้ากับเต้ารับให้แน่น
- ตัดการเชื่อมต่อของเครื่องใช้ไฟฟ้าจากแหล่งจ่ายไฟก่อนการทำความสะอาดเครื่องใช้ไฟฟ้า การตั้งค่าการควบคุมให้อยู่ในตำแหน่ง ปิด หรือสแตนด์บายไม่ใช่เป็นการตัดการเชื่อมต่อของเครื่องใช้ไฟฟ้าจากแหล่งจ่ายไฟ
- ห้ามถอดปลั๊กเครื่องใช้ไฟฟ้าโดยการดึงที่สายไฟ จับที่ปลั๊กไฟให้มั่นและดึงออกตรง ๆ จากเต้ารับเสมอ
- ห้ามสเปรย์น้ำข้างในหรือข้างนอกเครื่องใช้ไฟฟ้าเพื่อทำความสะอาด

การกำจัด

- ก่อนทำการทิ้งเครื่องใช้ไฟฟ้าเก่า ให้ถอดปลั๊กก่อน และตัดสายเคเบิลไฟตรงด้านหลังเครื่องใช้ไฟฟ้าเพื่อป้องกันการใช้ที่ผิด
- ทิ้งวัสดุหีบห่อทั้งหมด (เช่น ถุงพลาสติกและสไตโรโฟม) ให้ห่างจากเด็ก วัสดุบรรจุภัณฑ์สามารถทำให้เกิดการหายใจไม่ออก
- เอาฝาออกก่อนกำจัดหรือทิ้งเครื่องใช้ไฟฟ้านี้เพื่อหลีกเลี่ยงอันตรายกับเด็กหรือสัตว์ตัวเล็กที่อาจเข้าไปติดอยู่ข้างใน

การติดตั้ง

ชิ้นส่วนและข้อมูลจำเพาะ

หมายเหตุ

- รูปลักษณ์และข้อมูลรายละเอียดอาจแตกต่างออกไปโดยไม่มีการแจ้งให้ทราบเพื่อปรับปรุงคุณภาพของผลิตภัณฑ์

มุมมองด้านหน้า

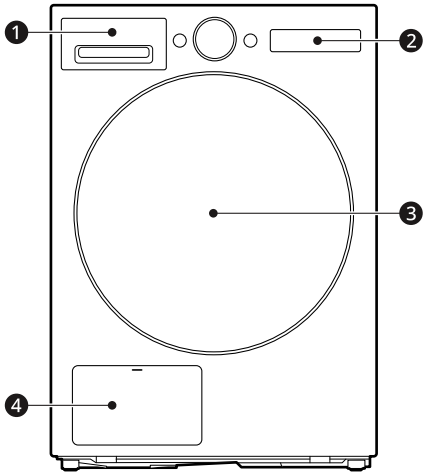

1. ช่องใส่น้ำ
2. แผงควบคุม
3. ฝา
4. ฝาครอบคอนเดนเซอร์

อุปกรณ์เสริมพร้อมจำหน่าย

โปรดติดต่อศูนย์ข้อมูลลูกค้าของ LG Electronics หรือไปที่เว็บไซต์ของ LG ที่ http://www.lg.com สำหรับการสั่งซื้อ

*1 สามารถแยกซื้อต่างหากได้

ชุดท่อระบายน้ำ

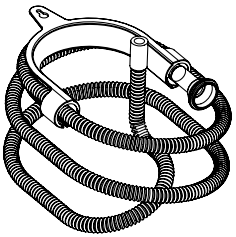

ส่วนประกอบ:

- สายท่อระบายน้ำควบแน่น



- แขนรับข้องอสำหรับยึดท่อระบายน้ำ

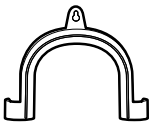

- ตัวยึดท่อระบายน้ำ

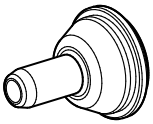

แร็คอบผ้า

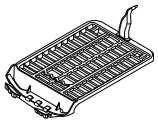

ตัวยึดโลหะ



ตัวยึดพลาสติก

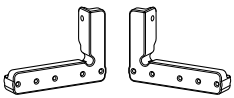

ชุดวางซ้อน*1

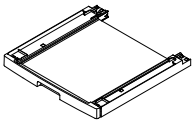

หมายเหตุ

- สำหรับการซ้อนเครื่องใช้ไฟฟ้า ควรซื้อชุดวางซ้อนแยกต่างหาก
- บางรุ่นจะไม่มีตัวยึดโลหะและตัวยึดพลาสติกมาให้

ข้อมูลจำเพาะ

เครื่องหมายดอกจัน หมายถึง รุ่นต่าง ๆ และสามารถเปลี่ยนแปลงได้ (0-9) หรือ (A-Z)

รุ่น	RX10VHP***
แหล่งจ่ายไฟ	220 โวลต์~, 50 เฮิรตซ์
น้ำหนักผลิตภัณฑ์	55 กก.
อุณหภูมิที่อนุญาต	5 - 35 °C

ขนาด (มม.)

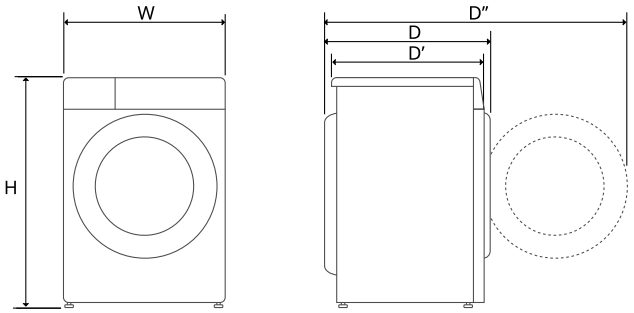

W	600	D	660	D''	1140
H	850	D'	615		

ข้อกำหนดสำหรับตำแหน่งติดตั้ง

ก่อนที่จะติดตั้งเครื่องใช้ไฟฟ้า ตรวจสอบข้อมูลต่อไปนี้เพื่อให้แน่ใจว่าได้ติดตั้งเครื่องใช้ไฟฟ้าในตำแหน่งที่ถูกต้อง

สถานที่ติดตั้ง

⚠ คำเตือน

- อย่าติดตั้งเครื่องรอบแหล่งความร้อน ด้านหลังของเครื่องจะต้องระบายอากาศได้ดี การไม่ปฏิบัติตามคำแนะนำเหล่านี้อาจส่งผลให้เกิดปัญหา
- เครื่องไม่ได้รับการออกแบบมาสำหรับการใช้งานในเรือ หรือสำหรับใช้งานในการติดตั้งแบบเคลื่อนที่ เช่น รถพ่วง เครื่องบิน ฯลฯ
- อย่าติดตั้งเครื่องเป็นแบบบิลท์อิน ไม่เหมาะสำหรับการใช้งานแบบบิลท์อิน

หมายเหตุ

- เพื่อประสิทธิภาพการอบผ้าที่ดีขึ้น ให้เว้นด้านหลังของเครื่องให้ห่างจากผนัง

- ตรวจสอบให้แน่ใจว่าตำแหน่งที่ติดตั้งเครื่องเป็นไปตามเงื่อนไขของระยะห่างที่น้อยที่สุด
- ติดตั้งเครื่องบนพื้นราบที่แข็ง ความลาดชันที่อนุญาตให้พื้นข้างใต้เครื่องมีได้ คือ 1 องศา
- อย่าพยายามแก้ไขความไม่ได้ระดับบนพื้นด้วยชิ้นไม้ กระดาษแข็งหรือวัสดุที่คล้ายกันโดยการใส่ใต้เครื่องใช้เป็นอันขาด
- ติดตั้งเครื่องในสถานที่ที่วิศวกรบริการสามารถเข้าถึงได้ง่ายในกรณีที่เครื่องเสีย
- อย่าติดตั้งเครื่องใกล้กับเครื่องใช้ไฟฟ้าที่มีอุณหภูมิสูง เช่น ตู้เย็น เตาอบ หรือเตาไฟ ฯลฯ ซึ่งอาจทำให้ประสิทธิภาพการอบผ้าต่ำ และทำให้ระยะเวลาทำงานของโปรแกรมล่าช้า นอกจากนี้ยังส่งผลเสียต่อการทำงานที่เหมาะสมของคอมเพรสเซอร์
- อย่าติดตั้งเครื่องในที่ที่มีความเสี่ยงต่ออากาศเย็นจัดหรือฝุ่นละออง เครื่องอาจไม่สามารถทำงานได้อย่างถูกต้อง หรืออาจได้รับความเสียหายจากการเป็นน้ำแข็งของน้ำที่ควบแน่นในเครื่องปั๊มหรือสายท่อระบาย
- เมื่อเครื่องใช้การติดตั้งแล้ว ให้ทำการปรับขาทั้งสี่โดยใช้ประแจเพื่อให้มั่นใจว่าติดตั้งเครื่องใช้ไฟฟ้านี้อย่างมั่นคง และควรให้มีระยะห่างประมาณ 20 มม. ระหว่างด้านบนของเครื่องใช้ไฟฟ้าและด้านล่างแผ่นท็อปเคาน์เตอร์

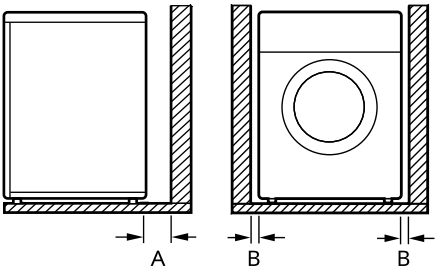

ดัชนี	พื้นที่ว่าง (มม.)
A	100
B	20

การระบายอากาศ

- มุมห้องหรือใต้เคาน์เตอร์
  - ตรวจสอบให้มั่นใจว่าการไหลเวียนของอากาศรอบ ๆ เครื่องใช้ไฟฟ้าไม่ได้ถูกขัดขวางโดยพรมปูพื้น พรมผืนเล็ก ฯลฯ
- ตู้
  - ประตูตู้จะต้องมีช่องระบายอากาศ 2 ช่องเปิดอยู่ โดยที่แต่ละช่องจะต้องมีขนาดอย่างน้อย 387 ซม.^{2} และตั้งอยู่ห่างจากด้านบนและด้านล่างของประตู 8 ซม.

อุณหภูมิโดยรอบ

- ห้ามติดตั้งเครื่องใช้ในห้องที่อาจมีอุณหภูมิที่จุดเยือกแข็งเกิดขึ้น ท่อน้ำที่แข็งตัวอาจแตกเนื่องจากแรงดัน ความน่า

เชื่อถือของหน่วยควบคุมอิเล็กทรอนิกส์อาจด้อยลงที่อุณหภูมิต่ำกว่าจุดเยือกแข็ง

หมายเหตุ

- หากเครื่องใช้ถูกจัดส่งในฤดูหนาวและมีอุณหภูมิต่ำกว่าจุดเยือกแข็ง ให้วางเครื่องใช้ไว้ที่ที่อุณหภูมิห้องสองถึงสามชั่วโมงก่อนที่จะนำไปใช้งาน
- เครื่องจะทำงานได้ดีที่สุดที่อุณหภูมิห้อง 23 °C

การเชื่อมต่อทางไฟฟ้า

- อย่าใช้สายไฟที่ต่อพ่วงหรืออะแด็ปเตอร์สองตัว
- อย่าทำให้เต้ารับเกิดกระแสไฟฟ้าสูงด้วยเครื่องใช้ไฟฟ้ามากกว่าหนึ่งเครื่อง
- เชื่อมต่อเครื่องใช้เข้ากับซ็อกเก็ตสายดินให้สอดคล้องกับกฎระเบียบการเดินสายไฟฟ้ากระแส
- จะต้องวางเครื่องไว้ใกล้กับเต้ารับเพื่อให้สามารถเสียบปลั๊กได้ง่าย
- เต้ารับจะต้องอยู่ในระยะ 1.5 เมตรจากทั้งสองด้านของตำแหน่งที่ตั้งเครื่อง

หมายเหตุ

- ถอดปลั๊กผลิตภัณฑ์หลังการใช้งานเสมอ

การปรับเครื่องให้ได้ระดับ

ตรวจสอบการปรับระดับ

การปรับเครื่องให้ได้ระดับป้องกันเสียงรบกวนและการสั่นที่ไม่ประสงค์ ตรวจสอบว่าเครื่องอยู่ในระดับที่พอดีหลังจากการติดตั้ง

- หากเครื่องสั่นเมื่อผลักแผ่นด้านบนของเครื่องตามแนวทแยงมุม ให้ปรับพื้นอีกครั้ง

หมายเหตุ

- ไม้หรือพื้นปูแบบลอยอาจทำให้เกิดการสั่นสะเทือนมากเกินไปและไม่สมดุล โดยอาจต้องพิจารณาการบังคับหรือค้ำยันพื้นไม้เพื่อหยุดหรือลดเสียงรบกวนและการสั่นสะเทือนที่มากเกินไป
- อย่าติดตั้งเครื่องบนพื้นผิวที่สูงขึ้น พื้นยก หรือแท่น เพราะอาจไม่มั่นคงและตกได้ ซึ่งจะทำให้เกิดการบาดเจ็บและความเสียหายอย่างรุนแรง

การปรับและการตั้งเครื่องให้ได้ระดับ

หากเครื่องไม่อยู่ในระดับที่เหมาะสม ให้หมุนขาตั้งปรับระดับได้จนกระทั่งเครื่องหยุดโยกไปมา

- หมุนขาตั้งปรับระดับได้ตามเข็มนาฬิกาเพื่อยก หรือหมุนขาตั้งปรับระดับได้ทวนเข็มนาฬิกาเพื่อลดระดับจากด้านหน้าไปด้านหลัง จากข้างหนึ่งไปอีกข้างหนึ่ง และจากมุมหนึ่งไปอีกมุมหนึ่ง

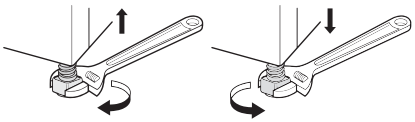

คำแนะนำในการติดตั้งแบบซ้อน

คุณสามารถตั้งเครื่องนี้ไว้บนเครื่องซักผ้าฝาหน้าของ LG และยึดไว้อย่างแน่นหนาด้วยชุดวางซ้อนได้ การติดตั้งนี้จะต้องดำเนินการโดยบุคลากรผู้ให้บริการที่มีคุณวุฒิ เพื่อให้แน่ใจว่าได้รับการติดตั้งอย่างถูกต้อง

บุคลากรที่มีคุณวุฒิจะตรวจสอบให้แน่ใจว่าคุณมีชุดวางซ้อนที่ถูกต้องสำหรับรุ่นของเครื่องซักผ้าฝาหน้า LG และจะตรวจสอบให้แน่ใจว่าได้รับการยึดอย่างแน่นหนา ด้วยเหตุนี้ ความชำนาญในการประกอบจึงเป็นสิ่งจำเป็น

หมายเหตุ

- ในบางรุ่นไม่ได้ขายพร้อมกับอุปกรณ์เสริมที่มีทั้งหมด คุณอาจจำเป็นต้องซื้อชุดวางซ้อน LG ก่อน หากไม่ได้ขายพร้อมกับรุ่นของคุณ กรุณาติดต่อศูนย์ข้อมูลลูกค้า LG Electronics หรือเยี่ยมชมเว็บไซต์ LG ได้ที่ http://www.lg.com สำหรับการสั่งซื้อ
- **ไม่สามารถ**วางซ้อนบนเครื่องซักผ้า LG SIGNATURE ได้

ชุดวางซ้อน

จำเป็นต้องใช้ชุดวางซ้อนของ LG เพื่อวางซ้อนเครื่องนี้

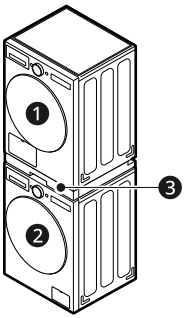

❶ เครื่องอบผ้า

❷ เครื่องซักผ้าฝาหน้า LG

❸ ชุดวางซ้อน

⚠ ข้อควรระวัง

- สามารถวางซ้อนเครื่องนี้ได้บนเครื่องซักผ้าฝาหน้าของLG เท่านั้น อย่าพยายามซ้อนเครื่องนี้บนเครื่องซักผ้าอื่น เนื่องจากสามารถส่งผลให้เกิดความเสียหาย การบาดเจ็บ หรือความเสียหายต่อทรัพย์สินได้

กระบวนการติดตั้ง

⚠ คำเตือน

- ด้วยเหตุผลด้านความปลอดภัย ขั้นตอนการติดตั้งควรดำเนินการโดยช่างบริการที่มีคุณวุฒิอย่างน้อยสองคนขึ้นไป
- น้ำหนักของเครื่องและความสูงของการติดตั้งทำให้ขั้นตอนการติดตั้งมีความเสี่ยงเกินไปสำหรับหนึ่งคน
- การติดตั้งที่ไม่ถูกต้องอาจก่อให้เกิดอุบัติเหตุร้ายแรงได้
- อย่าใช้งานหากผลิตภัณฑ์ไม่วางซ้อนอย่างถูกต้อง

หมายเหตุ

- ชุดวางซ้อนควรจัดตำแหน่งตามความลึกของเครื่องซักผ้า (เมื่อคุณเปิดประตูหรือมองจากด้านข้างของเครื่องซักผ้า คุณจะสามารถดูข้อมูลขนาดเครื่องได้ที่ฉลากเครื่องซักผ้าของคุณ)

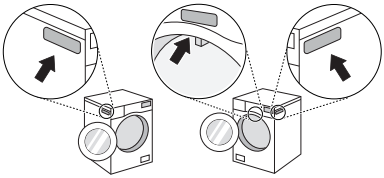

การติดตั้งท่อระบายน้ำเสริม

โดยปกติ น้ำที่ควบแน่นจะถูกปั๊มไปยังช่องเก็บน้ำ ซึ่งจะรวบรวมน้ำไว้จนกระทั่งเทออกด้วยมือ นอกจากนี้ ยังสามารถระบายน้ำออกไปยังทางระบายน้ำหลักได้โดยตรง โดยเฉพาะเมื่อเครื่องใช้ไฟฟ้าวางซ้อนอยู่ด้านบนเครื่องซักผ้า เพียงทำการเปลี่ยนเส้นทางของน้ำและส่งไปยังทางระบายสาธารณูปโภคด้วยข้อต่องอหรือข้อต่อรูปตัว T ของสายท่อระบายน้ำหลักดังนี้

1 แยกฝาปิดกันไหลย้อน ❶ กับท่อของถังเก็บน้ำ ❷ ออกจากข้อต่องอหรือข้อต่อรูปตัว T

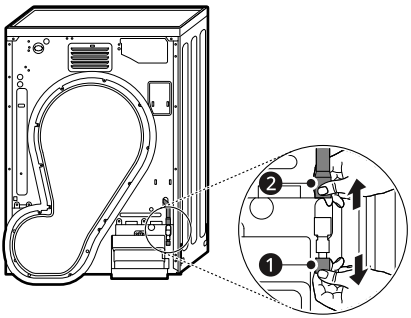

2 ประกอบฝาปิดกันไหลย้อน ❶ เข้ากับหัวของข้อต่องอหรือข้อต่อรูปตัว T จากนั้นให้ต่อท่อระบายเสริม ❸ ที่ฝั่งตรงข้ามของข้อต่องอหรือข้อต่อรูปตัว T

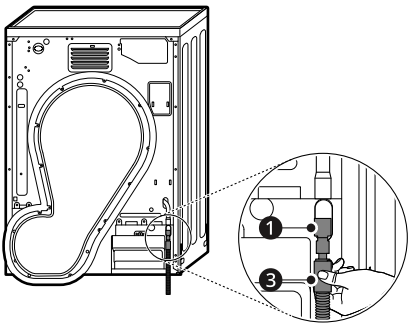

3 ไม่ควรวางท่อระบายน้ำสูงจากระดับพื้นเกิน 150 ซม. น้ำในเครื่องใช้ไฟฟ้าอาจไม่ระบายหรืออาจไหลช้า

- การยึดท่อระบายอย่างถูกต้องจะป้องกันพื้นจากความเสียหายเนื่องจากการรั่วของน้ำ

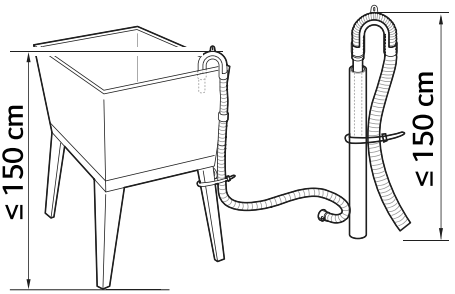

- หากท่อระบายยาวเกินไป อย่าฝืนใส่กลับเข้าไปในเครื่องใช้ไฟฟ้า การทำเช่นนี้จะทำให้เกิดเสียงที่ผิดปกติ
- เมื่อทำการติดตั้งท่อระบายเข้ากับอ่างน้ำ ยึดให้แน่นหนาด้วยสายคล้อง

⚠ ข้อควรระวัง

- หากติดตั้งท่อระบายน้ำเสริมโดยที่ท่อพับหรือถูกหนีบ อาจทำการระบายน้ำได้ไม่สะดวก

การใช้งาน

ภาพรวมการใช้งาน

การใช้งานเครื่องใช้

เปิดฝาระหว่างใส่เสื้อผ้าสองสามครั้งแรกที่คุณใช้เครื่องใช้ไฟฟ้า เพื่อให้กลิ่นที่อยู่ภายในเครื่องใช้ไฟฟ้านั้นกระจายออกไป

เด็กเล็กจะต้องได้รับการดูแล เพื่อให้มั่นใจว่าจะไม่ปีนเข้าไปในถัง

1 ตรวจสอบให้แน่ใจว่าตัวดักใยผ้าและช่องเก็บน้ำสะอาด

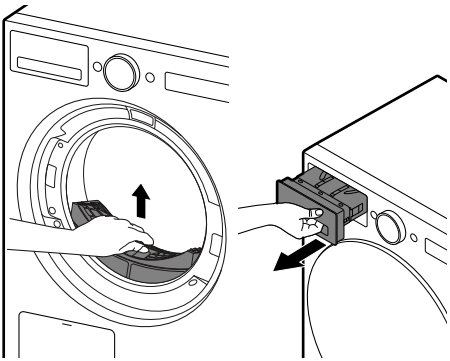

- เปิดประตูและตรวจสอบให้แน่ใจว่าตัวกรองใยผ้าสะอาด เมื่อตัวกรองเต็มด้วยใยผ้า เวลาในการอบแห้งจะนานกว่าปกติ
- ดึงช่องเก็บน้ำออกและเทน้ำที่ควบแน่นทิ้ง เมื่อช่องเก็บน้ำเต็ม เครื่องอาจหยุดในระหว่างกระบวนการ

หมายเหตุ

- ในบางกรณี จอแสดงผล LCD อาจแสดงให้เทน้ำทิ้ง เพื่อแจ้งให้คุณทราบว่าช่องเก็บน้ำเต็ม หากเกิดสิ่งนี้ขึ้น ให้เทน้ำในถังเก็บน้ำออก

2 ใส่เสื้อผ้าลงในถังหลังจากคัดแยกและปิดประตู

- ดันผ้าเข้าไปข้างในถังเพื่อให้ผ้าอยู่ห่างจากซีลประตู เมื่อผ้าติดระหว่างประตูและซีล ผ้าอาจเสียหายในระหว่างการอบแห้ง
- ควรแยกเสื้อผ้าตามประเภทเนื้อผ้าและระดับความแห้ง
- ควรผูกเชือกและเข็มขัดที่ติดอยู่ทั้งหมดบนเสื้อผ้าให้แน่นและอยู่กับที่ก่อนจะใส่ลงในถัง

3 กดปุ่ม **เปิด/ปิด** เพื่อเปิดเครื่อง

- ปุ่ม **เปิด/ปิด** อาจสว่างขึ้นเพื่อแสดงว่าเครื่องพร้อมใช้งานแล้วสำหรับการอบผ้า ทั้งนี้ขึ้นอยู่กับรุ่น



4 เลือกโปรแกรมการอบผ้าโดยหมุนปุ่มเลือกโปรแกรม

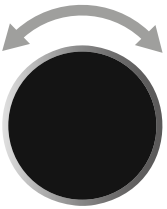

5 กดปุ่ม **เริ่ม/หยุด** เพื่อเริ่มโปรแกรมการอบผ้า

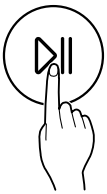

หมายเหตุ

- เครื่องใช้ไฟฟ้าจะทำความสะอาดใยผ้า ซึ่งก่อตัวขึ้นบนผิวหน้าของเครื่องควบแน่นอัตโนมัติ โดยใช้น้ำที่ควบแน่นจากเสื้อผ้าในระหว่างการทำงาน
- ความถี่ในการทำความสะอาดเครื่องควบแน่นอาจแตกต่างกันไป โดยขึ้นอยู่กับขนาด และปริมาณความชื้นเบื้องต้นของเสื้อผ้า

6 หลังเสร็จสิ้นโปรแกรมการอบแล้ว ให้เปิดประตูและนำผ้าออกจากเครื่อง

⚠ ข้อควรระวัง

- ระวัง! ถังอบผ้าด้านในอาจยังร้อนอยู่

7 ทำความสะอาดใยผ้าที่อยู่รอบฝากระจก ยางขอบฝาเครื่อง และตัวกรอง

- เช็ดให้สะอาดด้วยผ้าชุดน้ำหมาดๆ หรือทิชชู่เปียก

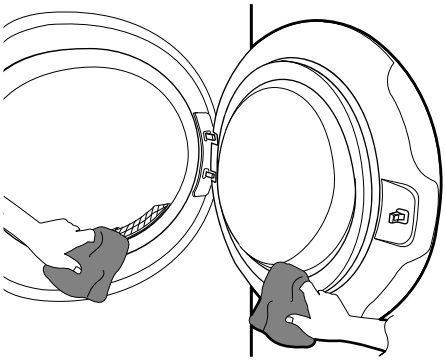

8 ทำความสะอาดตัวกรองใยผ้าและเทน้ำออกจากช่องเก็บน้ำ

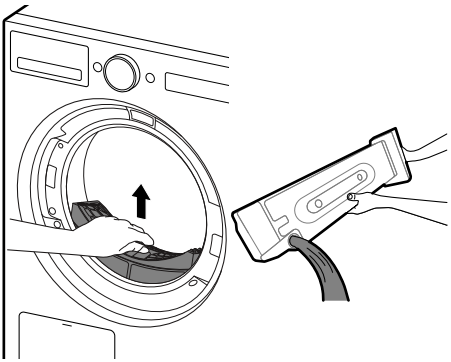

9 เพื่อลดการเกิดกลิ่น ควรเปิดประตูเครื่องอบแห้งทิ้งไว้ หรือถ้าเป็นไปได้ให้แย้มเปิดไว้ในช่วงสั้น ๆ เพื่อระบายอากาศในถังอบหลังการใช้งาน

⚠ คำเตือน

- เพื่อความปลอดภัย ห้ามให้เด็กหรือสัตว์เข้าไปในเครื่อง ซึ่งอาจทำให้เกิดความเสียหายหรือบาดเจ็บได้

หมายเหตุ

- ขั้นตอนสุดท้ายของกระบวนการปั่นแห้งจะดำเนินการโดยไม่ใช้ความร้อน (โปรแกรมทำให้เย็น) เพื่อให้แน่ใจว่าอยู่ในอุณหภูมิที่ไม่ทำให้เสื้อผ้าเสียหาย

หมายเหตุ

- อุณหภูมิแวดล้อมที่สูงและห้องขนาดเล็กอาจเพิ่มทั้งเวลาในการอบ รวมถึงการใช้พลังงาน

การเตรียมเสื้อผ้า

หมายเหตุ

- เพื่อประสิทธิภาพการอบที่ดีที่สุดและการใช้พลังงานที่มีประสิทธิภาพสูงสุด อย่าใช้ผลิตภัณฑ์ด้วยปริมาณน้ำหนักในการอบที่มากเกินไป

ตรวจสอบเสื้อผ้าก่อนใส่เข้าเครื่อง

⚠ ข้อควรระวัง

- ตรวจสอบว่าเสื้อผ้าไม่ติดระหว่างเครื่องกับประตู ไม่เช่นนั้นเสื้อผ้าอาจเสียหายระหว่างการอบผ้า

- ดูความจุสูงสุดในตารางโปรแกรมสำหรับโปรแกรมการอบผ้าที่เกี่ยวข้อง เพื่อให้ได้ผลลัพธ์การอบแห้งที่เหมาะสมที่สุด การใส่ผ้ามากเกินไปทำให้ได้ผลลัพธ์การอบแห้งที่ไม่ดีและทำให้เกิดรอยยับที่ไม่พึงประสงค์
- อย่าใส่ผ้าที่เปียกชุ่มเข้าไปในเครื่องใช้ไฟฟ้า การกระทำเช่นนั้นจะทำให้ใช้เวลาการอบแห้งและใช้พลังงานเพิ่มมากขึ้น ตรวจสอบให้แน่ใจว่าได้ปั่นหมาดผ้าในเครื่องซักผ้าอย่างทั่วถึง ก่อนที่จะใส่ผ้าเหล่านั้นลงในเครื่องอบผ้า
- การใส่ผ้าที่มีเนื้อผ้าหลากหลายเข้าเครื่องอาจทำให้เวลาในการอบผ้ายาวนานขึ้น และเวลาคงเหลือบนจอแสดงผลจะหยุดชั่วคราวในระหว่างการอบผ้าแบบแอ็คทีฟ จนกว่าเวลาคงเหลือจริงจะตรงกับเวลาที่แสดง
- ตรวจสอบให้แน่ใจว่าได้เอาของออกจากกระเป๋าทั้งหมดแล้ว สิ่งของ เช่น เศษเล็บ กิ๊บติดผม ไม้ขีดไฟ ปากกา เหรียญ และกุญแจ สามารถสร้างความเสียหายให้กับเครื่องและเสื้อผ้าของคุณ
- ถอดเข็มขัดออกและปิดซิป ตะขอ และสายรัด เพื่อให้แน่ใจว่าสิ่งของเหล่านี้ไม่กีดขวางเสื้อผ้าอื่น ๆ

การแยกประเภทเสื้อผ้า

เสื้อผ้ามีฉลากอธิบายการดูแลเนื้อผ้าของตัวเอง ดังนั้นแนะนำให้ทำการอบตามฉลากการดูแลเนื้อผ้า

คัดแยกเสื้อผ้าที่ซักตามขนาดและประเภทของเนื้อผ้า จากนั้นเตรียมผ้าตามสัญลักษณ์บนฉลากการดูแลเนื้อผ้า

ผ้าขนสัตว์

- อบผ้าขนสัตว์ด้วยโปรแกรม **ผ้าขนสัตว์** ดูให้แน่ใจว่าปฏิบัติตามสัญลักษณ์บนฉลากการดูแลผ้าก่อน ผ้าขนสัตว์อาจไม่แห้งโดยสมบูรณ์จากการอบ ดังนั้นอย่าอบซ้ำ กางผ้าขนสัตว์ออกตามรูปร่างเดิมและผึ่งให้แห้งบนพื้นราบ

วัสดุทอและถัก

- วัสดุทอและถักเป็นวงบางชนิดอาจหด โดยขึ้นกับคุณภาพ

ผ้าที่ไม่ต้องรีดและผ้าสังเคราะห์

- อย่าใช้เครื่องใช้ไฟฟ้าด้วยปริมาณน้ำหนักในการอบที่มากเกินไป เมื่อเครื่องใช้ไฟฟ้าหยุดลง ให้นำผ้าที่ไม่ต้องรีดออกโดยเร็วเพื่อลดรอยยับ

เสื้อผ้าเด็กและชุดคลุมนอน

- ตรวจสอบฉลากการดูแลผ้าเสมอ

ยางและพลาสติก

- อย่าอบสิ่งของใด ๆ ที่ทำจากหรือมียางหรือพลาสติก เช่น:
  - ผ้ากันเปื้อน ผ้ากันเปื้อนของเด็ก และผ้าคลุมเก้าอี้
  - ผ้าม่านและผ้าปูโต๊ะ
  - พรมห้องน้ำ

ไฟเบอร์กลาส

- อย่าอบสิ่งของที่เป็นไฟเบอร์กลาสในผลิตภัณฑ์ เศษแก้วที่ตกค้างในผลิตภัณฑ์อาจติดไปกับเสื้อผ้าของคุณในภายหลังในโปรแกรมการอบถัดไป

ตรวจสอบฉลากการดูแลผ้า

สัญลักษณ์บนฉลากการดูแลผ้าจะบอกคุณเกี่ยวกับส่วนประกอบเนื้อผ้าของเสื้อผ้า และวิธีการอบผ้า

สัญลักษณ์	คำอธิบาย
	อบแห้ง
	ปั่นแห้ง
	รีดเรียบถาวร / ป้องกันรอยยับ
	อ่อนโยน / ผ้าบอบบาง
	อย่าปั่นแห้ง
	อย่าอบแห้ง
	ความร้อนสูง
	ความร้อนปานกลาง
	ความร้อนต่ำ
	ไม่ใช้ความร้อน / ลม
	ตากให้แห้ง / แขวนให้แห้ง
	แห้งโดยไม่ยับ
	ผึ่งให้แห้งบนพื้นราบ
	ในร่ม

แผงควบคุม

คุณสมบัติของแผงควบคุม

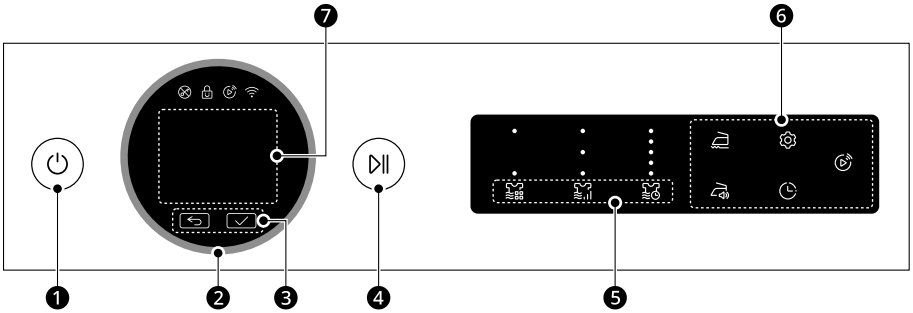

	คำอธิบาย
❶	**ปุ่ม เปิด/ปิด** • กดปุ่ม **เปิด/ปิด** เพื่อเปิดหรือปิดเครื่อง • กดปุ่ม **เปิด/ปิด** เพื่อยกเลิกฟังก์ชัน **ตั้งเวลาล่วงหน้า**
❷	**ตัวเลือกโปรแกรม** • หมุนลูกบิดเพื่อเลือกโปรแกรมหรือตัวเลือกที่ต้องการ • เมื่อเลือกโปรแกรมที่ต้องการแล้ว ค่ามาตรฐานที่ตั้งไว้ล่วงหน้าจะปรากฏขึ้นในจอแสดงผล สามารถปรับการตั้งค่าเหล่านี้ได้โดยใช้**ปุ่มแก้ไขโปรแกรม** ได้ทุกเมื่อก่อนที่จะเริ่มโปรแกรม
❸	**ปุ่ม↶ &** ✓ • กดปุ่ม ↶ เพื่อไปที่หน้าจอก่อนหน้านี้ • กดปุ่ม ✓ เพื่อเลือกรายการเมนูหรือบันทึกข้อมูล
❹	**ปุ่ม เริ่ม/หยุด** • กดปุ่ม **เริ่ม/หยุด** เพื่อเริ่มหรือพักโปรแกรมอบแห้ง • ในขณะที่กำลังพัก เครื่องจะปิดโดยอัตโนมัติหลังผ่านไปช่วงเวลาหนึ่งเพื่อความปลอดภัย
❺	**ปุ่มปรับแต่งโปรแกรมการอบผ้า** ใช้ปุ่มเหล่านี้เพื่อปรับการตั้งค่า **โหมดอบแห้ง,** **ระดับการอบแห้ง** or **เวลาการอบแห้ง** สำหรับโปรแกรมที่เลือก • การตั้งค่าปัจจุบันจะปรากฏอยู่ในหน้าจอแสดงผล • กดปุ่มสำหรับตัวเลือกนั้นเพื่อเลือกการตั้งค่าอื่น ๆ

	คำอธิบาย
❻	**ปุ่มตัวเลือกและฟังก์ชันเสริม** • ใช้ปุ่มเหล่านี้เพื่อเลือกตัวเลือกที่ต้องการสำหรับโปรแกรมที่เลือก อาจไม่มีตัวเลือกทั้งหมดในแต่ละโปรแกรม • หากต้องการใช้ฟังก์ชันพิเศษ ให้กดปุ่มที่เกี่ยวข้อง ไฟสัญลักษณ์ที่เกี่ยวข้องจะสว่างขึ้นในจอแสดงผล **ป้องกันรอยยับ, แจ้งเตือนความชื้น, ตั้งเวลาล่วงหน้า, ตั้งค่า** • หากต้องการใช้ฟังก์ชันนี้ ให้ดูที่ **ตัวเลือกและฟังก์ชันเสริม** **สั่งงานระยะไกล** • ด้วยแอป **LG ThinQ** คุณสามารถใช้สมาร์ทโฟนเพื่อควบคุมเครื่องใช้ไฟฟ้าของคุณได้จากระยะไกล • หากต้องการใช้ฟังก์ชันนี้ ให้ดูที่ **ฟังก์ชันสมาร์ท**
❼	**จอแสดงเวลาและสถานะ** • จอแสดงการตั้งค่า เวลาคงเหลือโดยประมาณ ตัวเลือก และข้อความบอกสถานะ เมื่อเปิดเครื่อง การตั้งค่าเริ่มต้นในหน้าจอจะสว่างขึ้น

จอแสดงเวลาและสถานะ

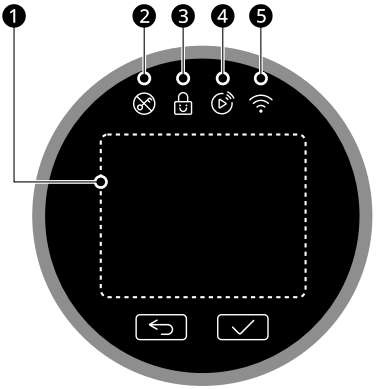

	คำอธิบาย
❶	**จอแสดงผลสถานะ** • จอแสดงผลนี้จะแสดงการตั้งค่า เวลาที่เหลือโดยประมาณ ตัวเลือกและข้อความสถานะ
❷	ไฟ จะสว่างขึ้นขณะโปรแกรมเริ่มทำงานและประตูจะถูกล็อก
❸	จะสว่างขึ้นเมื่อเปิดใช้งานคุณสมบัติ **ป้องกันเด็ก** แล้ว
❹	จะสว่างขึ้นเมื่อเปิดใช้งานคุณสมบัติ **สั่งงานระยะไกล** แล้ว
❺	จะสว่างขึ้นเมื่อเครื่องซักผ้าเชื่อมต่อกับเครือข่าย Wi-Fi ที่บ้าน

ตารางโปรแกรม

โปรแกรมการอบ

โปรแกรมอบแห้งเริ่มต้น

โปรแกรมเหล่านี้คือรายการโปรแกรมการทำงานเริ่มต้น

โปรแกรม	ผ้าฝ้าย	ความจุผ้าสูงสุด	10 กก.
คำอธิบาย	ใช้สำหรับการอบผ้าปกติทั้งหมด เช่น ผ้าฝ้าย ลินิน เสื้อเชิ้ต ยีนส์ หรือผ้าเนื้อผสม ยกเว้นผ้าบอบบาง เช่น ผ้าขนสัตว์และผ้าไหม		
ระดับการอบแห้ง	ค่าเริ่มต้น: **อบพร้อมสวมใส่**	ระดับที่มี: **ทั้งหมด**	
หมายเหตุสำหรับสถาบันการทดสอบ	• โปรแกรมผ้าฝ้ายมาตรฐาน: ตัวเลือก **ผ้าฝ้าย** + **อบพร้อมสวมใส่** + **ประสิทธิภาพ** (ค่าเริ่มต้น) (โปรแกรมนี้มีประสิทธิภาพสูงสุดจากสภาพการทดสอบที่เสนอโดย IEC 61121) • เหมาะสำหรับการอบผ้าฝ้ายเปียกปกติ และเป็นโปรแกรมที่มีประสิทธิภาพที่สุดในแง่ของการใช้พลังงานสำหรับการอบผ้าฝ้ายเปียก • ติดตั้งเครื่องใช้ไฟฟ้าและต่อท่อระบายน้ำโดยอ้างอิงจาก "การติดตั้งท่อระบายน้ำเสริม" เพื่อทดสอบตามมาตรฐาน IEC 61121 โครงการฉลากประหยัดไฟฟ้าเบอร์ 5 - เครื่องอบผ้า		

โปรแกรม	อบแห้งด้วย AI	ความจุผ้าสูงสุด	-
คำอธิบาย	โปรแกรมจะปรับเวลาการอบแห้งและอุณหภูมิให้เหมาะสม ด้วยการตรวจจับลักษณะของผ้าที่นำมาอบแห้ง • เมื่อตรวจจับวัสดุที่นำมาอบแห้งแล้ว เวลาในการอบแห้งอาจจะเพิ่มขึ้นหรือลดลงก็ได้ • องศาที่ใช้ในการอบแห้งอาจจะแตกต่างกันตามประเภทและความหนาของเนื้อผ้า และสภาพแวดล้อมของการติดตั้งเครื่อง เนื้อผ้าบางประเภทอาจจะรู้สึกว่าหมาด เมื่อผสมผ้าฝ้ายกับผ้าใยสังเคราะห์เนื้อนุ่มขณะที่อบ • ขณะที่อบแห้งผ้านวมหรือผ้าห่ม ควรใช้โปรแกรม **เครื่องนอน**		
ระดับการอบแห้ง	ค่าเริ่มต้น: **อบพร้อมสวมใส่**	ปรับไม่ได้	

โปรแกรม	TurboDry	ความจุผ้าสูงสุด	5 กก.
คำอธิบาย	ใช้โปรแกรมนี้สำหรับการอบแห้งผ้าเนื้อบางเบา เช่น ผ้าฝ้ายผสมใยสังเคราะห์ และผ้าใยสังเคราะห์		
ระดับการอบแห้ง	ค่าเริ่มต้น: **อบพร้อมสวมใส่**	ปรับไม่ได้	

โปรแกรม	ผ้าทั่วไป	ความจุผ้าสูงสุด	4 กก.
คำอธิบาย	อบแห้งผ้าเนื้อผสมพร้อมกัน • ใช้สำหรับผ้าหลายชนิดยกเว้นผ้าแบบพิเศษ (ผ้าไหม/ผ้าที่บอบบาง ชุดกีฬา ผ้าสีเข้ม ผ้าขนสัตว์ ชุดเครื่องนอน/ผ้าม่าน)		
ระดับการอบแห้ง	ค่าเริ่มต้น: **อบพร้อมสวมใส่**	ระดับที่มี: **ทั้งหมด**	

โปรแกรม	อบด่วน 30 นาที	ความจุผ้าสูงสุด	1 กก.
คำอธิบาย	ใช้โปรแกรมนี้สำหรับการอบแห้งผ้าโพลีเอไมด์ อะคริลิก และผ้าโพลีเอสเตอร์ไม่เกิน 3 ชิ้น		
ระดับการอบแห้ง	ปรับไม่ได้		

โปรแกรม	ผ้าบอบบาง	ความจุผ้าสูงสุด	1.5 กก.
คำอธิบาย	ใช้โปรแกรมนี้สำหรับการอบแห้งชุดเสื้อเชิ้ต/เสื้อสตรี ผ้าไนลอน ชุดชั้นใน หรือเสื้อผ้าที่บางเบาและเป็นผ้าลูกไม้ ซึ่งอาจเสียหายได้ง่าย		
ระดับการอบแห้ง	ปรับไม่ได้		

โปรแกรม	อบแบบถนอมใยผ้า	ความจุผ้าสูงสุด	4 กก.
คำอธิบาย	อบผ้าที่ไม่จำเป็นต้องรีดหลังการอบแห้ง • ใช้สำหรับสำหรับโพลีอะไมด์ อะคริลิค และโพลีเยสเตอร์		
ระดับการอบแห้ง	ค่าเริ่มต้น: **อบพร้อมสวมใส่**	ระดับที่มี: **อบพร้อมสวมใส่, อบพร้อมรีด**	

โปรแกรม	ผ้าขนสัตว์	ความจุผ้าสูงสุด	1 กก.
คำอธิบาย	ใช้โปรแกรมนี้สำหรับการอบผ้าขนสัตว์ที่หดได้ หรือผ้าซักด้วยมือที่ต้องทนุถนอม		
ระดับการอบแห้ง	ปรับไม่ได้		

โปรแกรม	ตั้งเวลาอบแห้ง	ความจุผ้าสูงสุด	-
คำอธิบาย	ใช้โปรแกรมนี้สำหรับการเลือกเวลาอบแห้งด้วยตัวเอง ตั้งแต่ 20 ถึง 180 นาที		
เวลาการอบแห้ง	ค่าเริ่มต้น: 20 นาที	ตั้งเวลาได้: 20-180 นาที	

โปรแกรม	ชุดออกกำลังกาย	ความจุผ้าสูงสุด	2 กก.
คำอธิบาย	ใช้โปรแกรมนี้สำหรับอบผ้าเนื้อพิเศษ เช่น ชุดกีฬาและชุดที่สวมใส่กลางแจ้ง		
ระดับการอบแห้ง	ปรับไม่ได้		

โปรแกรม	ลดสารก่อภูมิแพ้	ความจุผ้าสูงสุด	4.5 กก.
คำอธิบาย	ใช้โปรแกรมนี้เพื่อช่วยลดสารก่อภูมิแพ้ เช่น ไรฝุ่น		
ระดับการอบแห้ง	ปรับไม่ได้		

โปรแกรม	ดูแลถังอบ	ความจุผ้าสูงสุด	-
คำอธิบาย	โปรแกรมนี้จะป้องกันกลิ้นไม่พึงประสงค์ในถังอบ		
ระดับการอบแห้ง	ปรับไม่ได้		

โปรแกรม	ขจัดกลิ่นเสื้อคลุม	ความจุผ้าสูงสุด	1 กก.
คำอธิบาย	โปรแกรมนี้จะฟื้นฟูสภาพการเคลือบกันน้ำของเสื้อนอกได้ โดยสามารถอบได้เพียงครั้งละหนึ่งชิ้นต่อครั้ง ทั้งนี้ โปรแกรมนี้ไม่ได้ออกแบบมาเพื่อใช้ในการอบผ้าเปียกให้แห้ง		
ระดับการอบแห้ง	ปรับไม่ได้		

ไม่มีค่าเริ่มต้นของโปรแกรมอบแห้ง

แก้ไขรายการโปรแกรมอบแห้ง โดยใช้ตัวเลือก **แก้ไขโปรแกรมทำงาน** เพื่อใช้โปรแกรมเหล่านี้

โปรแกรม	อบแห้งด้วยลม	ความจุผ้าสูงสุด	-
คำอธิบาย	อบแห้งด้วยการหมุนสำหรับผ้าที่ไวต่อความร้อน		
เวลาการอบแห้ง	ค่าเริ่มต้น: 60 นาที	ตั้งเวลาได้: 20-180 นาที	

โปรแกรม	อบแห้งแบบพิเศษ	ความจุผ้าสูงสุด	10 กก.
คำอธิบาย	อบผ้าฝ้ายให้แห้งสนิท		
ระดับการอบแห้ง	ค่าเริ่มต้น: **พิเศษ**	ปรับไม่ได้	

โปรแกรม	รีดง่าย	ความจุผ้าสูงสุด	4 กก.
คำอธิบาย	ปล่อยให้ผ้าหมาดเล็กน้อยเพื่อให้ง่ายต่อการรีด		
ระดับการอบแห้ง	ค่าเริ่มต้น: **อบพร้อมรีด**	ปรับไม่ได้	

โปรแกรม	อบหน้าฝน	ความจุผ้าสูงสุด	4 กก.
คำอธิบาย	อบผ้าเปียกขึ้นให้แห้ง		
ระดับการอบแห้ง	ปรับไม่ได้		

โปรแกรม	ผ้าขนหนู	ความจุผ้าสูงสุด	4.5 กก.
คำอธิบาย	ผ้าขนหนู เสื้อคลุมอาบน้ำ ผ้าเช็ดมือ		
ระดับการอบแห้ง	ปรับไม่ได้		

โปรแกรม	เครื่องนอน	ความจุผ้าสูงสุด	2.5 กก.
คำอธิบาย	ผ้าขนาดใหญ่ ผ้าห่ม เครื่องนอน		
ระดับการอบแห้ง	ปรับไม่ได้		

โปรแกรม	ขจัดกลิ่นชุดเครื่องนอน	ความจุผ้าสูงสุด	3 กก.
คำอธิบาย	อบผ้าห่มให้อุ่นและฟูขึ้น		
ระดับการอบแห้ง	ปรับไม่ได้		

โปรแกรม	ลมอุ่น	ความจุผ้าสูงสุด	-
คำอธิบาย	ผ้าชิ้นเล็กและผ้าเปียกที่เหมาะสำหรับการอบด้วยความร้อน		
เวลาการอบแห้ง	ค่าเริ่มต้น: 60 นาที	ตั้งเวลาได้: 20-180 นาที	

โปรแกรม	ป้องกันรอยยับ	ความจุผ้าสูงสุด	10 กก.
คำอธิบาย	ป้องกันรอยยับด้วยการหมุนผ้าหลังโปรแกรม		
ระดับการอบแห้ง	ค่าเริ่มต้น: **อบพร้อมสวมใส่**	ปรับไม่ได้	

โปรแกรม	อบแห้งโดยใช้ชั้นวาง	ความจุผ้าสูงสุด	-
คำอธิบาย	ใช้โปรแกรมนี้เมื่อจำเป็นต้องทำให้ผ้าแห้งด้วยการใช้ชั้นวางอบแห้ง เช่น วางบนพื้นเรียบโดยไม่ใช้การหมุน สามารถใช้โปรแกรม **อบแห้งโดยใช้ชั้นวาง** กับผ้าเนื้อละเอียดอ่อน เช่น เสื้อสเวตเตอร์		
เวลาการอบแห้ง	ค่าเริ่มต้น: 180 นาที	ตั้งเวลาได้: 20-180 นาที	

โปรแกรม	ขจัดกลิ่นเสื้อขนเป็ด	ความจุผ้าสูงสุด	2 กก.
คำอธิบาย	ช่วยคืนความฟูนุ่มให้เสื้อขนเป็ด		
ระดับการอบแห้ง	ปรับไม่ได้		

⚠ ข้อควรระวัง

- หากปริมาณน้ำหนักในการอบน้อยกว่า 1 กก. โปรดใช้โปรแกรม **ตั้งเวลาอบแห้ง** ผ้าขนสัตว์ควรอบโดยใช้โปรแกรม **ผ้าขนสัตว์** และผ้าที่อ่อนไหวต่อความร้อน ได้แก่ ผ้าไหม ชุดชั้นใน และชุดชั้นในสตรีควรอบโดยใช้โปรแกรม **ผ้าบอบบาง** โปรดปฏิบัติตามปริมาณความจุของผ้าที่แนะนำ เมื่อคุณเลือกโปรแกรมที่ต้องการของคุณ มิฉะนั้น เสื้อผ้าของคุณอาจจะเสียหายได้

หมายเหตุ

- หากผลิตภัณฑ์ได้รับการติดตั้งเป็นแบบติดยึดด้านล่าง อาจทำให้เกิดการเสื่อมของประสิทธิภาพการทำงานได้
- หากไม่ปั่นเสื้อผ้าด้วยความเร็วสูงในระหว่างการซัก การใช้พลังงานและเวลาในการอบแห้งจะเพิ่มขึ้น ผ้าปูที่นอนหรือผ้าห่มขนาดใหญ่อาจแห้งไม่ทั่วผืน เนื่องจากการไหลเวียนของอากาศไม่ทั่วถึงหากผ้าม้วนอยู่ อาจต้องเอาผ้าออก คลายผ้าที่ม้วน และใส่กลับเข้าไปใหม่ระหว่างกระบวนการเพื่อให้แน่ใจว่าได้รับการอบแห้งอย่างทั่วถึง

ตัวเลือกการอบผ้าที่เลือกได้

*1 ตัวเลือกนี้จะถูกใส่ลงในโปรแกรมโดยอัตโนมัติ และไม่สามารถยกเลิกการเลือกได้

โปรแกรม	โหมดอบแห้ง			ตั้งเวลาล่วงหน้า	ป้องกันรอยยับ
	ปิด	ประสิทธิภาพ	Turbo		
ผ้าฝ้าย		●	●	●	●
อบแห้งด้วย AI			●	●	●
TurboDry			●	●	●
ผ้าทั่วไป		●	●	●	●
อบด่วน 30 นาที			●	●	●
ผ้าบอบบาง		●		●	●
อบแบบถนอมใยผ้า		●	●	●	●
ผ้าขนสัตว์		●		●	●
ตั้งเวลาอบแห้ง			●	●	●
ชุดออกกำลังกาย		●		●	●
ลดสารก่อภูมิแพ้			●	●	●

โปรแกรม	โหมดอบแห้ง			ตั้งเวลาล่วงหน้า	ป้องกันรอยยับ
	ปิด	ประสิทธิภาพ	Turbo		
ดูแลถังอบ			●	●	
ขจัดกลิ่นเสื้อคลุม			●	●	●
อบแห้งด้วยลม	●			●	●
อบแห้งแบบพิเศษ			●	●	●
รีดง่าย		●		●	●
อบหน้าฝน			●	●	●
ผ้าขนหนู			●	●	●
เครื่องนอน			●	●	●
ขจัดกลิ่นชุดเครื่องนอน			●	●	●
ลมอุ่น		●	●	●	●
ป้องกันรอยยับ			●	●	●[*1]
อบแห้งโดยใช้ชั้นวาง		●		●	●
ขจัดกลิ่นเสื้อขนเป็ด			●	●	●

ตัวเลือกและฟังก์ชันพิเศษ

การปรับแต่งโปรแกรมการอบ

ค่าเริ่มต้นของแต่ละโปรแกรมจะถูกเลือกโดยอัตโนมัติ นอกจากนี้คุณสามารถกำหนดการตั้งค่าเหล่านี้ได้เอง โดยใช้ปุ่มเหล่านี้

โหมดอบแห้ง
ช่วยให้คุณมีตัวเลือกสำหรับการประหยัดพลังงานหรือประหยัดเวลา

- **ประสิทธิภาพ**: โหมดนี้ช่วยประหยัดพลังงานแต่จะยืดเวลาในการอบแห้งออกไป เครื่องใช้ไฟฟ้าจะใช้พลังงานน้อยที่สุดที่อุณหภูมิต่ำ ด้วยการอัดสารทำความเย็นที่แรงดันต่ำกว่าโหมดเริ่มต้น
- **Turbo**: โหมดนี้ช่วยประหยัดเวลาในการอบแห้ง แต่จะใช้พลังงานมากกว่า เครื่องใช้ไฟฟ้าจะอบผ้าให้แห้งเร็วขึ้นที่อุณหภูมิสูง ด้วยการสารทำความเย็นที่แรงดันสูงกว่าโหมดเริ่มต้น

ระดับการอบแห้ง
ช่วยให้คุณเลือกระดับความแห้งสำหรับโปรแกรมการอบ

- **พิเศษ**: สำหรับผ้าเนื้อหนาและผ้าคริลท์
- **อบพร้อมสวมใส่**: สำหรับเนื้อผ้าที่ไม่ต้องรีด
- **อบพร้อมรีด**: สำหรับเนื้อผ้าที่จำเป็นต้องรีด

เวลาการอบแห้ง
ใช้ตัวเลือกนี้เพื่อเลือกเวลาอบแห้งด้วยตัวเอง ตั้งแต่ 20 ถึง 180 นาที

ทำตามขั้นตอนถัดไปเพื่อปรับแต่งโปรแกรมการอบ:

1 เตรียมเสื้อผ้าและบรรจุลงถังซัก

2 กดปุ่ม **เปิด/ปิด**

3 เลือกโปรแกรมการอบแห้ง

4 ปรับแต่งโปรแกรมการอบ (**โหมดอบแห้ง**, **ระดับการอบแห้ง** และ **เวลาการอบแห้ง**) ตามความจำเป็น

5 กดปุ่ม **เริ่ม/หยุด**

การใช้ตัวเลือกเสริม

คุณสามารถปรับแต่งโปรแกรมได้โดยใช้ตัวเลือกต่อไปนี้:

ป้องกันรอยยับ
ช่วยให้คุณสามารถลดรอยยับที่เกิดขึ้น เมื่อไม่ได้เอาเสื้อผ้าที่ซักออกจากเครื่องในทันที หลังจากสิ้นสุดกระบวนการอบแห้ง

เมื่อเปิดใช้งานตัวเลือก หลอดไฟที่แสดงว่าได้ตั้งการใช้งานตัวเลือกป้องกันรอยยับจะสว่างขึ้น และเครื่องใช้ไฟฟ้าจะทำงานซ้ำ ๆ เป็นเวลา 10 วินาทีและหยุดเป็นเวลา 5 นาที ตัวเลือกจะปิดโดยอัตโนมัติหลังจากสิ้นสุดโปรแกรมการอบแห้ง 2 ชั่วโมง

หากต้องการปิดตัวเลือกให้กดปุ่ม **ป้องกันรอยยับ** ก่อนที่จะเริ่มกระบวนการอบแห้ง

หมายเหตุ

- เมื่อตั้งค่าตัวเลือกนี้แล้ว จะมีสัญลักษณ์ปรากฏขึ้นบนจอแสดงผลจนกว่าคุณสมบัตินี้จะดับลง
- เมื่อตั้งค่าตัวเลือกแล้ว ปุ่ม **เปิด/ปิด** เท่านั้นที่จะทำงานหลังจากสิ้นสุดกระบวนการอบแห้ง
- เมื่อกระบวนการอบแห้งกำลังทำงาน ให้หยุดกระบวนการนี้ก่อนตั้งค่าตัวเลือก
- ควรปิดเครื่องใช้ไฟฟ้าก่อนใส่ผ้าลงเครื่องเสมอ

แจ้งเตือนความชื้น
เมื่อเลือกตัวเลือกนี้แล้ว เครื่องใช้ไฟฟ้าจะส่งสัญญาณเมื่อผ้าแห้งลงประมาณ 80% ซึ่งจะช่วยให้คุณสามารถนำผ้าน้ำหนักเบาที่แห้งเร็ว หรือผ้าที่คุณต้องการรีดหรือแขวนออกมาได้ในขณะที่ผ้ายังหมาด ๆ อยู่เล็กน้อย

ตั้งเวลาล่วงหน้า
ช่วยให้คุณสามารถตั้งเวลาสิ้นสุดของกระบวนการการอบผ้าล่วงหน้าได้ตั้งแต่ 3 ชั่วโมงถึง 19 ชั่วโมง

1 กดปุ่ม **เปิด/ปิด**

2 เลือกโปรแกรม

3 กดปุ่ม **ตั้งเวลาล่วงหน้า** เพื่อกำหนดเวลาที่คุณนัดหมายไว้
(ตัวอย่างเช่น หากขณะนี้เวลา 13.00 น. และคุณต้องการจะอบให้แห้งที่เวลา 19.00 น. ให้ตั้งเวลาไว้หลังจากผ่านไป 6 ชั่วโมง (7-1=6))
- หมุนลูกบิดเพื่อเลือกการตั้งเวลาที่ต้องการ แล้วกดปุ่ม ✓
- เมื่อตั้งค่าฟังก์ชันตั้งเวลาแล้ว ปุ่ม **ตั้งเวลาล่วงหน้า** จะติดสว่างขึ้น

4 กดปุ่ม **เริ่ม/หยุด** เพื่อเริ่มโปรแกรมการอบผ้าตามกำหนดเวลา
- หากต้องการแก้ไข **ตั้งเวลาล่วงหน้า** ให้หยุดเครื่องชั่วคราวก่อน แล้วจึงกดปุ่ม **ตั้งเวลาล่วงหน้า** หลังจากแก้ไขฟังก์ชัน **ตั้งเวลาล่วงหน้า** แล้ว ให้กดปุ่ม ✓ เพื่อบันทึกและเริ่มโปรแกรมนั้นอีกครั้ง

หมายเหตุ

- สามารถตั้งเวลาได้ทุก ๆ 30 นาที ตั้งแต่ 3 ถึง 19 ชั่วโมง และไม่สามารถตั้งเวลาได้น้อยกว่า 3 ชั่วโมง
- การตั้งเวลาและเวลาสิ้นสุดจริง อาจแตกต่างกันไปตามจำนวนผ้าที่อบแห้ง
- หากคุณเปลี่ยนโปรแกรมด้วยการหมุนหน้าปัดการทำงานหลังจากตั้งค่าการตั้งเวลาแล้ว ฟังก์ชันการตั้งเวลานั้นจะถูกยกเลิก
- หากเครื่องดับเนื่องจากไฟดับ การตั้งเวลานั้นจะถูกยกเลิก
- ใช้ฟังก์ชัน **ตั้งเวลาล่วงหน้า** กับโปรแกรม **รักษาคอนเดนเซอร์** ไม่ได้

การใช้การตั้งค่าต่าง ๆ

ตั้งค่า

1 กดปุ่ม ⚙ **ตั้งค่า**

2 หมุนลูกบิดเพื่อเลือกการตั้งค่าที่ต้องการ แล้วกดปุ่ม ✓

3 หมุนลูกบิดเพื่อเลือกหรือเปลี่ยนการตั้งค่า แล้วกดปุ่ม ✓ เพื่อบันทึกการตั้งค่า

4 หากต้องการกลับไปที่หน้าจอก่อนหน้า ให้กดปุ่ม **ตั้งค่า** อีกครั้ง หรือกดปุ่ม ↩

หมายเหตุ

- หากไม่ดำเนินการอื่นใดเป็นเวลานานหลายนาทีหลังกดปุ่ม **ตั้งค่า** จอแสดงผลจะย้อนกลับไปที่หน้าจอก่อนหน้านี้

ไฟภายในถัง
ถังอบนี้มรพร้อมกับไฟ LED สีขาวที่จะติดสว่างขึ้นขณะที่เครื่องอบผ้าเปิดอยู่ โดยที่ไฟนี้จะดับลงโดยอัตโนมัติเมื่อปิดฝาเครื่องและเริ่มทำงานตามโปรแกรม

- หากต้องการเปิดไฟเอง ให้กดปุ่ม **ไฟภายในถัง**
- ไฟของถังอบจะดับลงโดยอัตโนมัติหลังผ่านไป 4 นาที

ป้องกันเด็ก
ใช้ฟังก์ชันนี้เพื่อปิดการใช้งานการควบคุม ฟังก์ชันนี้สามารถป้องกันเด็กจากการเปลี่ยนโปรแกรมหรือการทำงานของเครื่องอบผ้า

- หากต้องการปลดล็อกแผงควบคุม ให้กดปุ่ม ✓ ค้างไว้ 3 วินาที

แก้ไขโปรแกรมทำงาน
การแก้ไขรายการโปรแกรมอบแห้งตามที่ต้องการ

1) หมุนลูกบิดเพื่อเลือกโปรแกรมอบแห้งที่ต้องการ แล้วกดปุ่ม ✓ เพื่อรวมหรือแยกโปรแกรมอบแห้ง
   - หากมีการเพิ่มโปรแกรมอบแห้ง จะมีเครื่องหมายถูกปรากฏขึ้นที่โปรแกรมนั้น
   - หากมีการลบโปรแกรมอบแห้ง จะไม่มีเครื่องหมายถูกปรากฏขึ้นที่โปรแกรมนั้น
2) หลังกการเลือกโปรแกรม ให้กดปุ่ม ↺ เพื่อบันทึกโปรแกรมดังกล่าว

หมายเหตุ

- บางโปรแกรมอาจจะลบไม่ได้
- สามารถเปลี่ยนลำดับโปรแกรมในรายการได้ บนตัวผลิตภัณฑ์ ให้ใช้ฟังก์ชัน **โปรแกรมเพิ่มประสิทธิภาพ** ในเมนู **การตั้งค่าเพิ่มเติม** ในแอปพลิเคชัน **LG ThinQ** ให้ใช้คุณสมบัติ **โปรแกรมเพิ่มประสิทธิภาพ**

การตั้งค่าเพิ่มเติม

1 กดปุ่ม ⚙ **ตั้งค่า**

2 หมุนลูกบิดเพื่อเลือก **การตั้งค่าเพิ่มเติม** แล้วกดปุ่ม ✓

3 หมุนลูกบิดเพื่อเลือกการตั้งค่าที่ต้องการ แล้วกดปุ่ม ✓

4 หมุนลูกบิดเพื่อเลือกหรือเปลี่ยนการตั้งค่า แล้วกดปุ่ม ✓ เพื่อบันทึกการตั้งค่า

5 หากต้องการกลับไปที่หน้าจอก่อนหน้า ให้กดปุ่ม ↺

หมายเหตุ

- หากไม่ดำเนินการอื่นใดเป็นเวลานานหลายนาทีหลังกดปุ่ม **การตั้งค่าเพิ่มเติม** จอแสดงผลจะย้อนกลับไปที่หน้าจอหลัก

เชื่อมต่อ Wi-Fi
ใช้เพื่อตั้งค่าการเชื่อมต่อ Wi-Fi เมื่อ Wi-Fi เปิดอยู่ ไอคอน Wi-Fi จะปรากฏขึ้นบนหน้าจอ

โปรแกรมเพิ่มประสิทธิภาพ
เมื่อเปิดใช้งานแล้ว คุณสมบัตินี้จะจัดระเบียบรายการโปรแกรมและตัวเลือกต่าง ๆ ตามรูปแบบการใช้งานของคุณโดยอัตโนมัติ

- การตั้งค่าเริ่มต้นเป็น **เปิด**
- การเลือก **ปิด** จะคงลำดับรายการปัจจุบันไว้ แต่จะลบตัวเลือกที่มีการปรับแต่งทั้งหมด และคืนค่าตัวเลือกกลับเป็นค่าเริ่มต้น

รักษาคอนเดนเซอร์
ใช้ฟังก์ชันนี้เพื่อทำงานในโปรแกรม **รักษาคอนเดนเซอร์** ด้วยตัวเอง

เสียง
สามารถตั้งค่าระดับเสียงของการแจ้งเตือน และปุ่มเสียงจากเงียบไปถึงดังมากได้

- ระดับเสียงเริ่มต้นคือ **สูงมาก** และสามารถปรับระดับเสียงได้
  - ระดับเสียง : **ปิด, เบา, ปานกลาง, สูง, สูงมาก**

ภาษา
ใช้ข้อมูลนี้เพื่อเปลี่ยนภาษาที่แสดงอยู่จอแสดงผล

Smart Diagnosis
ใช้ข้อมูลนี้เพื่อช่วยแก้ปัญหาข้อผิดพลาดหรือการทำงานที่ผิดปกติ

- ดูรายละเอียดเพิ่มเติมได้ในส่วนของ **Smart Diagnosis**

รีเซ็ตค่าโรงงาน
เลือกข้อมูลนี้เพื่อลบข้อมูลที่จัดเก็บไว้และการตั้งค่าเริ่มต้นทั้งหมด

การใช้งานชั้นวาง

อบแห้งโดยใช้ชั้นวาง

โปรแกรมการอบแห้งนี้ ได้รับการออกแบบสำหรับใช้งานกับเสื้อผ้าที่ต้องตากให้แห้ง โดยไม่มีการปั่น รวมถึงเสื้อกันหนาวและผ้าบอบบาง

ในการใช้งานโปรแกรม คุณต้องวางชั้นวางอบแห้งไว้ด้านในเครื่อง ก่อนการอบแห้ง ให้แกะห่อบรรจุภัณฑ์ของชั้นวางอบแห้งออก

หมายเหตุ

- ในบางรุ่นที่จำหน่ายอาจไม่ได้ให้อุปกรณ์เสริมทั้งหมดมากับเครื่อง คุณอาจต้องซื้อแร็คอบผ้าก่อนในกรณีที่ไม่ได้มาพร้อมกับเครื่องในรุ่นของคุณ โปรดติดต่อศูนย์ข้อมูลลูกค้า LG Electronics หรือหาซื้อได้จากเว็บไซต์ของ LG ที่ http://www.lg.com

1 เปิดฝา

2 ใส่ตะขอชั้นวางอบแห้งที่กลางถังอบผ้า

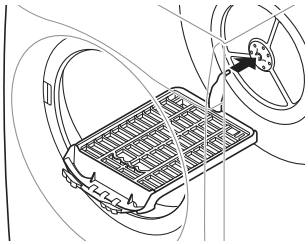

3 เมื่อคุณยึดไว้ที่รูตรงกลางถังซักแล้ว ให้ยึดชั้นวางเข้ากับรูของตัวกรองสามรูที่แต่ละด้านของตัวกรอง

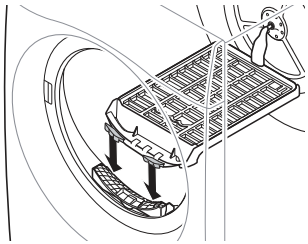

ให้สังเกตรูตัวกรองให้ดีแล้วจึงสอดเข้าไป หากคุณดันชั้นวางเข้าไปในถังซักเล็กน้อยก็จะใส่ได้พอดีกว่า

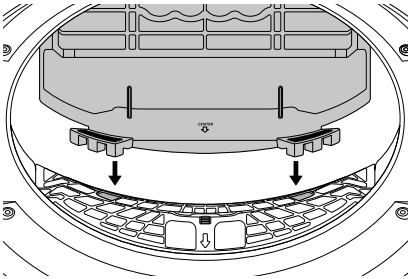

4 วางเสื้อผ้าเปียกบนชั้นวาง ทำให้มีที่ว่างรอบเสื้อผ้าเพื่อให้อากาศหมุนเวียน

- ชั้นวางอบแห้งจะไม่เคลื่อนที่ แต่ถังอบผ้าจะหมุน

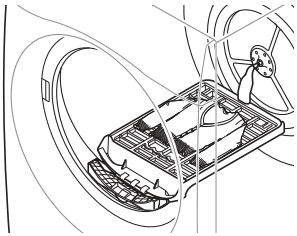

5 ปิดฝา

6 เปิดเครื่องและเลือก **อบแห้งโดยใช้ชั้นวาง**.

7 กดปุ่ม **เริ่ม/หยุด**

หมายเหตุ

- ตรวจสอบแผ่นกรองใยผ้าและนำใยผ้าที่สะสมจากเสื้อผ้าที่อบแห้งออก
- สามารถใช้ปุ่ม **เวลาการอบแห้ง** เพื่อปรับเวลาการอบผ้าได้

การทำความสะอาดคอนเดนเซอร์อัตโนมัติ

- รุ่นนี้มาพร้อมกับ "การทำความสะอาดคอนเดนเซอร์อัตโนมัติ" ซึ่งจะทำความสะอาดคอนเดนเซอร์ทุกจำนวนครั้งที่ระบุไว้ให้โดยอัตโนมัติ (ประมาณ 30 ครั้ง) แต่ถ้าคุณอยากจะทำความสะอาด คุณก็สามารถสั่งรอบการทำงานได้ด้วยตัวเอง หรือทำความสะอาดด้วยตัวเองเองก็ได้ กรุณาดูหน้าที่เกี่ยวกับการทำความสะอาดคอนเดนเซอร์

ฟังก์ชันสมาร์ท

แอปพลิเคชัน LG ThinQ

แอปพลิเคชัน **LG ThinQ** จะช่วยให้คุณสามารถสื่อสารกับเครื่องใช้ไฟฟ้าโดยใช้สมาร์ทโฟนได้

คุณสมบัติแอปพลิเคชัน LG ThinQ

สั่งงานระยะไกล
ควบคุมเครื่องใช้ไฟฟ้าจากระยะไกล หรือตรวจดูว่าโปรแกรมซักเหลือเวลานานแค่ไหนจากแอปพลิเคชัน **LG ThinQ**

หมายเหตุ

- เมื่อเปิดใช้งานคุณสมบัติการควบคุมจากระยะไกล คุณสามารถเริ่มโปรแกรมซักได้จากแอปพลิเคชัน **LG ThinQ** หากโปรแกรมไม่เริ่มต้น เครื่องใช้ไฟฟ้าจะรอให้เริ่มโปรแกรมซักจนกว่าจะปิดเครื่องใช้ไฟฟ้าจากระยะไกล หรือปิดใช้งานคุณสมบัติการควบคุมจากระยะไกล
- หากฝาเครื่องเปิดอยู่ คุณสมบัติการควบคุมจากระยะไกลจะถูกปิดใช้งาน

การจับคู่อัจฉริยะ
ฟังก์ชันนี้จะเลือกกระบวนการและการตั้งค่าที่ดีที่สุดสำหรับเครื่องอบผ้าโดยอัตโนมัติ ตามข้อมูลการใช้งานเกี่ยวกับรอบการซักที่เพิ่งเสร็จสมบูรณ์ล่าสุด

หมายเหตุ

- ในการใช้ฟังก์ชันนี้ จะต้องเชื่อมต่อทั้งเครื่องซักผ้าและเครื่องอบผ้ากับแอปพลิเคชัน **LG ThinQ**

Smart Diagnosis
ฟังก์ชันนี้ให้ข้อมูลที่มีประโยชน์สำหรับการวินิจฉัยและการแก้ไขปัญหาที่เกิดกับเครื่องใช้ตามแบบแผนการใช้งาน

การแจ้งเตือนแบบพุช
เมื่อจบโปรแกรมซักแล้ว หรือเครื่องใช้ไฟฟ้ามีปัญหา คุณจะได้รับข้อความพุช

การตรวจตราด้านพลังงาน*1
คุณสมบัตินี้จะคอยติดตามการใช้พลังงานของเครื่องอบผ้า ซึ่งเป็นผลมาจากโปรแกรมการอบผ้าและตัวเลือกที่ได้เลือกใช้

ตั้งค่า
ให้คุณสามารถเลือกตัวเลือกต่าง ๆ ที่เครื่องใช้ไฟฟ้าหรือในแอปพลิเคชันได้

*1 คุณสมบัตินี้พร้อมใช้งานในผลิตภัณฑ์บางรุ่นเท่านั้น

หมายเหตุ

- คุณต้องอัปเดตข้อมูลเครือข่ายให้เครื่องใช้ไฟฟ้าแต่ละเครื่องในแอปพลิเคชัน **LG ThinQ** ภายใต้ **การ์ดอุปกรณ์** > **การตั้งค่า** > **เปลี่ยนเครือข่าย** ในกรณีดังต่อไปนี้
  - เปลี่ยนเราเตอร์ไร้สาย
  - เปลี่ยนรหัสผ่านของเราเตอร์ไร้สาย
  - เปลี่ยนผู้ให้บริการอินเทอร์เน็ต
- ข้อมูลนี้เป็นข้อมูลปัจจุบัน ณ เวลาที่เผยแพร่ โดยอาจมีการเปลี่ยนแปลงในตัวแอปพลิเคชัน เพื่อวัตถุประสงค์ในการปรับปรุงผลิตภัณฑ์ให้ดีขึ้น โดยไม่จำเป็นต้องแจ้งให้ผู้ใช้ทราบ

การติดตั้งแอปพลิเคชัน LG ThinQ และการเชื่อมต่อกับเครื่องใช้ไฟฟ้า LG

รุ่นที่มีรหัส QR

สแกนรหัส QR ที่แนบมากับผลิตภัณฑ์โดยใช้กล้องหรือแอปตัวอ่านรหัส QR บนสมาร์ทโฟนของคุณ

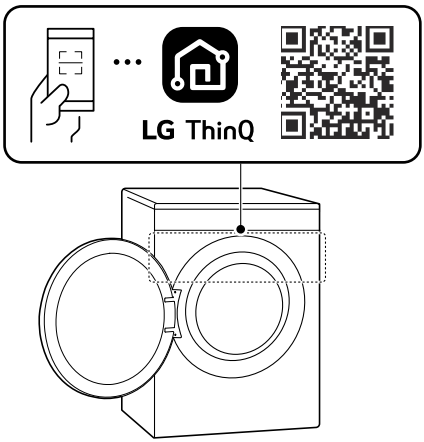

รุ่นที่ไม่มีรหัส QR

1 ค้นหาและติดตั้งแอป **LG ThinQ** จาก Google Play Store หรือ Apple App Store ในสมาร์ทโฟน

2 เรียกใช้แอป **LG ThinQ** และเข้าสู่ระบบด้วยบัญชีที่คุณมีอยู่เดิม หรือสร้างบัญชี LG เพื่อเข้าสู่ระบบ

3 แตะปุ่มเพิ่ม (+) ในแอป **LG ThinQ** เพื่อเชื่อมต่อเครื่องใช้ไฟฟ้า LG ของคุณ โดยปฏิบัติตามคำแนะนำในแอปเพื่อดำเนินการให้เสร็จสมบูรณ์

หมายเหตุ

- คุณอาจถูกขอให้ระบุรหัสผ่านเพื่อเชื่อมต่อกับเครือข่ายของ LG (ไม่ใช่เครือข่ายในบ้านของคุณ) ระหว่างการตั้งค่า Wi-Fi รหัสผ่านนี้จะเป็นอักขระ 4 ตัวท้ายของชื่อเครือข่าย ให้พิมพ์อักขระนั้นสองครั้งโดยไม่เว้นวรรค ตัวอย่าง เช่น หากปรากฏว่าชื่อของเครือข่ายคือ LG_XXXX_8b92 คุณต้องป้อน 8b928b92 ให้เป็นรหัสผ่านของคุณ การระบุรหัสผ่านต้องคำนึงถึงอักษรพิมพ์เล็กพิมพ์ใหญ่ และอักขระ 4 ตัวท้ายนั้นจะต้องเป็นอักขระเฉพาะของเครื่องใช้ไฟฟ้าของคุณ
- ในการยืนยันการเชื่อมต่อ Wi-Fi ให้ตรวจสอบว่าไอคอน บนแผงควบคุมสว่างขึ้น
- เครื่องใช้ไฟฟ้านี้รองรับเครือข่าย Wi-Fi 2.4 GHz เท่านั้น ตรวจสอบคลื่นความถี่ของเครือข่ายของคุณได้โดยการติดต่อสอบถามผู้ให้บริการอินเตอร์เน็ตของคุณ หรืออ้างอิงตามคู่มือเราเตอร์ไร้สายของคุณ
- **LG ThinQ** ไม่รับผิดชอบปัญหาใดๆ เกี่ยวกับปัญหาในการเชื่อมต่อเครือข่าย หรือความผิดพลาด การทำงานผิดพลาด หรือข้อผิดพลาดใดๆ ที่เกิดจากการเชื่อมต่อเครือข่าย
- หากเครื่องใช้ไฟฟ้ามีปัญหาในการเชื่อมต่อเครือข่าย Wi-Fi อาจเป็นเพราะว่าอยู่ห่างจากเราเตอร์มากเกินไป
- การเชื่อมต่อ Wi-Fi อาจจะไม่เกิดขึ้นหรือติดขัดเนื่องจากสภาพแวดล้อมของเครือข่ายในบ้าน
- การเชื่อมต่อเครือข่ายอาจทำงานไม่ถูกต้อง ทั้งนี้ขึ้นอยู่กับผู้ให้บริการอินเตอร์เน็ต
- สภาวะแวดล้อมของระบบสัญญาณไร้สายอาจทำให้บริการเครือข่ายไร้สายทำงานช้า
- หากไม่สามารถเชื่อมต่ออุปกรณ์ได้เนื่องจากมีปัญหากับการส่งสัญญาณไร้สาย ให้ถอดปลั๊กอุปกรณ์แล้วรอประมาณหนึ่งนาทีแล้วลองอีกครั้ง
- ชื่อเครือข่ายไร้สาย (SSID) ควรประกอบด้วยตัวอักษรภาษาอังกฤษ (A-Z) และตัวเลข (0-9) ผสมกัน ห้ามใช้อักขระพิเศษ
- ยูสเซอร์อินเตอร์เฟส (UI) ของสมาร์ทโฟนอาจแตกต่างกันไปตามระบบปฏิบัติการ (OS) และผู้ผลิต
- หากโปรโตคอลการรักษาความปลอดภัยของเราเตอร์ถูกตั้งค่าให้เป็น **WEP** แล้วไม่สามารถตั้งค่าเครือข่ายได้ ให้เปลี่ยนโปรโตคอลการรักษาความปลอดภัย (แนะนำให้ใช้ค่า **WPA2**) แล้วจึงเชื่อมต่อผลิตภัณฑ์อีกครั้ง

การเปิดใช้งานการเชื่อมต่อเครือข่าย

1 เรียกใช้แอปพลิเคชัน **LG ThinQ**

2 เลือกแล้วแตะที่ **เครื่องอบผ้า** ในแอปพลิเคชัน

3 กดปุ่ม **เปิด/ปิด** ในแผงควบคุม

4 กดปุ่ม ⚙ **ตั้งค่า**

5 หมุนลูกบิดเพื่อเลือก **การตั้งค่าเพิ่มเติม** แล้วกดปุ่ม ✓

6 หมุนลูกบิดเพื่อเลือก **เชื่อมต่อ Wi-Fi** แล้วกดปุ่ม ✓

7 เลือก **เปิด** แล้วกดปุ่ม ✓

- เมื่อ **Wi-Fi** เปิดอยู่ ไอคอน **Wi-Fi** จะปรากฏขึ้นในจอแสดงผล

การใช้งานเครื่องซักผ้าจากระยะไกล

สั่งงานระยะไกล
ใช้สมาร์ทโฟนเพื่อควบคุมเครื่องใช้ไฟฟ้าจากระยะไกล นอกจากนี้ คุณยังสามารถเฝ้าตรวจตราการทำงานของโปรแกรมเพื่อให้คุณทราบว่าโปรแกรมยังเหลือเวลาทำงานอยู่เท่าไรด้วย

การใช้รีโมทสตาร์ท

1 ใส่ผ้าลงในถังอบและปิดฝาเครื่องอบผ้า

2 กดปุ่ม **เปิด/ปิด**

3 กดปุ่ม **สั่งงานระยะไกล**

4 หมุนลูกบิดเพื่อเลือก **เปิด** แล้วกดปุ่ม ✓ เพื่อเปิดใช้งานฟังก์ชันการควบคุมจากระยะไกล

5 เริ่มต้นโปรแกรมซักจากแอปพลิเคชัน **LG ThinQ** บนสมาร์ทโฟนของคุณ

หมายเหตุ

- ในบางรุ่น:
  - เมื่อเปิดใช้งานฟังก์ชันนี้ท่านสามารถเริ่มรอบการซักจาก**LG ThinQ**แอปพลิเคชันสมาร์ทโฟน หากรอบการซักไม่เริ่มทำงาน เครื่องจะรอเพื่อเริ่มรอบการซักใหม่จนกว่าจะปิดการทำงานระยะไกลจากแอปพลิเคชัน หรือฟังก์ชันนี้ถูกปิดใช้งาน
- หากประตูถูกเปิดออกอยู่ คุณจะไม่สามารถเริ่มกระบวนการได้จากระยะไกล

การปิดใช้งานการเริ่มทำงานจากระยะไกลด้วยตัวเอง
เมื่อเปิดใช้งานฟังก์ชันนี้แล้ว ให้กดปุ่ม **สั่งงานระยะไกล** แล้วเลือก **ปิด** เพื่อปิดใช้งานฟังก์ชันนี้

พระราชบัญญัติ วิทยุคมนาคม พ.ศ. 2498



เครื่องวิทยุคมนาคมนี้ ได้รับยกเว้น ไม่ต้องได้รับใบอนุญาตให้มี ใช้ซึ่งเครื่องวิทยุคมนาคม หรือตั้งสถานีวิทยุคมนาคมตามประกาศ กสทช. เรื่อง เครื่องวิทยุคมนาคม และสถานีวิทยุคมนาคมที่ได้รับยกเว้นไม่ต้องได้รับใบอนุญาตวิทยุคมนาคม ตามพระราชบัญญัติวิทยุคมนาคม พ.ศ. 2498



กสทช. | โทรคมนาคม
กำกับดูแลเพื่อประชาชน
Call Center 1200 (โทรฟรี)

การปิดใช้งานการเชื่อมต่อเครือข่าย

1 กดปุ่ม **เปิด/ปิด** ในแผงควบคุม

2 กดปุ่ม ⚙ **ตั้งค่า**

3 หมุนลูกบิดเพื่อเลือก **การตั้งค่าเพิ่มเติม** แล้วกดปุ่ม ✓

4 หมุนลูกบิดเพื่อเลือก **เชื่อมต่อ Wi-Fi** แล้วกดปุ่ม ✓

5 หมุนลูกบิดเพื่อเลือกปุ่ม **ปิด** แล้วกดปุ่ม ✓

ข้อมูลจำเพาะของอุปกรณ์วิทยุ

ประเภท	ช่วงความถี่ในการทำงาน	กำลังขับ (สูงสุด)
LAN ไร้สาย	2400 MHz - 2483.5 MHz	< 100 mW
บลูทูธ*1		

*1 คุณสมบัตินี้พร้อมใช้งานในผลิตภัณฑ์บางรุ่นเท่านั้น

เพื่อประโยชน์ของผู้ใช้ อุปกรณ์นี้ควรได้รับการติดตั้งและใช้งานโดยมีระยะห่างอย่างน้อย 20 ซม. ระหว่างตัวอุปกรณ์กับตัวเครื่อง

ข้อมูลประกาศของซอฟต์แวร์โอเพ่นซอร์ส

หากต้องการรับซอร์สโค้ดภายใต้ข้อตกลงโอเพนซอร์ส GPL, LGPL, MPL และข้อตกลงโอเพนซอร์สอื่น ๆ ที่มีภาระหน้าที่ในการเปิดเผยซอร์สโค้ดที่มีอยู่ในผลิตภัณฑ์นี้ และเพื่อเข้าถึงเงื่อนไขการอนุญาตและประกาศเกี่ยวกับลิขสิทธิ์ โปรดไปที่ https://opensource.lge.com

LG Electronics มีบริการจัดเตรียมซอร์สโค้ดให้กับคุณ โดยคิดค่าใช้จ่ายในการดำเนินการแจกจ่ายดังกล่าว โดยคุณสามารถขอรับซอร์สโค้ดได้โดยส่งอีเมลไปที่ opensource@lge.com

ข้อเสนอนี้มีผลกับทุกบุคคลที่ได้รับข้อมูลนี้ มีผลใช้ได้เป็นเวลา 3 ปี หลังจากการจัดส่งผลิตภัณฑ์ครั้งล่าสุด

Smart Diagnosis

ใช้คุณสมบัตินี้เพื่อช่วยวินิจฉัยและแก้ไขปัญหาเกี่ยวกับผลิตภัณฑ์

หมายเหตุ

- ด้วยเหตุผลที่ไม่ได้เกิดจากความประมาทเลินเล่อของ LGE การบริการอาจไม่ทำงานเนื่องจากปัจจัยภายนอก เช่น แต่ไม่ จำกัดเฉพาะ ไม่มีสัญญาณ Wi-Fi, การตัด

การเชื่อมต่อ Wi-Fi, นโยบายแอปสโตร์ในท้องที่ หรือไม่มีแอปในการใช้งาน

- คุณลักษณะนี้อาจมีการเปลี่ยนแปลงโดยไม่ต้องแจ้งให้ทราบล่วงหน้า และอาจมีรูปแบบที่แตกต่างกันไปตามที่ที่คุณอยู่

การใช้ LG ThinQ เพื่อวินิจฉัยปัญหา

หากคุณประสบปัญหากับเครื่องใช้ไฟฟ้าที่ติดตั้ง Wi-Fi ของคุณ เครื่องใช้ไฟฟ้าสามารถส่งข้อมูลการแก้ไขปัญหาไปยังสมาร์ทโฟนโดยใช้แอปพลิเคชัน **LG ThinQ**

- เปิดแอปพลิเคชัน **LG ThinQ** และเลือกคุณสมบัติ **Smart Diagnosis** ในเมนู ทำตามคำแนะนำในแอปพลิเคชัน **LG ThinQ**

การใช้การวินิจฉัยด้วยเสียงเพื่อวินิจฉัยปัญหา

ปฏิบัติตามคำแนะนำด้านล่างเพื่อใช้วิธีการวินิจฉัยด้วยเสียง

- เปิดแอปพลิเคชัน **LG ThinQ** แล้วเลือกคุณสมบัติ **Smart Diagnosis** ในเมนู ทำตามคำแนะนำสำหรับการวินิจฉัยด้วยเสียงที่ระบุในแอปพลิเคชัน **LG ThinQ**

1 กดปุ่ม **เปิด/ปิด** เพื่อเปิดเครื่อง

2 กดปุ่ม **ตั้งค่า**

3 หมุนลูกบิดเพื่อเลือก **การตั้งค่าเพิ่มเติม** แล้วกดปุ่ม ✓

4 หมุนลูกบิดเพื่อเลือก **Smart Diagnosis** แล้วกดปุ่ม ✓

5 วางกระบอกเสียงสมาร์ทโฟนของคุณไว้ใกล้กับปุ่ม **เปิด/ปิด** แล้วกดปุ่ม ✓)

- ถือกระบอกเสียงสมาร์ทโฟนไว้ใกล้ปุ่ม **เปิด/ปิด** จนกว่าจะโอนย้ายข้อมูลจนเสร็จสมบูรณ์

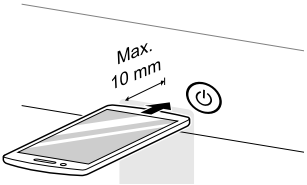

6 หลังโอนย้ายข้อมูลเสร็จสมบูรณ์แล้ว เครื่องใช้ไฟฟ้าจะดับลง

หมายเหตุ

- เพื่อให้ได้ผลลัพธ์ที่ดีที่สุด อย่าขยับสมาร์ทโฟนในขณะที่กำลังส่งสัญญาณ

การบำรุงรักษา

⚠ คำเตือน

- ถอดปลั๊กไปเมื่อคุณทำความสะอาดผลิตภัณฑ์ การไม่ถอดปลั๊กอาจส่งผลให้เกิดไฟฟ้าช็อต

การทำความสะอาดหลังปั่นแห้งทุกครั้ง

การทำความสะอาดตัวกรองใยผ้า

⚠ ข้อควรระวัง

- ทำความสะอาดตัวกรองใยผ้าด้วยวิธีที่เหมาะสมตามคำแนะนำต่อไปนี้ หากไม่ปฏิบัติตามวิธีดังกล่าว ใยผ้าที่สะสมบนเครื่องแลกเปลี่ยนความร้อนอาจไม่ได้รับการทำสะอาดอย่างเหมาะสม
- ในกรณีที่ใยผ้าหลุดเข้าไปอยู่ในช่องตัวกรอง อาจทำให้ประสิทธิภาพการอบแห้งลดลง และใช้เวลาในการอบนานขึ้น

หมายเหตุ

- นำผ้าทั้งหมดออกจากเครื่องใช้ไฟฟ้าก่อนที่จะดึงตัวกรองใยผ้าออก
- ใส่ตัวกรองใยผ้าแล้วกลับเข้าที่หลังจากทำความสะอาดแล้ว หากไม่มีตัวกรองใยผ้าอยู่ในเครื่องใช้ไฟฟ้า คุณจะไม่สามารถใช้งานเครื่องใช้ไฟฟ้าได้
- ขณะทำความสะอาดตัวกรองใยผ้า ควรทิ้งใยผ้าลงในถังขยะและอย่าล้างตัวกรองลงในท่อระบายน้ำ เพื่อหลีกเลี่ยงการแพร่กระจายไมโครพลาสติกลงในระบบน้ำทิ้ง

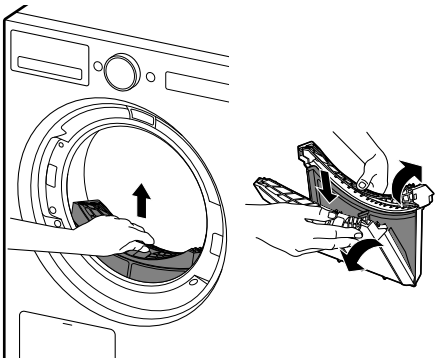

ตัวกรองด้านใน

- ควรทำความสะอาดตัวกรองด้านในทั้งก่อนและหลังการใช้งานเสมอ

ตัวกรองด้านนอก

- ทำความสะอาดตัวกรองด้านนอกหลังจากการอบแห้ง 10 ครั้ง หรือเมื่อใยผ้าสะสมอยู่ที่ตัวกรองด้านนอก

ทำความสะอาดตัวกรองด้านใน

1 ดึงตัวกรองด้านในออกจากตัวกรองด้านนอก แล้วเปิดตัวกรองด้านใน

- เปิดตัวกรองด้วยการคลี่ออกตามทิศทางของลูกศร

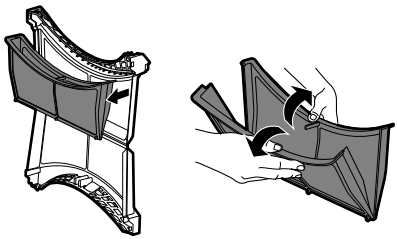

2 นำใยผ้าขนาดใหญ่ออกด้วยมือ จากนั้นให้ใช้เครื่องดูดฝุ่นเพื่อทำความสะอาดใยผ้าที่เหลือ

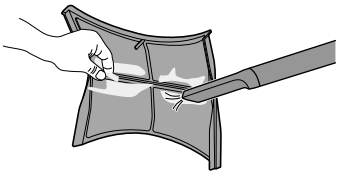

- หลีกเลี่ยงการใช้แรงมากเกินไปเพื่อป้องกันไม่ให้ตัวกรองเสียหาย
- ถ้าตัวกรองมีความชื้นให้เช็ดตัวกรองให้แห้งสนิท หากไม่ดำเนินเช่นนี้ จะทำให้เครื่องใช้ไฟฟ้ามีกลิ่น
- ทิ้งใยผ้าลงในถังขยะ

3 หากต้องการขจัดใยผ้าออกอย่างหมดจด ให้ล้างตัวกรองใยผ้าด้วยน้ำไหลผ่านเป็นระยะๆ โดยล้างลงในแผ่นกรองกาแฟแบบกระดาษหรือแผ่นกรองแบบใช้แล้วทิ้งอื่นๆ เพื่อดักจับอนุภาคขนาดเล็กและป้องกันไม่ให้เกิดการปนเปื้อนในน้ำทิ้ง

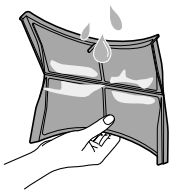

- หลีกเลี่ยงการใช้แรงมากเกินไปเพื่อป้องกันไม่ให้ตัวกรองเสียหาย
- ทิ้งแผ่นกรองแบบใช้แล้วทิ้งพร้อมใยผ้าลงในถังขยะ
- ผึ่งแผ่นกรองให้แห้งสนิทหากตัวกรองมีความชื้น มิฉะนั้นอาจทำให้เกิดกลิ่นอับขึ้นขึ้นภายในเครื่องใช้ไฟฟ้าได้

4 สอดตัวกรองด้านในเข้าไปในตัวกรองด้านนอก

ทำความสะอาดตัวกรองด้านนอก

1 นำใยผ้าขนาดใหญ่ออกด้วยมือ จากนั้นให้ใช้เครื่องดูดฝุ่นเพื่อทำความสะอาดใยผ้าที่เหลือ

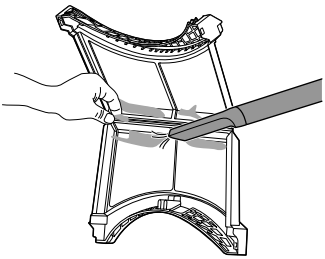

- หลีกเลี่ยงการใช้แรงมากเกินไปเพื่อป้องกันไม่ให้ตัวกรองเสียหาย
- ถ้าตัวกรองมีความชื้นให้เช็ดตัวกรองให้แห้งสนิท หากไม่ดำเนินเช่นนี้ จะทำให้เครื่องใช้ไฟฟ้ามีกลิ่น
- ทิ้งใยผ้าลงในถังขยะ

หมายเหตุ

- ตรวจดูให้แน่ใจว่าได้ปิดด้านข้างของตัวกรองจนสนิทดี หากไม่ดำเนินการเช่นนั้น อาจทำให้ใยผ้าที่สะสมตัวอยู่ในตัวกรองเข้าไปในเครื่องใช้ไฟฟ้า และอาจทำให้ประสิทธิภาพในการอบแห้งลดลงได้

2 หากต้องการขจัดใยผ้าออกอย่างหมดจด ให้ล้างตัวกรองใยผ้าด้วยน้ำไหลผ่านเป็นระยะๆ โดยล้างลงในแผ่นกรองกาแฟแบบกระดาษหรือแผ่นกรองแบบใช้แล้วทิ้งอื่นๆ เพื่อดักจับอนุภาคขนาดเล็กและป้องกันไม่ให้เกิดการปนเปื้อนในน้ำทิ้ง

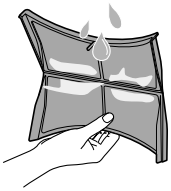

- หลีกเลี่ยงการใช้แรงมากเกินไปเพื่อป้องกันไม่ให้ตัวกรองเสียหาย
- ทิ้งแผ่นกรองแบบใช้แล้วทิ้งพร้อมใยผ้าลงในถังขยะ
- ผึ่งแผ่นกรองให้แห้งสนิทหากตัวกรองมีความชื้น มิฉะนั้นอาจทำให้เกิดกลิ่นอับขึ้นขึ้นภายในเครื่องใช้ไฟฟ้าได้

3 ใส่ตัวกรองด้านในเข้าไปในตัวกรองด้านนอกแล้วปิดตัวกรองด้านใน

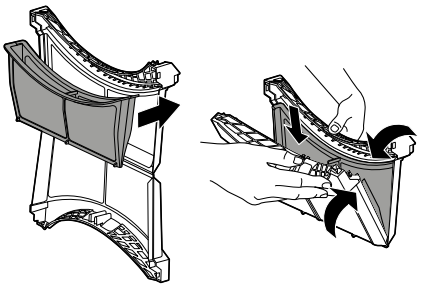

4 ใส่ชุดตัวกรองใยผ้ากลับเข้าไปในเครื่องอบผ้า

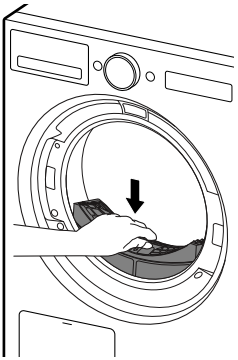

⚠ ข้อควรระวัง

- อย่าใส่หรือนำผ้าใด ๆ ออกเมื่อตัวกรองใยผ้าขณะที่ตัวกรองไม่ได้อยู่ในที่ ผ้าอาจตกลงในทางเข้าของตัวกรอง และอาจทำให้เครื่องใช้ไฟฟ้าทำงานผิดปกติได้

การเทน้ำในช่องเก็บน้ำ

น้ำที่ควบแน่นจะสะสมอยู่ในช่องเก็บน้ำ

เทน้ำในช่องเก็บน้ำหลังการใช้งานทุกครั้ง การไม่ปฏิบัติตามจะส่งผลกับประสิทธิภาพในการอบ

หมายเหตุ

- ในบางกรณี จอแสดงผล LCD อาจแสดงให้เทน้ำทิ้ง เพื่อแจ้งให้คุณทราบว่าช่องเก็บน้ำเต็ม หากเกิดสิ่งนี้ขึ้น ให้เทน้ำในถังเก็บน้ำออก
- หากไม่ได้ต่อท่อระบายน้ำเสริมให้กับเครื่องใช้ไฟฟ้า ควรระบายน้ำออกจากช่องเก็บน้ำ แต่ถ้าระบายน้ำที่ควบแน่นออกทางท่อระบายเสริมโดยตรงแล้ว ก็ไม่จำเป็นต้องระบายน้ำออกจากช่องเก็บน้ำอีก

1 ดึงช่องเก็บน้ำออกมา

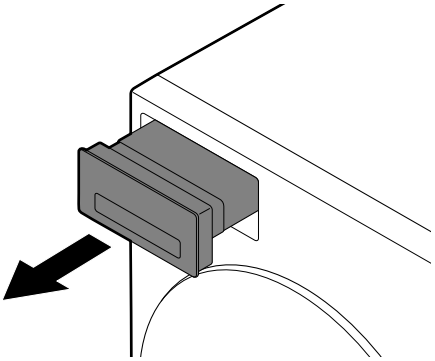

2 เทน้ำในช่องเก็บน้ำลงในอ่างซิงก์

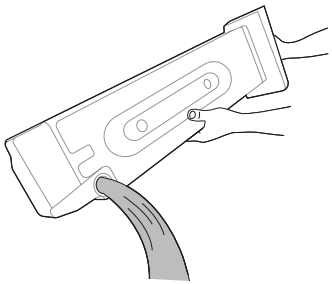

⚠ ข้อควรระวัง

- ห้ามดื่มน้ำที่ควบแน่นหรือน่ากลับมาใช้ใหม่ ซึ่งอาจนำไปสู่ปัญหาสุขภาพสำหรับคนและสัตว์

3 ใส่กลับเข้าไปในเครื่องใช้ไฟฟ้า

- ดันช่องเก็บน้ำเข้าไปในเครื่องจนเข้าที่

4 กดปุ่ม **เริ่ม/หยุด**

การทำความสะอาดเครื่องเป็นครั้งคราว

การเช็ดเซ็นเซอร์วัดความชื้น

อุปกรณ์นี้จะตรวจวัดระดับความชื้นของเสื้อผ้าขณะที่เครื่องทำงาน ซึ่งหมายความว่าจำเป็นต้องทำความสะอาด **ทุกหกเดือน** เพื่อขจัดคราบหินปูนที่ก่อตัวขึ้นบนพื้นผิวของเซ็นเซอร์

เช็ดเซ็นเซอร์ภายในถังอบผ้า

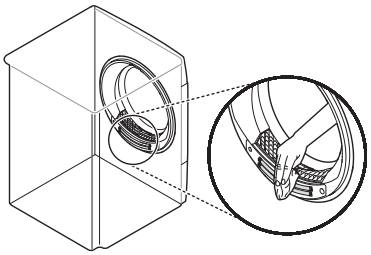

⚠ ข้อควรระวัง

- อย่าเช็ดเซ็นเซอร์วัดความชื้นด้วยวัสดุขัดถู ให้ทำความสะอาดเซ็นเซอร์ด้วยฟองน้ำอะคริลิกชนิดหยาบเสมอ

การใช้คุณสมบัติการทำความสะอาดถังซัก

เมื่อผ่านเวลาและใช้งานไประยะหนึ่ง เครื่องใช้ไฟฟ้าอาจมีกลิ่นไม่พึงประสงค์ติดบนเสื้อผ้าหลังการอบแห้ง การใช้ฟังก์ชันทำความสะอาดนี้ **เดือนละครั้ง (หรือหลังจากอบแห้ง 30 ครั้ง)** จะช่วยลดกลิ่นไม่พึงประสงค์ออกจากเครื่องใช้ไฟฟ้า

⚠ ข้อควรระวัง

- นำผ้าทั้งหมดออกจากเครื่องใช้ไฟฟ้า

1 ดึงช่องเก็บน้ำออก จากนั้นเทน้ำที่ควบแน่นออก และใส่ช่องเก็บน้ำกลับลงในเครื่อง

2 เปิดเครื่องใช้ไฟฟ้า

3 กดปุ่ม **ดูแลถังอบ**

4 กดปุ่ม **เริ่ม/หยุด**

- ฟังก์ชันนี้ทำงานประมาณ 3 ชั่วโมง

5 เทน้ำในช่องเก็บน้ำออกหลังจากเสร็จสิ้นฟังก์ชันการทำงาน

หมายเหตุ

- เมื่อติดตั้งท่อระบายเสริม ไม่จำเป็นต้องเทน้ำในช่องเก็บน้ำออก

6 เปิดประตูเครื่องอบแห้งเพื่อให้เครื่องมีการหมุนเวียนของอากาศอย่างเพียงพอ เพื่อให้กลิ่นที่เหลืออยู่หมดไป

⚠ คำเตือน

- เพื่อความปลอดภัย ห้ามให้เด็กหรือสัตว์เข้าไปในเครื่อง ซึ่งอาจทำให้เกิดความเสียหายหรือบาดเจ็บได้

การทำความสะอาดคอนเดนเซอร์

รุ่นนี้มาพร้อมกับ "การทำความสะอาดคอนเดนเซอร์อัตโนมัติ" แต่หากคุณต้องการทำความสะอาดคอนเดนเซอร์ด้วยตนเอง โปรดปฏิบัติตามคำแนะนำในคู่มือนี้

⚠ ข้อควรระวัง

- เพื่อหลีกเลี่ยงไม่ให้เกิดการบาดเจ็บขึ้นกับร่างกายหรือเป็นแผลไหม้ ห้ามสัมผัสหรือทำความสะอาดคอนเดนเซอร์ด้วยมือเปล่า
- ขณะทำความสะอาดคอนเดนเซอร์ ควรระวังอย่าให้ครีบของคอนเดนเซอร์เสียหาย

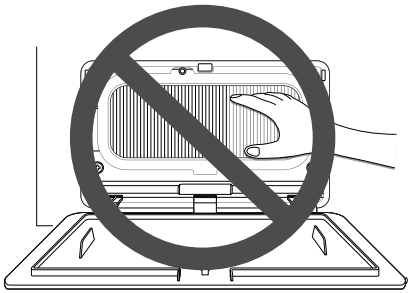

หมายเหตุ

- หากประสิทธิภาพในการอบแห้งแย่ลง ให้เปิดฝาครอบคอนเดนเซอร์เพื่อตรวจหาสารแปลกปลอมหรือการสะสมของใยผ้า

1 กดที่ส่วนบนของแผงทางเข้า ❶ เพื่อเปิดออก

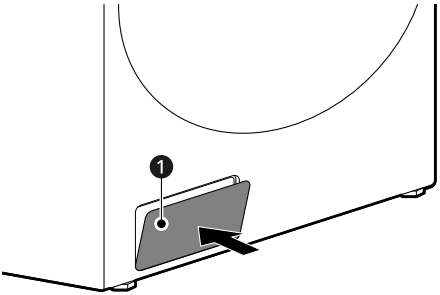

2 หมุนล็อก ❷ เพื่อปลดฝาครอบคอนเดนเซอร์ แล้วดึงฝาครอบนั้นออก

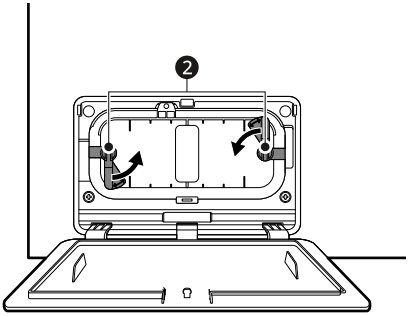

3 ทำความสะอาดฝุ่นบนคอนเดนเซอร์โดยใช้เครื่องดูดฝุ่นหรือแปรงขนนุ่ม ออกแรงกดเบาๆ และเช็ดในแนวตั้งเพื่อไม่ให้ครีบเสียหาย

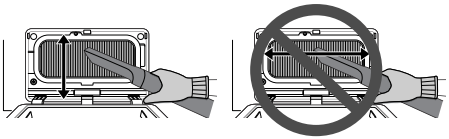

4 ปิดฝาครอบกลับเข้าที่โดยให้รูอยู่ด้านล่าง

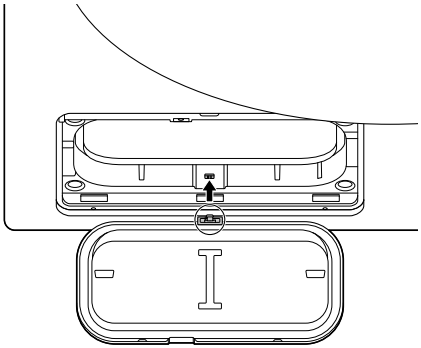

5 ใส่และประกอบกลับฝาครอบคอนเดนเซอร์ให้สนิท

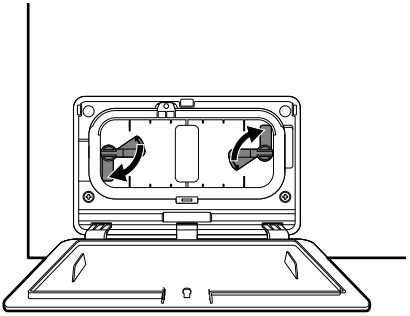

⚠ ข้อควรระวัง

- หากประกอบกลับฝาครอบคอนเดนเซอร์ไม่สนิท อาจทำให้ผลิตภัณฑ์ทำงานผิดปกติและรั่วไหลลงพื้นระหว่างการทำงานได้

6 ปิดแผงทางเข้า

การแก้ไขปัญหาเบื้องต้น

อาจเกิดข้อผิดพลาดและความผิดปกติขึ้นขณะเครื่องใช้ไฟฟ้ากำลังทำงานได้ ตารางต่อไปนี้แสดงสาเหตุที่เป็นไปได้และหมายเหตุสำหรับการแก้ไขข้อผิดพลาดหรือความผิดปกติในการทำงาน ขอให้อ่านตารางด้านล่างอย่างรอบคอบ เพื่อประหยัดเวลาและเงินของคุณ ก่อนที่จะโทรหาศูนย์บริการ LG Electronics

ก่อนติดต่อกับศูนย์บริการ

เครื่องมีระบบเฝ้าระวังข้อผิดพลาดโดยอัตโนมัติเพื่อตรวจสอบและวินิจฉัยปัญหาในระยะเริ่มต้น ถ้าเครื่องไม่สามารถทำงานได้อย่างเหมาะสมหรือไม่สามารถทำงานได้เลย ให้ตรวจดูตารางต่อไปนี้ก่อนโทรติดต่อศูนย์บริการ LG Electronics

ข้อความแสดงข้อผิดพลาด

อาการ	สาเหตุที่เป็นไปได้และวิธีแก้ไข
ข้อผิดพลาดที่เซนเซอร์วัดอุณหภูมิ	**เซ็นเซอร์วัดอุณหภูมิทำงานผิดปกติ** • ถอดปลั๊กไฟและติดต่อขอรับบริการ
ไม่ระบายน้ำ	**มอเตอร์ปั๊มระบายน้ำทำงานผิดปกติ** • ถอดปลั๊กเครื่องและติดต่อขอรับบริการ
ฝาเปิด	**ประตูเปิดออกขณะที่เครื่องใช้ไฟฟ้ากำลังทำงาน หรือ เครื่องใช้ไฟฟ้าทำงานโดยไม่ได้ปิดประตูอย่างถูกต้อง** • ปิดประตูให้สนิท • หากข้อผิดพลาดยังไม่หายไป ให้โทรติดต่อขอรับการซ่อมบำรุง
ปลดล็อคประตู	**ไม่ได้ล็อกฝาเครื่อง** • ปิดและล็อกฝาเครื่อง หากยังคงแสดงข้อความอยู่ ให้ถอดปลั๊กไฟ และโทรติดต่อขอรับบริการ
ข้อผิดพลาดที่มอเตอร์ถังอบ	**มอเตอร์หยุดทำงานอย่างกระทันหัน** • ตรวจดูว่าปริมาณผ้าเกินกว่าความจุสูงสุดหรือไม่ • ถอดปลั๊กไฟและติดต่อขอรับบริการ
ข้อผิดพลาดที่คอมเพรสเซอร์	**คอมเพรสเซอร์หยุดทำงานอย่างกระทันหัน** • ถอดปลั๊กไฟและติดต่อขอรับบริการ
ข้อผิดพลาดที่อุณหภูมิถังอบ	**อุณหภูมิภายในถังเพิ่มขึ้นอย่างกระทันหัน** • ถอดปลั๊กไฟและติดต่อขอรับบริการ

อาการ	สาเหตุที่เป็นไปได้และวิธีแก้ไข
ความผิดปกติของแรงดันไฟฟ้า	**การจ่ายแรงดันไฟไม่ถูกต้อง** • ถอดปลั๊กเครื่องใช้ไฟฟ้า หากยังมีข้อผิดพลาดเกิดขึ้นอีก ให้โทรติดต่อขอรับบริการ
ข้อผิดพลาดที่ฝาครอบส่วนซ่อมบำรุง	**เครื่องใช้ไฟฟ้ากำลังทำงานโดยไม่มีฝาครอบด้านในสำหรับการซ่อมบำรุง** • เปิด**ฝาครอบด้านนอกสำหรับการซ่อมบำรุง** และประกอบ**ฝาครอบด้านในสำหรับการซ่อมบำรุง**
ติดตั้งตัวกรองกลับเข้าไปใหม่	**ไม่มีตัวกรองใยผ้าอยู่ในเครื่องใช้ไฟฟ้า** • ใส่ตัวกรองใยผ้า

การใช้งาน

อาการ	สาเหตุที่เป็นไปได้และวิธีแก้ไข
เครื่องใช้ไฟฟ้าไม่เปิด	**อาจไม่ได้เสียบปลั๊กไฟอย่างถูกต้อง** • ตรวจสอบให้แน่ใจว่าได้เสียบปลั๊กไฟลงในเต้าจ่ายที่มีสายดิน ที่ตรงกับป้ายแสดงพิกัดของเครื่องใช้ไฟฟ้าอย่างแน่นหนาดีแล้ว
	ฟิวส์บ้านขาด เบรคเกอร์ตัด หรือไฟฟ้าดับ • ตั้งเบรกเกอร์ใหม่หรือเปลี่ยนฟิวส์ อย่าเพิ่มความจุฟิวส์ หากปัญหาคือวงจรโอเวอร์โหลด ให้แก้ไขโดยช่างไฟฟ้าที่ผ่านการรับรอง
เครื่องใช้ไฟฟ้าไม่ร้อน	**ฟิวส์บ้านขาด เบรคเกอร์ตัด หรือไฟฟ้าดับ** • ตั้งเบรกเกอร์ใหม่หรือเปลี่ยนฟิวส์ อย่าเพิ่มความจุฟิวส์ หากปัญหาคือวงจรโอเวอร์โหลด ให้แก้ไขโดยช่างไฟฟ้าที่ผ่านการรับรอง
น้ำรั่ว	**สายท่อช่องเก็บน้ำหรือสายท่อระบายเสริมไม่ได้รับการต่ออย่างถูกต้อง** • ต่อสายท่อช่องเก็บน้ำหรือสายท่อระบายเสริมอย่างถูกต้อง
	ประตูปิดอยู่ขณะที่เสื้อผ้าหรือสิ่งแปลกปลอมติดอยู่ที่ประตู • ตรวจดูว่าเสื้อผ้าหรือสิ่งแปลกปลอมที่ติดอยู่ที่ประตูนั้นก่อนการใช้เครื่องใช้ไฟฟ้าหรือไม่ ถ้าน้ำรั่วไหลออกมาอย่างต่อเนื่อง ให้ติดต่อศูนย์ข้อมูลลูกค้า LG Electronics
หลังจากสิ้นสุดรอบการอบ เครื่องใช้ไฟฟ้าทำงานและหยุดชั่วคราวด้วยตัวเอง	**ซึ่งนี่คือการทำงานของตัวเลือก ป้องกันรอยยับ** • ตรวจสอบให้แน่ใจว่าได้ตั้งค่าตัวเลือก **ป้องกันรอยยับ** แล้ว ตัวเลือกดังกล่าวได้รับการออกแบบมาเพื่อป้องกันรอยยับที่จะเกิดขึ้นเมื่อผ้าไม่ได้ถูกเอาออกทันทีหลังจากกระบวนการอบผ้า เมื่อตั้งค่าตัวเลือก เครื่องใช้ไฟฟ้าจะทำงานเป็นเวลา 10 วินาทีและหยุดเป็นเวลา 5 นาที ตัวเลือกนี้ทำงานได้นานถึง 2 ชั่วโมง

ประสิทธิภาพ

อาการ	สาเหตุที่เป็นไปได้และวิธีแก้ไข
ใช้เวลาอบแห้งผ้านานเกินไป	**ไม่ได้คัดแยกผ้าอย่างถูกต้อง** • แยกสิ่งของที่มีน้ำหนักมากออกจากสิ่งของที่มีน้ำหนักเบา สิ่งของที่มีขนาดใหญ่กว่าและมีน้ำหนักมากกว่าจะใช้เวลาในการอบนานกว่า ถ้าใส่สิ่งของที่มีน้ำหนักเบารวมกับสิ่งของที่มีน้ำหนักมากอาจทำให้เซ็นเซอร์รวน เนื่องจากสิ่งของที่มีน้ำหนักเบาจะแห้งเร็วกว่า
	ใส่ผ้าที่มีเนื้อผ้าหนาจำนวนมาก • เนื้อผ้าที่มีความหนามากจะใช้เวลาในการอบนานกว่า เนื่องจากเครื่องใช้เวลาในการเก็บความชื้นมากขึ้น ในการช่วยลดและรักษาเวลาในการอบผ้าที่มีเนื้อผ้าหนาและมีขนาดใหญ่ให้สม่ำเสมอมากขึ้นนั้น ควรแยกสิ่งของเหล่านี้ออกให้มีปริมาณที่น้อยลงและมีขนาดที่ใกล้เคียงกัน
	ไม่ตั้งค่าชุดควบคุมของเครื่องใช้ไฟฟ้าอย่างเหมาะสม • ใช้การตั้งค่าชุดควบคุมให้เหมาะสมกับประเภทของผ้าที่คุณจะอบแห้ง ผ้าบางประเภทอาจต้องปรับการตั้งค่าระดับการอบให้เหมาะสมกับการอบแห้งนั้น ๆ
	ต้องทำความสะอาดตัวกรองใยผ้า • เครื่องใช้ไฟฟ้าจะแสดงข้อความทำความสะอาดตัวกรอง ก่อนและหลังการทำงานของโปรแกรม เช่น "ทำความสะอาดตัวกรองเพื่อเริ่มโปรแกรม", "ทำความสะอาดตัวกรองด้านในและด้านนอกเพื่อเริ่มโปรแกรม" • ขจัดใยผ้าออกจากแผ่นกรองใยผ้าก่อนทุกโปรแกรมการอบ เมื่อขจัดใยผ้าออก ถือแผ่นกรองใยผ้าส่องกับแสงเพื่อดูว่าสกปรกหรืออุดตันหรือไม่ ด้วยการอบบางอย่างที่ทำให้เกิดใยผ้าจำนวนมาก เช่น ผ้าเช็ดตัวใหม่ อาจจำเป็นต้องหยุดโปรแกรมการอบและทำความสะอาดแผ่นกรองในระหว่างโปรแกรมการอบ
	ฟิวส์บ้านขาด เบรคเกอร์ดัด หรือไฟฟ้าดับ • ตั้งเบรกเกอร์ใหม่หรือเปลี่ยนฟิวส์ อย่าเพิ่มความจุฟิวส์ หากปัญหาคือวงจรโอเวอร์โหลด ให้แก้ไขโดยช่างไฟฟ้าที่ผ่านการรับรอง
	ใส่ผ้าลงในเครื่องมากเกินไป • แยกผ้าขนาดใหญ่พิเศษออกให้มีจำนวนที่น้อยลง เพื่อให้การอบมีประสิทธิภาพดีขึ้น
	ผลิตภัณฑ์รับน้ำหนักน้อยเกินไป • หากคุณต้องการอบผ้าปริมาณน้อย ให้ใส่ผ้าเพิ่มลงไปอีกเล็กน้อยเพื่อให้เครื่องทำการปั่นอย่างมีประสิทธิภาพ การอบผ้าปริมาณน้อยเกินไปหรือมากเกินไปอาจทำให้ผ้าไม่แห้งสนิท ในกรณีนี้ คุณสามารถอบผ้านานขึ้นได้โดยตั้งเวลาในโปรแกรมตั้งเวลาอบผ้า

อาการ	สาเหตุที่เป็นไปได้และวิธีแก้ไข
เวลาในการอบแห้งไม่สม่ำเสมอ	**ตั้งค่าความร้อน ปริมาณผ้า หรือความชื้นของผ้าไม่สม่ำเสมอกัน** • เวลาในการอบผ้าจะแตกต่างกันไปตามประเภทความร้อนที่ใช้ (ไฟฟ้า) ปริมาณผ้า ประเภทเนื้อผ้า ความเปียกของผ้า และตัวกรองใยผ้า แม้แต่ความไม่สมดุลของผ้าที่ใส่ลงในเครื่องใช้ไฟฟ้า ก็อาจเป็นเหตุให้เครื่องไม่สามารถปั่นหมาดได้ดีเท่าที่ควร ส่งผลให้ต้องใช้เวลาอบผ้าที่มีความเปียกนานขึ้น
ผ้าที่มีคราบมันและรอยสกปรกตกค้างอยู่	**ใช้น้ำยาปรับผ้านุ่มอย่างไม่ถูกต้อง** • ขณะซักผ้าที่สามารถทำให้แห้งได้ในเครื่องใช้ไฟฟ้า ควรใช้น้ำยาปรับผ้านุ่มในปริมาณที่ถูกต้องตามคำแนะนำของผู้ผลิตน้ำยาปรับผ้านุ่มนั้น
	อบแห้งผ้าสะอาดกับผ้าสกปรกพร้อมกัน • ควรใช้เครื่องใช้ไฟฟ้าเพื่ออบผ้าสะอาดเท่านั้น สิ่งสกปรกที่อยู่ในผ้าสกปรกนั้นสามารถย้ายไปติดบนผ้าสะอาดที่อบในครั้งเดียวกัน หรือการอบในภายหลังได้
	ไม่ซักผ้าหรือล้างน้ำออกอย่างเหมาะสมก่อนนำไปใส่ในเครื่องใช้ไฟฟ้า • คราบบนผ้าแห้งอาจเป็นคราบที่ยังไม่ได้ถูกขจัดออกระหว่างขั้นตอนการซัก โปรดตรวจสอบให้แน่ใจว่าได้ทำความสะอาดผ้าและล้างน้ำออกทั้งหมดตามคำแนะนำของเครื่องซักผ้าและน้ำยาซักผ้า สิ่งสกปรกที่ล้างออกได้ยากอาจจำเป็นต้องเตรียมผ้าก่อนการซัก
เสื้อผ้ามีรอยยับ	**อบแห้งผ้านานเกินไป (แห้งเกินไป)** • อบแห้งผ้านานเกินไป อาจทำให้ผ้ามีรอยยับ ลองใช้เวลาอบให้สั้นลง
	ผ้าถูกทิ้งไว้ในเครื่องใช้ไฟฟ้านานเกินไปหลังสิ้นสุดรอบการอบ • ใช้ตัวเลือก **ป้องกันรอยยับ**
เสื้อผ้าหดตัว	**ไม่ปฏิบัติตามคำแนะนำในการดูแลรักษาผ้า** • เพื่อหลีกเลี่ยงการหดตัวของเสื้อผ้า ควรดูและปฏิบัติตามคำแนะนำในการดูแลรักษาผ้าเสมอ เนื้อผ้าบางประเภทอาจหดตัวเองตามธรรมชาติเมื่อซัก ผ้าบางประเภทอาจซักได้ แต่จะหดตัวเมื่อถูกนำมาอบแห้งในเครื่องใช้ไฟฟ้า ควรใช้การตั้งค่าในการอบที่อุณหภูมิต่ำหรือไม่ใช้ความร้อน
มีใยผ้าตกค้างอยู่บนเสื้อผ้า	**ไม่ทำความสะอาดตัวกรองใยผ้าอย่างเหมาะสม** • นำใยผ้าออกจากตัวกรองใยผ้าทุกครั้งหลังรอบการอบ เมื่อถอดตัวกรองออกมาแล้ว ให้ถือตัวกรองใยผ้าขึ้นส่องกับแสงเพื่อดูว่ามีสิ่งสกปรกหรืออุดตันหรือไม่ ถ้าตัวกรองสกปรก ให้ปฏิบัติตามคำแนะนำในการทำความสะอาด การอบผ้าบางประเภทอาจสลัดใยผ้าออกมาเป็นจำนวนมาก ซึ่งอาจจำเป็นต้องทำความสะอาดตัวกรองใยผ้าระหว่างรอบการอบนั้น

อาการ	สาเหตุที่เป็นไปได้และวิธีแก้ไข
มีใยผ้าตกค้างอยู่บนเสื้อผ้า	**ไม่แยกผ้าออกจากกันอย่างถูกต้อง** • เนื้อผ้าบางประเภทอาจก่อให้เกิดใยผ้าได้ (เช่น ผ้าขนหนูฝ้ายหนานุ่ม) และควรอบแยกจากผ้าที่ติดใยผ้าได้ (เช่น กางเกงผ้าลินินสีดำ)
	ใส่ผ้าลงในเครื่องมากเกินไป • แยกอบแห้งผ้าที่มีขนาดใหญ่พิเศษออกเป็นจำนวนที่น้อยลง
	มีทิชชู่ กระดาษ ฯลฯ ค้างอยู่กระเป๋าเสื้อผ้า • ก่อนอบแห้งให้ตรวจดูกระเป๋าของเสื้อผ้าทั้งหมด
เสื้อผ้ามีไฟฟ้าสถิตส่วนเกินหลังการอบแห้ง	**ใช้เวลาอบแห้งผ้านานเกินไป (แห้งเกินไป)** • ผ้าที่ใช้เวลาในการอบแห้งนานเกินไป อาจเป็นเหตุให้เกิดการก่อตัวของไฟฟ้าสถิต ให้ปรับการตั้งค่าและใช้เวลาอบให้สั้นลง
	การอบผ้าใยสังเคราะห์ ผ้ารีดสำเร็จ หรือผ้าผสมใยสังเคราะห์ • ผ้าเหล่านี้จะมีการสะสมของไฟฟ้าสถิตโดยธรรมชาติ ลองใช้น้ำยาปรับผ้านุ่ม หรือตั้งเวลาให้สั้นลง
ผ้ามีรอยชื้นหลังโปรแกรมการอบ	**อบผ้าที่มีขนาดใหญ่มาก หรือจำนวนน้อยมาก ผ้าที่มีขนาดใหญ่มากหนึ่งชิ้น เช่น ผ้าห่มหรือผ้านวม** • หากเสื้อผ้าเกาะกันแน่นเกินไปหรือน้อยเกินไป เซ็นเซอร์อาจมีปัญหาในการอ่านระดับความแห้งของการอบ ใช้โปรแกรมตั้งเวลาอบผ้าสำหรับการอบผ้าปริมาณน้อย • บางครั้งผ้าที่มีขนาดใหญ่หนา เช่นผ้าห่ม หรือผ้านวมอาจพันตัวกันแน่นเป็นก้อน ผ้าชั้นนอกอาจแห้งและเซ็นเซอร์อ่านได้ โดยที่แกนผ้าด้านในยังคงชื้นอยู่ ขณะอบผ้าขนาดใหญ่หนาชิ้นเดียว อาจช่วยได้ด้วยการหยุดเครื่องชั่วคราวครั้งหรือสองครั้ง และจัดผ้าใหม่ด้วยการคลี่ผ้านั้นออกเพื่อให้ส่วนที่ชื้นนั้นได้รับการอบอย่างทั่วถึง • ในการอบแห้งผ้าที่ยังคงมีความชื้นอยู่จากผ้าปริมาณมาก หรือผ้าขนาดใหญ่ที่มีจุดชื้นบ้างเล็กน้อยหลังสิ้นสุดโปรแกรมอบแห้ง ให้นำใยผ้าออกจากตัวกรองใยผ้า จากนั้นตั้งค่าโปรแกรมตั้งเวลาอบแห้งเพื่อดำเนินการอบผ้านั้นให้เสร็จ

กลิ่น

อาการ	สาเหตุที่เป็นไปได้และวิธีแก้ไข
เครื่องใช้ไฟฟ้ามีกลิ่น	**คุณใช้เครื่องใช้ไฟฟ้าเป็นครั้งแรกหรือไม่** • กลิ่นเกิดจากวัสดุยางที่ติดอยู่กับเครื่องด้านใน กลิ่นชนิดนี้เป็นกลิ่นยาง และจะหายไปโดยอัตโนมัติหลังจากใช้งานเครื่องหลายครั้ง

อาการ	สาเหตุที่เป็นไปได้และวิธีแก้ไข
เครื่องใช้ไฟฟ้ามีกลิ่น	**คุณได้กลิ่นระหว่างการใช้งานหรือไม่** • การใช้ผงซักฟอกมากเกินไป อาจทำให้สะสมอยู่ในเสื้อผ้าและอาจทำให้เกิดกลิ่นได้ ดังนั้น จึงควรใช้ผงซักฟอกขณะซักเสื้อผ้าตามปริมาณที่ผู้ผลิตแนะนำ • การทิ้งผ้าไว้ในเครื่องซักผ้าหรือเครื่องอบแห้งหลังสิ้นสุดรอบการทำงาน อาจทำให้เกิดกลิ่นได้ ควรนำผ้าออกจากเครื่องทันทีเมื่อรอบการทำงานสิ้นสุดลง • หมั่นทำความสะอาดตัวกรองใยผ้าเสมอ ตัวกรองใยผ้าที่มีสิ่งอุดตันหรือสกปรกอาจทำให้เกิดกลิ่นได้ หลังจากทำความสะอาดตัวกรองใยผ้าแล้ว ควรปล่อยให้แห้งสนิทก่อนนำมาใช้งาน • สำหรับรุ่นที่ไม่มีช่องระบายอากาศ ให้เปิดประตูเครื่องอบแห้งทิ้งไว้หลังจากการอบแห้ง หรือใช้ตัวกั้นประตูแบบแม่เหล็ก (ในบางรุ่น) เพื่อแง้มประตูไว้เล็กน้อย • หากมีกลิ่นออกมาจากเครื่องซักผ้า ให้ปฏิบัติตามคำแนะนำในคู่มือผลิตภัณฑ์ เพื่อทำความสะอาดถังซักของเครื่องซักผ้า • เดินรอบการทำงานการดูแลถังอบและการดูแลคอนเดนเซอร์เป็นระยะ ๆ โดยให้ปฏิบัติตามคำแนะนำในส่วนของ **MAINTENANCE**

Wi-Fi

อาการ	สาเหตุที่เป็นไปได้และวิธีแก้ไข
เครื่องใช้ไฟฟ้าและสมาร์ทโฟนของคุณไม่เชื่อมต่อกับเครือข่าย Wi-Fi	**รหัสผ่าน Wi-Fi ที่คุณพยายามจะเชื่อมต่อไม่ถูกต้อง** • ค้นหาเครือข่าย Wi-Fi ที่เชื่อมต่อกับสมาร์ทโฟนของคุณแล้วลบมันออกจากนั้นจึงลงทะเบียนเครื่องใช้ไฟฟ้าของคุณใน **LG ThinQ**
	ข้อมูลโมไบล์ของสมาร์ทโฟนของคุณเปิดอยู่ • ปิด **ข้อมูลโมไบล์** ของสมาร์ทโฟนของคุณแล้วลงทะเบียนเครื่องใช้ไฟฟ้าผ่านเครือข่าย Wi-Fi
	ตั้งค่าชื่อเครือข่ายไร้สาย (SSID) ไม่ถูกต้อง • ชื่อเครือข่ายไร้สาย (SSID) ควรประกอบด้วยตัวอักษรภาษาอังกฤษ (A-Z) และตัวเลข (0-9) ผสมกัน ห้ามใช้อักขระพิเศษ
	ความถี่ของเราเตอร์ไม่ใช่ 2.4 GHz. • รองรับความถี่ 2.4 GHz เท่านั้น ตั้งค่าไวร์เลสเราเตอร์เป็น 2.4 GHz แล้วเชื่อมต่อเครื่องใช้ไฟฟ้ากับเราเตอร์ไวร์เลส ตรวจสอบความถี่ของเราเตอร์ของคุณโดยการถามผู้ให้บริการอินเตอร์เน็ตของคุณหรือผู้ผลิตเราเตอร์

อาการ	สาเหตุที่เป็นไปได้และวิธีแก้ไข
เครื่องใช้ไฟฟ้าและสมาร์ทโฟนของคุณไม่เชื่อมต่อกับเครือข่าย Wi-Fi	**เครื่องใช้ไฟฟ้าอยู่ห่างเราเตอร์เกินไป** • หากเครื่องใช้ไฟฟ้าอยู่ห่างเราเตอร์เกินไปจะทำให้สัญญาณอ่อน ซึ่งอาจทำให้ไม่สามารถกำหนดค่าการเชื่อมต่อได้อย่างถูกต้อง ย้ายตำแหน่งเราเตอร์ให้ใกล้กับเครื่องใช้ไฟฟ้ามากขึ้น

บันทึก

บันทึก

บันทึก

