MANUEL D’UTILISATION

Barre de son sans fil

Veuillez lire attentivement ce manuel avant d’utiliser votre appareil et conservez-le pour vous y référer ultérieurement.

Modèle

SNC4R (SNC4R, SPH4BM-W), SPJ4M-S (SPJ4M-S, S65S3-S)

2105_Rev01

www.lg.com

Copyright © 2023 LG Electronics Inc. Tous droits réservés.

Consignes de sécurité



ATTENTION : AFIN DE RÉDUIRE LE RISQUE DE CHOC ÉLECTRIQUE, NE RETIREZ PAS LE BOÎTIER (NI L'ARRIÈRE). AUCUNE PIÈCE DE CET APPAREIL N'EST SUSCEPTIBLE D'ÊTRE RÉPARÉE PAR L'UTILISATEUR. CONFIEZ L'ENTRETIEN DE L'APPAREIL À DES PERSONNES QUALIFIÉES.



Le symbole d'un éclair à l'intérieur d'un triangle sert à avertir l'utilisateur de la présence d'une tension dangereuse non isolée dans le corps de l'appareil, qui peut être suffisamment élevée pour provoquer un risque d'électrocution.



Le symbole d'un point d'exclamation à l'intérieur d'un triangle sert à avertir l'utilisateur de la présence d'instructions d'utilisation et de maintenance (entretien) importantes dans la documentation qui accompagne l'appareil.

AVERTISSEMENT : POUR PRÉVENIR TOUT RISQUE D'INCENDIE OU D'ÉLECTROCUTION, N'EXPOSEZ PAS CET APPAREIL À LA PLUIE OU À L'HUMIDITÉ.

AVERTISSEMENT : n'installez pas cet appareil dans un espace confiné tel qu'une bibliothèque ou tout autre meuble similaire.

ATTENTION : ne pas utiliser de produits électroniques à haute tension près du téléviseur (par ex. : tapette à mouche électrisée). Cela pourrait endommager le produit.

ATTENTION : l'appareil ne doit pas être exposé à des projections d'eau ou à des éclaboussures, et aucun objet rempli de liquide tel qu'un vase ne doit être posé sur l'appareil.

ATTENTION : n'obstruez pas les ouvertures d'aération. Installez l'appareil conformément aux instructions du fabricant.
Les fentes et les ouvertures du boîtier servent à assurer la ventilation et le bon fonctionnement de l'appareil, ainsi qu'à le protéger contre la surchauffe. Les ouvertures ne doivent jamais être bloquées en installant l'appareil sur un lit, un canapé, un tapis ou toute autre surface similaire. Cet appareil ne doit pas être placé dans un emplacement fermé tel qu'une bibliothèque ou une étagère, à moins d'assurer une ventilation adéquate ou que les instructions du fabricant l'autorisent.

ATTENTION: aucune source de flamme nue, telles qu'une bougie allumée, ne doit être placée sur l'appareil.

AVIS : pour obtenir des informations sur le marquage de sécurité, l'identification du produit et les valeurs nominales d'alimentation, reportez-vous à l'étiquette principale au-dessous de l'appareil ou sur un autre côté.

PRÉCAUTIONS relatives au cordon d'alimentation

Le débranchement du la prise d'alimentation permet de couper l'alimentation. En cas d'urgence, la prise d'alimentation doit rester facilement accessible.

Consultez la page des spécifications de ce mode d'emploi pour vérifier les besoins en alimentation électrique.

Ne surchargez pas les prises de courant murales. Les prises murales surchargées, desserrées ou endommagées, les rallonges, les cordons d'alimentation abîmés, ou des gaines de fil électrique abîmées ou craquelées présentent des dangers. Ces différentes anomalies peuvent être à l'origine d'un choc électrique ou d'un incendie. Examinez régulièrement le cordon de votre appareil, et si son aspect présente une anomalie ou une détérioration, cessez d'utiliser l'appareil, débranchez-le et faites remplacer le cordon par un cordon de rechange identique par un service de réparation autorisé. Veillez à utiliser le cordon dans des conditions normales, en évitant de le tordre, de l'entortiller, de le pincer, de le coincer dans une porte ou de marcher dessus. Faites particulièrement attention aux fiches, aux prises murales et au point où le cordon sort de l'appareil.

ATTENTION : Utilisez uniquement l'adaptateur secteur fourni avec cet appareil. N'utilisez pas le système d'alimentation d'un autre appareil ou fabricant. L'utilisation de tout autre câble ou système d'alimentation risquerait d'endommager l'appareil et d'annuler votre garantie.

Symboles

~	Désigne le courant alternatif (CA).
⎓	Désigne le courant continu (CC).
⧈	Désigne un matériel de classe II.
⏻	Désigne la mise en veille.
I	Désigne la mise en marche.
⚡	Désigne une tension dangereuse.

Table des matières

1 Démarrage

2 Consignes de sécurité
6 Introduction
7 Panneau avant
8 Panneau arrière
9 Télécommande
12 Installation de la barre de son
13 Montage mural de l'unité principale

2 Raccordements

15 Organisation des câbles (Optionnel)
15 Raccordement de l'adaptateur secteur
16 Connexion de caisson de basses sans fil et enceintes arrière
16 – Connexion du caisson de basse sans fil
17 – Connexion pour les enceintes arrière
18 – Son Surround
20 – Comment installer le noyau de ferrite
21 Raccordement à votre téléviseur
21 – Utilisation d'un câble optique
21 – Synchronisation sonore LG
23 – Raccordement d'appareils auxiliaires
23 – Raccordement à l'entrée OPTICAL IN
23 – Connexion USB
23 – Périphériques USB compatibles
24 – Impératifs à respecter pour les périphériques USB
24 – Fichiers compatibles

3 Utilisation

26 Fonctions de base
26 – Fonctionnement USB
27 Autres fonctions
27 – Utilisation de la télécommande de votre téléviseur
28 – Allumage/extinction automatique
29 – Changement automatique de fonction
30 Utilisation de la technologie sans fil Bluetooth
30 – À propos de la technologie Bluetooth
30 – Profils Bluetooth
30 – Écoute de la musique d'un périphérique Bluetooth
32 – Contrôles d'un périphérique Bluetooth connecté
32 – Verrouillage de la connexion Bluetooth (BT LOCK)
32 Utiliser l'application Bluetooth
32 – Installez l'application « LG Sound Bar » sur votre appareil BLUETOOTH
33 – Activer le Bluetooth à l'aide de l'application « LG Sound Bar »

4 Dépannage

34 Dépannage
34 – Généralités
35 – REMARQUES sur l'utilisation de la connexion sans fil

5 Annexe

36 Marques de commerce et licences
37 Spécifications
39 Manipulation de l'enceinte

Introduction

Symboles utilisés dans ce manuel

Remarque

Indique des remarques et fonctionnalités spéciales.

Attention

Indique des précautions à prendre pour éviter les dommages éventuels dus à une utilisation inappropriée.

Panneau avant

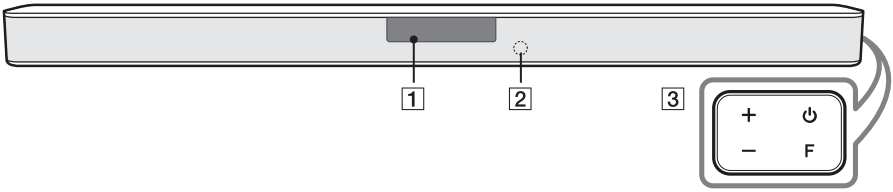

1 Fenêtre d'affichage
- La fenêtre d'affichage s'assombrira automatiquement si vous n'appuyez sur aucun bouton pendant 15 secondes.
  La fenêtre d'affichage s'éclaircira dès que vous appuierez sur n'importe quel bouton.

2 Capteur à distance

3 ⏻ (Veille)
- Permet d'allumer (ON) et d'éteindre (OFF) l'appareil.

F (Fonction)
- Sélectionnez la fonction et la source d'entrée en appuyant plusieurs fois sur le bouton **F**.

Source d'entrée / Fonction	Affichage
Optique LG Sound Sync (avec fil)	OPT
Bluetooth	BT
LG Sound Sync (sans fil)	LG TV
USB	USB

+/– (Volume)
- Permet de régler le volume sonore.

L'appareil s'éteindra tout seul pour économiser de l'énergie si l'appareil principal n'est pas connecté à un périphérique externe ou s'il n'est pas utilisé pendant 15 minutes.

Panneau arrière

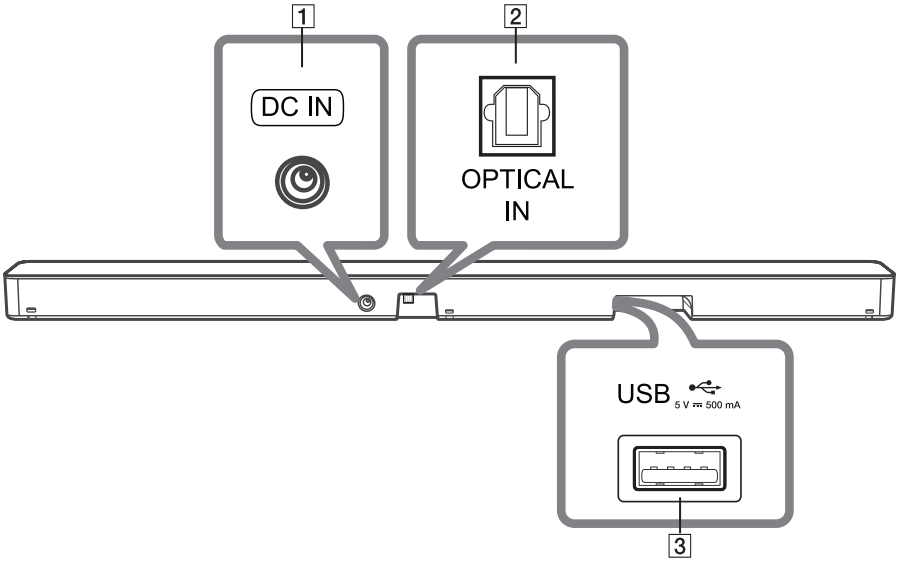

1	**DC IN** - Branchez sur l'adaptateur secteur.
2	**OPTICAL IN** - Connectez la prise OPTICAL IN située à l'arrière de l'appareil à la prise OPTICAL OUT du téléviseur.
3	Port USB - Connectez le dispositif de stockage USB au port USB situé à l'arrière de l'appareil.

Télécommande

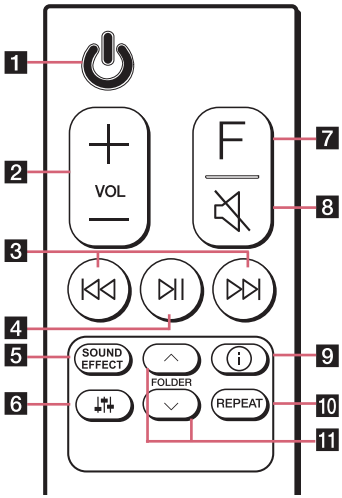

Remplacement des piles

Retirez le couvercle du compartiment de la pile à l'arrière de la télécommande, puis insérez la pile en respectant la polarité ⊕ et ⊖.

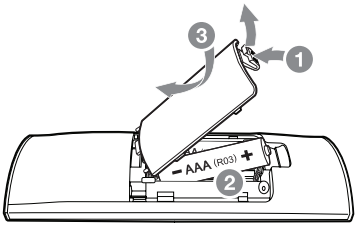

1

(Veille)

- Permet d'allumer (ON) et d'éteindre (OFF) l'appareil.

2

VOL (Volume) +/—

- Permet d'ajuster le volume du haut-parleur.

3

⏮/⏭ (Passer/Rechercher)

- Appuyez sur ⏮ ou ⏭ pour accéder au fichier suivant ou au fichier précédent.
- Maintenez les boutons ⏮ ou ⏭ enfoncés pendant la lecture, puis relâchez-les à l'endroit souhaité.

4

⏯ (Lecture/Pause)

- Permet de lancer la lecture. / Permet d'arrêter la lecture.

• **Verrouillage de la connexion Bluetooth (BT) :** vous permet de connecter un périphérique **Bluetooth** uniquement aux fonctions **Bluetooth** et LG TV. (page 32)
Pour activer ou désactiver le verrouillage de la connexion **Bluetooth**, maintenez enfoncé le bouton ⏯ pendant 3 secondes environ, puis relâchez-le et appuyez une nouvelle fois sur la fonction BT (**Bluetooth**).

5

SOUND EFFECT

- Permet de sélectionner un mode d'effet sonore en utilisant **SOUND EFFECT**.

Élément affiché	Description
ASC (technologie Adaptive Sound Control : contrôle adaptatif du son)	Permet d'analyser les propriétés du son entrant et fournit en temps réel un son optimisé en fonction du contenu.
BASS BLAST ou BASS BLAST+	Permet de renforcer les basses et la puissance sonore.
STANDARD	Vous pouvez profiter d'un son optimisé.
CINEMA	Vous pouvez profiter d'un son surround cinématographique plus immersif.

- **Commande à distance :** vous permet de contrôler le volume de cet appareil à l'aide de votre télécommande, même s'il s'agit du produit d'une autre entreprise (page 27).
  Pour activer ou désactiver la fonction de commande à distance, maintenez enfoncé le bouton **SOUND EFFECT** pendant 3 secondes environ, relâchez-le et appuyez une nouvelle fois dessus.

❗ Marques de téléviseurs prises en charge

LG	Panasonic	Philips	Samsung	Sharp	Sony	Toshiba	Vizio

6

(Réglage du son)

- Permet d'ajuster le niveau sonore de chaque haut-parleur.
  Sélectionnez le haut-parleur que vous voulez régler à l'aide de , puis réglez le niveau sonore à l'aide de **VOL +/—**.

❗ Le réglage du niveau sonore des haut-parleurs arrière n'est appliqué que lorsque les haut-parleurs arrière sont connectés.

Haut-parleur	Affichage	Gamme
Subwoofer	WF	-15 ~ 6
Aigus	TRE	-5 ~ 5
Basses	BAS	-5 ~ 5
Arrière	R	-6 ~ 6

- **Son surround :** vous permet de profiter du son surround grâce aux haut-parleurs arrière (page 18).
  Pour activer ou désactiver le son surround, maintenez enfoncé le bouton pendant 3 secondes environ, puis relâchez-le et appuyez une nouvelle fois dessus.

7	**F** (Fonction) - Sélectionnez la fonction et la source d'entrée en appuyant plusieurs fois sur le bouton **F**.
8	(Silence) - Appuyez sur pour couper le son de votre appareil. Pour remettre le son, appuyez une nouvelle fois sur le bouton .
9	(Informations) - Vous pouvez afficher différentes informations sur la source d'entrée en appuyant sur le bouton . - OPT (Optique) : format audio - BT (**Bluetooth**) : nom du périphérique **Bluetooth** connecté - USB : informations sur les fichiers contenus sur le périphérique USB. • **Activation/Désactivation de la fonction Auto Power :** permet à l'appareil de s'allumer ou de s'éteindre automatiquement en fonction des signaux d'entrée : Optique, LG TV ou **Bluetooth** (page 28). Pour activer ou désactiver la fonction AUTO POWER, maintenez enfoncé le bouton pendant 3 secondes environ, puis relâchez-le et appuyez une nouvelle fois dessus.
10	**REPEAT** - Appuyez sur **REPEAT** pour sélectionner le mode répétition ou aléatoire souhaité.
11	**FOLDER ∧/∨** - Permet de rechercher un dossier sur un périphérique USB.

Installation de la barre de son

Vous pouvez entendre le son d'un autre périphérique (téléviseur, lecteur de disques Blu-ray, lecteur de DVD, etc.) en le raccordant à cet appareil.

Placez l'appareil devant le téléviseur et connectez-le au périphérique de votre choix. (pages 21 à 23)

Vous pouvez placer le caisson de basse sans fil n'importe où dans la pièce. Néanmoins, il est préférable de le placer à proximité de l'unité principale. Orientez-le légèrement vers le centre de la pièce afin de diminuer les réflexions sur les murs.

Pour obtenir le meilleur son surround, placez les enceintes comme indiqué ci-dessous.

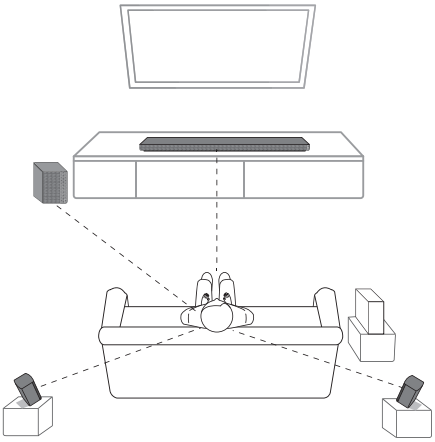

Remarque

- Si la barre de son couvre le capteur de télécommande du téléviseur, veuillez séparer la distance entre la barre de son et le téléviseur de 10 ~ 15 cm ou plus.
- L'illustration ci-dessus peut différer des appareils réels.

Attention

- Pour obtenir les meilleures performances avec les connexions sans fil telles que **Bluetooth** ou un caisson de basse sans fil, n'installez pas la barre de son sur un meuble métallique et surélevez-la en fixant les pieds fournis, car la connexion sans fil communique par un module qui se trouve sous l'appareil.
- Lors de l'installation ou du déplacement de la barre de son et du caisson de basse, veillez à ce que la surface ne soit pas éraflée.

Montage mural de l'unité principale

Vous pouvez fixer l'unité principale à un mur.



Attention

Comme il est difficile de procéder aux branchements une fois l'unité installée, vous devez brancher les câbles avant l'installation.

Matériel de préparation

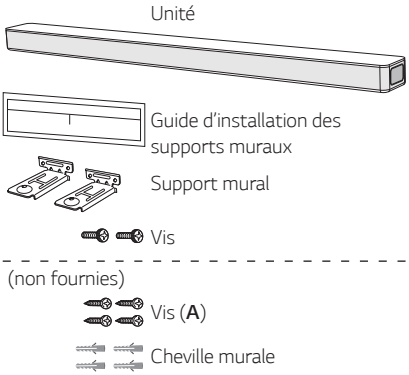

1. Alignez le bord inférieur du téléviseur avec le guide d'installation du support mural avec la partie inférieure du téléviseur, et fixez le guide à cette position.

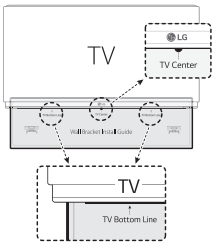

2. Si vous fixez la barre de son sur un mur en béton, utilisez des chevilles. Vous devrez percer des trous. Un feuillet de guide (un guide d'installation du support mural) est fourni pour forer. Utilisez-le pour marquer les points où percer.

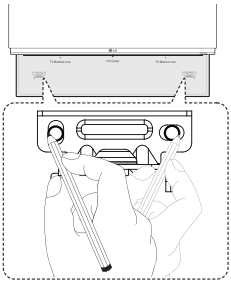

3. Retirez le guide d'installation des supports muraux.
4. Fixez les supports à l'aide des vis (**A**) comme indiqué sur l'illustration ci-dessous.

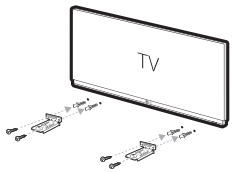

Remarque

Les vis (**A**) et chevilles ne sont pas fournies pour fixer l'appareil. Nous vous recommandons les chevilles Hilti (HUD-1 6 x 30) pour la fixation.

5. Placez l'unité sur les supports de sorte qu'elle soit alignée avec les trous en dessous de l'appareil.

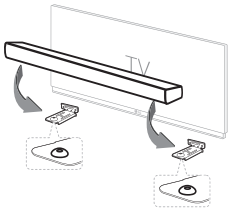

6. Fixez solidement l'unité à l'aide des vis.

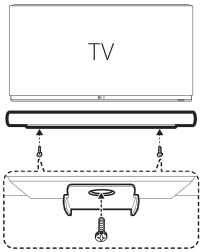

Remarque

Pour démonter l'unité, procédez dans le sens inverse.

Attention

- N'installez pas cette unité à l'envers. Cela pourrait endommager ses composants ou provoquer des blessures.
- Évitez tout impact sur l'unité installée et ne vous y accrochez pas.
- Fixez-la fermement au mur afin qu'elle ne tombe pas. Si l'unité tombe, elle peut être endommagée.
- Lorsque l'appareil est installé au mur, assurez-vous que les enfants ne tirent pas sur les câbles de connexion car ils pourraient le faire tomber.

Organisation des câbles (Optionnel)

Vous pouvez organiser les câbles à l'aide de colliers de serrage.

1. Regroupez les câbles avec les colliers de serrage comme illustré ci-dessous.
2. Resserrez les colliers de serrage.

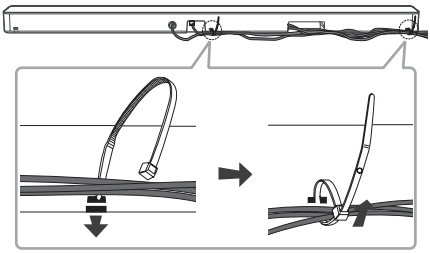

Remarque

- Après que toutes les connexions aient été faites, vous pouvez réarranger les câbles comme vous le souhaitez
- Les attaches de câbles ne sont pas inclues.

Raccordement de l'adaptateur secteur

Raccordez l'enceinte à l'alimentation avec l'adaptateur secteur fourni.

1. Branchez le cordon d'alimentation fourni sur l'adaptateur secteur.
2. Branchez le câble de l'adaptateur secteur dans le connecteur DC IN.
3. Raccordez le cordon d'alimentation à une prise secteur.

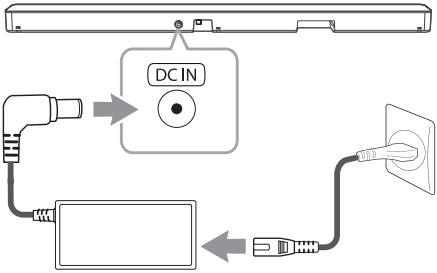

Attention

Utilisez exclusivement l'adaptateur CA fourni avec cet appareil. N'utilisez pas l'alimentation électrique d'un autre appareil ou d'un autre fabricant. L'utilisation d'un autre câble d'alimentation ou d'une autre source d'alimentation pourrait endommager l'appareil et annuler votre garantie.

Connexion de caisson de basses sans fil et enceintes arrière

Connexion du caisson de basse sans fil

Indicateur DEL du caisson de basses sans fil

Couleur de la DEL	État
Jaune - vert (clignotant)	Tentative de connexion.
Jaune - vert	La connexion est établie.
Rouge	Le caisson de basses sans fil est en mode veille ou la connexion a échoué.
Éteint (Pas de lumière)	Le câble d'alimentation du caisson de basses sans fil est déconnecté.

Premier réglage du caisson de basses sans fil

1. Branchez le cordon d'alimentation de la barre de son et du caisson de basse sans fil à la prise de courant la prise de courant.
2. Allumez la barre de son. La barre de son et le caisson de basse sans fil seront automatiquement connectés.
   - La LED jaune - verte située à l'avant du subwoofer sans fil s'allume.

Couplage manuel du caisson de basses sans fil

Si la connexion échoue, le caisson de basse sans fil ne diffuse aucun son et le voyant reste allumé en rouge.

Pour résoudre le problème, suivez les étapes ci-dessous.

1. Appuyez sur le bouton **PAIRING** situé à l'arrière du subwoofer sans fil.

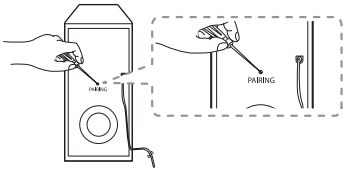

   - La LED jaune - verte située à l'avant du subwoofer dans fil clignote rapidement. (Si la LED jaune - verte ne clignote pas, maintenez enfoncé le bouton **PAIRING**.)

2. Allumez la barre de son.
   - Le jumelage est terminé. La LED jaune -verte située à l'avant du subwoofer dans fil s'allume.

Remarque

- Il faut quelques secondes (ou peut-être plus) pour que l'appareil et le caisson de basses communiquent entre eux et émettent des sons.
- Plus l'unité et le caisson sont proches, meilleur est le son. Il est recommandé d'installer l'unité principale et le caisson le plus proche possible l'un de l'autre et d'éviter les situations suivantes.
  - Un obstacle se trouve entre l'unité principale et le caisson.
  - Un appareil utilise la même fréquence avec une connexion sans fil, tel que du matériel médical, un four à micro-ondes ou un dispositif de réseau local sans fil.
  - Pour éviter les interférences des équipements sans fil, la barre audio et le caisson de basses doivent être à une distance d'au moins 1 m par rapport à l'appareil (comme le routeur sans fil, le four à micro-ondes, etc.).

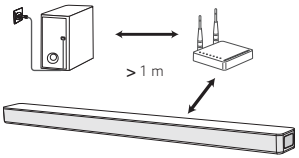

Connexion pour les enceintes arrière

Connexion des enceintes arrière

1. Connectez le câble à bande noire à la borne marquée - (moins) et l'autre extrémité à la borne marquée + (plus).

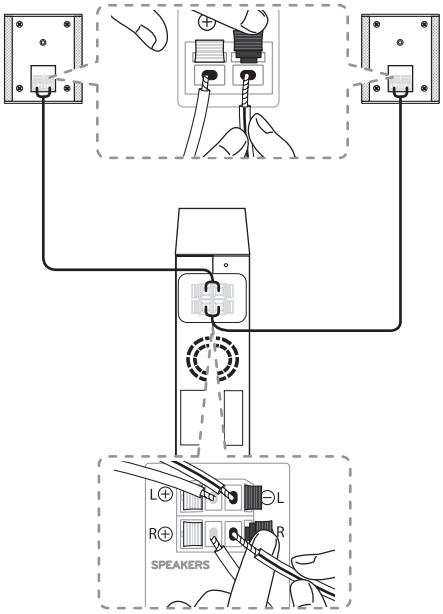

2. Connectez le récepteur sans fil et les enceintes arrière (droite, gauche) aux câbles des enceintes.

Couleur	Position
Gris	Arrière droite
Bleu	Arrière gauche

⚠ Attention

- Utilisez uniquement l'enceinte fournie avec cette unité. L'utilisation d'une autre enceinte peut provoquer un dysfonctionnement.
- Faites correspondre le câble approprié de l'enceinte à la borne correspondante des composants : + à + et – à –. Si les câbles sont inversés, il y aura distorsion du son et les graves seront insuffisants.

Indicateur LED du récepteur sans fil

Couleur de la DEL	État
Jaune - vert (Clignote)	Tentative de connexion.
Jaune - vert	La connexion est établie.
Rouge	Le récepteur sans fil est en mode veille ou la connexion a échoué.
Éteint (Pas d'affichage)	Le cordon d'alimentation du récepteur sans fil est débranché.

Configuration du récepteur sans fil pour la première fois

1. Connectez le cordon d'alimentation au récepteur sans fil à la prise secteur.
2. Mettez en marche l'appareil principal : La barre sonore et le récepteur sans fil se connecteront automatiquement.
   - Le voyant jaune - vert du récepteur sans fil s'allume.

Appariement manuel du récepteur sans fil

Tant que la connexion n'est pas terminée, vous pouvez voir la LED rouge sur le récepteur sans fil et les enceintes arrière n'émettent aucun son. Suivez les instructions ci-dessous pour résoudre ce problème.

1. Appuyez sur le bouton **PAIRING** situé à l'arrière du récepteur sans fil.

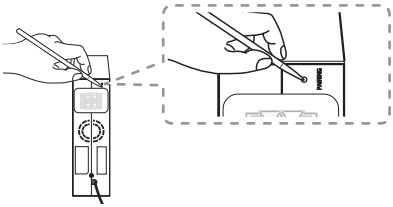

   - Le voyant jaune - vert du récepteur sans fil clignote rapidement.
2. Allumez l'appareil principal
   - L'appairage est terminé. Le voyant jaune - vert du récepteur sans fil s'allume.

Son Surround

Avec les enceintes arrière, vous pouvez profiter du superbe son Surround avec toutes les sources d'entrée.

Si vous activez la fonction Surround, l'ensemble des sorties des enceintes diffusent le son.
Lorsque vous désactivez la fonction Surround, les enceintes diffusent le son en fonction du canal d'entrée sélectionné.

Pour activer la fonction Surround, maintenez enfoncée la touche de la télécommande pendant environ 3 secondes et appuyez à nouveau sur cette touche pendant que « OFF - SURROUND » défile.

Pour activer la fonction Surround, maintenez enfoncée la touche de la télécommande pendant environ 3 secondes et appuyez à nouveau sur cette touche pendant que « ON - SURROUND » défile.

Fonction Surround sur Marche (ON)

Effet Sonore	Entrée	Sortie	
		Pas d'enceintes arrière	Enceintes arrière connectées
ASC	2,0 Ch		
	5,1 Ch		
STANDARD	2,0 Ch		
	5,1 Ch		
BASS BLAST ou BASS BLAST +	2,0 Ch		
	5,1 Ch		
CINEMA	2,0 Ch		
	5,1 Ch		

Fonction Surround sur Arrêt (OFF)

Effet Sonore	Entrée	Sortie	
		Pas d'enceintes arrière	Enceintes arrière connectées
ASC	2,0 Ch		
	5,1 Ch		
STANDARD	2,0 Ch		
	5,1 Ch		
BASS BLAST ou BASS BLAST +	2,0 Ch		
	5,1 Ch		
CINEMA	2,0 Ch		
	5,1 Ch		

Comment installer le noyau de ferrite

Le noyau de ferrite n'est pas toujours fourni en fonction des réglementations de chaque pays.

Installer le noyau de ferrite sur les câbles d'enceintes

Vous devez installer un noyau de ferrite afin de réduire ou d'éliminer les interférences électriques.

1. Appuyez sur les taquets [a] du noyau de ferrite pour l'ouvrir.
2. Enroulez deux fois le câble de l'enceinte autour du noyau de ferrite.
3. Refermez le noyau de ferrite jusqu'au déclic.

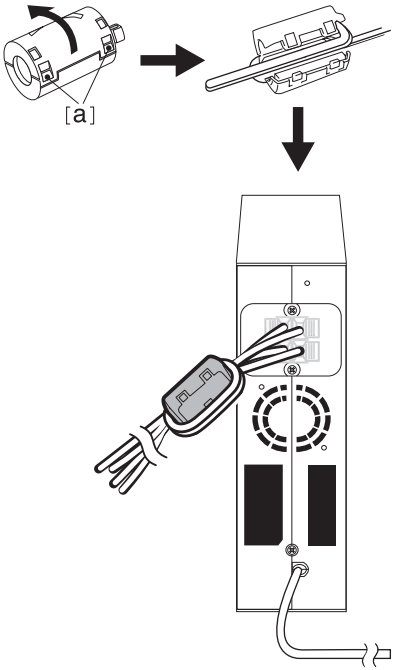

Remarque

- S'il existe un produit à onde électromagnétique forte à proximité, des interférences peuvent survenir. Éloignez de là l'appareil principal et le récepteur sans fil.
- Le récepteur sans fil passe automatiquement en mode veille quelques minutes après que vous avez éteint la barre de son. Lorsque le récepteur sans fil est en mode veille, la LED s'allume en rouge.
- Lorsque vous allumez la barre de son, le récepteur sans fil s'active et la LED s'allume en jaune - vert ; les enceintes arrière émettent ensuite un son après quelques secondes.
- Il faut quelques secondes (et cela peut prendre plus de temps) pour que l'appareil principal et le récepteur sans fil communiquent entre eux.
- Utilisez l'enceinte arrière à une distance d'au moins 30 cm de l'écran du téléviseur ou du moniteur du PC.
- Lorsque le récepteur sans fil est en train de se connecter à l'appareil principal, ou de se déconnecter, le son peut s'interrompre.
- Rapprochez au maximum la barre de son du récepteur sans fil, en veillant à les éloigner d'au moins 1 m de tout appareil (par ex. routeur sans fil, four micro-ondes, etc.) afin d'éviter les interférences avec les communications sans fil.

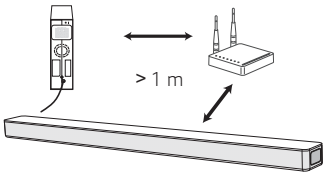

Raccordement à votre téléviseur

Utilisation d'un câble optique

1. Raccordez la prise OPTICAL IN à l'arrière de l'unité à la prise de sortie OPTICAL OUT du téléviseur à l'aide d'un câble optique.

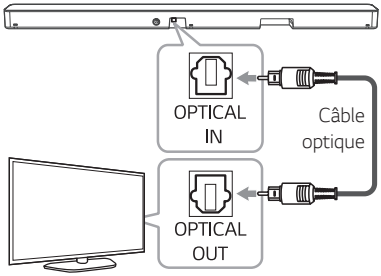

2. Sélectionnez la source d'entrée OPT en appuyant plusieurs fois sur le bouton **F**.

   Si la connexion est établie normalement entre cet appareil et votre téléviseur, vous voyez la mention « OPT » apparaître dans l'afficheur.

Remarque

- Avant de raccorder le câble optique, assurez-vous de retirer le capuchon de protection de la prise si votre câble en comporte un.
- Vous pouvez profiter du son de votre téléviseur via les haut-parleurs de cette unité. Dans le cas de certains modèles de téléviseur, vous devez sélectionner l'option haut-parleur externe à partir du menu du téléviseur. (pour plus de détails, reportez-vous au manuel d'utilisation du téléviseur.)
- Réglez la sortie sonore du téléviseur pour écouter le son par le biais de cette unité : menu des paramètres du téléviseur → [Son] → [Sortie son de la télévision] → [Haut-parleur externe (Optique)].
- Les détails du menu de configuration du téléviseur varient selon le fabricant ou le modèle de votre téléviseur.

Synchronisation sonore LG

Sound Sync Wireless

Vous pouvez contrôler certaines fonctions de cet appareil via la télécommande de votre téléviseur grâce à la fonction LG Sound Sync (synchronisation sonore). Il faut pour cela que votre téléviseur LG soit compatible avec cette fonction. Assurez-vous que le logo LG Sound Sync figure sur votre téléviseur.

Les fonctions contrôlables via la télécommande du téléviseur LG sont le réglage du volume et la mise en sourdine.

Reportez-vous au manuel d'utilisation de votre téléviseur pour plus de détails sur la fonction de synchronisation sonore LG.

Effectuez l'un des raccordements suivants, en fonction des capacités de votre équipement.

Remarque

- Vous pouvez également utiliser la télécommande de cette unité pendant que la fonction LG Sound Sync est active. Si vous utilisez à nouveau la télécommande de votre téléviseur, l'unité se synchronise avec ce dernier.
  Selon les spécifications de la télévision, le volume et le mode Muet de cet appareil se synchronisent avec la télévision.
- Lorsque la connexion échoue, vérifiez l'état du téléviseur et s'il est sous tension.
- Assurez-vous que cet appareil est branché et fonctionne bien dans les cas suivants lorsque vous utilisez LG Sound Sync.
  - L'appareil est éteint.
  - Modifier la fonction pour les autres.
  - Débrancher le câble optique.
  - La connexion sans fil est interrompue par des interférences ou par la distance.
- Lorsque la fonction AUTO POWER est en position ON, le délai pour l'extinction de cet appareil diffère selon votre téléviseur.
- Le menu des paramètres du téléviseur diffère selon les modèles de téléviseur.

LG Sound Sync avec connexion filaire

1. Raccordez votre téléviseur LG à l'appareil à l'aide d'un câble optique.

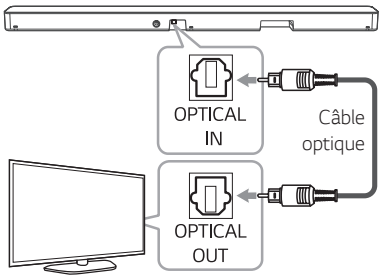

2. Réglez la sortie sonore du téléviseur pour écouter le son par le biais de cette unité :menu des paramètres du téléviseur → [Son] → [Sortie son de la télévision] → [LG Sound Sync (Optique)].
3. Allumez l'appareil en appuyant sur le bouton ⏻.
4. Sélectionnez la source d'entrée OPT en appuyant plusieurs fois sur le bouton **F**.

   Si la connexion est établie normalement entre cet appareil et votre téléviseur, vous voyez la mention « LGOPT » apparaître dans l'afficheur.

Remarque

Les détails du menu des réglages du téléviseur varient selon le modèle de votre téléviseur.

LG Sound Sync avec connexion sans fil

1. Allumez l'appareil en appuyant sur le bouton ⏻.
2. Sélectionnez la fonction LG TV en appuyant plusieurs fois sur le bouton **F**.
3. Pour écouter le son de votre téléviseur par l'intermédiaire de cet appareil, réglez la sortie audio du téléviseur comme suit :
   menu des paramètres du téléviseur → [Son] → [Sortie son de la télévision] → [LG Sound Sync (sans fil)]

   Si la connexion est établie normalement entre cet appareil et votre téléviseur, la mention « PAIRED » apparaît dans l'afficheur pendant environ 3 secondes, suivie de la mention « LG TV ».

Remarque

Si vous avez directement éteint l'unité en appuyant sur ⏻ (Marche/Arrêt), LG Sound Sync (sans fil) sera déconnecté.

Raccordement d'appareils auxiliaires

Raccordement à l'entrée OPTICAL IN

Branchez une prise de sortie optique externe des appareils externes sur la prise d'entrée OPTICAL IN.

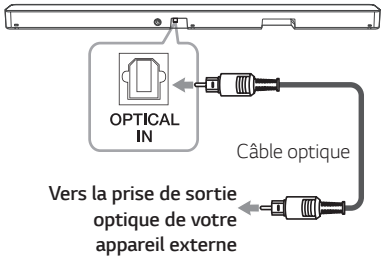

1. Raccordez la prise d'entrée OPTICAL IN à l'arrière de l'appareil à la prise de sortie optique de votre appareil externe.
2. Sélectionnez la source d'entrée OPT en appuyant plusieurs fois sur le bouton **F**.

   Si la connexion est établie normalement entre cet appareil et votre autre appareil, vous voyez la mention « OPT » apparaître dans l'afficheur.

Remarque

Avant de raccorder le câble optique, assurez-vous de retirer le capuchon de protection de la prise si votre câble en comporte un.

Connexion USB

Branchez un appareil USB au port USB à l'arrière de l'appareil.

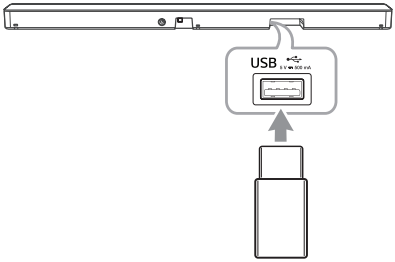

Pour plus d'information sur la lecture de fichiers sur USB, consultez la page 26.

Retrait du périphérique USB de l'appareil:

1. Choisissez une fonction ou un mode différent.
2. Retirez le périphérique USB de l'appareil.

Périphériques USB compatibles

- Lecteur MP3 : lecteur MP3 à mémoire Flash.
- Clé USB à mémoire Flash : Appareils prenant en charge USB 1.1.
- La fonction USB de cet appareil ne prend pas en charge certains périphériques USB.

Impératifs à respecter pour les périphériques USB

- Les périphériques nécessitant l'installation d'un programme supplémentaire après le raccordement à un ordinateur ne sont pas pris en charge.
- Ne retirez pas le périphérique USB pendant son utilisation.
- Si le périphérique USB a une grande capacité, la recherche peut prendre quelques minutes.
- Pour éviter la perte de données, sauvegardez toutes vos données.
- Cet appareil ne peut pas prendre plus de 999 fichiers en charge.
- Le port USB de l'appareil ne peut pas être raccordé à un ordinateur. L'appareil ne peut pas être utilisé comme périphérique de stockage.
- L'appareil prend en charge le système de fichiers FAT16/FAT32.
- Il se peut que certains périphériques ne soient pas reconnus par l'appareil, notamment.
  - Disques durs externes
  - Lecteurs de cartes
  - Périphériques verrouillés
  - Périphériques USB de type disque dur
  - Concentrateurs USB
  - Appareils utilisant un câble d'extension USB
  - iPhone/iPod/iPad
  - Appareil Android

Fichiers compatibles

Fréquence d'échantillon

MP3 : dans les 32 à 48 kHz
WMA : dans les 32 à 48 kHz

Débit binaire

MP3 : dans les 80 à 320 kbps
WMA : dans les 56 à 128 kbps

- Nombre maximal de fichiers : Moins de 999
- Nombre maximal de répertoires : Moins de 99
- Un fichier protégé par GDN (Gestion des droits numériques) n'est pas pris en charge par l'unité.
- Les fichiers vidéo sur le périphérique de stockage USB ne peuvent pas être lus.
- La lecture sera plus ou moins bonne selon les performances de votre appareil USB.

Remarque

- Les dossiers et fichiers du périphérique USB sont reconnus comme illustré ci-dessous.

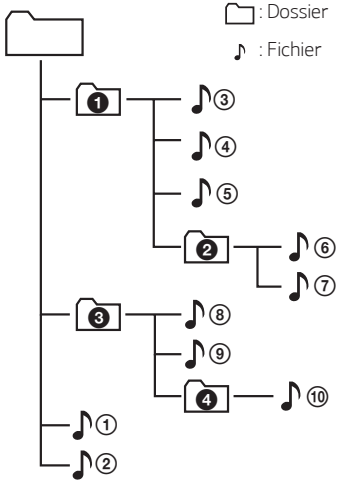

- Si un dossier ne contient aucun fichier, ce dossier n'apparaîtra pas.
- Un fichier sera lu du fichier ♪① au fichier ♪⑩, un par un.
- Les fichiers seront lus dans l'ordre de leur enregistrement et peuvent être présentés différemment selon les paramètres de l'enregistrement.
- Cet appareil peut afficher uniquement le nom des fichiers ou des dossiers contenant des chiffres ou des caractères anglais.
- *ROOT : le premier écran qui s'affiche quand cet appareil reconnaît que le périphérique USB est « ROOT ».

Fonctions de base

Fonctionnement USB

1. Connectez le périphérique USB au port USB.
2. Sélectionnez la fonction USB en appuyant plusieurs fois sur le bouton **F**.

Opération	Action
Lecture	Appuyez sur le bouton ⏯ de la télécommande.
Pause	Pendant la lecture, appuyez sur le bouton ⏯ de la télécommande.
Accès au fichier suivant/ précédent	Pendant la lecture, appuyez sur le bouton ⏭ de la télécommande pour aller au fichier suivant. Avant les 3 premières secondes de lecture, appuyez sur le bouton ⏮ de la télécommande pour aller au fichier précédent. Après 3 secondes de lecture, appuyez sur le bouton ⏮ de la télécommande pour aller au début du fichier.
Recherche d'une section dans un fichier	Maintenez enfoncé le bouton ⏮ / ⏭ de la télécommande pendant la lecture puis relâchez-le au passage que vous souhaitez écouter.
Lecture répétée ou aléatoire	Appuyez plusieurs fois sur le bouton **REPEAT** de la télécommande. Pour plus de détails, référez-vous à la section « Modifier l'affichage ».
Recherche d'un dossier	Appuyez sur **FOLDER** ∧/∨ sur la télécommande.
Reprise de la lecture	Cet appareil mémorise la chanson en cours de lecture avant de changer de fonction ou d'éteindre l'appareil.

Remarque

- Il se peut que le point de reprise soit réinitialisé lorsque vous débranchez le cordon d'alimentation ou que vous retirez le périphérique USB de l'appareil.
- La lecture répétée/aléatoire fonctionne comme suit.

Élément affiché	Description
OFF	Permet de lire dans l'ordre des morceaux de musique sur un périphérique USB.
ONE	Permet de lire la même chanson de manière répétée.
FOLDER	Permet de lire de manière répétée les morceaux présents dans un dossier.
ALL	Permet de lire de manière répétée tous les morceaux présents sur l'appareil USB.
SHUFFLE	Permet de lire toutes les chansons une fois dans un ordre aléatoire, puis d'arrêter la lecture.

Autres fonctions

Utilisation de la télécommande de votre téléviseur

Vous pouvez contrôler certaines fonctions de cet appareil en vous servant de la télécommande de votre téléviseur même avec des produits d'autres fabricants. Les fonctions pouvant être contrôlées sont l'augmentation/la diminution du volume et la mise en sourdine.

Maintenez enfoncée la touche **SOUND EFFECT** de la télécommande pendant environ 3 secondes. L'indication « ON - TV REMOTE » apparaît et vous pouvez alors contrôler cet appareil via la télécommande de votre téléviseur.

Pour vérifier l'état de cette fonction, maintenez enfoncé le bouton **SOUND EFFECT** de la télécommande.

Pour désactiver cette fonction, maintenez enfoncé le bouton **SOUND EFFECT** de la télécommande, puis relâchez-le et appuyez une nouvelle fois dessus pendant que « ON - TV REMOTE » défile à l'écran.

Remarque

- Assurez-vous que la sortie son de votre téléviseur est réglée sur [Haut-parleur externe].
- Cette fonction est inopérante sur la télécommande du téléviseur LG.
- Certaines télécommandes ne sont pas prises en charge.

Allumage/extinction automatique

Cette unité s'allume automatiquement dès réception d'une source d'entrée : Optical, LG TV ou **Bluetooth**.

Lorsque vous allumez votre TV ou un appareil externe connecté à cette unité, cette dernière reconnaît le signal d'entrée et sélectionne la fonction appropriée. Vous pouvez entendre le son à partir de votre appareil.

Si vous essayez de connecter votre périphérique **Bluetooth**, cet appareil s'allume et se connecte à votre périphérique **Bluetooth**.

Pour activer cette fonction, maintenez enfoncé le bouton ⓘ de la télécommande pendant 3 secondes environ, puis relâchez-le et appuyez une nouvelle fois dessus pendant que « OFF - AUTO POWER » défile à l'écran.

Pour vérifier l'état de cette fonction, maintenez enfoncé le bouton ⓘ de la télécommande.

Pour désactiver cette fonction, maintenez enfoncé le bouton ⓘ de la télécommande pendant 3 secondes environ, puis relâchez-le et appuyez une nouvelle fois dessus pendant que « ON - AUTO POWER » défile à l'écran.

Remarque

- Une fois l'appareil allumé par la fonction AUTO POWER, il sera éteint automatiquement si aucun signal n'est reçu pendant un certain temps depuis le téléviseur connecté par la fonction de LG Sound Sync (Optique/Sans fil).
- Une fois allumée par la fonction AUTO POWER, l'unité s'éteindra automatiquement si, au bout d'un certain temps, elle ne reçoit aucun signal de l'appareil externe.
- Si vous éteignez l'appareil directement, celui-ci ne pourra pas être mis en marche automatiquement par la fonction AUTO POWER. Cependant, l'appareil peut être mis en marche par la fonction AUTO POWER lorsqu'un signal optique est reçu après 5 secondes d'absence de signal.
- Selon le périphérique connecté, il est possible que cette fonction soit inopérante.
- Si vous vous déconnectez de la connexion **Bluetooth** à partir de cette unité, certains appareils **Bluetooth** continueront d'essayer de se connecter à l'unité. Il est donc recommandé de se déconnecter de la connexion avant d'éteindre l'unité.
- Lorsque vous allumez cette unité pour la première fois, la fonction Mise en marche Auto est activée.
- Pour pouvoir utiliser cette fonction, l'appareil doit être enregistré dans la liste des appareils jumelés du périphérique **Bluetooth**.
- Vous pouvez régler la fonction AUTO POWER uniquement lorsque cet appareil est allumé.

Changement automatique de fonction

Cet appareil reconnaît les signaux entrants tels que Optique, **Bluetooth** et LG TV. Il sélectionne automatiquement la fonction appropriée.

Lorsqu'un signal Optical arrive

Lorsque vous allumez l'appareil externe connecté à cette unité par un câble optique, cette unité passe en fonction Optical. Vous pouvez entendre le son à partir de votre appareil.

Lorsque vous essayez de connecter un appareil BLUETOOTH

Lorsque vous essayez de connecter votre appareil **Bluetooth** à cette unité, la fonction **Bluetooth** est sélectionnée. Vous pouvez écoutez votre musique sur l'appareil **Bluetooth**.

Lorsque le signal LG TV arrive

Lorsque vous allumez votre téléviseur LG connecté par LG Sound Sync (connexion sans fil), cette unité passe à la fonction LG TV. Vous pouvez alors entendre le son à partir de votre téléviseur.

Remarque

Si la fonction de verrouillage de la connexion **Bluetooth** est activée, la connexion **Bluetooth** ne sera disponible qu'avec les fonctions **Bluetooth** et LG TV (Page 32).

Utilisation de la technologie sans fil Bluetooth

À propos de la technologie Bluetooth

Bluetooth est une technologie de communication sans fil pour les connexions de courte portée.

Le son peut etre interrompu lorsque la connexion est perturbée par d'autres ondes électroniques ou que la distance entre les deux appareils connectés est trop grande.

La connexion d'appareils individuels via la technologie sans fil **Bluetooth** n'entraîne aucun frais. Un téléphone mobile équipé de la technologie sans fil **Bluetooth** peut être contrôlé en cascade si la connexion est effectuée via la technologie sans fil **Bluetooth**.

- Appareils disponibles : smartphone, lecteur MP3, ordinateur portable, etc.
- Version: 4,0
- Codec: SBC

Profils Bluetooth

Pour pouvoir utiliser la technologie **Bluetooth**, les appareils doivent pouvoir interpréter certains profils. Ce haut-parleur est compatible avec le profil suivant.

A2DP (Advanced Audio Distribution Profile, profil de distribution audio avancé)

Écoute de la musique d'un périphérique Bluetooth

Avant de commencer la procédure de couplage, veillez à ce que la fonction **Bluetooth** sur votre appareil intelligent soit activée. Reportez-vous au manuel d'utilisation de votre appareil **Bluetooth**. Une fois le couplage effectué, il n'est pas nécessaire de recommencer l'opération.

1. Sélectionnez la fonction **Bluetooth** en appuyant plusieurs fois sur le bouton **F**.
   « BT » apparaît suivi de « READY » sur la fenêtre d'affichage.
2. Allumez l'appareil **Bluetooth** et procédez à l'opération de couplage. Lors de la recherche de ce haut-parleur avec votre appareil **Bluetooth**, celui-ci peut afficher une liste des appareils détectés selon le type d'appareil **Bluetooth** dont il s'agit. Votre haut-parleur apparaît sous le nom « LG SNC4R(XX) ».
3. Sélectionnez le « LG SNC4R(XX) ».

Remarque

- "XX" correspond aux deux derniers chiffres de l'adresse.
  Par exemple, si votre appareil a l'adresse MAC « 9C:02:98:4A:F7:**08** », vous verrez s'afficher « LG SNC4R(08) » sur votre appareil **Bluetooth**.
- Certains périphériques **Bluetooth** ont un mode de jumelage différent en fonction de leur type. Pour en savoir plus sur le jumelage **Bluetooth**, référez-vous au manuel du périphérique **Bluetooth**.

4. Lorsque cet appareil est correctement connecté à votre périphérique **Bluetooth**, les indications « PAIRED » → nom de votre périphérique → « BT » apparaissent successivement dans l'afficheur.

Remarque

- Si le nom du périphérique est indisponible, vous verrez s'afficher « - ».
- Pour vérifier le nom du périphérique connecté, maintenez enfoncée la touche ⓘ de la télécommande. Le nom du périphérique **Bluetooth** connecté apparaît.

5. Écoute de musique

   Pour lire de la musique sur votre appareil **Bluetooth**, reportez-vous au manuel d'utilisation de votre périphérique **Bluetooth**.

Remarque

- Lorsque vous utilisez la technologie **Bluetooth**, vous devez établir une connexion entre l'appareil et le périphérique **Bluetooth** en les rapprochant le plus possible et en maintenant la distance entre les deux. Toutefois, il est possible que vous rencontriez des difficultés dans les cas suivants :
  - un obstacle se trouve entre l'appareil et le périphérique **Bluetooth**.
  - un appareil utilise la même fréquence que la technologie **Bluetooth**, tel que du matériel médical, un four à micro-ondes ou un dispositif de réseau local sans fil.

Remarque

- Si la connexion **Bluetooth** ne fonctionne pas correctement, essayez de l'appairer à nouveau.
- Le son peut être interrompu lorsque des interférences provoquées par d'autres ondes électroniques perturbent la connexion.
- Le jumelage est limité à un seul périphérique **Bluetooth** à la fois et le jumelage multiple n'est pas pris en charge.
- Selon le type de périphérique, il se peut que vous ne puissiez pas utiliser la fonction **Bluetooth**.
- Vous pouvez utiliser la fonction **Bluetooth** avec un téléphone, un baladeur MP3, un ordinateur portable, etc.
- Plus la distance entre l'appareil et le périphérique **Bluetooth** est grande, plus la qualité sonore diminue.
- La connexion **Bluetooth** est interrompue lorsque l'appareil est éteint ou lorsque le périphérique **Bluetooth** est trop éloigné de l'appareil.
- Lorsque la connexion **Bluetooth** est interrompue, vous devez recommencer la procédure de connexion du périphérique **Bluetooth** à l'appareil.
- Lorsque cet appareil n'est pas connecté, « READY » s'affiche à l'écran.
- Lorsque vous connectez un périphérique **Bluetooth** (iOS, par exemple) à l'appareil ou faites fonctionner votre périphérique, le niveau du volume peut être synchronisé entre les deux.
- Si vous changez de fonction après avoir connecté un périphérique **Bluetooth**, la connexion **Bluetooth** sera interrompue. Lorsque vous revenez à la fonction **Bluetooth**, la connexion **Bluetooth** est rétablie automatiquement.

Contrôles d'un périphérique Bluetooth connecté

Vous pouvez contrôler le périphérique **Bluetooth** connecté depuis l'appareil (lecture, pause, passer, volume).

Remarque

- Cette fonction n'est disponible que sur les appareils Android OS et iOS.
- Cette fonction peut ne pas être prise en charge selon le périphérique **Bluetooth** ou selon certains téléviseurs fonctionnant différemment.

Verrouillage de la connexion Bluetooth (BT LOCK)

Vous pouvez limiter la connexion **Bluetooth** uniquement aux fonctions BT (**Bluetooth**) et LG TV, pour éviter toute connexion **Bluetooth** involontaire.

Pour activer cette fonction, maintenez enfoncée la touche ⏯ de la télécommande pendant environ 3 secondes dans la fonction BT (**Bluetooth**) et appuyez de nouveau dessus pendant que l'indication « OFF - BT LOCK » défile dans l'afficheur. Vous pouvez alors limiter la connexion **Bluetooth**.

Pour désactiver cette fonction, maintenez enfoncée la touche ⏯ de la télécommande pendant environ 3 secondes dans la fonction BT (**Bluetooth**) et appuyez de nouveau dessus pendant que l'indication « ON - BT LOCK » défile dans l'afficheur.

Remarque

Même si vous avez configuré la fonction BT LOCK sur Marche (On), le démarrage de cette barre de son s'effectue avec la fonction Auto-Power. Désactivez la fonction Auto Power pour le bloquer. (Page 28)

Utiliser l'application Bluetooth

Remarque

- L'application « LG Sound Bar » disponible pour cet appareil fonctionne exclusivement sous Android.
- Des frais de données supplémentaires peuvent vous être facturés en fonction de votre forfait dans le cas d'une installation via 3G/4G.

A propos de l'application «LG Sound Bar»

L'application « LG Sound Bar » apporte une série de nouvelles fonctionnalités à cette station.
Pour profiter de plus de fonctionalités, nous vous recommendons de télécharger et d'installer les applications gratuites « LG Sound Bar ».

Installez l'application « LG Sound Bar » sur votre appareil BLUETOOTH

Il y a deux manières d'installer l'application « LG Sound Bar » Remote sur votre appareil **Bluetooth**.

Installez LG Sound Bar via le QR Code

1. Installez l'application « LG Sound Bar » grâce au flash code. Utilisez votre logiciel de lecture des flash codes.

2. Appuyez sur l'icône pour installer.

Remarques

- Assurez-vous que votre périphérique **Bluetooth** est connecté à Internet.
- Assurez-vous que votre périphérique **Bluetooth** dispose d'un logiciel pour lire les flash codes. Sinon, vous pouvez en télécharger un sur « Google Android Market (Google Play Store) ».
- En fonction de la zone géographique, le QR Code peut ne pas fonctionner.

Installez l'application « LG Sound Bar » via « Google Android Market (Google Play Store) »

1. Appuyez sur l'icône « Google Android Market (Google Play Store) ».
2. Dans la barre de recherche, entrez « LG Sound Bar » et validez.
3. Dans la liste de résultats, sélectionnez « LG Sound Bar » pour télécharger l'application **Bluetooth**.
4. Appuyez sur l'icône pour installer.

Remarque

- Assurez-vous que votre périphérique **Bluetooth** est connecté à Internet.
- Assurez-vous que votre périphérique **Bluetooth** est équipé de « Google Android Market (Google Play Store) ».

Activer le Bluetooth à l'aide de l'application « LG Sound Bar »

L'application « LG Sound Bar » vous aidera à connecter votre appareil **Bluetooth** à la station.

1. Sur l'écran d'accueil, appuyez sur l'icône de l'application « LG Sound Bar » pour l'ouvrir et accéder au menu principal.
2. Pour plus d'informations sur l'utilisation, appuyez sur [Réglages], puis sur [Aide].

Remarque

- « LG Sound Bar » sera disponible comme suit dans la version du logiciel ;
  - Système d'exploitation Android : version 5.0 (ou ultérieure)
- Si vous utilisez l'application « LG Sound Bar », il y a quelques différences entre l'application et la télécommande fournie. Utilisez la télécommande fournie au besoin.
- En fonction de l'appareil **Bluetooth**, « LG Sound Bar » peut ne pas fonctionner.
- Une fois « LG Sound Bar » connecté, de la musique pourra être émise depuis votre appareil. Dans ce cas, essayez à nouveau la procédure de connexion.
- Si vous utilisez les autres applications ou que vous modifiez les paramètres sur votre appareil **Bluetooth** tout en utilisant l'application « LG Sound Bar », l'application « LG Sound Bar » risque de fonctionner de manière anormale.
- Si l'application « LG Sound Bar » fonctionne de manière anormale, vérifiez votre appareil **Bluetooth** et la connexion de l'application LG Sound Bar et essayez à nouveau de vous connecter.
- Le fonctionnement de l'application « LG Sound Bar » diffère selon le système d'exploitation du smartphone.
- Même si la connexion **Bluetooth** est interrompue, vous pouvez utiliser l'application « LG Sound Bar » lorsque vous changez de fonction.
- Il est possible que d'autres fonctionnalités proposées par l'application « LG Sound Bar » ne fonctionnent pas selon la distance entre cet appareil et le périphérique **Bluetooth** et les conditions de connexion sans fil.

Dépannage

Généralités

Symptômes	Cause et solution
L'unité ne fonctionne pas correctement.	• Coupez l'alimentation de cet appareil et du périphérique externe raccordé (téléviseur, caisson de basse, lecteur de DVD, amplificateur, etc.) et rétablissez-la. • Débranchez le cordon d'alimentation de cette unité et de l'appareil externe connecté (TV, woofer, lecteur DVD, ampli, etc.) et essayez de les brancher à nouveau. • Le réglage précédent peut ne pas être enregistré si l'appareil est hors tension.
Pas d'alimentation	• Le cordon d'alimentation est débranché. Branchez le cordon d'alimentation. • Assurez-vous qu'il n'y a pas une coupure d'électricité. Vérifiez en mettant d'autres appareils électroniques en marche.
Absence de son	• Une source d'entrée incorrecte est sélectionnée. Vérifiez la source d'entrée et sélectionnez la source correcte. • La fonction muet est activée. Appuyez sur (Mute) ou modifiez le volume pour annuler la fonction muet. • Lorsque vous utilisez une connexion à un appareil externe (set top box, appareil **Bluetooth**, etc.), ajustez le niveau du volume sonore de l'appareil.
Absence de son sur le caisson de basse	• Le cordon d'alimentation du caisson de basse n'est pas raccordé. Branchez correctement le cordon d'alimentation dans la prise murale. • Le jumelage entre l'unité et le caisson de basses sans fil est déconnecté. Connectez l'unité et le caisson. (page 16)
La télécommande ne fonctionne pas correctement	• La télécommande est trop éloignée de l'appareil. Actionnez la télécommande dans un rayon de 7 m de l'appareil. • Un obstacle se trouve entre la télécommande et l'appareil. Retirez l'obstacle. • Les piles de la télécommande sont vides. Remplacez les batteries par des neuves.
La fonction AUTO POWER est inopérante	• Vérifiez la connexion de l'appareil externe (TV, lecteur DVD/Blu-Ray ou appareil **Bluetooth**). • Selon le périphérique connecté, il est possible que cette fonction soit inopérante.
Synchronisation sonore LG ne fonctionne pas.	• Vérifiez si votre LG TV prend en charge Synchronisation sonore LG. • Vérifiez la connexion de Synchronisation sonore LG (Optique ou sans fil). • Vérifiez le réglage sonore de votre TV et de cette unité.

Symptômes	Cause et solution
L'appareil ne se connecte pas au périphérique **Bluetooth**.	• Désactivez la fonction de verrouillage de la connexion **Bluetooth**. (page 32)
Le son retransmis par l'appareil est faible.	Vérifiez les détails ci-dessous et ajustez l'unité en fonction de ces derniers. • Avec la barre de son connectée au téléviseur, changez le paramètre AUDIO DIGITAL OUT (SORTIE AUDIO NUMERIQUE) sur le Menu du téléviseur de [PCM] à [AUTO] ou [BITSTREAM]. • Avec la barre de son connectée au lecteur, changez le paramètre AUDIO DIGITAL OUT (SORTIE AUDIO NUMERIQUE) sur le Menu Configuration du lecteur de [PCM] à [PRIMARY PASS-THROUGH] ou [BITSTREAM]. • Réglez l'option audio DRC sur [OFF] dans le menu de configuration de l'appareil connecté. • Assurez-vous que le mode nocturne est désactivé. Désactivez le mode nocturne.

REMARQUES sur l'utilisation de la connexion sans fil

Symptômes	Cause et solution
Cet appareil peut subir des interférences sans fil.	• La connexion sans fil peut ne pas fonctionner normalement dans une zone où le signal est faible. • Installez l'appareil suffisamment près du caisson de basse sans fil. • Pour des performances optimales, n'installez pas l'appareil sur un meuble métallique.
Le périphérique **Bluetooth** peut ne pas fonctionner correctement ou faire du bruit dans les cas suivants.	• Lorsqu'une partie de votre corps est en contact avec l'émetteur-récepteur du périphérique **Bluetooth** ou la barre de son. • En présence d'un obstacle ou d'un mur, ou bien lorsque l'appareil est installé dans un endroit confiné. • Si un autre appareil (réseau local sans fil, équipement médical ou micro-ondes) utilise la même fréquence, laissez une distance aussi grande que possible entre les appareils. • Lorsque vous connectez l'appareil au périphérique **Bluetooth**, faites en sorte que les appareils soient aussi proches que possible l'un de l'autre. • Si l'appareil est trop loin du périphérique **Bluetooth**, la connexion est interrompue et un dysfonctionnement peut se produire.

Marques de commerce et licences

Toutes les autres marques sont des marques commerciales de leurs propriétaires respectifs.



Fabriqué sous licence de Dolby Laboratories. Dolby, Dolby Audio et le logo représentant un double D sont des marques de commerce de Dolby Laboratories.



Pour les brevets DTS, voir http://patents.dts.com. Fabriqué sous licence de DTS Licensing Limited. DTS, le symbole, DTS et le symbole ensemble et Digital Surround sont des marques déposées ou marques de DTS, Inc. aux États-Unis d'Amérique ou dans d'autres pays. © DTS, Inc. Tous droits réservés.



La marque et les logos **Bluetooth®** correspondants sont des marques déposées détenues par **Bluetooth** SIG, Inc. et toute utilisation de telles marques par LG Electronics s'effectue sous licence. Toutes les autres marques commerciales et marques déposées appartiennent à leurs propriétaires respectifs.

Spécifications

Généralités	
Consommation	Reportez-vous à l'étiquette principale sur l'appareil.
Adaptateur secteur	• Modèle : DA-38A25 • Fabricant : Asian Power Devices Inc. • Entrée : 100 - 240 V ~ 50 - 60 Hz • Sortie : 25 V ⎓ 1,52 A
	• Modèle : MS-Z1520R250-038A0-P • Fabricant : MOSO POWER SUPPLY TECHNOLOGY CO., LTD. • Entrée : 100 - 240 V ~ 50/60 Hz • Sortie : 25 V ⎓ 1,52 A
Dimensions (L x H x P)	Approx. 890,0 mm X 57,0 mm X 85,0 mm Avec le pied
Température de fonctionnement	5 °C à 35°C
Humidité de fonctionnement	5 % à 90 %
Alimentation électrique par Bus (USB)	5 V ⎓ 500 mA
Fréquence d'échantillonnage audio d'entrée numérique disponible	32 kHz, 44,1 kHz, 48 kHz, 88,2 kHz, 96 kHz
Format audio d'entrée numérique disponible	Dolby Audio, DTS Digital Surround, PCM

Entree/Sortie	
OPTICAL IN	3 V (crête à crête), prise optique x 1

Amplificateur (sortie RMS)	
Total	420 W RMS
Avant	50 W RMS x 2 (4 Ω à 1 kHz, THD 10 %)
Arrière	60 W RMS x 2 (3 Ω à 1 kHz, THD 10%)
Caisson de basses	200 W RMS (3 Ω à 80 Hz, THD 10 %)

Caisson de basses sans fil	
Alimentation	Reportez-vous à l'étiquette principale sur le caisson de basses.
Consommation	Reportez-vous à l'étiquette principale sur le caisson de basses.
Type	1 haut-parleur 1 voie
Impédance	3 Ω
Puissance d'entrée nominale	200 W RMS
Puissance d'entrée maximale	400 W RMS
Dimensions (L x H x P)	Approx. 171,0 mm x 390,0 mm x 261,0 mm

SPJ4M-S (SPJ4M-S, S65S3-S)

Récepteur sans fil	
Alimentation	Reportez-vous à l'étiquette principale du récepteur sans fil.
Consommation	Reportez-vous à l'étiquette principale du récepteur sans fil.
Dimensions (L x H x P)	Approx. 60,0 mm x 220,0 mm x 175,0 mm

Enceintes arrière (chacune)	
Type	1 haut-parleur 1 voie
Impédance	3 Ω
Puissance d'entrée nominale	60 W RMS
Puissance d'entrée maximale	120 W RMS
Dimensions (L x H x P)	Approx. 97,0 mm X 140,0 mm X 80,0 mm

- La conception et les spécifications sont sujettes à modification sans préavis.

Manipulation de l'enceinte

Lors de l'expédition du haut-parleur

Veuillez conserver le carton d'expédition et les emballages d'origine. Si vous devez transporter le haut-parleur, pour une protection maximale, emballez-le tel que vous l'avez reçu à sa sortie de l'usine.

Entretien des surfaces extérieures

- N'utilisez pas de liquides volatils tels qu'une bombe d'insecticide à proximité.
- Essuyez sans appuyer pour ne pas abîmer la surface.
- Ne laissez pas des produits en caoutchouc ou en plastique en contact prolongé avec le haut-parleur.

Nettoyage du haut-parleur

Pour nettoyer l'appareil, utilisez un chiffon doux et sec. Si les surfaces sont très sales, utilisez un chiffon doux légèrement humidifié d'une solution détergente douce. N'utilisez pas de solvants puissants (alcool, benzine ou diluants) car ces derniers risquent d'endommager la surface du haut-parleur.


LG
Life's Good