NAUDOTOJO VADOVAS

LED LCD MONITORIUS

(LED Monitorius*)

* LG LED monitoriai yra LCD monitoriai su galiniu LED apšvietimu.

Prieš pradėdami dirbti su aparatu, atidžiai perskaitykite šį vadovą ir saugokite jį, nes gali prireikti ateityje.

38WN95C/38WN95CP

38BN95C/38BN95CP

www.lg.com

Autorių teisės © 2020 LG Electronics Inc. Visos teisės saugomos.

TURINYS

LICENCIJA 2

INFORMACIJA APIE ATVIROJO KODO PROGRAMINĖS ĮRANGOS NAUDOJIMĄ..... 3

SURINKIMAS IR PARUOŠIMAS..... 3

MONITORIAUS NAUDOJIMAS 9

NAUDOTOJO NUSTATYMAI 12

TRIKDŽIŲ ŠALINIMAS..... 25

GAMINIO SPECIFIKACIJOS..... 27

LICENCIJA

Kiekvienam modeliui taikomos skirtingos licencijos. Daugiau informacijos apie licenciją rasite apsilankę *www.lg.com*.

The terms HDMI, HDMI High-Definition Multimedia Interface, and the HDMI Logo are trademarks or registered trademarks of HDMI Licensing Administrator, Inc.

The SuperSpeed USB Trident logo is a registered trademark of USB Implementers Forum, Inc.

VESA, VESA logotipas, ekrano prievado suderinamumo logotipas ir dvejopo režimo šaltinio ekrano prievado suderinamumo logotipas yra registruotieji „Video Electronics Standards Association" prekės ženklai.

Thunderbolt and the Thunderbolt logo are trademarks of Intel Corporation or its subsidiaries in the U.S. and/or other countries.

* USB Type-C™ and USB-C™ are trademarks of USB Implementers Forum.

INFORMACIJA APIE ATVIROJO KODO PROGRAMINĖS ĮRANGOS NAUDOJIMĄ

Norėdami gauti šiame gaminyje esantį atvirąjį kodą pagal GPL, LGPL, MPL ir kitas atvirojo kodo licencijas, apsilankykite *http://opensource.lge.com*.

Atsisiųsti galima ne tik atvirąjį kodą, bet ir visas nurodytų licencijų sąlygas, garantijų atsisakymus ir autorių teisių pastabas.

„LGE Electronics“ pateiks atvirąjį kodą CD-ROM laikmenoje sumokėjus atitinkamas išlaidas padengiantį mokestį (laikmenos, siuntimo ir kt. išlaidos) ir paštu pateikus prašymą *opensource@lge.com*.

Šis pasiūlymas galioja trejus metus nuo paskutinio šio produkto siuntimo. Šis pasiūlymas galioja visiems, gavusiems šią informaciją.

SURINKIMAS IR PARUOŠIMAS

DĖMESIO

- Visada naudokite tik originalius LG priedus, kad užtikrintumėte saugumą ir tinkamą gaminio eksploatavimą.
- Bet kokiai žalai ar sužalojimams, atsiradusiems dėl nelegalių prekių naudojimo, garantija netaikoma.
- Rekomenduojama naudoti pateiktus komponentus.
- Jei naudosite LG nepatvirtintus bendrojo naudojimo kabelius, ekranas gali būti nerodomas arba galimi vaizdo triukšmai.
- Šiame dokumente esančiuose paveikslėliuose vaizduojamos įprastos procedūros, todėl jos gali skirtis nuo paties gaminio.
- Surinkdami gaminį netepkite pašalinių medžiagų (tepalų, alyvų, kt.) ant srieginių dalių. (Taip darydami galite sugadinti gaminį).
- Jei varžtus veršite per stipriai, galite sugadinti monitorių. Garantija negalios tokiu būdu sugadintam gaminiui.
- Neneškite monitoriaus apversto, kai jį laikote tik už stovo pagrindo. Monitorius gali nukristi nuo stovo ir taip galite susižeisti.
- Keliant ar pernešant monitorių, nelieskite jo ekrano. Monitoriaus ekraną veikianti jėga gali jį pažeisti.

PASTABA

- Komponentai gali atrodyti kitaip, nei parodyti čia.
- Visa šiame vadove pateikta informacija ir specifikacijos gali būti pakeistos be išankstinio pranešimo, kad būtų pagerintos gaminio eksploatacinės savybės.
- Norėdami įsigyti papildomų priedų, apsilankykite elektronikos parduotuvėje, internetinėje parduotuvėje arba susisiekite su mažmeninės prekybos parduotuve, iš kurios pirkote gaminį.
- Pateiktas maitinimo laidas, priklausomai nuo regiono gali skirtis.

Palaikomos tvarkyklės ir programinė įranga

Galite atsisiųsti ir įdiegti naujausias versijas iš pridėto kompaktinio disko arba iš LGE tinklalapio (*www.lg.com*).

Tvarkyklės ir programinė įranga	Diegimo pirmenybė
Monitoriaus tvarkyklė	Rekomenduojama
OnScreen Control	Rekomenduojama
Dual Controller	Pasirenkama

Gaminio ir mygtukų aprašymas

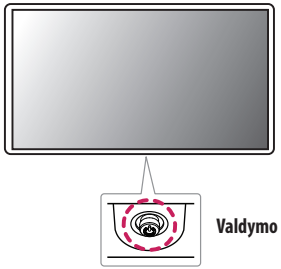

Valdymo mygtukas

Valdymo mygtuko naudojimas

Paspaudę vairasvirtės mygtuką arba pirštu pajudinę ją į kairę / dešinę / viršų / apačią, galėsite lengvai valdyti monitoriaus funkcijas.

Pagrindinės funkcijos

		**Maitinimo įjungimas**	Norėdami įjungti monitorių, pirštu paspauskite valdymo mygtuką.
		**Maitinimo išjungimas**	Norėdami išjungti monitorių, pirštu paspauskite ir palaikykite vairasvirtės mygtuką ilgiau nei 3 sek.
	◀/▶	**Garsumo reguliavimas**	Valdymo mygtuką pasukę į kairę arba dešinę galėsite nustatyti garsumą.

PASTABA

- Valdymo mygtukas yra monitoriaus apačioje.

Monitoriaus statymas į kitą vietą ir kėlimas

Kai monitorių statote į kitą vietą arba keliate, laikykitės šių nurodymų, kad nesubraižytumėte arba nesugadintumėte monitoriaus bei užtikrintumėte saugų monitoriaus perkėlimą (taikoma visų dydžių ir formų monitoriams).

- Prieš monitorių pastatant kitoje vietoje, rekomenduojama jį laikyti originalioje dėžėje arba pakuotėje.
- Prieš judindami arba keldami monitorių, atjunkite jo maitinimo laidą ir visus kitus laidus.
- Tvirtai laikykite monitorių už jo šonų ir apačios. Nelaikykite skydelio.
- Kai laikote monitorių, ekranas turi būti nukreiptas nuo jūsų, kad jo nesubraižytumėte.
- Pernešdami monitorių stenkitės jo nekratyti ir per daug nepurtyti.
- Perkeldami monitorių, niekada jo neapverskite ir nepasukite į šonus – visada laikykite jį tiesiai.

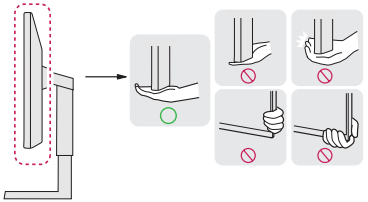



DĖMESIO

- Nelieskite monitoriaus ekrano, jei tik tai įmanoma.
  - Taip galite sugadinti ekraną arba dalį pikselių, naudojamų perteikiant vaizdą.
- Jei monitoriaus skydelį naudojate be stovo pagrindo, dėl valdymo mygtuko gali būti sutrikdytas monitoriaus stabilumas ir jis gali nukristi, taip jis gali būti sugadintas arba ką nors sužeisti. Be to, taip pat gali būti sutrikdytas valdymo mygtuko veikimas.

Laikymas ant stalo

- Pakelkite monitorių ir neapverstą padėkite ant stalo. Palikite bent 100 mm tarpą iki sienos, kad užtikrintumėte tinkamą ventiliaciją.

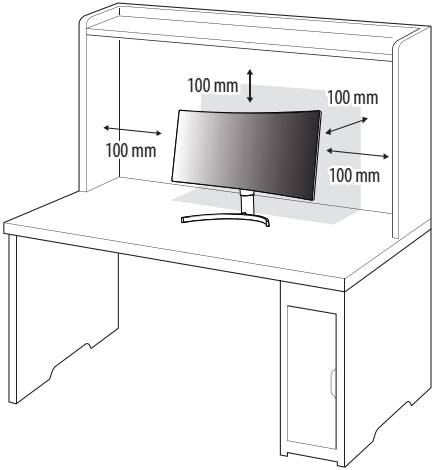

⚠ DĖMESIO

- Ištraukite maitinimo laidą prieš pernešdami ar montuodami monitorių. Kyla elektros smūgio pavojus.
- Įsitikinkite, kad naudojate prie gaminio pridėtą maitinimo laidą, bei prijunkite jį prie įžeminto elektros lizdo.
- Jei reikia kito maitinimo laido, susisiekite su vietiniu prekybos agentu arba apsilankykite mažmeninėje parduotuvėje.

Stovo aukščio reguliavimas

1 Ant stovo pagrindo sumontuotą monitorių nustatykite į vertikalią padėtį.
2 Būtinai abiem rankom laikykite ir reguliuokite monitorių.

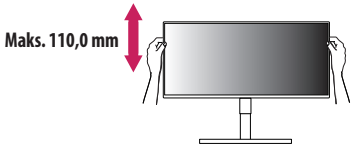

⚠ ĮSPĖJIMAS

- Reguliuodami ekrano aukštį, neuždėkite rankos ant stovo korpuso, kad nesusižeistumėte pirštų.

Kampo reguliavimas

1 Ant stovo pagrindo sumontuotą monitorių nustatykite į vertikalią padėtį.

2 Reguliuokite ekrano kampą.

Ekranas gali būti pakreiptas į priekį ir atgal nuo -5° iki 15° kampu, kad būtų patogu į jį žiūrėti.

ĮSPĖJIMAS

- Kad reguliuodami ekraną nesusižeistumėte pirštų, nelaikykite apatinės monitoriaus rėmo dalies, kaip parodyti toliau.
- Būkite atsargūs, nelieskite ir nespauskite ekrano, kai reguliuojate monitoriaus kampą.



PASTABA

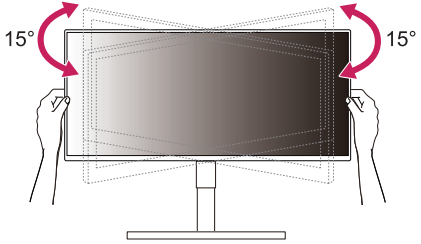

Suktukas (pagal laikrodžio rodyklė 15°)
Suktukas (prie laikrodžio rodyklę 15°)

„Kensington“ užrakto naudojimas

„Kensington“ apsaugos sistemos jungtis yra monitoriaus apačioje.

Daugiau informacijos apie montavimą ir naudojimą rasite „Kensington“ užrakto vartotojo vadove arba interneto svetainėje *http://www.kensington.com*.

Naudodami „Kensington“ apsaugos sistemos kabelį monitorių prijunkite prie stalo.

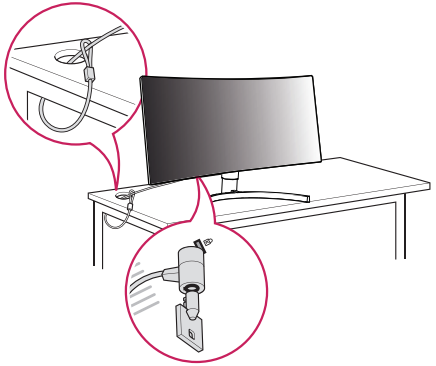

PASTABA

- Apsaugos sistema „Kensington“ yra atskirai užsakoma įranga. Papildomų priedų galite įsigyti daugumoje elektronikos parduotuvių.

Prie sienos montuojamo laikiklio montavimas

Šis monitorius atitinka prie sienos montuojamų laikiklių ar kitų suderinamų įrenginių specifikacijas.

PASTABA

- Ant sienos montuojamas laikiklis yra parduodamas atskirai.
- Daugiau informacijos apie montavimą rasite ant sienos montuojamo laikiklio montavimo vadove.
- Prie sienos montuodami laikiklį pasistenkite nenaudoti per daug jėgos, nes taip galite pažeisti ekraną.
- Prieš montuodami monitorių ant sieninio montavimo laikiklio atjunkite stovą, atlikdami pirmiau apibūdintos stovo prijungimo procedūros veiksmus priešinga eilės tvarka.

Montavimas ant sienos

Monitorių montuokite bent jau 100 mm atstumu nuo sienos ir palikite apie 100 mm tarpą ties kiekviena monitoriaus puse, kad būtų užtikrinta tinkama ventiliacija. Detalias montavimo instrukcijas galite gauti vietinėje mažmeninės prekybos parduotuvėje. Pakreipiamo prie sienos montuojamo laikiklio montavimo ir nustatymo instrukcijas rasite vadove.

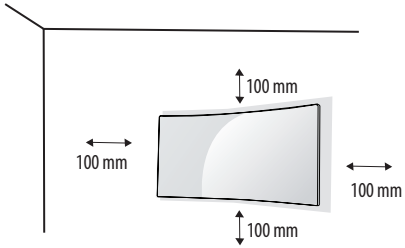

Norėdami montuoti monitorių prie sienos, pritvirtinkite prie sienos montuojamą laikiklį (užsakomas atskirai) prie monitoriaus galo.

Įsitikinkite, kad prie sienos montuojamas laikiklis tinkamai užsifiksavo prie monitoriaus ir sienos.

Tvirtinimo prie sienos sistema (mm)	100 x 100
Standartinis varžtas	M4 x L10
Varžtų skaičius	4
Prie sienos montuojamas laikiklis (užsakomas atskirai)	LSW149 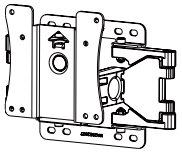

PASTABA

- VESA standarto neatitinkantys varžtai gali sugadinti gaminį ir jis gali nukristi. „LG Electronics“ neatsako už nelaimingus atsitikimus, kuriuos gali sąlygoti nestandartiniai varžtai.
- Prie sienos montuojamo laikiklio rinkinyje yra montavimo vadovas ir visos reikalingos detalės.
- Prie sienos montuojamas laikiklis yra užsakomas atskirai. Papildomų priedų galite įsigyti iš vietinio prekybos atstovo.
- Ant sienos montuojamo laikiklio varžtų ilgis gali skirtis. Jei naudosite ilgesnius nei standartinio ilgio varžtus, galite pažeisti gaminio vidų.
- Daugiau informacijos rasite prie sienos montuojamo laikiklio vartotojo vadove.

⚠ DĖMESIO

- Atjunkite maitinimo laidą prieš perkeldami arba montuodami monitorių, kad išvengtumėte elektros smūgio.
- Jei monitorių montuosite ant lubų ar kreivos sienos, monitorius gali nukristi ir sužeisti jus. Naudokite tik LG patvirtintą sieninį laikiklį ir kreipkitės į vietinį pardavėją arba kvalifikuotus meistrus.
- Jei varžtus veršite per stipriai, galite sugadinti monitorių. Garantija negalios tokiu būdu sugadintam gaminiui.
- Naudokite VESA standartą atitinkantį ant sienos montuojamą laikiklį ir varžtus. Gaminio garantija negalios apgadinimams, kuriuos sąlygos nederamų komponentų naudojimas ar netinkamas naudojimas.
- Matuojant nuo galinės monitoriaus pusės, kiekvieno įsukto varžto ilgis turi būti 8 mm arba mažesnis.

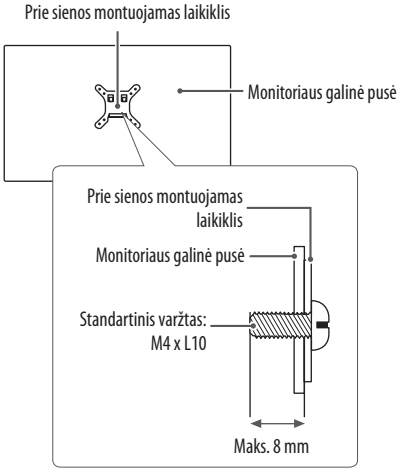

MONITORIAUS NAUDOJIMAS

- Šiame naudotojo vadove pateiktos iliustracijos gali skirtis nuo realaus gaminio.

Paspauskite valdymo mygtuką, pasirinkite **Settings (Nustatymai)** → **Input (Įvestis)** ir pasirinkite įvesties parinktį.

⚠ DĖMESIO

- Nespauskite ekrano per ilgai. Tai gali sukelti vaizdo iškraipymus.
- Nerodykite nejudančio vaizdo ekrane per ilgai. Tai gali sukelti vaizdo išlaikymą. Jei įmanoma, naudokite kompiuterio ekrano užsklandą.
- Kai maitinimo laidą jungiate į lizdą, naudokite įžemintą (3 skylių) daugialypį lizdą arba įžemintą elektros lizdą.
- Jei temperatūra yra žema, įjungtas monitorius gali blykčioti. Tai normalu.
- Kartais ekrane gali pasirodyti raudonų, žalių arba mėlynų taškelių. Tai normalu. Tai normalu.

Prisijungimas prie kompiuterio

- Šis monitorius palaiko „Plug and Play“* savaiminio įdiegimo funkciją.

* „Plug and Play“: Savaiminio įdiegimo funkcija leidžia prie kompiuterio pridėti įrenginį be jokių konfigūracijų ar rankiniu būdu įdiegiamų tvarkyklių.

HDMI jungtis

Perduoda skaitmeninius vaizdo ir garso signalus iš kompiuterio į monitorių.

⚠ DĖMESIO

- Naudojant DVI į HDMI / DP („DisplayPort“) į HDMI kabelį galimos suderinamumo problemos.
- Naudokite sertifikuotą kabelį, ant kurio būtų HDMI logotipas. Jei nenaudosite sertifikuoto HDMI kabelio, ekranas gali nieko nerodyti arba gali įvykti ryšio klaida.
- Rekomenduojami HDMI kabelių tipai
  - Didelės spartos HDMI®/™ kabelis
  - Didelės spartos HDMI®/™ kabelis su eternetu

„DisplayPort“ ekrano prievado jungtis

Perduoda skaitmeninius vaizdo ir garso signalus iš kompiuterio į monitorių.

PASTABA

- Gali nebūti vaizdo ar garso išvesties, priklausomai nuo kompiuterio DP („DisplayPort“) versijos.
- Jei naudojate „Mini DisplayPort“ išvesties grafikos plokštę, naudokite „Mini DP“ su DP („Mini DisplayPort“ su „DisplayPort“) jungiantį laidą arba jungtį, palaikančią „DisplayPort1.2 arba 1.4“. (Parduodama atskirai)

„Thunderbolt™“ 3 (⚡) jungtis

Naudodami Thunderbolt™ 3 (⚡) prievadą, prie monitoriaus galite prijungti didelės raiškos ekraną arba didelio našumo duomenų įrenginį.

PASTABA

- Kiekvieno prievado maksimalus duomenų perdavimo greitis yra 40 Gb/s.
- Įsitikinkite, kad naudojate sertifikuotą Thunderbolt™ 3 (⚡) kabelį. Kitu atveju gali sutrikti įrenginio veikimas.
- Thunderbolt™ 3 (⚡) palaiko tokios aplinkos kaip „Windows 10“ ir „Mac“ gaminiai.
- Atitinkamai su „Mac“ produktais gali nepalaikyti rekomenduojamos raiškos arba kai kurių funkcijų.

Prijungimas prie garso / vaizdo įrenginių

HDMI jungtis

Iš jūsų AV įrenginio HDMI į monitorių siunčia skaitmeninius vaizdo ir garso signalus.

PASTABA

- Naudojant DVI į HDMI / DP („DisplayPort“) į HDMI kabelį galimos suderinamumo problemos.
- Naudokite sertifikuotą kabelį, ant kurio būtų HDMI logotipas. Jei nenaudosite sertifikuoto HDMI kabelio, ekranas gali nieko nerodyti arba gali įvykti ryšio klaida.
- Rekomenduojami HDMI kabelių tipai
  - Didelės spartos HDMI®/™ kabelis
  - Didelės spartos HDMI®/™ kabelis su eternetu

Išorinių įrenginių prijungimas

USB įrenginio prijungimas

Gaminio USB prievadas veikia kaip USB šakotuvas.

PASTABA

- Prieš prijungiant produktą ir pradedant naudoti rekomenduojama įdiegti visus „Windows“ naujinius, kad „Windows“ versija būtų naujausia.
- Išoriniai įrenginiai yra parduodami atskirai.
- Klaviatūra, pelė arba USB įrenginys gali būti prijungtas prie USB prievado.
- Įkrovimo greitis skiriasi priklausomai nuo įrenginio.



DĖMESIO

- Įspėjimai naudojant USB įrenginį
  - Gali būti neatpažintas USB įrenginys su įdiegta automatinio atpažinimo programa arba naudojantis savo paties tvarkyklę.
  - Kai kurie USB įrenginiai gali būti nepalaikomi arba gali veikti netinkamai.
  - Rekomenduojama naudoti USB šakotuvą arba kietojo disko įrenginį su maitinimo šaltiniu. (Jei tiekiamo maitinimo nepakanka, USB įrenginys gali būti tinkamai neatpažįstamas.)

1 atvejis: „Thunderbolt™“ 3 ( ) įvestis

Išorinius įrenginius, prijungtus per USB įvesties prievadą, galima valdyti kompiuteriu.

Jei „Thunderbolt™“ 3 ( ) prievadu prijungto įrenginio meniu pakeisite įvestį, tuomet USB prievadu prijungtas įrenginys gali tinkamai neveikti.

[Naudokite „Thunderbolt“ kabelį]

Norėdami naudotis USB 3.0, prijunkite produkto „Thunderbolt“ kabelį prie savo kompiuterio.



2 atvejis: HDMI / DP („DisplayPort“) įvadas

Išorinius įrenginius, prijungtus per USB įvesties prievadą, galima valdyti kompiuteriu.

[Naudokite „USB C-A“ kabelį]

Norėdami naudotis USB 3.0, prijunkite produkto „USB C-A“ kabelį prie savo kompiuterio.



Ausinių jungtis

Ausinių prievadu išorinius įrenginius prijunkite prie monitoriaus.

PASTABA

- Išoriniai įrenginiai yra parduodami atskirai.
- Ausinių ir garsiakalbių funkcijos gali būti apribotos, priklausomai nuo kompiuterio ir išorinio įrenginio garso nustatymų.
- Jeigu naudojate ausines kampuotu kištukas, tai gali sukelti problemų prijungiant kitą išorinį įrenginį prie monitoriaus. Todėl rekomenduojam naudoti ausines su tiesus kištukas.



Kampuotas kištukas



Tiesi
(rekomenduojama)

NAUDOTOJO NUSTATYMAI

PASTABA

- Jūsų monitoriaus ekrane rodomas meniu (OSD meniu) gali šiek tiek skirtis nuo šiame vadove pateiktų paveikslėlių.

Pagrindinio meniu aktyvavimas



Valdymo mygtukas

1 Paspauskite monitoriaus apačioje esantį valdymo mygtuką.
2 Valdymo mygtuką pastumkite į viršų / apačią ir į kairę / dešinę, kad nustatytumėte parinktis.
3 Norėdami išeiti iš pagrindinio meniu dar kartą spustelėkite valdymo mygtuką.

Mygtukas	Meniu Būsena		Aprašymas
	**Pagrindinis meniu išjungtas**		Įjungiamas pagrindinis meniu.
	Pagrindinis meniu įjungtas		Išeinama iš pagrindinio meniu. (Ilgiau nei 3 sekundes palaikę nuspaustą mygtuką išjungsite monitorių. Tokių būdu išjungti monitorių galite bet kuriuo metu, net kai yra įjungta OSD.)
	◄	**Pagrindinis meniu išjungtas**	Pritaiko monitoriaus garsumo lygį.
		Pagrindinis meniu įjungtas	Įeinama į **Input (Įvestis)** funkciją.
	►	**Pagrindinis meniu išjungtas**	Pritaiko monitoriaus garsumo lygį.
		Pagrindinis meniu įjungtas	Įjungiamos **Settings (Nustatymai)** funkcijos.
	▲	**Pagrindinis meniu išjungtas**	Rodo dabartinės įvesties informaciją.
		Pagrindinis meniu įjungtas	Išjungia monitorių.
	▼	**Pagrindinis meniu išjungtas**	Rodo dabartinės įvesties informaciją.
		Pagrindinis meniu įjungtas	Įjungiama **Game Mode (Žaidimų režimas)** funkcija.

Pagrindinio meniu funkcijos

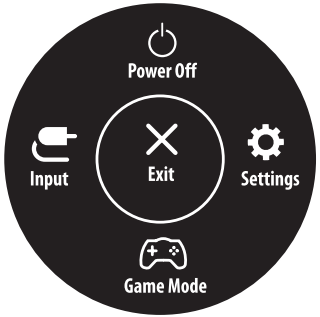

Pagrindinis meniu	Aprašymas
Input (Įvestis)	Nustatomas įvesties režimas.
Power Off (Maitinimo išjungimas)	Išjungia monitorių.
Settings (Nustatymai)	Konfigūruojami ekrano nustatymai.
Game Mode (Žaidimų režimas)	Nustatomas žaidimų režimas žaidimams.
Exit (Išeiti)	Išeinama iš pagrindinio meniu.

Meniu nustatymai

1 Norėdami peržiūrėti OSD meniu, paspauskite valdymo mygtuką monitoriaus apačioje ir įveskite meniu **Settings (Nustatymai)**.
2 Valdymo mygtuką pastumkite į viršų / apačią ir į kairę / dešinę, kad nustatytumėte parinktis.
3 Norėdami grįžti į ankstesnį meniu arba nustatyti kitus meniu elementus, spustelėkite valdymo mygtuko ◀ piktogramą arba paspauskite (⏻).
4 Jei norite išeiti iš OSD meniu, spauskite valdymo mygtuko ◀ piktogramą, kol išeisite.


Quick Settings


Input


Picture


General

PASTABA

- : Įjungta
- : Išjungta

Quick Settings (Spartieji nustatymai)

Settings (Nustatymai) > Quick Settings (Spartieji nustatymai)	Aprašymas	
Brightness (Ryškumas)	Reguliuoja ekrano ryškumą.	
Auto Brightness (Automatinis ryškumas)	Automatiškai optimizuoja ryškumą pagal aplinkos apšvietimo lygį.	
Contrast (Kontrastas)	Reguliuoja ekrano kontrastą.	
Volume (Garsumas)	Reguliuojamas garsumas.	
	PASTABA • Galite koreguoti **Mute (Nutildyti)** / **Unmute (Įjungti garsą)** perkėlę valdymo svirties mygtuką į ▼ garsumo meniu.	
Color Temp (Spalvų temp.)	Nustatykite savo norimą spalvų temperatūrą.	
	Custom (Individualus nustatymas)	Vartotojas gali reguliuoti raudoną, žalią arba mėlyną spalvą pagal poreikį.
	Warm (Šilta)	Nustato rausvo tono ekrano spalvas.
	Medium (Vidutinis)	Nustato ekrano spalvą tarp raudono ir mėlyno tono.
	Cool (Vėsi)	Nustato melsvo tono ekrano spalvas.
	Manual (rankinis nustatymas)	Vartotojas gali nustatyti spalvos temperatūrą.

Input (Įvestis)

Settings (Nustatymai) > Input (Įvestis)	Aprašymas	
Input List (Įvesčių sąrašas)	Parenkamas įvesties režimas.	
Aspect Ratio (Vaizdo formatas)	Reguliuojamas ekrano vaizdo formatas.	
	Full Wide (Visas plotis)	Vaizdo įrašai rodomi plačiame ekrane, nepriklausomai nuo vaizdo įrašų signalo įvesties.
	Original (Originalus)	Rodo vaizdą pagal įvesties vaizdo signalo vaizdo formatą.
	Just Scan (Tik nuskaitymas)	Vaizdo formatas nereguliuojamas pagal originalą.
	Cinema 1 (Kinas 1)	Padidina ekrano vaizdo formatą iki 21:9.
	Cinema 2 (Kinas 2)	Padidina ekrano vaizdo formatą iki 21:9, įskaitant juodą titrams skirtą juostą apačioje.
PBP	Rodo dviejų įvesties režimų ekranus viename monitoriuje.	
Main/Sub Screen Change (Pagrindinio / antrinio ekrano keitimas)	Perjungiama tarp pagrindinio ekrano ir antrinio ekrano **PBP** režimu.	
Main/ Sub Sound Change (Pagrindinio / antrinio garso keitimas)	Perjungiama tarp garso pagrindinio ekrano ir antrinio ekrano **PBP** režimu.	

[PBP]

<table>
<tr><th colspan="3">Settings (Nustatymai) > Input (Įvestis)</th><th colspan="5">Aprašymas</th></tr>
<tr><td rowspan="7">Input List (Įvesčių sąrašas)</td><td colspan="7">Rodo dviejų įvesties režimų ekranus viename monitoriuje.</td></tr>
<tr><td colspan="2">Main Input List (Pagrindinis įvesčių sąrašas)</td><td colspan="5" rowspan="2">Galimų PBP derinių ieškokite lentelėje žemiau.</td></tr>
<tr><td colspan="2">Sub Input List (Antrinis įvesčių sąrašas)</td></tr>
<tr><td colspan="2" rowspan="2">PBP jungtis</td><td colspan="5">Antrinis ekranas (Dešinė)</td></tr>
<tr><td>HDMI 1</td><td>HDMI 2</td><td>DP</td><td>Thunderbolt™ 3 (⚡)</td></tr>
<tr><td rowspan="4">Pagrindinis ekranas (Kairė)</td><td>HDMI 1</td><td>-</td><td>○</td><td>○</td><td>○</td></tr>
<tr><td>HDMI 2</td><td>○</td><td>-</td><td>○</td><td>○</td></tr>
<tr><td>DP</td><td>○</td><td>○</td><td>-</td><td>X</td></tr>
<tr><td>Thunderbolt™ 3 (⚡)</td><td>○</td><td>○</td><td>X</td><td>-</td></tr>
<tr><td rowspan="5">Aspect Ratio (Vaizdo formatas)</td><td colspan="7">Reguliuojamas ekrano vaizdo formatas.</td></tr>
<tr><td rowspan="2">Main Aspect Ratio (Pagrindinis vaizdo formatas)</td><td>Full Wide (Visas plotis)</td><td colspan="5">Nepriklausomai nuo vaizdo signalo įvesties rodomas vaizdas, telpantis į PBP ekraną.</td></tr>
<tr><td>Original (Originalus)</td><td colspan="5">PBP ekrane vaizdo signalo įvesties vaizdo formatu rodomas vaizdas.</td></tr>
<tr><td rowspan="2">Sub Aspect Ratio (Antrinis vaizdo formatas)</td><td>Full Wide (Visas plotis)</td><td colspan="5">Nepriklausomai nuo vaizdo signalo įvesties rodomas vaizdas, telpantis į PBP ekraną.</td></tr>
<tr><td>Original (Originalus)</td><td colspan="5">PBP ekrane vaizdo signalo įvesties vaizdo formatu rodomas vaizdas.</td></tr>
<tr><td>PBP</td><td colspan="7">Jūs galite išjungti šią funkciją, tada vaizdai iš abiejų įvesties režimų bus rodomi vienu metu tame pačiame monitoriuje.</td></tr>
<tr><td>Main/Sub Screen Change (Pagrindinio / antrinio ekrano keitimas)</td><td colspan="7">Perjungiama tarp pagrindinio ekrano ir antrinio ekrano PBP režimu.</td></tr>
<tr><td>Main/ Sub Sound Change (Pagrindinio / antrinio garso keitimas)</td><td colspan="7">Perjungiama tarp garso pagrindinio ekrano ir antrinio ekrano PBP režimu.</td></tr>
</table>

Picture (Vaizdas)

PASTABA

- Galimas nustatyti režimas priklauso nuo **Picture Mode (Vaizdo režimo)** signalo.

[Vaizdo režimo SDR (ne HDR) signalas]

Settings (Nustatymai) > Picture (Vaizdas)	Aprašymas	
Picture Mode (Vaizdo režimas)	**Custom (Individualus nustatymas)**	Leidžia vartotojui keisti kiekvieną elementą.
	Vivid (Ryškus)	Padidina vaizdų kontrastingumą, ryškumą ir raiškumą ekrane.
	HDR Effect (HDR efektas)	Optimizuoja ekraną dideliam dinaminiam diapazonui.
	Reader (Skaitymas)	Ekrano vaizdas optimizuojamas dokumentų skaitymui. OSD meniu galite pašviesinti ekraną.
	Cinema (Kinas)	Optimizuoja ekraną vaizdo įrašo vaizdo efektams pagerinti.
	sRGB	Standartinė RGB spalvų erdvė monitoriui ir spausdintuvui.
	DCI-P3	Tinka žiūrėti skaitmeninius filmus.
	FPS	Šis režimas optimizuotas FPS (pirmojo asmens šaudyklės) žaidimams.
	RTS (Realiojo laiko strategijos)	Šis režimas optimizuotas RTS (realiojo laiko strategijos) žaidimams.
	Color Weakness (Negebėjimas skirti spalvas)	Šis režimas skirtas vartotojams, kurie negali raudonos atskirti nuo žalios. Vartotojai, kurie sunkiai atpažįsta spalvas, gali lengvai atskiri šias dvi spalvas.

[Vaizdo režimo HDR signalas]

Settings (Nustatymai) > Picture (Vaizdas)	Aprašymas	
Picture Mode (Vaizdo režimas)	**Custom (Individualus nustatymas)**	Leidžia vartotojui keisti kiekvieną elementą.
	Vivid (Ryškus)	Optimizuotas ryškioms HDR spalvoms ekranas.
	Cinema (Kinas)	Optimizuoja ekraną HDR vaizdo įrašams.
	FPS	Šis režimas optimizuotas FPS (pirmojo asmens šaudyklės) žaidimams. Tinka itin tamsiems FPS žaidimams.
	RTS	Šis režimas optimizuotas RTS (realiojo laiko strategijos) žaidimams.
	PASTABA • HDR turinys gali būti neatvaizduojamas teisingai, priklausomai nuo „Windows 10/ mac“ operacinės sistemos nustatymų, patikrinkite HDR įjungimo / išjungimo nustatymus „Windows“ sistemoje. • Kai HDR funkcija yra įjungta, simbolių ar vaizdo kokybė gali būti prasta, tai priklauso nuo grafinės plokštės galingumo. • Kai HDR funkcija yra įjungta, perjungiant monitoriaus įvadą arba įjungiant / išjungiant maitinimą ekrane vaizdas gali mirgėti ar trūkčioti, tai priklauso nuo grafinės plokštės galingumo.	

Settings (Nustatymai) > Picture (Vaizdas)	Aprašymas		
Picture Adjust (Vaizdo reguliavimas)	**Brightness (Ryškumas)**	Reguliuoja ekrano ryškumą.	
	Auto Brightness (Automatinis ryškumas)	Automatiškai optimizuoja ryškumą pagal aplinkos apšvietimo lygį.	
	Contrast (Kontrastas)	Reguliuoja ekrano kontrastą.	
	Sharpness (Aštrumas)	Reguliuojamas ekrano ryškumas.	
	SUPER RESOLUTION+	**High (Aukštas)**	Optimizuoja ekraną ryškiausiems atvaizdams. Geriausiai tinka didelės raiškos vaizdo įrašams ar žaidimams.
		Middle (Vidutinis)	Optimizuoja ekraną patogiai peržiūrai, kai atvaizdai rodomi per vidurį, tarp žemo ir aukšto režimų. Geriausiai tinka UCC arba SD vaizdo įrašams.
		Low (Žemas)	Optimizuoja ekraną paprastiems atvaizdams. Geriausiai tinka nuotraukoms ar atvaizdams su nedideliu judėjimu.
		Off (Išjungta)	Rodo dažniausią nustatymą. Išjungia nustatymą **SUPER RESOLUTION+**.
		PASTABA • Kadangi ši funkcija padidina prastos raiškos vaizdo ryškumą, nerekomenduojama jos naudoti įprastam tekstui arba darbalaukio piktogramoms. Tai padarius galimas bereikalingai aukštas ryškumas.	
	Black Level (Tamsumo lygis)	Nustato poslinkio lygį • Poslinkis: tai nuoroda vaizdo signalui, nurodanti tamsiausią spalvą, kokią gali rodyti monitorius.	
		High (Aukštas)	Išlaikomas dabartinis ekrano kontrasto santykis.
		Low (Žemas)	Sumažinamas juodos spalvos kiekis ir padidinamas baltos spalvos kiekis dabartiniame ekrano kontrasto santykyje.
	DFC	Automatiškai pagal ekraną reguliuojamas šviesumas.	

<table>
<tr><th>Settings (Nustatymai) > Picture (Vaizdas)</th><th colspan="3">Aprašymas</th></tr>
<tr><td rowspan="7">Game Adjust (Žaidimo reguliavimas)</td><td rowspan="5">Response Time (Reakcijos laikas)</td><td colspan="2">Remiantis ekrano greičiu, nustatomas rodomo vaizdo reakcijos laikas.
Įprastoje aplinkoje rekomenduojama nustatyti Fast (Greitas).
Jei vaizdas keičiasi greitai, rekomenduojama nustatyti Faster (Greitesnis).
Pasirinkę Greitesnis Režimas , Judesio Suliejimas gali vykti priklausomai nuo turinio.</td></tr>
<tr><td>Faster (Greitesnis)</td><td>Reakcijos laikas nustatomas į Faster (Greitesnis).</td></tr>
<tr><td>Fast (Greitas)</td><td>Reakcijos laikas nustatomas į Fast (Greitas).</td></tr>
<tr><td>Normal (Standartinis)</td><td>Reakcijos laikas nustatomas į Normal (Standartinis).</td></tr>
<tr><td>Off (Išjungta)</td><td>Išjungiama funkcija.</td></tr>
<tr><td rowspan="3">Adaptive-Sync</td><td colspan="2">Užtikrinamas tolygus ir tikroviškas vaizdas sinchronizuojant vertikalų įvesties signalo dažnį su išvesties signalu.
⚠ DĖMESIO
• Nurodomas meniu pavadinimas, patvirtintas norint patekti į HDMI AMD FreeSync Tier vietoj vardo Adaptive-Sync. (FreeSync / FreeSync Premium / FreeSync Premium Pro)
• Palaikoma sąsaja: DisplayPort (G-SYNC, FreeSync), HDMI (FreeSync).
• Palaikoma Grafikos kortelė: Grafikos kortelė kad parama NVIDIA's G-SYNC arba AMD's FreeSync yra būtina.
• Palaikoma versija: įsitikinkite, kad grafinė korta būtų atnaujinta naujausia tvarkykle.
• Dėl daugiau informacijos ir reikalavimus, nurodykite į NVIDIA Interneto svetainė (www.nvidia.com) ir AMD Interneto svetainė (www.amd.com).</td></tr>
<tr><td>On (Įjungta)</td><td>Adaptive-Sync funkcija įjungta.</td></tr>
<tr><td>Off (Išjungta)</td><td>Įveda Adaptive-Sync bruožas.</td></tr>
<tr><td>Black Stabilizer (Juodos spalvos stabilizavimas)</td><td colspan="2">Galite valdyti juodos spalvos kontrastą, kad geriau matytumėte tamsias scenas.
Tamsiame žaidimo ekrane galite lengvai atskirti objektus.</td></tr>
</table>

Settings (Nustatymai) > Picture (Vaizdas)	Aprašymas		
Color Adjust (Spalvos reguliavimas)	Gamma	Mode 1 (1 režimas), Mode 2 (2 režimas), Mode 3 (3 režimas)	Kuo aukštesnė gamos vertė, tuo tamsesnis vaizdas. Kuo mažesnė gamos vertė, tuo vaizdas šviesesnis.
		Mode 4 (4 režimas)	Jei gamos nustatymų koreguoti nereikia, pasirinkite **Mode 4 (4 režimas)**.
	Color Temp (Spalvų temp.)	Nustatykite savo norimą spalvų temperatūrą.	
		Custom (Individualus nustatymas)	Vartotojas gali reguliuoti raudoną, žalią arba mėlyną spalvą pagal poreikį.
		Warm (Šilta)	Nustato rausvo tono ekrano spalvas.
		Medium (Vidutinis)	Nustato ekrano spalvą tarp raudono ir mėlyno tono.
		Cool (Vėsi)	Nustato melsvo tono ekrano spalvas.
		Manual (rankinis nustatymas)	Vartotojas gali nustatyti spalvos temperatūrą.
	Red (Raudona)/Green (Žalia)/Blue (Mėlyna)	Galite pakeisti vaizdo spalvas naudodami raudoną, žalią ir mėlyną spalvas.	
	Six Color (Šešios spalvos)	Galima keisti spalvas pagal kliento reikalavimus keičiant šešių spalvų (raudonos, žalios, mėlynos, žalsvai mėlynos, rausvai raudonos ir geltonos) sodrumą ir išsaugant nustatymus.	
		Hue (Atspalvis)	Reguliuojamas ekrano tonas.
		Saturation (Sodrumas)	Reguliuojamas ekrano spalvų grynis. Kuo mažesnė vertė, tuo mažiau sodrios ir ryškesnės spalvos. Kuo aukštesnė vertė, tuo sodresnės ir tamsesnės spalvos.
Picture Reset (Vaizdo atstatymas)	Do you want to reset your picture settings? (Ar norite atstatyti vaizdo nustatymus?)	Yes (Taip)	Grįžta į numatytuosius nustatymus.
		No (Ne)	Atšaukia pasirinkimą.

General (Bendra)

<table>
<tr><th>Settings (Nustatymai) > General (Bendra)</th><th colspan="2">Aprašymas</th></tr>
<tr><td>Language (Kalba)</td><td colspan="2">Meniu ekrane nustato norimą kalbą.</td></tr>
<tr><td rowspan="5">SMART ENERGY SAVING</td><td colspan="2">Išlaikykite energiją naudodami apšvietimo kompensavimo algoritmą.</td></tr>
<tr><td>High (Aukštas)</td><td>Didelio efektyvumo SMART ENERGY SAVING funkcija taupo energiją.</td></tr>
<tr><td>Low (Žemas)</td><td>Mažo efektyvumo SMART ENERGY SAVING funkcija taupo energiją.</td></tr>
<tr><td>Off (Išjungta)</td><td>Išjungiama funkcija.</td></tr>
<tr><td colspan="2">PASTABA
• Energijos taupymo duomenų vertė gali skirtis, priklausomai nuo plokščių ir plokščių tiekėjų.
• Jei pasirinkta SMART ENERGY SAVING parinktis High (Didelis) arba Low (Mažas), monitoriaus skaistis tampa mažesnis ar didesnis priklausomai nuo šaltinio.</td></tr>
<tr><td>Power LED (Maitinimo LED)</td><td colspan="2">Įjungiamas / išjungiamas maitinimo LED indikatorius monitoriaus apačioje.
PASTABA
• Kai maitinimo LED funkcija automatiškai įjungiama, ji veikia taip:
- Įjungta: Balta
- Miego režimu (Budėjimo režimas): Mirksi baltai
- Išjungimo režimas: Išjungta</td></tr>
<tr><td>Automatic Standby (Automatinis budėjimas)</td><td colspan="2">Funkcija, kuri ekrane neatliekant jokių veiksmų tam tikrą laiką, monitorių išjungia automatiškai. Galite nustatyti laikmačio automatinio išjungimo funkciją.
(8 H (8 val.), 6 H (6 val.), 4 H (4 val.) ir Off (Išjungta))</td></tr>
<tr><td>DisplayPort Version (DisplayPort versija)</td><td colspan="2">Nustatykite DisplayPort Version (Ekrano prievado versiją) į tą pačią versiją kaip ir prijungtą išorinį įrenginį. (1.4, 1.2 ir 1.1)
Norėdami naudoti HDR funkciją, pasirinkite 1.4.</td></tr>
</table>

Settings (Nustatymai) > General (Bendra)	Aprašymas	
HDMI Compatibility Mode (HDMI suderinimo režimas)	HDMI Compatibility Mode (HDMI suderinimo režimas) ypatybė gali atpažinti pasenusią įrangą, kuri nepalaiko HDMI 2.0.	
	On (Įjungta)	Aktyvuoja **HDMI Compatibility Mode (HDMI suderinimo režimas)**.
	Off (Išjungta)	Išjungia **HDMI Compatibility Mode (HDMI suderinimo režimas)**.
	PASTABA • Jei prijungtasis įtaisas nepalaiko HDMI Compatibility Mode (HDMI suderinimo režimas) ekranas ar garsas gali tinkamai neveikti. • Kai kurios senesnių versijų grafikos kortelės nepalaiko HDMI 2.0, bet galite pasirinkti HDMI 2.0 skiriamąją gebą lango valdymo pulte. • Todėl ekranas gali rodyti nenormaliai.	
Local Dimming (Vietinis pritemdymas)	Maksimaliai padidina kontrastą, padidinant šviesių ekrano vietų šviesumą ir tamsių ekrano vietų tamsumą. **PASTABA** • Suaktyvinus parinktį **Off (Išjungta)**, gali būti suvartojama daugiau energijos.	
	Off (Išjungta)	Išjungiama funkcija.
	On (Įjungta)	Įjungia funkciją **Local Dimming (Vietinis pritemdymas)**.
	Auto (Automatiškai)	Automatiškai pagal ekraną reguliuoja kontrastingumą dideliam dinaminiam diapazonui.
Variable Backlight (kintamoji foninė šviesa)	Teikia globalius pritemdymo efektus, priklausomai nuo žaidimo ar vaizdo turinio.	
	Faster (Greičiau)	Labiau tinka PC žaidimo patirčiai.
	Fast (Greitas)	Labiau tinka konsolės žaidimo patirčiai.
	Normal (Standartinis)	Labiau tinka žaidimo vaizdo įrašo turiniui ir internetui ar „word" teksto apdorojimui.
	Off (Išjungta)	Išjungia kintamosios foninio apšvietimo funkciją.
	PASTABA • Kai ši funkcija aktyvuota, tamsiame fone gali pasireikšti aureolės efektas. Tai įprasta ir nelaikoma gedimu. • Šią funkciją galima naudoti tik HDR turiniu. • Rekomenduojama išjungti, kai nesinaudojate žaidimo funkcija.	

Settings (Nustatymai) > General (Bendra)	Aprašymas		
Buzzer (Zirzeklis)	Ši ypatybė leidžia jums nustatyti iš „Buzzer“ (Zirzeklis), kai įjungiamas jūsų monitoriaus maitinimas „on“ (Įjungta),		
	On (Įjungta)	Monitoriuje įjungiamas **Buzzer (Zirzeklis)**.	
	Off (Išjungta)	Monitoriuje išjungiamas **Buzzer (Zirzeklis)**.	
OSD Lock (OSD užraktas)	Ši funkcija išjungia meniu konfigūraciją ir nustatymą.		
	On (Įjungta)	Aktyvuoja **OSD Lock (OSD užraktas)**.	
	Off (Išjungta)	Išjungia **OSD Lock (OSD užraktas)**.	
	PASTABA • Visos funkcijos išjungtos, išjungtos išskyrus „Brightness” (Ryškumas), „Auto Brightness” (Automatinis ryškumas), „Contrast“ (Kontrastas), „Volume” (Garsumas), „Input List“ (įvesties sąrašas), „Aspect Ratio“ (Vaizdo formatas), „PBP”, „OSD Lock“ (OSD užraktas) ir „Information” (Informacija).		
Deep Sleep mode (gilaus miego režimas)	Kai įjungtas Deep Sleep mode (gilaus miego režimas) mygtukas, sumažinimas energijos naudojimas, o monitorius nustatytas parengties režimu.		
	On (Įjungta)	Įjungiamas **Deep Sleep mode (gilaus miego režimas**).	
	Off (Išjungta)	Išjungiamas **Deep Sleep mode (gilaus miego režimas)**.	
	PASTABA • USB HUB funkcijos neveiks parengties režimu, kai Deep sleep Mode (gilaus miego režimas) aktyvuotas parengties režimas.		
Information (Informacija)	Bus rodoma toliau pateikta informacija apie ekraną: **Total Power On Time (Bendras laikas, kai įjungta)**, **Resolution (Rezoliucija)**.		
Reset to Initial Settings (Pradinių nustatymų nustatymas iš naujo)	**Do you want to reset your settings? (Ar norite atstatyti nustatymus?)**	**Yes (Taip)**	Grįžta į numatytuosius nustatymus.
		No (Ne)	Atšaukia pasirinkimą.

TRIKDŽIŲ ŠALINIMAS

Ekrane nieko nerodoma.	
Ar monitoriaus maitinimo laidas yra įjungtas?	• Patikrinkite, ar maitinimo laidas yra tinkamai įjungtas į elektros lizdą.
Ar maitinimo LED dega?	• Patikrinkite maitinimo laido jungtį ir paspauskite maitinimo mygtuką.
Ar yra įjungtas maitinimas ir maitinimo LED šviečia baltai?	• Patikrinkite, ar prijungta įvestis įjungta (**Settings (Nustatymai)** > **Input (Įvestis)**).
Ar parodomas pranešimas **No signal (Signalo nėra)** arba ekranas neatidaromas?	• Pranešimas rodomas, kaip tarp kompiuterio ir monitoriaus nėra signalo kabelio arba jis yra atjungtas. Patikrinkite kabelį ir iš naujo jį prijunkite. • Jei po pakartotinio signalinio kabelio prijungimo ekranas nerodomas, nustatykite jį, kaip apibūdinta toliau. - HDMI įėjimas: Pasirinkite **HDMI Compatibility Mode (HDMI suderinimo režimas)** nustatymą Išjungta monitoriaus **General (Bendruosiuose)** nustatymuose. - „DisplayPort“ įėjimas: Nustatykite monitoriaus **General (Bendruosiuose)** nustatymuose **DisplayPort Version (Ekrano prievado versiją)** į tą pačią versiją kaip ir prijungtą išorinį įrenginį.
Ar rodomas pranešimas **Out of Range (Netinkamas diapazonas)**?	• Ši problema pasireiškia, jei kompiuterio (vaizdo plokštės) siunčiami signalai nepatenka į horizontalų arba vertikalų monitoriaus dažnio diapazoną. Perskaitykite šio vartotojo vadovo „Gaminio specifikacijos“ skyrių ir nustatykite atitinkamą dažnį.
Ar prijungtas PC palaiko „Thunderbolt™ 3“ ( ), kai naudojamas „Thunderbolt“ laidas?	• Kompiuteriui, kuris palaiko tik USB-C išvestį, naudokite USB-C laidą (parduodamą atskirai). • Susisiekite su PC gamintoju ir įsitikinkite, ar kompiuteris palaiko „Thunderbolt™ 3“ ( ).
Ekrane rodomas vaizdas yra nestabilus ir juda. / Monitoriuje rodomi vaizdai palieka šešėlių atspindžius.	
Ar pasirinkote rekomenduojamą skiriamąją gebą?	• Jei pasirinkta HDMI 1 080i 60 / 50 Hz skiriamoji geba (persidengianti), ekranas gali mirksėti. Skiriamąją gebą pakeiskite į 1 080p arba į rekomenduojamą gebą. • Jei rekomenduojama (optimali) vaizdo plokštės skiriamoji geba nebus nustatyta, tekstas gali susilieti, ekranas gali būti pritemęs, vaizdas ekrane gali būti nukirstas arba netinkamai sulygiuotas. • Nustatymo metodai gali skirtis priklausomai nuo kompiuterio ar operacinės sistemos, todėl kai kurios skiriamosios gebos gali neveikti, priklausomai nuo vaizdo plokštės veikimo. Tokiu atveju kreipkitės pagalbos į kompiuterio ar vaizdo plokštės gamintoją.
Ar vaizdas lieka užstrigęs, net jei monitorių išjungiate?	• Jei ekrane ilgą laiką rodomas vienas vaizdas, galima sugadinti monitorių ir vaizdas bus užlaikomas. • Naudokite ekrano užsklandą, kad pailgintumėte monitoriaus veikimo laiką.
Ar ekrane matomos dėmės?	• Naudojant monitorių ekrane gali atsirasti keistų dėmių (raudonų, žalių, mėlynų, baltų ar juodų). Tai normalu LCD ekranams. Tai nėra gedimas ir nėra susiję su monitoriaus veikimu.

Kai kurios funkcijos yra išjungtos.	
Ar paspaudę Meniu mygtuką negalite pasirinkti kai kurių funkcijų?	• OSD yra užrakintas. Išjungiamas **OSD Lock (OSD užraktas)** skiltyje **General (Bendra)**.
Ar rodomas pranešimas „Neatpažįstamas monitorius, aptiktas „Plug and Play“ (VESA DDC) monitorius“?	
Ar įdiegėte ekrano tvarkyklę?	• Įsitikinkite, kad įdiegėte ekrano tvarkyklę, kuri buvo pateikta kartu su monitoriumi pristatomame ekrano tvarkyklės kompaktiniame diske (arba diskelyje). Taip pat galite atsisiųsti tvarkyklę iš mūsų svetainės: *http://www.lg.com*. • Įsitikinkite, kad vaizdo plokštė palaiko Plug and Play funkciją.
Iš ausinių prievado nesklinda garsas.	
Ar vaizdai rodomi be garso?	• Įsitikinkite, kad ausinių prievado jungtys yra tinkamai pagamintos. • Pamėginkite padidinti garsumą valdymo mygtuku. • Nustatykite kompiuterio garso išvestį į naudojamą monitorių: (Nustatymas gali skirti priklausomai nuo naudojamos operacinės sistemos.)

GAMINIO SPECIFIKACIJOS

38WN95C 38WN95CP

Spalvų sodrumas	Palaikomos 8 bitų / 10 bitų spalvos.		
Skiriamoji geba	HDMI	Maks. skiriamoji geba	3 840 x 1 600 esant 75 Hz
		Rekomenduojama skiriamoji geba	3 840 x 1 600 esant 75 Hz
	„Thunderbolt™“ 3 (⚡) / DP	Maks. skiriamoji geba	3 840 x 1 600 esant 144 Hz
		Rekomenduojama skiriamoji geba	3 840 x 1 600 esant 120 Hz
Energijos šaltiniai	Galios vertinimas	19,5 V ⎓ 10,0 A	
	Energijos sąnaudos	Įjungta: 80 W įpr. (Pristatymo būklė) * Išjungimo režimas: ≤ 0,3 W	
AC / DC adapteris	ACC-LATP1 tipo, gamintojas „SHENZHEN HONOR ELECTRONIC“ Išvestis: 19,5 V ⎓ 10,8 A		
Aplinkos sąlygos	Veikimo sąlygos	Temperatūra	Nuo 0 °C iki 40 °C
		Drėgmė	Mažesnė nei 80 proc.
	Sandėliavimo sąlygos	Temperatūra	Nuo -20 °C iki 60 °C
		Drėgmė	Mažesnė nei 85 proc.
Matmenys	Monitoriaus dydis (plotis x aukštis x gylis)		
	Su stovu	895,4 x 583,7 x 285 (mm)	
	Be stovo	895,4 x 393,4 x 97,4 (mm)	
Svoris (be pakuotės)	Su stovu	8,4 kg	
	Be stovo	6,6 kg	

Specifikacijos gali būti keičiamos be išankstinio pranešimo.

Simbolis ~ reiškia kintamąją srovę, o simbolis ⎓ reiškia nuolatinę srovę.

Energijos sunaudojimo lygis gali skirtis, priklausomai nuo veikimo sąlygų ir monitoriaus nuostatų.

* „On“ (Įjungta) režimo elektros energijos suvartojimas matuojamas pagal LGE testavimo standarto reikalavimus (visapusis baltos spalvos, maksimali skiriamoji geba).

GAMINIO SPECIFIKACIJOS

38BN95C 38BN95CP

Spalvų sodrumas	Palaikomos 8 bitų / 10 bitų spalvos.		
Skiriamoji geba	HDMI	Maks. skiriamoji geba	3 840 x 1 600 esant 75 Hz
		Rekomenduojama skiriamoji geba	3 840 x 1 600 esant 75 Hz
	„Thunderbolt™“ 3 (⚡) / DP	Maks. skiriamoji geba	3 840 x 1 600 esant 144 Hz
		Rekomenduojama skiriamoji geba	3 840 x 1 600 esant 120 Hz
Energijos šaltiniai	Galios vertinimas	19,5 V ⎓ 10,0 A	
	Energijos sąnaudos	Įjungta: 45,82 W įpr. („ENERGY STAR®“ standartas) * Išjungimo režimas: ≤ 0,3 W	
AC / DC adapteris	ACC-LATP1 tipo, gamintojas „SHENZHEN HONOR ELECTRONIC“ Išvestis: 19,5 V ⎓ 10,8 A		
Aplinkos sąlygos	Veikimo sąlygos	Temperatūra	Nuo 0 °C iki 40 °C
		Drėgmė	Mažesnė nei 80 proc.
	Sandėliavimo sąlygos	Temperatūra	Nuo -20 °C iki 60 °C
		Drėgmė	Mažesnė nei 85 proc.
Matmenys	Monitoriaus dydis (plotis x aukštis x gylis)		
	Su stovu	895,4 x 583,7 x 285 (mm)	
	Be stovo	895,4 x 393,4 x 97,4 (mm)	
Svoris (be pakuotės)	Su stovu	8,4 kg	
	Be stovo	6,6 kg	

Specifikacijos gali būti keičiamos be išankstinio pranešimo.

Simbolis ~ reiškia kintamąją srovę, o simbolis ⎓ reiškia nuolatinę srovę.

Energijos sunaudojimo lygis gali skirtis, priklausomai nuo veikimo sąlygų ir monitoriaus nuostatų.

* Įjungtos būsenos energijos sunaudojimas matuojamas pagal „ENERGY STAR®“ bandymų standartą.

Gamyklinis palaikymo režimas (iš anksto nustatytas režimas kompiuteryje)

HDMI

Iš anksto nustatytas režimas	Horizontalusis dažnis (kHz)	Vertikalusis dažnis (Hz)	Poliškumas (H / V)	Pastabos
640 x 480	31,469	59,94	-/-	
800 x 600	37,879	60,317	+/+	
1 024 x 768	48,363	60	-/-	
1 920 x 1 080	66,587	59,934	+/-	PBP
1 920 x 1 600	98,678	59,95	+/-	PBP
2 560 x 1 440	182,996	119,998	+/-	
3 840 x 1 600	48,688	29,998	+/-	HDMI1.4 numatomas laikas HDMI Compatibility Mode : On (Įjungta)
3 840 x 1 600	98,75	59,994	+/-	HDMI2.0 numatomas laikas HDMI Compatibility Mode : Off (Išjungta) FreeSync Premium Pro : Off (Išjungta)
3 840 x 1 600	124,313	74,977	+/-	HDMI2.0 numatomas laikas HDMI Compatibility Mode : Off (Išjungta) FreeSync Premium Pro : On (Įjungta)

„Thunderbolt™“ 3 (⚡) / DP

Iš anksto nustatytas režimas	Horizontalusis dažnis (kHz)	Vertikalusis dažnis (Hz)	Poliškumas (H / V)	Pastabos
640 x 480	31,469	59,94	-/-	
800 x 600	37,879	60,317	+/+	
1 024 x 768	48,363	60	-/-	
1 920 x 1 080	66,587	59,934	+/-	PBP
1 920 x 1 600	98,678	59,95	+/-	PBP
3 840 x 1 600	98,75	59,994	+/-	
3 840 x 1 600	124,313	74,977	+/-	
3 840 x 1 600	203,25	119,982	+/-	TBT/DP numatomas laikas
3 840 x 1 600	246,813	143,998	+/-	

HDMI sinchronizavimas (vaizdas)

Iš anksto nustatytas režimas	Horizontalusis dažnis (kHz)	Vertikalusis dažnis (Hz)
480p	31,5	60
720p	45	60
1 080p	67,5	60
2 160p	135	60

LG
Life's Good

Šis įrenginys gali būti naudojamas visuose regionuose. Atidžiai perskaitykite vartotojo vadovą (kompaktiniame diske) ir turėkite jį po ranka. Atminkite, kad prie gaminio pridėta etiketė suteikia techninės pagalbos informaciją.

Modelis _____

Serijos nr. _____

(for 38BN95C/38BN95CP)

This Product qualifies for ENERGY STAR®

Changing the factory default configuration and settings or enabling certain optional features and functionalities may increase energy consumption beyond the limits required for ENERGY STAR® certification.

Refer to ENERGYSTAR.gov for more information on the ENERGY STAR® program.