www.lg.com

MFL71768112
(2103-REV03)

NANO86*

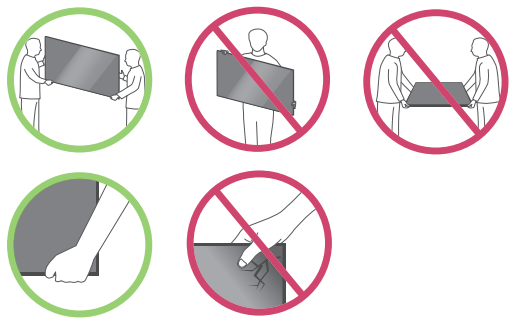

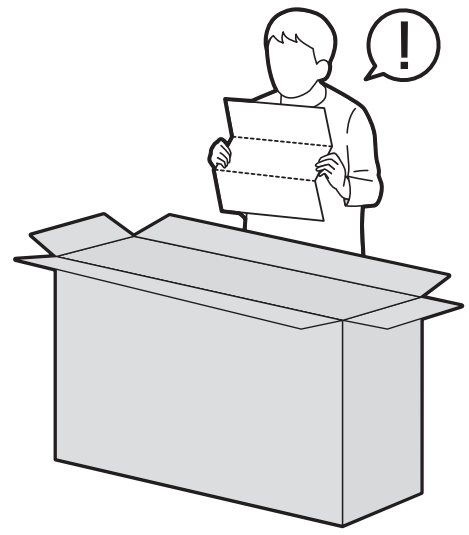

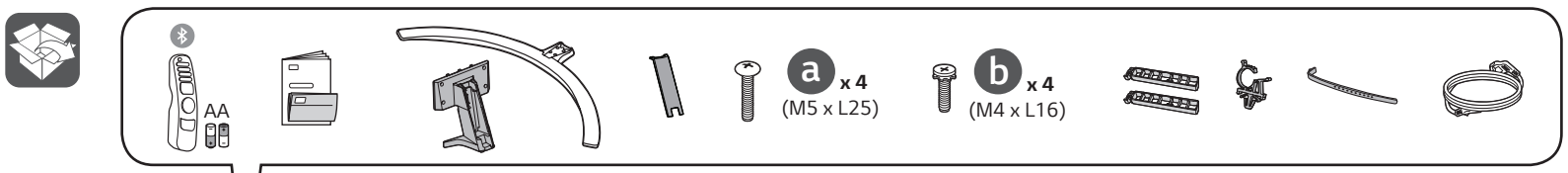

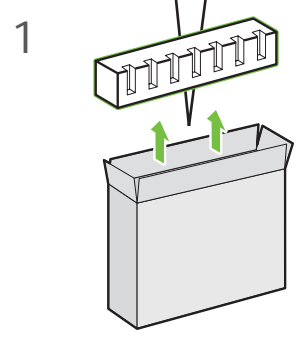

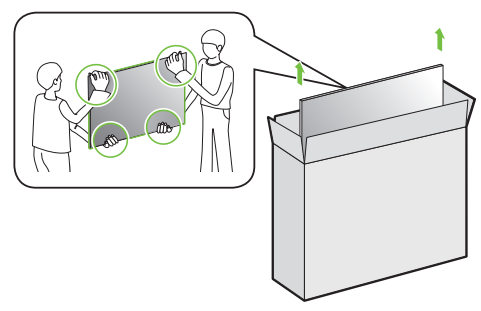

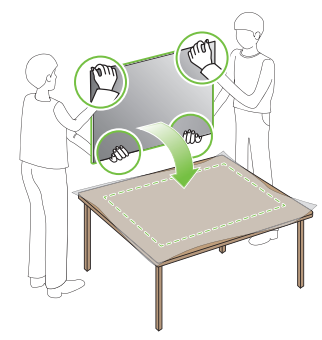

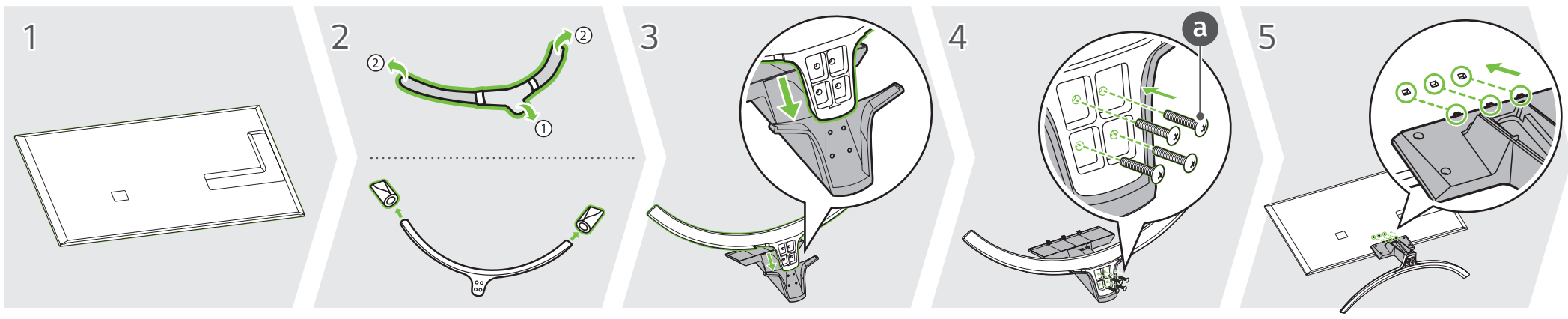

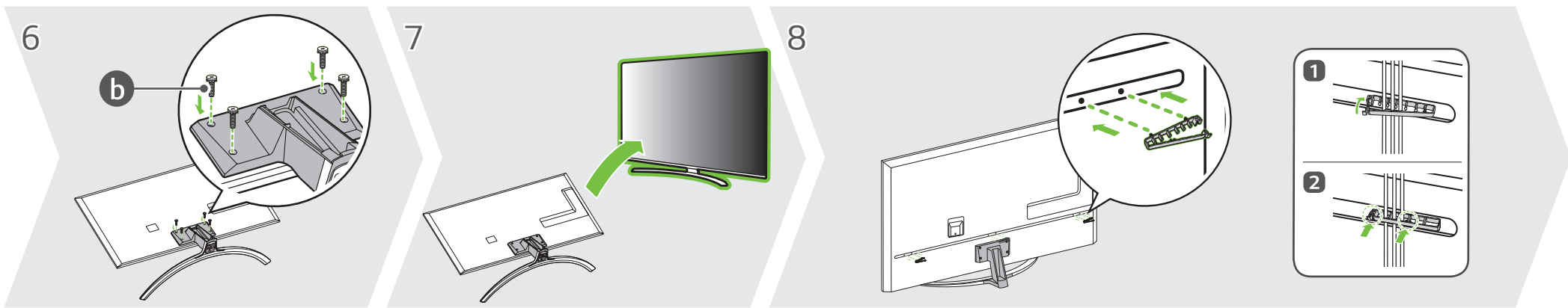

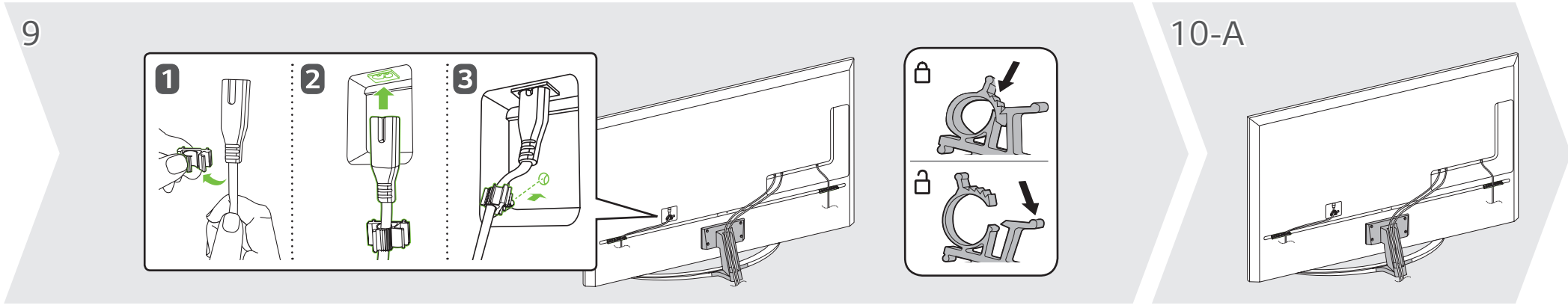

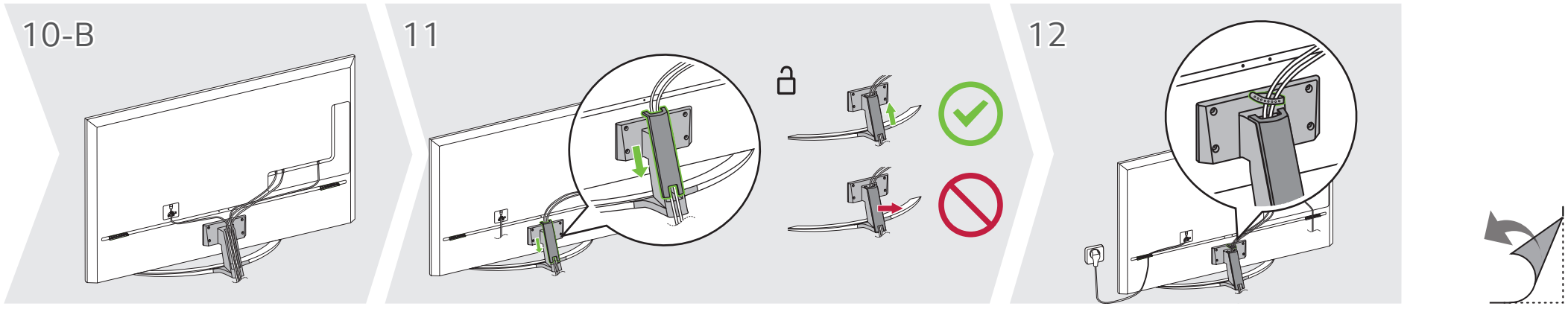

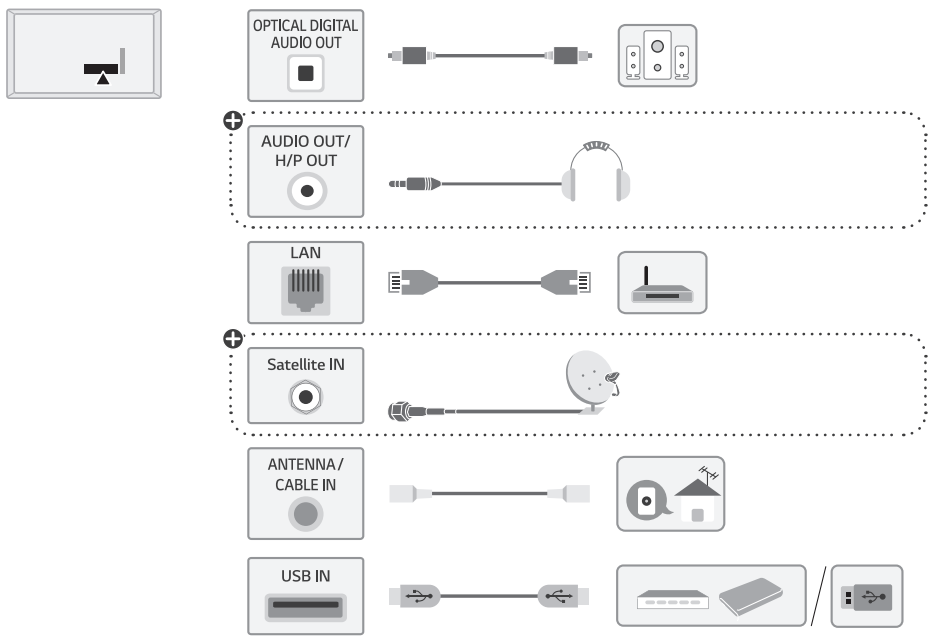

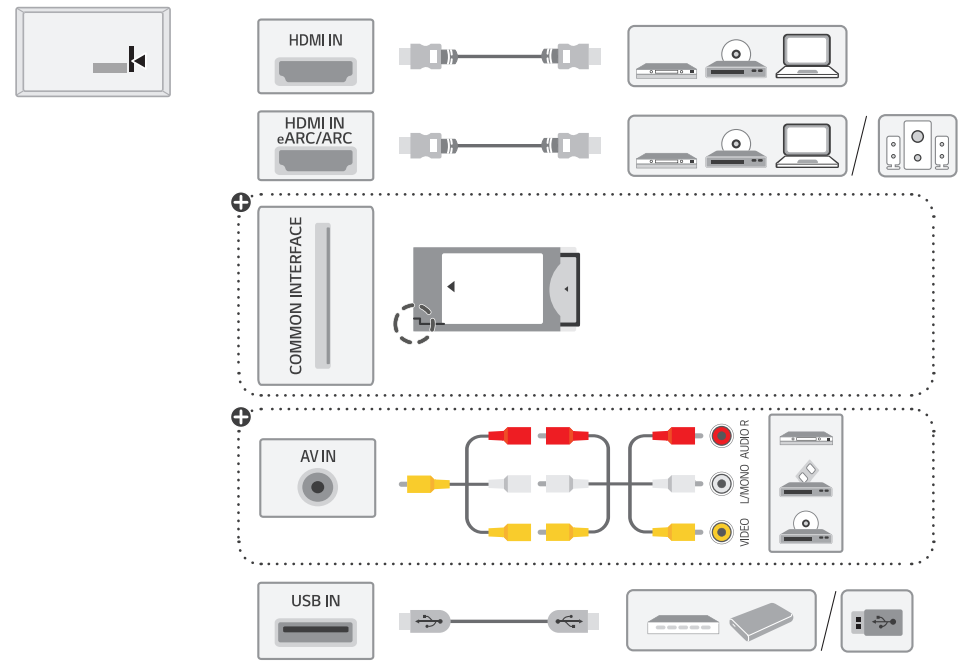

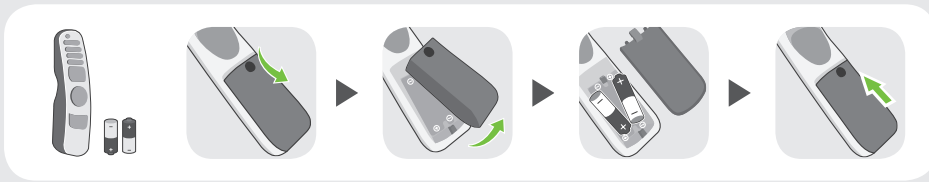



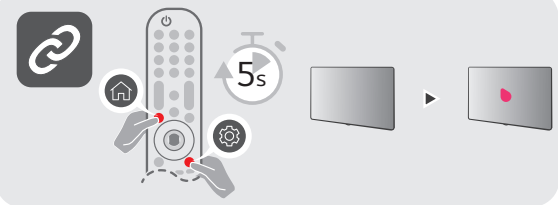



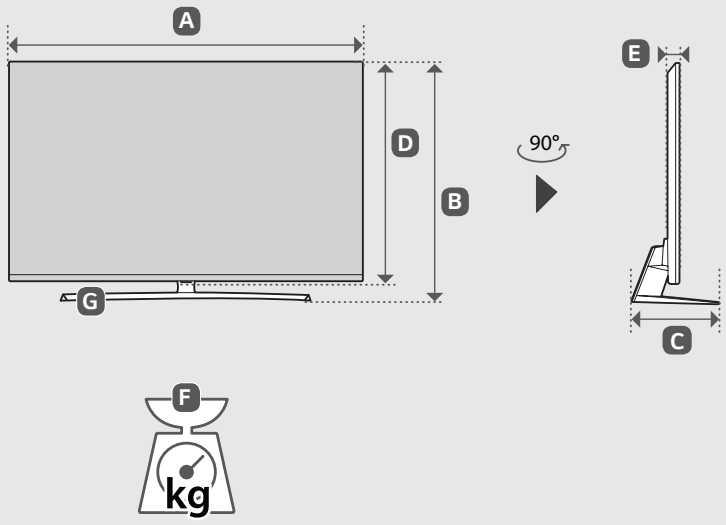

	A	B	C	D	E	F	F - G
	(mm)					(kg)	
55NANO86TPA 55NANO86TPZ 55NANO86VPA	1233	781	271	716	44.2	17.9	16.3
Power requirement / متطلبات الطاقة / Alimentation / Requisito de alimentação / แรงดันและความถี่ไฟฟ้า / Nguồn điện yêu cầu				AC 100-240 V ~ 50 / 60 Hz تيار متردد 100-240 فولت ~ 50 / 60 هرتز			

English
- Read **Safety and Reference.**
- The Analog Gender adapter can be purchased separately at Customer Service.

العربية
- قراءة **الأمان والمرجع.**
- يمكن شراء النوع التناظري بشكل منفصل من دعم عملاء LG.

Français
- Lire le document **Sécurité et référence.**
- L'adaptateur analogique peut être acheté séparément auprès du SAV.

Português
- Consulte o manual **Segurança e referência.**
- O adaptador analógico pode ser comprado em separado no Serviço de Apoio ao Cliente da LG.

ภาษาไทย
- โปรดอ่านคู่มือผู้ใช้**ความปลอดภัยและการอ้างอิง**
- **สายรวมสัญญาณ Component และ AV สามารถซื้อแยกต่างหากได้ที่ศูนย์บริการของบริษัท**

Tiếng Việt
- Đọc phần **An toàn và Tham khảo.**
- Đầu chuyển tín hiệu analog có thể mua riêng tại Trung tâm chăm sóc khách hàng của LG.

⊕ : Depending on model / حسب الطراز / Selon le modèle / Dependendo do modelo / ขึ้นอยู่กับรุ่น / Tùy theo mã sản phẩm