Відскануйте QR-код,
щоб переглянути посібник.

ПОСІБНИК КОРИСТУВАЧА

ПИЛОСОС

Будь ласка, уважно прочитайте цей посібник перед початком встановлення. Це допоможе спростити процес встановлення, а також зробити це правильно та безпечно. Після встановлення зберігайте цей посібник поблизу приладу, щоб звернутися до нього за потреби.

УКРАЇНСЬКА

VC55*******

MFL67847165
Rev.01_062226

www.lg.com

Copyright © 2023-2026 LG Electronics. Всі права захищені.

ЗМІСТ

Деякі зображення або зміст цього посібника можуть відрізнятися від моделі, яку ви придбали.

Зміст цього посібника може бути змінений виробником.

ІНСТРУКЦІЇ З БЕЗПЕКИ

ПРОЧИТАЙТЕ ВСІ ІНСТРУКЦІЇ ПЕРЕД ВИКОРИСТАННЯМ 3
ПОПЕРЕДЖЕННЯ 3
УВАГА 7

ВСТАНОВЛЕННЯ

Короткі відомості про виріб 9

ЕКСПЛУАТАЦІЯ

Використання основних насадок 12

ТЕХНІЧНЕ ОБСЛУГОВУВАННЯ

Очищення та технічне обслуговування 15

ПОШУК ТА УСУНЕННЯ НЕСПРАВНОСТЕЙ

Перед зверненням до центру обслуговування 20

ІНСТРУКЦІЇ З БЕЗПЕКИ

ПРОЧИТАЙТЕ ВСІ ІНСТРУКЦІЇ ПЕРЕД ВИКОРИСТАННЯМ

Наступні вказівки щодо безпеки призначені для того, щоб уникнути непередбачених ризиків або пошкоджень внаслідок небезпечної чи неправильної роботи пристрою.

Вказівки розділені на «ПОПЕРЕДЖЕННЯ» і «УВАГА», як це описано нижче.

Повідомлення щодо безпеки

⚠ Цей символ позначає ситуації та дії, які можуть становити ризик. Уважно читайте розділи, позначені цим символом, та дотримуйтесь інструкцій, щоб уникнути ризику.

⚠ **ПОПЕРЕДЖЕННЯ**

Указує на те, що недотримання інструкцій може спричинити тяжкі травми або смерть.

⚠ **УВАГА**

Указує на те, що недотримання інструкцій може спричинити незначні травми або пошкодження пристрою.

ПОПЕРЕДЖЕННЯ

⚠ ПОПЕРЕДЖЕННЯ

Щоб знизити ризик вибуху, пожежі, смерті, ураження електричним струмом і травмування, дотримуйтесь основних запобіжних заходів, зокрема наведених нижче.

Технічна безпека

- Цей пристрій не призначений для використання особами (у тому числі дітьми) з обмеженими фізичними можливостями, сенсорними чи розумовими здібностями або браком відповідного досвіду чи знань. Така експлуатація допускається,

тільки якщо особа, відповідальна за їхню безпеку, наглядає за ними або навчила користуватися пристроєм.

- За дітьми необхідно наглядати, щоб переконатися, що вони не граються пристроєм.
- Коли пристрій працює, за дітьми та домашніми тваринами необхідно наглядати.
- Якщо кабель живлення пошкоджено, його має замінити виробник, його уповноважений представник або відповідні професійні ремонтники, щоб зменшити пов’язані з цим ризики.
- Шланг цього пилососа містить електропроводку:
  - Не використовуйте, щоб всмоктувати воду.
  - Не занурюйте у воду під час чищення.
  - Регулярно оглядайте шланг і припинить його використання, якщо він пошкоджений.
  - Жодним чином не ріжте і не змінюйте шланг.

Встановлення

- Ніколи не намагайтеся увімкнути пилосос, якщо він пошкоджений, несправний, частково розібраний чи будь-яка з його деталей відсутня або зламана, в тому числі якщо пошкоджено шнур електроживлення або штепсельну вилку.
- Не встановлюйте і не зберігайте пилосос у наступних місцях:
  - де він може піддаватися дії погодних умов, наприклад, дощу, вітру, високої вологості або сонячного світла;
  - біля обігрівальних пристроїв або відкритого вогню;
  - біля займистих речовин (ефір, бензол, спирт, хімікати, займисті спреї, інсектициди, освіжувачі повітря або косметичні засоби), промислового чи металевого пилу.
- Пристрій оснащено шнуром електроживлення з подвійною ізоляцією без контакту заземлення. Штепсельну вилку треба вставляти у відповідну розетку, яка встановлена та заземлена/під'єднана до пристрою заземлення відповідно до усіх місцевих норм і правил.

- Переконайтеся, що вилку повністю вставлено в розетку.
- Перш ніж відключати штепсельну вилку пристрою від електроживлення, перевірте, чи переведені засоби керування у позицію **OFF**.
- Не підключайте пристрій до блока розеток, щитів живлення або подовжувача.
- Не змінюйте вилку, яка постачається разом із пристроєм. Якщо вона не підходить до розетки, зверніться до кваліфікованого електрика для установки відповідної розетки.
- Встановлюючи або пересуваючи пилосос, слідкуйте за тим, щоб не затиснути, не розплющити і не пошкодити шнур і штепсельну вилку електроживлення.

ЕКСПЛУАТАЦІЯ

- Застосовуйте пилосос лише так, як описано в цьому посібнику. Використовуйте лише аксесуари, що рекомендовані виробником.
- Пилосос розрахований лише для використання у побутових цілях і не має використовуватися:
  - для непобутових, комерційних або промислових цілей;
  - місцях поза межами приміщень, у гаражах чи на мокрих поверхнях.
- Не торкайтеся мокрими руками шнура електроживлення, штепсельної вилки або засобів керування пилососом.
- Ніколи не витягайте штепсельну вилку за кабель електроживлення. Завжди міцно тримайте штепсельну вилку і тягніть прямо від розетки. Прослідкуйте за тим, щоб Ваші пальці не торкалися контактів штепсельної вилки.
- Не згинайте шнур живлення занадто сильно та не ставте на нього важкі предмети.
- Забороняється пошкоджувати, замінювати, надмірно згинати, скручувати, тягнути, стискати й нагрівати шнур живлення.
- Під час використання пристрою звертайте увагу на навколишні предмети, щоб не зіштовхнутися з крихкими предметами.

Заберіть шнури живлення інших пристроїв з того місця, де буде здійснюватися прибирання.

- У випадку затоплення, відключіть пристрій від розетки та зверніться до сервісного центру.
- Не використовуйте пилосос на таких поверхнях, як столи чи сходи, де він може впасти.
- Розбирати, ремонтувати або модифікувати пристрій дозволяється лише кваліфікованим технічним спеціалістам або персоналу обслуговування компанії LG Electronics.
- Не використовуйте пилосос для збирання рідин (води, напоїв тощо), речовин із запахом (цукерок, шоколаду, екскрементів тварин тощо), металевих предметів (лез, шпильок тощо), займистих речовин, поверхнево-активних речовин або уламків скла.
- Не можна, щоб пилосос всмоктував леза, кнопки, деревинну тирсу, гострі предмети, гарячий або холодний попіл.
- Одяг, волосся, пальці та інші частини тіла тримайте подалі від отворів та рухомих частин пилососу.
- Не використовуйте пилосос, якщо заблоковано отвір всмоктування чи витяжний отвір.
- Забороняється використовувати пилосос у закритому приміщенні, де у повітрі присутні пари розріджувача фарби, речовини для захисту від молі, займистий пил або інші вибухонебезпечні або токсичні матеріали.
- Не притуляйте пилосос до стін, стільців або столів.
- Якщо у помешканні є витік газу (ізобутану, пропану, природного газу тощо), не торкайтеся пилососу або штепсельної вилки і відкрийте двері або вікна, щоб негайно провентилювати приміщення.
- Якщо Ви відчуваєте незвичний звук, запах чи дим, що йдуть від пристрою, негайно витягніть штепсельну вилку і зверніться до центру інформації для клієнтів LG Electronics.
- Забороняється використовувати пилосос без встановленого пилозбірника та фільтрів.

- Вимкніть усі засоби керування, перш ніж витягувати штепсельну вилку.
- Коли рухаєте пилосос, не беріть його за ручки пилозбірника. Беріть за ручки для носіння.

Технічне обслуговування

- Переконайтеся, що шнур електроживлення відключений, перш ніж розпочинати очищення або технічне обслуговування пилососу.
- Не дозволяйте, щоб на насадки, шланг і корпус виробу потрапляли вода, мийні засоби, засоби полірування або освіжувачі повітря.
- Під час очищення пилососу не можна набризкувати на нього займисті речовини (бензин, розчинник або ацетон) та поверхнево-активні речовини (мийний засіб або мило для ванн).

Утилізація

- Пакувальні матеріали слід зберігати в недоступному для дітей місці. Пакувальні матеріали можуть спричинити задуху у дітей.

УВАГА

⚠ УВАГА

Для зменшення ризику травмування людей, несправності або пошкодження виробу і майна під час використання пристрою, дотримуйтесь основних заходів безпеки, в тому числі:

ЕКСПЛУАТАЦІЯ

- Пилосос має вбудований захисний пристрій для запобігання пошкодженню від перегрівання. Якщо після або під час тривалого використання пристрій перегрівся, він автоматично вимикається. Якщо це сталося, перш ніж знову вмикати електроживлення, залиште його приблизно на годину у прохолодному, добре провітрюваному місці.

- Не кидайте пилосос або його зарядний пристрій і не піддавайте їх будь-яким фізичним ударам.
- Не встановлюйте мокрі або вологі фільтри.
- Витріть вологу або бруд зі шнура або штепсельної вилки сухою тканиною.
- Не чистіть одне й те саме місце декілька разів протягом тривалого часу, оскільки це може пошкодити килим або поверхню підлоги.
- Не сушіть фільтр у печі, мікрохвильовій печі, засобі для висушування одежі або біля відкритого вогню.

ВСТАНОВЛЕННЯ

Короткі відомості про виріб

Складання пилососу

Модель із контролером в ручці

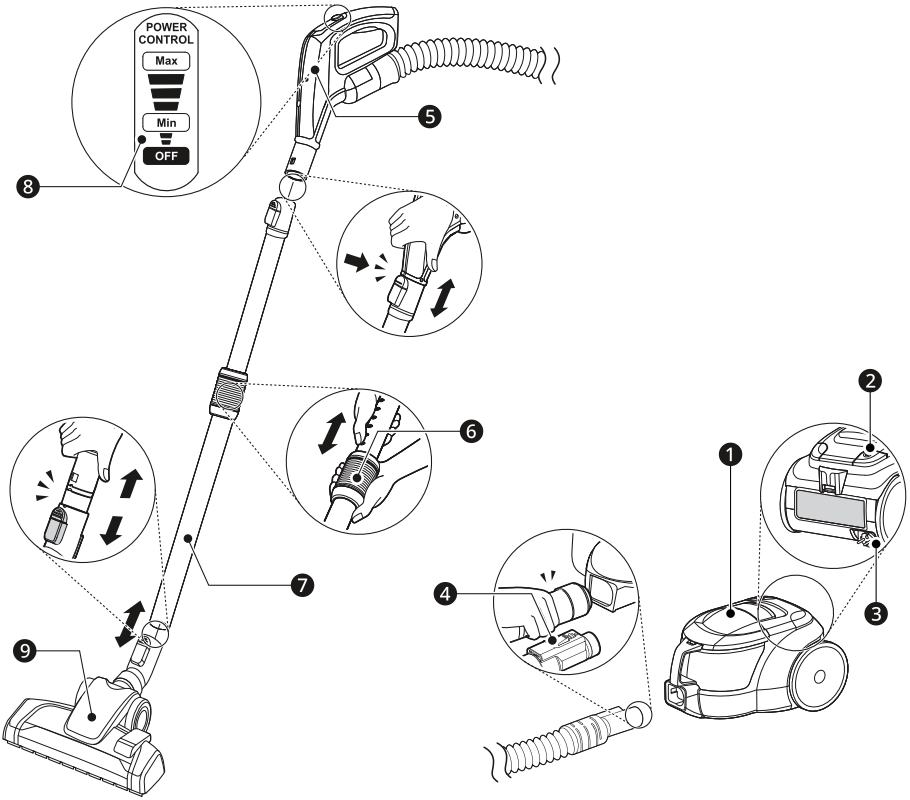

Деталі		Деталі		Деталі	
❶	Корпус виробу	❹	Кнопка відкривання пилозбірника	❼	Подовжувальна трубка
❷	Кнопка для автоматичного змотування шнура	❺	Ручка шланга	❽	Контролер в ручці

Деталі		Деталі		Деталі	
❸	Шнур електроживлення	❻	Пружинна засувка	❾	Насадка для килиму та підлоги з твердим покриттям

Модель із клапаном подачі повітря у ручці

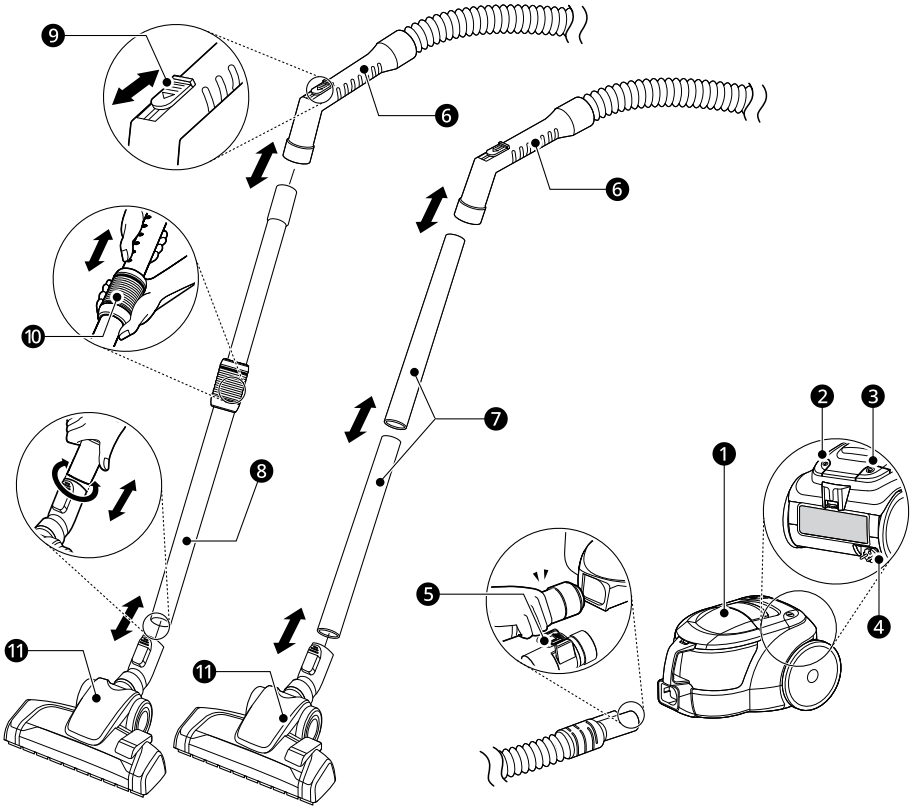

Деталі		Деталі		Деталі	
❶	Корпус виробу	❺	Кнопка відкривання пилозбірника	❾	Клапан подачі повітря
❷	Кнопка **ON/OFF**	❻	Ручка шланга	❿	Пружинна засувка
❸	Кнопка для автоматичного змотування шнура	❼	Металева трубка	⓫	Насадка для килиму та підлоги з твердим покриттям

Деталі		Деталі		Деталі	
❹	Шнур електроживлення	❽	Подовжувальна трубка		

ПРИМІТКА

- Зображення у цьому посібнику можуть відрізнятися від реальних компонентів та аксесуарів, які виробник може змінювати для покращення виробу без попереднього повідомлення.

Аксесуари

Основні насадки

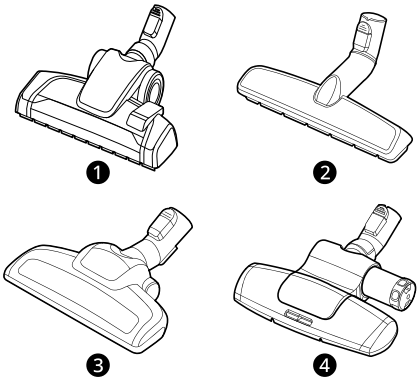

❶ Насадка для килиму та підлоги з твердим покриттям

❷ Насадка для підлоги з твердим покриттям*1

❸ Насадка для шерсті домашніх тварин*1

❹ Насадка для меблів та постільної білизни*1

Додаткові насадки та щітки

❶ Щілинна насадка

❷ Насадка для оббивки*1

❸ Щітка для видалення пилу*1

*1 Цей аксесуар доступний лише в деяких моделях.

Технічні характеристики

Модель	VC55*******
Живлення	220-230 В~ 50 Гц
Споживання енергії	600 Вт (максимум 650 Вт)

ЕКСПЛУАТАЦІЯ

Використання основних насадок

Прибирання підлоги з різними поверхнями

Під'єднайте насадки до шлангу чи до трубки-подовжувача.

Насадка для килиму та підлоги з твердим покриттям

Використовуйте цю насадку, щоб чистити килими, килимові доріжки або підлоги з твердим покриттям.

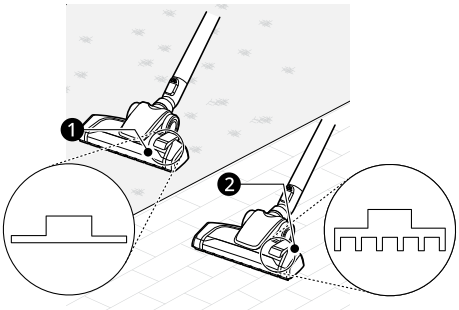

❶ Режим килиму чи килимової доріжки

❷ Режим підлоги з твердим покриттям

⚠ УВАГА

- Не використовуйте цю насадку на дитячих килимках із ПВХ, оскільки це може призвести до накопичування статичної електрики на пилососі.

Насадка для підлоги з твердим покриттям

Використовуйте цю насадку для того, щоб прибрати підлогу з твердим покриттям (паркет, плитку, теракоту тощо).

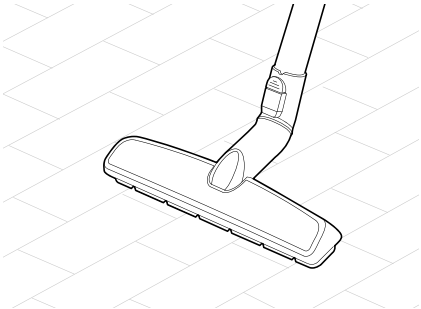

Насадка для меблів та постільної білизни

Використовуйте цю насадку, щоб чистити більш ефективно простирадла та постільну білизну. Вона видаляє пил з постільних речей шляхом сильного всмоктування та ударних рухів.

- Зменшіть силу всмоктування, коли пилососите постільні речі, як-от підодіяльник, щоб уникнути засмоктування тонкої тканини до насадки.

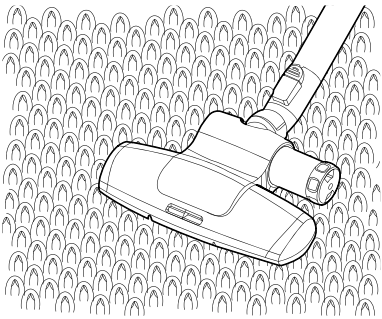

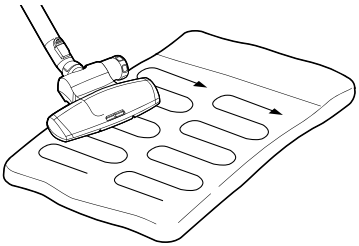

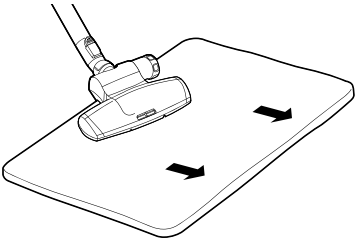

Насадка для шерсті домашніх тварин

Використовуйте цю насадку, щоб чистити м'які поверхні та усувати шерсть домашніх тварин.

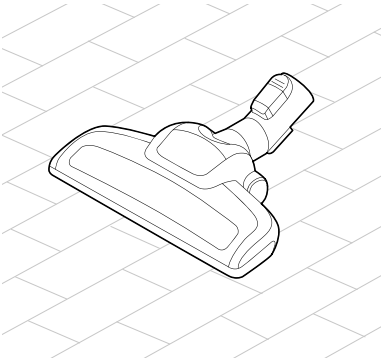

Використання додаткових насадок та щіток

Щілинна насадка

Ця насадка застосовується для видалення пилу з кутів та вузьких місць.

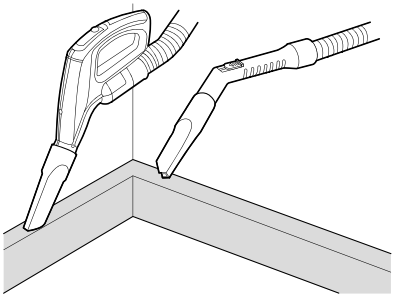

Насадка для оббивки

Насадка застосовується для видалення пилу і сторонніх об'єктів з матраців, тонких тканин і оббивки меблів.

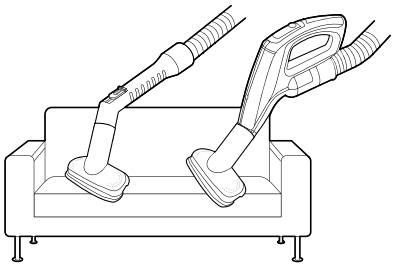

Щітка для видалення пилу

Використовуйте цю насадку, щоб прибирати делікатні поверхні, наприклад, різні елементи інтер'єру чи меблі.

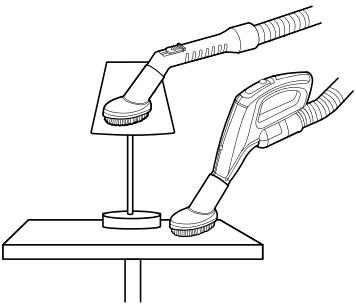

Пересування та зберігання пилососу

Пересування пилососу

Щоб переносити пилосос під час використання його для прибирання, використовуйте ручку для носіння ❶.

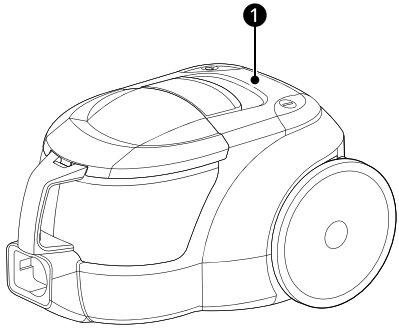

Зберігання пилососу

Зберігання пилососу на короткий проміжок часу

Якщо Ви бажаєте зупинити роботу пилососу на короткий проміжок часу, використовуйте фіксатор на задньому боці пилососу.

1 Вимкніть пилосос.

2 Зафіксуйте насадку у виїмці на задній частині пилососу.

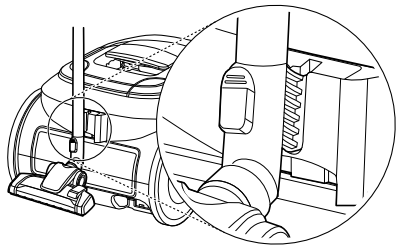

Тривале зберігання або транспортування пилососу

Використовуйте фіксатор на нижньому боці пилососу.

1 Вимкніть пилосос.

2 Поставте пилосос передньою частиною контейнера догори.

3 Зафіксуйте насадку у пазі на нижньому боці пилососу.

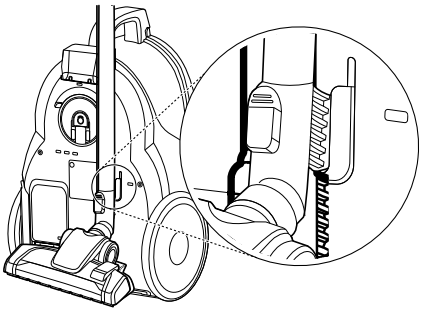

ТЕХНІЧНЕ ОБСЛУГОВУВАННЯ

⚠ ПОПЕРЕДЖЕННЯ

- Перш ніж чистити пристрій, витягніть штепсельну вилку з розетки, щоб уникнути удару електричним струмом. Якщо цього не зробити, це може призвести до тяжкої травми, пожежі, удару електричним струмом або смерті.

Очищення та технічне обслуговування

Очищення пилозбірника і фільтра попереднього очищення

Очищення пилозбірника

1 Натисніть кнопку відкривання пилозбірника, щоб відкрити кришку на корпусі виробу. Витягніть пилозбірник.

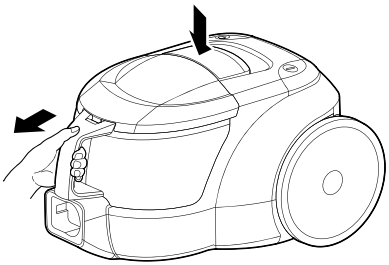

2 Підніміть кришку пилозбірника.

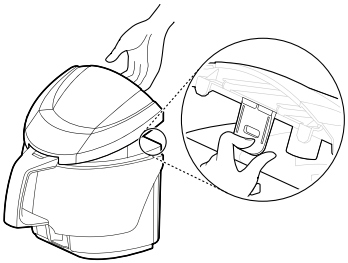

3 Спорожніть пилозбірник у контейнер для відходів і сполосніть пилозбріник і кришку холодною проточною водою.

4 Повністю висушіть пилозбірник і кришку у добре провітрюваному приміщенні поза прямими сонячними променями перш, ніж знову встановити їх на місце.

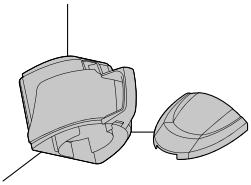

Очищення фільтра попереднього очищення

Щоб підтримувати експлуатаційні характеристики виробу, мийте холодною проточною водою щонайменше раз на місяць бак для спрямовування повітря та фільтри.

1 Відкрийте кришку корпусу виробу, витягніть пилозбірник і підніміть фільтр попереднього очищення.

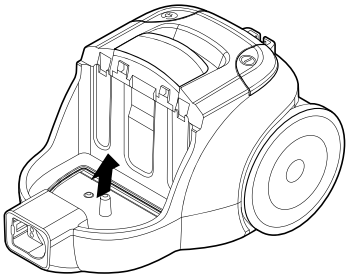

2 Промийте фільтр попереднього очищення холодною проточною водою.

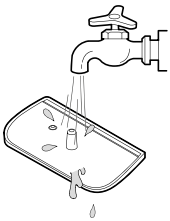

3 Повністю висушіть фільтр попереднього очищення добре провітрюваному приміщенні поза прямими сонячними променями перш, ніж знову встановити їх на місце.

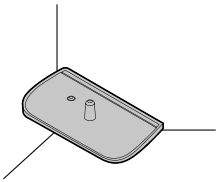

Збирання фільтра попереднього очищення і пилозбірника

1 Вставте фільтр у корпус виробу.

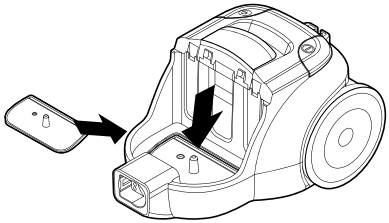

2 Закрийте кришку пилозбірника.

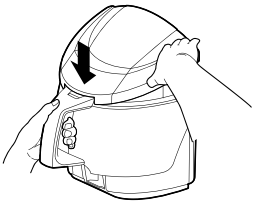

3 Вирівняйте ребра на пилозбірнику з пазами на корпусі виробу і ковзніть пилозбірник, доки він не зафіксується на місці. Проштовхніть передній кінець кришки, доки вона не стане на місце з клацанням.

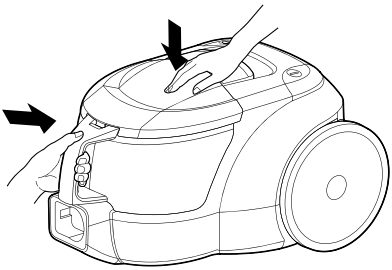

⚠ УВАГА

- Щоб уникнути запаху, перш ніж заново встановлювати фільтри на місце, дайте їм повністю висохнути принаймні протягом 24 годин у добре провітрюваному приміщенні поза прямими сонячними променями.
- Щоб уникнути пошкодження пилососу, не чистіть його деталі рідинним відбілювачем,

що містить хлор, або миючим засобом, що насичений киснем.

Очищення витяжного фільтра

Щонайменше раз на рік чистіть витяжний фільтр (фільтр HEPA, що допускає повторне використання).

1 Щоб відкрити кришку витяжного фільтра, натисніть кнопку відпускання ❶.

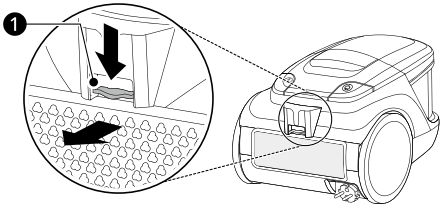

2 Почистіть витяжний фільтр, видаливши пил щіткою.

ПРИМІТКА

- Не застосовуйте воду для чищення витяжного фільтру.

3 Вставте витяжний фільтр, обережно заштовхнувши його до упору. Закрийте кришку витяжного фільтра.

Очищення насадки для в видалення шерсті домашніх тварин

1 Штовхніть важелі на обох сторонах назовні.

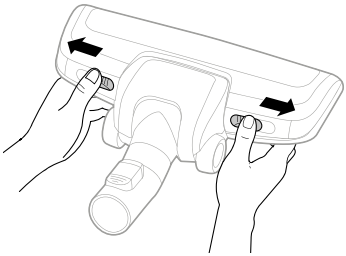

2 Відкрийте кришку і зніміть щітку.

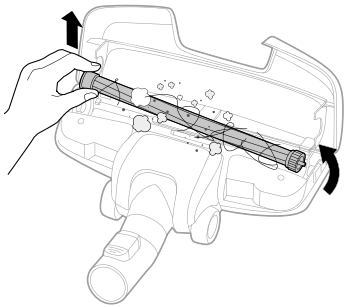

3 Видаліть сторонні об'єкти (нитки, волосся) з обертової щітки і зі впускного отвору.

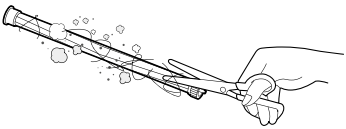

4 Щоб встановити щітку, вставте один кінець у виїмку на боці насадки ❶ та опустить щітку на місце. Закрийте кришку.

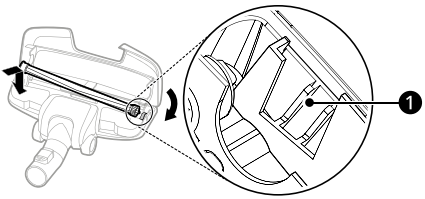

5 Штовхніть важелі на обох сторонах усередину.

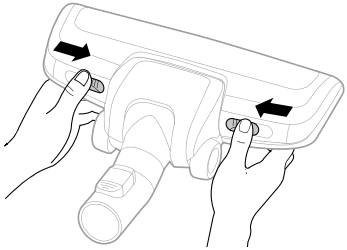

⚠ УВАГА

- Після вимкнення пилососу дайте насадці та щітці охолонути, перш ніж очищувати їх.
- При відкривання насадки не заблокуйте вхід повітря до насадки руками або чимось іншим.
- Не торкайтеся щітки, коли насадка прикріплена до приладу.

Очищення насадки для постільної білизни

Просте очищення

Для очищення пилу від’єднайте насадку для постільної білизни від подовжувальної трубки і приєднайте щілинну насадку до ручки шланга.

Зверху

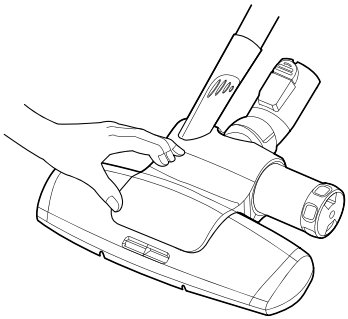

Знизу

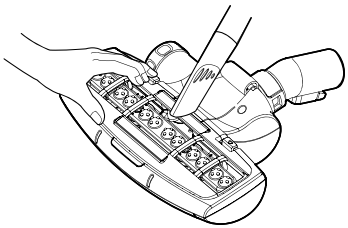

Вручну

Якщо не вдається видалити пил зсередини насадки за допомогою щілинної насадки, видаліть пил вручну.

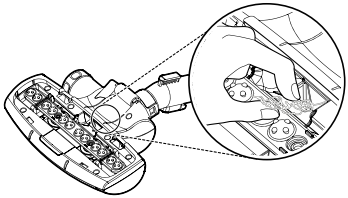

Ретельне очищення

1 Натисніть кнопку відпускання на задній частині насадки для постільної білизни, щоб від’єднати нижню пластину.

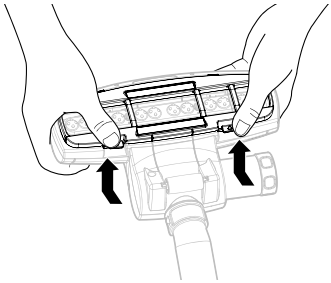

2 Видаліть сторонні об'єкти (нитки, волосся) зі впускного отвору.

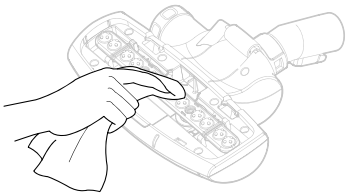

3 Промийте тільки нижню пластину під холодною проточною водою.

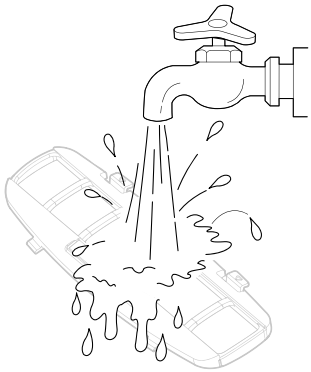

4 Випряміть важіль на нижній секції.

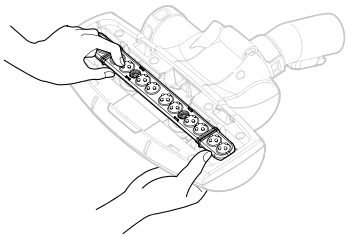

5 Щоб встановити нижню пластину, вставте її в отвори і затисніть для фіксації.

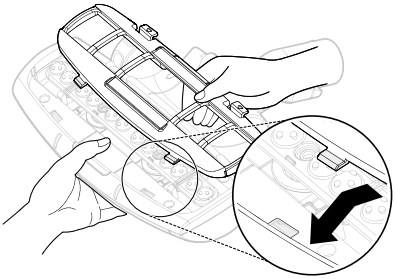

⚠ УВАГА

- Не опускайте насадку для постільної білизни у воду. Це може спричинити несправність.

Очищення кошику для пилу

1 Щоб зняти кошик для пилу, оберніть його за годинниковою стрілкою.

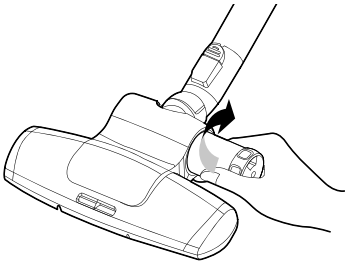

2 Витрусіть пил у пакет для сміття.

3 Щоб встановити кошик для пилу на місце, вставте його а потім оберніть проти годинникової стрілки.

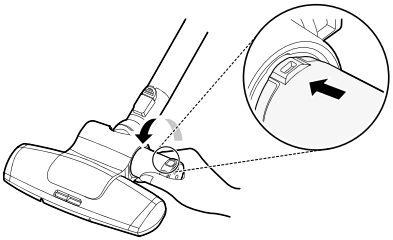

ПОШУК ТА УСУНЕННЯ НЕСПРАВНОСТЕЙ

Перед зверненням до центру обслуговування

Робота пристрою може призводити до помилок і неполадок. Наступні таблиці містять можливі причини і примітки щодо усунення помилки чи неполадки. Ви можете усунути більшість проблем самостійно, а отже зберегти час і гроші, оскільки Вам не доведеться телефонувати до сервісного центру LG Electronics. Наступна таблиця допоможе Вам виявити й усунути несправність.

Запах

Ознаки	Можливі причини та вирішення
Від пилососу йде незвичний запах.	**Запах відчувається упродовж 3 місяців із початку використання.** • Пилосос може виділяти запах гуми протягом приблизно 3 місяців після початку використання. Це нормально.
	Пилозбірник заповнений пилом. • Запах може спричинювати пил у пилозбірнику. Спорожніть пилозбірник і почистіть його.
	На фільтрі є сторонні речовини. • З фільтру може надходити запах, якщо фільтр не чистили протягом тривалого часу. Регулярно чистіть фільтр попереднього очищення або витяжний фільтр.
	Фільтр попереднього очищення або витяжний фільтр був зібраний у вологих чи мокрих умовах. • Промийте проточною водою фільтр попереднього очищення або витяжний фільтр. Щоб уникнути запаху, дайте фільтру попереднього очищення або витяжному фільтру повністю висохнути у добре провітрюваному приміщенні принаймні протягом 24 годин поза прямими сонячними променями, перш ніж знову встановлювати на місце.

Потужність всмоктування / Тепле повітря

Ознаки	Можливі причини та вирішення
Сила всмоктування надто слабка.	**Пилозбірник заповнений пилом.** • Спорожніть пилозбірник.
	Фільтри забиті. • Почистіть фільтр попереднього очищення та витяжний фільтр. Якщо потужність всмоктування все одно є слабкою після очищення фільтрів, тоді замініть фільтри.

Ознаки	Можливі причини та вирішення
Сила всмоктування надто слабка.	**Впускний отвір забився.** • Видаліть сторонні об'єкти з середини корпусу пристрою і з подовжувальної трубки.
	Сторонні об'єкти застрягли на обертовій щітці або у впускному отворі. • Видаліть усі сторонні об'єкти (нитки, волосся тощо) з обертової щітки або з впускного отвору.
З корпусу виробу виходить тепле повітря.	**Тепле повітря випускається назовні під час охолодження двигуна всередині корпусу виробу.** • Це його нормальна робота.

Шум

Ознаки	Можливі причини та вирішення
Пристрій надто гучно шумить.	**Пилозбірник заповнений пилом.** • Спорожніть пилозбірник, почистіть фільтр попереднього очищення та фільтр захисту двигуна позаду пилозбірника.
Від шланга йде такий звук, ніби повітря не може пройти крізь нього.	**Насадку заблоковано.** • Почистіть насадку.
	Подовжувальну трубку заблоковано. • За допомогою довгої палиці видаліть сторонній предмет, який застряг у подовжувальній трубці.
	Шланг заблоковано. • Декілька разів закрийте долонею та відкрийте вхід у шланг. Якщо проблема залишається, зверніться до сервісного центру LG Electronics.

Додаткова інформація

Дата виробництва

Дата виробництва вказана на табличці з технічними даними на боці пристрою.

Формат дати: дд.мм.рррр

Інформація з сертифікації

Ви можете безкоштовно отримати будь-яку інформацію з сертифікації вашого пристрою, наприклад, сертифікаційний номер, термін закінчення дії і т. ін., подзвонивши до сервісного центру обслуговування клієнтів LG.

Для нотаток

LG