ПАЙДАЛАНУШЫ НҰСҚАУЛЫҒЫ

Портативтік минисистема

Құрылғыны іске пайдаланар алдында осы нұсқаулықты мұқият оқып шығыңыз да, болашақта қарау үшін сақтап қойыңыз.

ҮЛГІ

ON88

MFL71690516
2004_Rev02

www.lg.com

Авторлық құқық © 2020-2021 LG Electronics Inc. Барлық құқығы қорғалған.

Қауіпсіздік туралы ақпарат



АБАЙ БОЛЫҢЫЗ: ЭЛЕКТР ТОГЫНЫҢ СОҒУ ҚАУПІН АЗАЙТУ ҮШІН ҚАҚПАҒЫН (НЕМЕСЕ АРТҚЫ ЖАҒЫН), ПАЙДАЛАНУШЫ ҚЫЗМЕТ КӨРСЕТПЕЙТІН ІШКІ БӨЛІКТЕРІН АШПАҢЫЗ. ҚЫЗМЕТ КӨРСЕТУДІ БІЛІКТІ ҚЫЗМЕТ КӨРСЕТУ МАМАНДАРЫНА ТАПСЫРЫҢЫЗ.



Тең бұрышты үшбұрыш ішіндегі жебе-басты найзағай белгісі өнім қабының ішінде ток соғу қаупіне жеткілікті шамасы бар оқшауланбаған қауіпті кернеу бар екенін пайдаланушыға ескерту үшін арналған.



Тең бұрышты үшбұрыш ішіндегі леп белгісі өніммен бірге берілетін құжаттамада маңызды пайдалану және қызмет көрсету (жөндеу) нұсқаулары бар екенін пайдаланушыға ескертуге арналған.

ЕСКЕРТУ: ӨРТ НЕМЕСЕ ЭЛЕКТР ТОГЫНЫҢ СОҒУЫН БОЛДЫРМАУ ҮШІН БҰЛ ӨНІМДІ ЖАҢБЫРЛЫ НЕМЕСЕ ЫЛҒАЛ ЖЕРДЕ ҚОЛДАНБАҢЫЗ.

АБАЙ БОЛЫҢЫЗ: Құрылғыға су тигізуге (төгуге немесе шашуға) болмайды және оның үстіне ваза сияқты сұйықтық құйылған заттар қойылмауы тиіс.

ЕСКЕРТУ: Бұл жабдықты кітап сөресі немесе соған ұқсас сияқты шектеулі жерге орнатпаңыз.

АБАЙ БОЛЫҢЫЗ: Осы өнім айналасында жоғары кернеулі өнімдерді пайдаланбаңыз. (мысалы, Электрлік шыбын өлтіргіш) Электр тогының соғуына байланысты бұл өнім дұрыс жұмыс істемеуі мүмкін.



АБАЙ БОЛЫҢЫЗ: Бұл өнім лазер жүйесін ұсынады. Осы өнімнің дұрыс қолданылғанына көз жеткізу үшін осы нұсқаулықты мұқият оқып шығып, оны болашақта пайдалану үшін сақтап қойыңыз. Егер құрылғы техникалық қызмет көрсетуді талап етсе, өкілетті қызмет көрсету орталығына хабарласыңыз.
Бұл нұсқаулықта көрсетілгеннен басқа басқару құралдарын пайдалану, реттеулерді немесе процедураларды орындау зиянды радиацияға шалдығуға себеп болуы мүмкін. Лазер сәулесінің тікелей түсуін болдырмау үшін қабын ашуға тырыспаңыз.

АБАЙ БОЛЫҢЫЗ: Желдетуге арналған саңылауларды жаппаңыз. Өндірушінің нұсқауларына сай орнатыңыз.
Корпустағы науалар мен тесіктері желдету үшін қарастырылған және өнімнің тұрақты іскерлігін және қызып кетуден сақтайды. Өнімді төсекке, диванға, кілем немесе басқа жазық жерлерге қойып, саңылауларын жауып тастауға болмайды. Бұл құрылғыны кітап сөресі не тіреу секілді орнатылып қойылған жерлерге ол жерде дұрыс ауа алмасып тұрмаса не өндіруші нұсқаулығы бойынша мақұлданбаса қолданбаңыз.

ЕСКЕРТУ: Қауіпсіздік белгілері туралы ақпаратты, соның ішінде өнім идентификациясы мен қуат шығарылымдарын өнімнің төменгі не басқа бетінде орналасқан негізгі затбелгіден қараңыз.

ЕСКЕРТУ: қуат көзінің баусымы

Кабельдің ашасы өшіргіш құрылғы болып табылады. Тәтенше жағдай болғанда ол қолжетерлік жерде болуы керек.

Берілген талаптарға сенімді болу үшін құрылғы иесінің техникалық сипаттамалары бар бетін тексеріп алыңыз.

Электр розеткаларын көп жүктемеңіз. Көп жүктелген қабырға розеткалар, әлсіз немесе бүлінген розеткалар, ұзартқыштар, қуат көзінің істен шыққан баусымдары, бүлінген немесе оқшауланбаған сымдар өте қауіпті. Кез-келген аталған жағдайларда электр тоғынан зақым келуі мүмкін немесе жанып кетуі ықтимал. Өзіңіздің құрылғыңыздың желілік сымдарын үнемі тексеріп отырыңыз. Егер де оның сыртқы түрі бүлінген болса немесе істен шықса, онда оны желіден өшіріп тастаңыз, құрылғыны пайдаланбаңыз. Сол істен шыққан баусымдардың қызмет көрсету орталығының тиісті қосалқы бөлігіне ауыстырыңыз.Қуат көзінің баусымдарын оралып қалу, бүгілу, жаншу, басу, есікпен қысып қалу сияқты физикалық және механикалық ықпалдардан сақтаңыз. Құрылғының сыртқы баусымдарының розеткаларына, штепсельге баса назар аударыңыз.

Балалардың *динамик ойығына қолын сұқпауын немесе басқа заттарды салмауын қадағалаңыз.

* динамик ойығы : Төмен жиіліктегі дыбыс жақсы шығуы үшін динамик корпусында (қаптамасында) жасалған қуыс.

АБАЙ БОЛЫҢЫЗ: Құрылғыға жанып тұрған шам сияқты ашық жалын көздері қойылмауы тиіс.

Таңбалар

~	Айнымалы тоқты (АТ) білдіреді.
⎓	Тұрақты тоқты (ТТ) білдіреді.
⧈	II-ші класқа жататын жабдықты білдіреді.
⏻	Күту режимін білдіреді.
I	«ON» (қосулы) режимін білдіреді.
⚡	Қауіпті кернеуді білдіреді.

Мазмұны

1 Бастау

2 Қауіпсіздік туралы ақпарат
6 Бірегей мүмкіндіктері
7 Ойнатылатын файлға қойылатын талаптар
7 – Музыка файлы бойынша талаптар
7 – Үйлесімді USB құрылғылары
7 – USB құрылғысына қойылатын талаптар
8 Қашықтан басқару пульті
10 Үстіңгі панель
12 Алдыңғы панель / Артқы панель

2 Қосылу

14 АТ қуат сымын жалғау
14 Қосымша жабдықты жалғау
14 – USB құрылғысын қосу
15 – Антеннаны қосу
16 – OPTICAL IN қосылымы
17 LG Sound Sync

3 Іске қосу

18 Негізгі әрекеттер
18 – CD/USB әрекеттері
18 – Автоматты түрде ойнату
19 – Қалта мен MP3/WMA файлын таңдау
20 – Файлды/қалтаны немесе пішімді жою
21 Ойнату әсері
21 – AUTO DJ
21 – DJ PAD
22 Bluetooth® сымсыз технологиясын пайдалану
22 – Bluetooth құрылғыларында сақталған музыканы тыңдау
25 LG XBOOM бағдарламасын пайдалану
25 – Өзіңіздің Bluetooth құрылғыңызға «LG XBOOM» бағдарламасын орнату
26 – Bluetooth функциясын «LG XBOOM» бағдарламасымен белсендіру
27 Радио жұмысы
27 – Радио тыңдау
27 – Нашар FM қабылдауды жақсарту
27 – Радиостанцияларды алдын ала баптау
27 – Барлық сақталған станцияларды жою
28 Дыбысты реттеу
28 – Дыбыс режимін орнату
28 – USER EQ орнату
29 Қосымша мүмкіндіктер
29 – JUKEBOX ойнату

30 Басқа әрекеттер
30 – Дыбысты уақытша өшіре тұру
30 – DRC (динамикалық ауқымдық басқару)
30 – CHILDSAFE режимі
31 – DEMO
31 – Жалғастыруды тоқтату
31 – Теледидардың қашықтан басқару пультін пайдалану
32 – Гитараны қолдану
32 – Микрофонды пайдалану
35 – LIGHTING
35 – Ұйқы таймерін орнату
35 – Күңгірттену
36 – Автоматты қоректендірудің төмендеуі
36 – AUTO POWER Қосу
37 – Функцияны автоматты түрде өзгерту
38 Сағатты орнату
38 – Сағатты «LG XBOOM» бағдарламасы арқылы орнату
38 – Ойнатқышты оятар ретінде пайдалану
39 WIRELESS PARTY LINK қосылымы

4 Ақаулықтарды жою

41 Ақаулықтарды жою
41 – Жалпы
42 – Дисплейде көрсету режімін ашуға арналған ЕСКЕРТУЛЕР

5 Қосымша

43 Жалпы техникалық сипаттамалары
44 Сауда белгілері мен лицензиялар
45 Техникалық қызмет көрсету
45 – Дискілерге қатысты ескертпелер
45 – Құрылғыны қолдану

Бірегей мүмкіндіктері

BLUETOOTH®

Bluetooth құрылғысында сақталған музыканы ойнатады.

Оптикалық кіріс

Тасымалы құрылғыңыздан музыка тыңдайды.

Ойнату әсерлері

Музыканы әртүрлі дыбыспен және ойнату әсерлерімен ойнатады.

LG XBOOM

LG XBOOM қолданбасы LG компаниясының ең жаңа аудио құрылғыларын басқаруға мүмкіндік беру үшін жобаланған. (25-26 бет)

LG Sound Sync

LG Sound Sync қолданбасымен үйлесімді LG TV қашықтан басқару пульті арқылы осы құрылғының дыбыс деңгейін басқарады.

Ойнатылатын файлға қойылатын талаптар

Музыка файлы бойынша талаптар

MP3/WMA файлының осы құрылғымен үйлесімділігі келесімен шектелген.

- Тарату жиілігі: 32 - 48 кГц (MP3), 32 - 48 кГц (WMA)
- Деректер беру жылдамдығы : 32-320 кб/с (MP3) арасында,
  40-192 кб/с (WMA)
- Файлдардың максималды саны: Дерек ықшам дискісі: 999 / USB: 2000
- Қалталардың максималды саны: Дерек ықшам дискісі: 99 / USB: 200
- Файл кеңейтімдері: «.mp3»/ «.wma»
- Кейбір MP3/WMA файлдары пішім не түріне байланысты ойнатылмауы мүмкін.
- CD-ROM файл пішімі: ISO 9660/ JOLIET
- ISO 9660 файл жүйесін құратын Easy-CD Creator қолдануды ұсынамыз.
- DRM қорғалған файлдар (Құқықтарды сандық басқару) құрылғыда ойнатылмайды.
- DTS дискісіне қолдау көрсетілмейді.

Қайта жазылатын дискілерді пішімдеген кезде оны LG ойнатқыштарымен сай ету үшін пішім опциясын [Mastered] опциясына орнату керек. Live File System опциясын орнататын болсаңыз, оны LG ойнатқаштарында пайдалану мүмкін болмайды.

(Mastered/Live File System : Windows Vista жүйесіне арналған дискіні пішімдеу жүйесі)

Үйлесімді USB құрылғылары

- MP3 ойнатқышы: MP3 ойнатқышының флэш түрі.
- USB флэш жетегі: USB2.0 немесе USB1.1 қолдайтын құрылғылар.
- Бұл ойнатқыштың USB функциясы барлық USB құрылғыларын қолдамауы мүмкін.

USB құрылғысына қойылатын талаптар

- Компьютерге қосылған кезде қосымша бағдарламалардың орнатуын қажет ететін құрылғыларға қолдау көрсетілмейді.
- USB құрылғысын ол жұмыс істеп тұрған кезде шығарып алмаңыз.
- Сыйымдылығы үлкен USB құрылғылары үшін іздеу біраз уақытты алуы мүмкін.
- Деректерді жоғалтуды болдырмау үшін, мәліметтердің сақтық көшірмесін жасап тұрған дұрыс.
- Егер сіз USB ұзартқыш сымын немесе USB хабын пайдалансаңыз, USB құрылғысы танылмайды.
- NTFS файл жүйесіне қолдау көрсетілмейді. (Тек FAT(16/ 32) файл жүйесі қолданылады.)
- Бұл құрал ең көбі 2000 файл анықтай алады.
- Сыртқы қатты дискілерге, картридждерге, оқшаулағыш құрылғыларға немесе қатты дискілі USB құрылғыларына қолдау көрсетілмейді.
- Өнімнің USB порты компьютерге қосыла алмайды. Бұл құрылғыны сақтау құрылғысы ретінде пайдалану мүмкін емес.
- Кейбір USB құралдары осы құрылғымен жұмыс істемеуі мүмкін.

Қашықтан басқару пульті

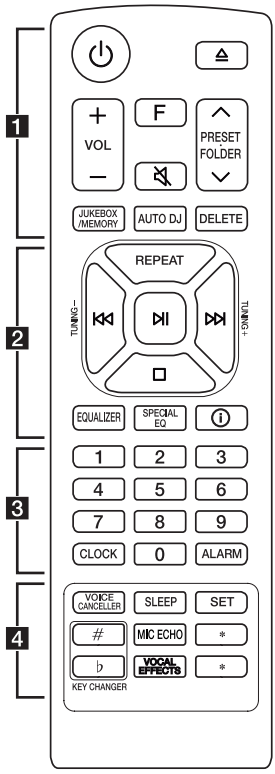

Батареяны ауыстыру

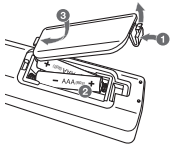

Қашықтан басқару пультінің артқы жағындағы батарея қақпағын алып, ⊕ және ⊖ ұштары сәйкес келетіндей батареяны салыңыз.

Батарея дұрыс емес түрге ауыстырылса, өрт немесе жарылыс қаупі бар.

1

⏻ (Күту режимі) **:** Қуат көзін қосады немесе өшіреді.

⏏ (Ашу/Жабу) : Диск науасын ашып жабады.

VOL (Дыбыс деңгейі) **+/-** : Динамик дыбысын реттейді.

F (Функция) : Функция мен кіріс көзін таңдайды.

Сигнал көзі / Функция	Дисплей
Диск	CD
USB	USB1 / USB2
Оптикалық	OPTICAL
LG Sound Sync (Оптикалық)	LG OPT
Bluetooth	BT
LG Sound Sync (сымсыз)	LG TV
Радиоқабылдағыш	FM

🔇 (Дыбысты өшіру) :

- Дыбысты өшіреді.
- Құрылғыны теледидардың дистанциялық басқару пультінің көмегімен басқару. (31-бет)

PRESET·FOLDER Λ/V :

- Радио станциясы үшін алдын ала орнатылған нөмірді таңдайды. (27-бет)
- MP3/WMA файлдары сақталған қалтаны іздеу. Бірнеше қалтада MP3/WMA файлдары бар CD/USB құрылғысы ойнатылған кезде, ойнатқыңыз келген қалтаны таңдау үшін, **PRESET·FOLDER** Λ/V басыңыз.

JUKEBOX/MEMORY :

- Радио станцияларын сақтайды. (27-бет)
- JUKEBOX режимін таңдайды. (29-бет)
- JUKEBOX тізімін жасайды.

AUTO DJ : AUTO DJ режимін таңдайды. (21-бет)

DELETE :

- MP3/WMA файлдарын жояды. (Тек USB) (20-бет)
- JUKEBOX тізіміндегі әнді жояды.
- Барлық сақталған станцияларды жояды.

2

REPEAT : Тректерді/файлдарды қайталап немесе кездейсоқ тәртіпте ойнатады.

TUNING-/+ : Радио станцияларын таңдайды.

⏮/⏭ (Өткізу/Іздеу):

- Жылдам артқа не алға өткізіп жібереді.
- Тректің/файлдың ішіндегі бөлікті іздейді.

⏯ (Ойнату/Кідірту) :

- Ойнатуды бастайды немесе кідіртеді.
- Стерео/Моно дыбысты таңдайды.
- **Bluetooth** қосылымын құлыптау (BT LOCK): **F** батырмасын бірнеше рет басу арқылы **Bluetooth** функциясын таңдаңыз. Және **Bluetooth** құрылғысын тек BT мен LG TV жүйелеріне қосылатындай етіп шектеу үшін ⏯ батырмасын ұзақ басыңыз.

☐ (Тоқтату) :

- Ойнатуды тоқтатады.
- DELETE функциясын болдырмайды.

EQUALIZER : Дыбыс әсерлерін таңдайды.

SPECIAL EQ : Арнайы эквалайзерді таңдайды.

ⓘ (Ақпарат) **:**

- Музыкаңыз туралы ақпаратты көрсетеді. MP3 файлы әдетте ID3 тегімен беріледі. Тег тақырып, орындаушы, альбом немесе уақыт туралы ақпарат береді.
- OPTICAL режимінде оптикалық көз ақпаратын көрсетеді.
- BT READY дыбыс тақтасындағы **Bluetooth** құрылғысының атауының көреді.
- **Bluetooth** режимінде қосылған барлық **Bluetooth** құрылғыларының атауларын көрсетеді.
- WIRELESS PARTY LINK режимінде осы құрылғылар бір біріне сәтті қосылғаннан кейін қосылған құрылғы атауларының әрқайсысы әрбір құрылғыда көрінеді.

3

0 - 9 сандық түймелері : Нөмірленген тректер, файлдар немесе алдын ала орнатылған нөмірді таңдайды.

CLOCK : Сағатты орнатып, уақытты тексереді.

ALARM : ALARM функциясының көмегімен CD, USB ойнатқышын және тюнерді кез келген уақытта қоса аласыз.

4

VOICE CANCELLER : Әртүрлі кіріс көздерінен музыканы ойнату кезіндегі дауыс үндерін азайтуға болады.

SLEEP : Жүйені белгіленген уақытта автоматты түрде өшірілетін етіп орнатады. (Күңгірттеуіш: Бейнебет терезесі жартылай күңгірттенеді.)

SET : Параметрді растайды.

KEY CHANGER (♯/♭) : Дауыс ауқымыңызға сәйкес келу үшін пернені ауыстырады.

MIC (Микрофон) **ECHO :** ECHO күйін таңдаңды

✱ : Бұл түйме қолжетімсіз.

VOCAL EFFECTS : Түрлі дауыс әсері режимін таңдайды.

Үстіңгі панель

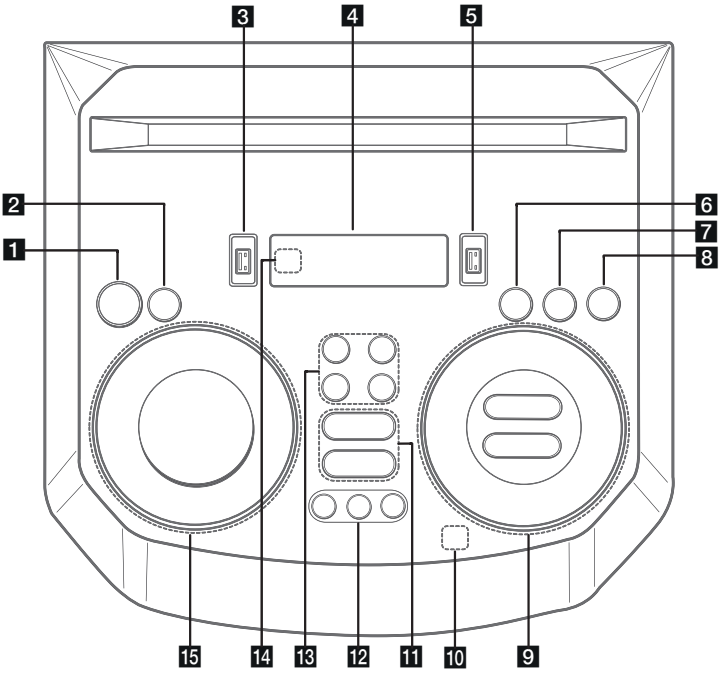

1 ⏻ (Күту режимі)
Қуатты қосады немесе сөндіреді.

2 **DEMO**
Қуат өшірулі күйде, **DEMO** түймесін бассаңыз, демонстрация режимін көрсетеді.

3 USB 1 порты
USB құрылғысын қосу арқылы дыбыстық файлдарды ойната аласыз.

4 Дисплей (көрініс) терезесі

5 USB 2 порты
USB құрылғысын қосу арқылы дыбыстық файлдарды ойната аласыз.

6 **F** (Функция)
Функция мен кіріс сигнал көзін таңдайды.

Сигнал көзі / Функция	**Дисплей**
Диск	CD
USB	USB1 / USB2
Оптикалық	OPTICAL
LG Sound Sync (Оптикалық)	LG OPT
Bluetooth	BT
LG Sound Sync (сымсыз)	LG TV
Радиоқабылдағыш	FM

7 LIGHTING
Жарықтандыру режімін таңдайды.

8 TWIN
WIRELESS PARTY LINK-те TWIN режіміне арналған екі динамикті қосыңыз.

9 ⏮/⏭ (Өткізіп жіберу/іздеу)
- Артқа немесе алға өткізіп жібереді.
- Трек/файл ішінде бөлікті іздейді.
- Радио стансасын таңдайды.

⏯ (Ойнату/үзіліс)
- Ойнатуды бастайды немесе кідіртеді.
- Стерео/Моно таңдайды.
- **Bluetooth** қосылымын құлыптау (BT LOCK): **F** батырмасын бірнеше рет басу арқылы **Bluetooth** функциясын таңдаңыз. Және **Bluetooth** құрылғысын тек BT мен LG TV жүйелеріне қосылатындай етіп шектеу үшін ⏯ батырмасын ұзақ басыңыз.

☐ (Тоқтату)
Ойнатуды тоқтатады немесе DELETE функциясын жояды.

VOL (Дыбыс күші) **-/+**
динамиктің дыбыс деңгейін реттейді.

MIC (Микрофон) **/ GUITAR -/+**
Микрофон дыбысын немесе гитара дыбысын реттейді.

10 (Музыканы автоматты түрде ойнату)
Мобильді телефонды («LG XBOOM» қолданбасымен) осы құрылғыға белгілеу арқылы ағымда ойнатылып жатқан аудионы ойнатады. (Тек Android)

11 VOICE CANCELLER
Әртүрлі кіріс көздерінен музыканы ойнату кезінде дауыс үндерін азайтуға болады.

⏏ (Ашу/Жабу)
Диск ұяшығын ашады және жабады.

12 CLUB, DRUM, USER (DJ PAD)
CLUB, DRUM немесе USER дыбыстық әсерлерін араластыру үшін таңдайды. (USER дыбыстық әсерін қолданғыңыз келсе, «LG XBOOM» қолданбасымен бастапқы көзді тіркеуіңіз керек. (Тек Android))

1, 2, 3 (DJ PAD)
Қалаған дыбыс пернесін басыңыз.

13 MIC (Микрофон) **ECHO**
ECHO режімін таңдайды.

VOCAL EFFECTS
Түрлі дауыс әсері режімін таңдайды.

KEY CHANGER (♭/#)
Дауыс ауқымыңызға сәйкес келетін пернені ауыстырады.

14 Қашықтан басқару сенсоры

15 SPECIAL EQ / BASS BLAST (немесе **BASS BLAST+**)
- Арнайы эквалайзерді таңдайды.
- BASS (немесе BASS+) әсерін тікелей таңдау үшін басып ұстап тұрыңыз.

SEARCH
Таңдау режімінде папка немесе файлға жылжытады.

OK
Файлды іздеу кезінде қалтаны таңдайды.

USER EQ
Өзіңіз жасаған эквалайзерді таңдайды.

Multi jog
- Мұқаба немесе файлды іздейді.
- USER EQ деңгейін бақылау үшін сағат тіліне қарай немесе сағат тіліне қарсы бұрайды.
- Арнайы эквалайзерді таңдайды.

Алдыңғы панель / Артқы панель

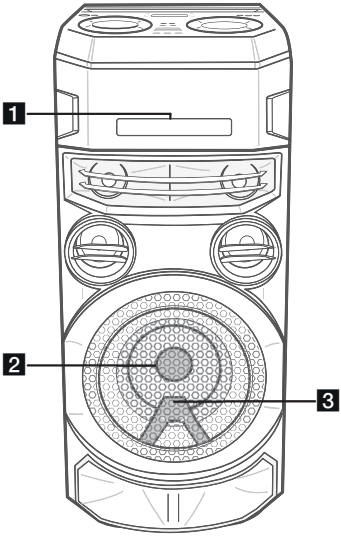

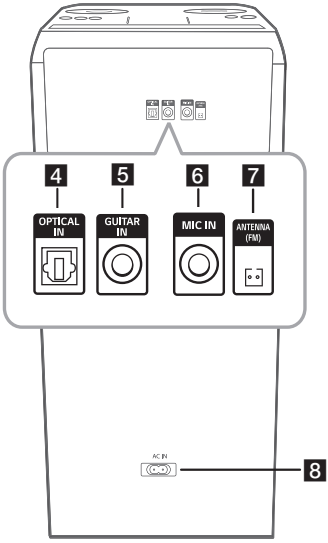

1 Диск науасы

2 диодты шам

3 Қашықтан басқару сенсоры

Абай болыңыз

Динамикті балалардың қолы жетпейтін жерге орналастырыңыз. Әйтпесе бұл динамиктің құлап кетуіне және жарақат алуға және/немесе мүліктің зақымдалуына себеп болуы мүмкін.

4 **OPTICAL IN**: оптикалық құрылғыны жалғаңыз.

5 **GUITAR IN:** Гитараны қосады.

6 **MIC** (Микрофон) **IN**: Микрофонды қосады.

7 **ANTENNA** (FM)

8 **AC IN** ұяшығы

Абай болыңыз

- Мүмкіндік болса, қуат сымын қабырғаға жалғаныз. Немесе ұзартқыш кабелін пайдаланған кезде 110 В / 15 А немесе 230 В / 15 А кабельдерін пайдалану ұсынылады, әйтпесе электр қуаты жетіспеу салдарынан құрылғы дұрыс жұмыс істемейді.
- Ұзартқыш сымын шамадан тыс электр қуатымен арттырмаңыз.

Құрылғыны пайдалану кезіндегі пайдалы функциялар

Функция	Сипаттама	Істер тізімі	Істеу үшін
Теледидарды қашықтан басқаруқ ұралын қосу/ өшіру (31-бет)	It allows you to control the volume of this unit by your TV remote control even by other company's product. Initial setting of this function was set to on.	ҚОСУЛЫ	Optical (Оптикалық) функциясында қашықтан басқару құралында 🔇 түймесін 3 секунд бойы басып тұрыңыз.
		Өшірілу	Optical (Оптикалық) функциясында қашықтан басқару құралында 🔇 түймесін 3 секунд бойы басып тұрыңыз.
BT құлпын қосу/ өшіру (24-бет)	Бұл **Bluetooth** құрылғысын тек BT(**Bluetooth**) және LG TV функцияларына қосуға мүмкіндік береді. Бұл функцияның бастапқы параметрі өшірулі мәніне орнатылған.	ҚОСУЛЫ	BT (**Bluetooth**) функциясында ⏯ түймесін 5 секунд бойы басып тұрыңыз.
		Өшірілу	BT (**Bluetooth**) функциясында ⏯ түймесін 5 секунд бойы басып тұрыңыз.
Автоматты қуатты қосу/ өшіру (36-бет)	Бұл құрылғыға кіріс сигналдар арқылы автоматты түрде қосылуға және өшуге мүмкіндік береді: Оптикалық, LG TV немесе BT (**Bluetooth**)	ҚОСУЛЫ	Құрылғыда ⏻ түймесін 5 секунд бойы басу арқылы құрылғыны өшіріңіз.
		Өшірілу	Құрылғыда ⏻ түймесін 5 секунд бойы басу арқылы құрылғыны өшіріңіз.

АТ қуат сымын жалғау

1. АТ қуат сымының (жинаққа кіреді) бір ұшын AC IN розеткасына жалғаңыз.

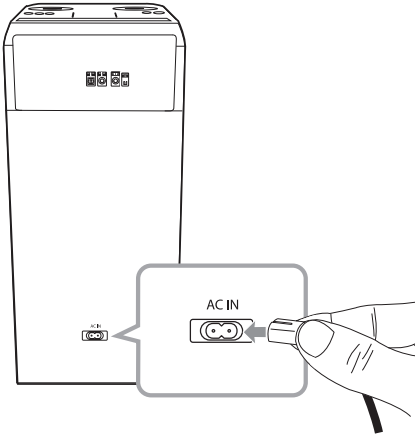

2. Екінші ұшын қабырғадағы розеткаға қосыңыз.

Ескертпе

Егер сіз құрылғыны ұзақ уақыт бойы пайдаланбайтын болсаңыз, АТ кезіне косу сымын қабырғадағы розеткадан суырып қойыңыз.

Қосымша жабдықты жалғау

USB құрылғысын қосу

USB құрылғысын (немесе MP3 ойнатқыш және т.б.) USB портына жалғаңыз.

USB құрылғысы

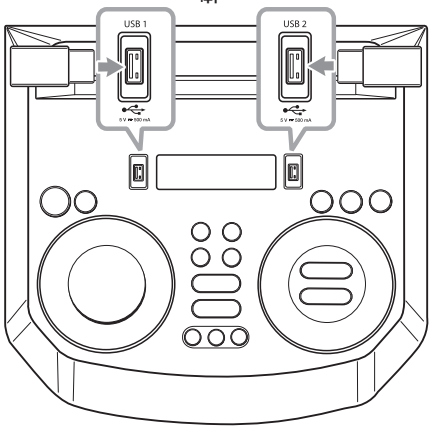

Ескертпе

USB құрылғысын құрылғыдан шығару:

1. Басқа функцияны/режимді таңдаңыз немесе ☐ түймешігін екі рет басыңыз.
2. USB құралын құрылғыдан алып шығыңыз.

Антеннаны қосу

Радио тыңдау үшін жинаққа кіретін FM антеннасын жалғаңыз.



Ескертпе

FM сымды антеннасы толық ашылғанына көз жеткізіңіз.

OPTICAL IN қосылымы

1. Сыртқы құрылғылардың оптикалық шығыс ұяшығын OPTICAL IN ұяшығына жалғаңыз.

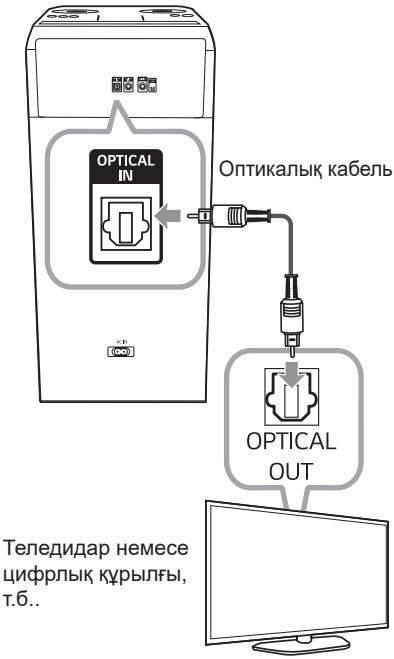

2. **F** түймесін OPTICAL функциясы таңдалғанша басыңыз.

Ескертпе

- Оптикалық кабельді жалғамас бұрын, кабельдің қақпағы болса, қорғаныш бітеуіш қақпағын алып тастаңыз.
- Сіз бұл құрылғының дыбыс үндеткіштері арқылы теледидардың дауысын тамашалай аласыз. Алайда, сіз теледидарлардың кейбір модельдерінде мәзірде көрсетілген теледидардың сыртқы үндеткіштерін таңдауыңыз қажет. (Қосымша ақпараттар үшін Теледидарыңыздың нұсқаулығына назар аударыңыз.)

Абай болыңыз

Оптикалық кабель дұрыс бағытта жалғанбаса, ол оптикалық ұяшықты зақымдауы мүмкін.



‹O› ‹X›

LG Sound Sync

Sound Sync Wireless

Осы құрылғыдағы кейбір функцияларды LG Sound Sync қызметі арқылы теледидардың қашықтан басқару пультінің көмегімен басқаруға болады. LG Sound Sync құрылғысына қолдау көрсететін LG теледидарымен үйлесімді. Теледидарыңызда LG Sound Sync логотипі бар екеніне көз жеткізіңіз.

LG теледидарының қашықтан басқару пультімен басқарылатын функциялары : дыбыс деңгейін көтеру/азайту, дыбысты өшіру

Сымды байланыс арқылы LG дыбысын синхрондау(LG Sound Sync)

1. LG ТД-ын оптикалық кабель көмегімен құрылғыға жалғаңыз.
2. Дыбысты осы құрылғы бойынша тыңдау үшін ТД-дың дыбыс шығысын орнатыңыз : (LG Sound Sync туралы мағлұматтармен танысу үшін теледидар нұсқаулығын қараңыз.)
3. Қашықтан басқару пультінде ⏻ түймесін басу арқылы құралды қосыңыз.
4. **F** түймесін OPTICAL функциясы таңдалғанша басыңыз.

   Егер осы құрылғы мен өзіңіздің теледидарыңызды дұрыс қосқан жағдайында Сіз дисплей терезесінде «LG OPT» көре аласыз.

Сымсыз байланыс арқылы LG дыбысын синхрондау

1. ⏻ түймесін басу арқылы құрылғыны қосыңыз.
2. LG TV функциясы таңдалғанша **F** түймесін басыңыз.
3. Дауысты осы құрылғыдан тыңдау үшін, теледидардың дауыс шығысын орнатыңыз :
   Дисплей терезесінде 3 секундтай «PAIRED» жазуы шығады, содан кейін, егер осы құрылғы мен теледидар қалыпты түрде жалғанған болса, дисплей терезесінде «LG TV» жазуын көресіз.
   (LG Sound Sync туралы мағлұматтармен танысу үшін теледидар нұсқаулығын қараңыз.)

Ескертпе

- Сіз LG Sound Sync функциясын пайдаланумен қатар, осы құрылғыдағы қашықтан басқару құралын қолдана аласыз. Егер сіз теледидарыңыздың қашық басқару құралын қайта қолдансаңыз, онда құрылғы теледидармен синхрондалынады. (Теледидардың техникалық сипаттамаларына сай бұл құрылғының дыбыс деңгейі және дыбысын өшіру теледидармен синхрондалады).
- Байланыс үзілген жағдайда, құрылғының және теледидарыңыздың күйін тексеріңіз: қуат, функция.
- Осы құрылғының күйі мен LG Sound Sync құрылғысын пайдалану барысындағы төменде келтірілген жағдайларды тексеріңіз.
  - Құрылғы өшіріледі.
  - Басқа функцияға өзгерту.
  - Кірісу немесе қашықтық салдарынан сымжелісіз байланысудың ажырауы.
  - ОПТИКАЛЫҚ КАБЕЛЬДІ АЖЫРАТУ
- Бұл құрылғыны өшіруге арналған уақыт көлемі теледидарыңызға байланысты өзгеше болады.
- Егер функцияны LG TV функциясын пайдаланып өзгертуге әрекеттенсеңіз, дыбыс деңгейі LG TV дыбыс деңгейіне сәйкес өзгереді.
- Егер құрылғы ⏻ түймесін басу арқылы тікелей өшірілсе, LG Sound Sync функциясы ажыратылады. Бұл функцияны қайта пайдалану үшін теледидар мен құрылғыны қайтадан жалғау керек.
- TV мен осы құрал LG Sound Sync арқылы жалғанған кезде, дыбыс деңгейін арттыруға болады. TV дыбыс деңгейін азайтып, осы құралға жалғаңыз.
- LG Sound Sync арқылы жалғанған LG теледидары жалғанған немесе LG TV функциясы енгізілген кезде, осы құрылғы функцияны автоматты түрде LG TV функциясына ауыстырады.
- Теледидардың дыбыс шығысын теледидар нұсқасына қарай қолмен орнату қажет.
- Бұл құрылғы және теледидар LG Sound Sync арқылы қосулы кезде теледидардың дыбыс деңгейін басқарсаңыз, дыбыс деңгейін теледидармен синхрондауға байланысты бұл құрылғының дыбысы қаттырақ болуы мүмкін.

Негізгі әрекеттер

CD/USB әрекеттері

1. ⏏ түймесін басып, дискіні салыңыз. салыңыз немесе USB құрылғысын USB портына қосыңыз.
2. **F** түймесін басып, CD немесе USB функциясын таңдаңыз.

Әрекет	Ол үшін
Тоқтату	☐ батырмасын басыңыз.
Ойнату	⏯ батырмасын басыңыз.
Кідірту	Ойнату барысында ⏯ түймесін басыңыз.
Тректің/ файлдың ішіндегі бөлікті іздеу	Ойнату кезінде ⏮/⏭ батырмасын басыңыз және ұстаңыз да, тыңдағыңыз келген жолақтан босатыңыз.
Тректі/ файлды тікелей таңдау	Қажетті файлға немесе трекке өту үшін, қашықтан басқару пультіндегі **0 - 9** сандық түймешіктерді басыңыз.
Келесі/ алдыңғы трекке/ файлға өтіп кету	- Тоқтату күйінде, Келесі/алдыңғы жолға/файлға өту үшін ⏮/⏭ түймесін басыңыз. - Ойнату кезінде, (1) ⏮/⏭ түймелерін пайдалану арқылы: Келесі жолға/файлға өту үшін ⏭ түймесін басыңыз. 3 секундтан аз уақытта ойнап, алдыңғы жолға / файлға өту үшін ⏮ түймесін басыңыз. 3 секундтан кейін ойнатылып, жолдың / файлдың басына өту үшін ⏮ түймесін басыңыз. (2) **SEARCH** түймесінің көмегімен: Тректі/файлды ойнату үшін әмбебап бұрауышты немесе ⏮/⏭ бұраңыз да, ⏯ батырмасын басыңыз.
Қайталап немесе кездейсоқ ойнату	Қашықтан басқару пультіндегі **REPEAT** түймесін қайталап басыңыз. Дисплейді өзгерту туралы ескертуді қараңыз.

Ескертпе

- Қайталау/кездейсоқ ойнату төмендегідей жұмыс істейді.

Дисплейде	Сипаттама
OFF	Әндерді ретпен ойнатады және ойнатуды тоқтатады.
ONE	Бірдей әнді қайталап ойнатады.
FOLDER	Қалтадағы әндерді қайталап ойнатады. (AUDIO CD қоспағанда)
ALL	Барлық әндерді қайталап ойнатады.
SHUFFLE	Барлық әуендер кездейсоқ тәртіпте ойнатылады және ойнату тоқтатылады.

- JUKEBOX тізімін ойнатқанда, тек ONE және ALL ғана қолданылады.
- Тіпті басынан бастаудан немесе бір функцияны екінші функцияға қосудан кейін музыканы соңғы ойнатылған жерден тыңдауға болады.
- Егер диск ұяшығын 5 минут бойы ашық қалдырсаңыз, ол автоматты түрде жабылады.

Автоматты түрде ойнату

- Диск науасы ашылып-жабылғаннан кейін AUDIO/MP3/WMA CD автоматты түрде ойнатылады.
- Диск науасында диск болмаса, да диск науасы ашылып-жабылғаннан кейін құрылғы CD функциясына автоматты түрде ауысады.

Қалта мен MP3/WMA файлын таңдау

Құрылғыда

1. **SEARCH** батырмасын басып, қалаулы файл шыққанша әмбебап бұрауышты немесе ⏮/⏭ бұраңыз. Сондай-ақ **SEARCH** батырмасын қайта басу арқылы қапшықты іздеуге болады.
2. Таңдалған файлды ойнату үшін, **OK** немесе ⏯ түймесін басыңыз. Қалтаны іздеген кезде, қалтадағы файлды таңдау үшін **OK** түймесін басып, **OK** немесе ⏯ түймесін қайта басыңыз. Сонда таңдалған файл ойнатылады.

Қашықтан басқару пультінде

1. Қалаған папка пайда болғанға дейін **PRESET·FOLDER** ∧/∨ батырмасын бірнеше рет басыңыз.
2. ⏮/⏭ қолданып, қалаған файлды таңдаңыз.
3. Оны ойнату үшін ⏯ батырмасын басыңыз.

Ескертпе

- CD / USB қалталары/файлдары төмендегідей танылады.

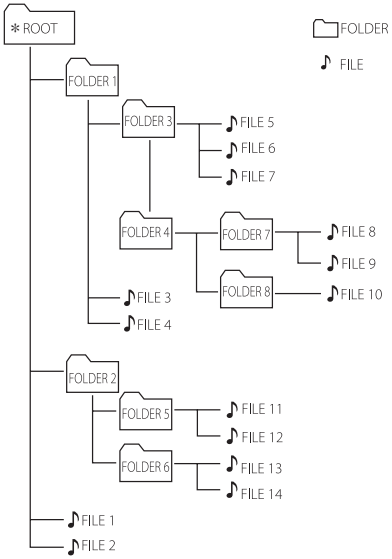

- Егер қалтада ешқандай файл болмаса, қалта пайда болмайды.
- Қалталар келесі тәртіпке көрсетіледі; ROOT → FOLDER 1 → FOLDER 3 → FOLDER 7 → FOLDER 8 → FOLDER 5 → FOLDER 6
- Файл мынадан бастап ойнатылады ♪ файл №1 содан соң ♪ файл №14 бірінен кейін бірі.
- Файлдар мен қалталар жазылған ретімен көрсетіледі және жазу жағдайларына сәйкес әртүрлі болып ұсынылады.

*ROOT: Компьютер CD/USB құрылғысын танығанда көрінетін ең бірінші экран - «ROOT».

Файлды/қалтаны немесе пішімді жою

USB құрылғысындағы файлды, қалтаны немесе USB құрылғысының пішімін жоюға болады.

1. **F** түймесін басу арқылы USB құрылғысын таңдаңыз.
2. Қашықтан басқару пультінде **DELETE** түймесін қайта-қайта басыңыз, дисплей былай өзгереді.
   DEL FILE → DEL DIR → FORMAT

Дисплейде	Сипаттама
DEL FILE	Жойғыңыз келген файлды таңдау
DEL DIR	Жойғыңыз келген қалтаны таңдау
FORMAT	USB құрылғыны пішімдеу үшін таңдаңыз.

   Ағымдағы режимнен шыққыңыз келсе, ☐ түймесін басыңыз.
3. Файлды/қалтаны не пішімді жою үшін қашықтан басқару пультіндегі **DELETE** түймесін басыңыз.

⚠ Абай болыңыз

- Жұмыс істеп тұрған кезде (ойнату, жою, т.б.) USB құрылғысын шығармаңыз.
- Деректерді жоғалтуды болдырмау үшін мерзімді түрде сақтық көшірме жасап тұрған жөн.
- USB күйіне байланысты жою функциясы жұмыс істемеуі мүмкін. (құлыптау, т.б.)

Ойнату әсері

Құрылғы алуан түрлі дауыс және ойнату әсерлеріне қолдау көрсетеді : AUTO DJ, DJ PAD.

AUTO DJ

Auto DJ үздіксіз ойнату үшін, бір әннің соңын екінші әннің басына қосады. Ол ойнату үзілмеуі үшін, дыбыс деңгейін тректер/файлдар арқылы теңестіреді.

Қашықтан басқару пультінде **AUTO DJ** қайта-қайта басыңыз, дисплей былай өзгереді.
SHUFFLE → SEQUENTIAL → OFF

Режим	Сипаттама
OFF	-
SHUFFLE	Осы режимде сазды файлдар кездейсоқ ретпен ойналады.
SEQUENTIAL	Осы режимде сазды файлдар қайта-қайта ойналады.

Ескертпе

- AUTO DJ режимі тректегі/файлдағы бөлімді іздеуге немесе қайталап не кездейсоқ ойнатуға қолдау көрсетпейді.
- Егер сіз басқа функцияға көшсеңіз немесе AUTO DJ режимінде қашықтықтан басқару пультіндегі ☐ түймесінің көмегімен музыканы тоқтатқыңыз келсе, режимінің қолданыңыз, AUTO DJ режимі өшеді.
- AUTO DJ музыкалық файлдың ұзақтығы 60 секундтан кем түсетіндерін қолдамайды.
- JUKEBOX тізімі ойнатылған кезде тек SEQUENTIAL таңдауға болады.

DJ PAD

Бұл CLUB, DRUM немесе USER дыбыс әсерлерін араластыруға мүмкіндік береді. Әр режимнің 3 дыбыс әсері бар.

1. Қалаған DJ PAD дыбыс әсерін таңдау үшін **DJ PAD** (**CLUB, DRUM** немесе **USER**) түймесін басып ұстап тұрыңыз.
2. Құрылғыдағы қалаған дыбыстың **DJ PAD (1, 2, 3)** басыңыз.

Ескертпе

- USER дыбыс әсерін қолданғыңыз келсе, «LG XBOOM» бағдарламасымен бастапқы көзді тіркеуіңіз керек. (Тек Android)
  Егер көз USER әсеріне тіркелмеген болса, онда «EMPTY» немесе «NO SOUND» жазуы дисплей терезесінде пайда болады.
- Бастапқы DJ PAD режимі CLUB дауыс әсері болып табылады.
- **DJ PAD** (**CLUB, DRUM** немесе **USER**) түймесін басқан кезде DJ PAD күйі 3 секунд көрсетіледі.
- **DJ PAD (1, 2, 3)** басқан кезде DJ PAD дыбысы араластырылады.
- Егер DJ PAD дыбысы ойнатылып жатқанда басқа **DJ PAD (1, 2, 3)** бассаңыз, қазір ойнатылып жатқан DJ PAD дыбысы тоқтатылып, таңдалған DJ PAD дыбысы шығады.

Bluetooth® сымсыз технологиясын пайдалану

Bluetooth туралы

Bluetooth - қысқа ауқымды байланысқа арналған сымсыз байланыс технологиясы.

Байланыс басқа электронды толқынмен шатасқан кезде немесе **Bluetooth** құрылғысын басқа бөлмелерде қосқан кезде дыбыс үзілуі мүмкін.

Bluetooth сымсыз технологиясы арқылы жеке құрылғыларды қосу үшін ешқандай төлем алынбайды. Байланыс **Bluetooth** сымсыз технологиясы арқылы жасалған болса, **Bluetooth** сымсыз технологиясымен ұялы телефонды Cascade арқылы басқаруға болады.

- Қолданылатын құрылғылар: смартфон, MP3, ноутбук, т.с.с.
- Нұсқа: 4.0
- Codec : SBC, AAC

Bluetooth профильдері

Bluetooth сымсыз технологиясын пайдалану үшін құрылғылар белгілі профильдерді таратуы тиіс. Бұл құрылғы келесі профильмен үйлесімді.

A2DP (Кеңейтілген аудио тарату профилі)

Bluetooth құрылғыларында сақталған музыканы тыңдау

Құрылғы мен Bluetooth құрылғысын жұптастыру

Жұптастыру процедурасын бастамас бұрын, **Bluetooth** құрылғысында **Bluetooth** функциясы қосылғанына көз жеткізіңіз. **Bluetooth** құрылғысының пайдаланушы нұсқаулығын қараңыз. Жұптастыру әрекеті орындалғаннан кейін, оны қайталау қажет емес.

1. Құралды қосыңыз.

> **Ескертпе**
> **Bluetooth** жалғау құлпы іске қосулы болғанда, **Bluetooth** құрылғысын BT функциясынан іздеуге болады.

2. **Bluetooth** құрылғысын пайдаланып, жұптастыру әрекетін орындаңыз. Бұл құрылғыны **Bluetooth** құрылғысы арқылы іздеу кезінде, табылған құрылғылардың тізімі **Bluetooth** құрылғысының түріне байланысты **Bluetooth** құрылғысының дисплейінде орын алуы мүмкін. Сіздің құрылғыңыздың аты «LG ON88 (XX)» деп шығады.

> **Ескертпе**
> - XX таңбалары **Bluetooth** мекенжайының соңғы екі санын білдіреді. Мысалы, қондырғыңыздың **Bluetooth** мекенжай 9C:02:98:4A:F7:08 болса, **Bluetooth** құрылғыңыздан «LG ON88 (08)» жазуын көресіз.
> - **Bluetooth** құрылғысының түріне байланысты кейбір құрылғылар басқаша жұпталады. **Bluetooth** арқылы жұптау туралы толық ақпарат алғыңыз келсе, **Bluetooth** құрылғысының нұсқаулығын қараңыз.
> - Тек **Bluetooth** функциясында жоғарыда айтылған әдістің көмегімен құрылғыңызды бір уақытта 3 **Bluetooth** құрылғысымен қоса аласыз.
> - Бірнеше құрылғыны жұмыстыру функциясы Android платформасындағы құрылғыларда ғана жұмыс істейді. (Қосылған құрылғының ерекшеліктеріне байланысты бірнеше құрылғыны жұптастыру функциясы жұмыс істемеу мүмкін.)
> - Алынбалы/бөлшектенбелі **Bluetooth** құрылғылары (мысалы, Dongle және т.б.) бірнеше құрылғыны жұптастыру мүмкіндігіне қолдау көрсетпейді.

3. Бұл құрал сіздің **Bluetooth** құрылғыңызбен сәтті жалғанған кезде, «PAIRED» жазуы дисплей терезесінде көрсетіледі және оны **Bluetooth** құрылғысының атына өзгертіңіз. Содан кейін дисплей терезесінде «BT» жазуы көрсетіледі.

Ескертпе

- Бірнеше жұптастыру үшін басқа құрылғыларды қосқан кезде дисплейде «PAIRED» жазуы бірден пайда болады.
- Құрылғы аты қолжетімсіз болса, «_» таңбасы көрсетіледі.

4. Музыка тыңдаңыз.
Bluetooth құрылғысында сақталған музыканы тыңдау үшін, **Bluetooth** құрылғысының пайдаланушы нұсқаулығын қараңыз.

Ескертпе

- **Bluetooth** технологиясын пайдаланған кезде құрылғы мен **Bluetooth** құрылғысының арасындағы байланысты барынша жақын етіп және қашықтықты сақтауыңыз керек.
  Алайда, төмендегідей жағдайда ол жақсы жұмыс істемеуі мүмкін:
  - Құрылғы мен **Bluetooth** құрылғысының арасында бөгет бар.
  - **Bluetooth** технологиясымен бірдей жиілікті пайдаланатын медициналық жабдық, микротолқынды пеш не сымсыз жергілікті желі құрылғысы сияқты құрылғы бар.
- **Bluetooth** байланысы жақсы жұмыс істемесе, оны қайтадан жұптастырып көріңіз.
- Тіпті бұл құрылғы **Bluetooth** режимінде 3 **Bluetooth** құрылғысына қосылған болса, тек бір қосылған құрылғыдан музыканы ойнатуға және басқаруға болады.

Ескертпе

- Байланыс басқа электрондық құрылғылардың кедергісіне ұшыраса, дауыс та кедергіге ұшырауы мүмкін.
- Құрылғы түріне байланысты **Bluetooth** функциясын пайдалана алмайсыз.
- Телефон, MP3, ноутбук және т.б. құрылғыларды пайдалану арқылы сымсыз жүйемен қолдана аласыз.
- Құрылғы мен **Bluetooth** құрылғысының арасында қашықтық неғұрлым үлкен болса, дыбыс сапасы соғұрлым төмен болады.
- Құрылғы өшірілгенде және **Bluetooth** құрылғысы құрылғыдан алыс тұрғанда **Bluetooth** байланысы ажыратылады.
- **Bluetooth** байланысы ажыратылғанда, **Bluetooth** құрылғысын құрылғыға қайта қосыңыз.
- **Bluetooth** құрылғысы қосылған кезде, дисплей терезесінде «BT READY» жазуы пайда болады.
- **Bluetooth** функциясын пайдаланғанда, **Bluetooth** құрылғысындағы дыбыс деңгейін дұрыс деңгейге реттеңіз.
- **Bluetooth** құрылғысын (iOS құрылғысы және т.б.) осы құрылғыға жалғаған кезде немесе құрылғымен жұмыс істеген кезде, дыбыс деңгейі бір-бірімен синхрондала алады.
- **Bluetooth** функциясын басқа функцияларға ауыстырғанда **Bluetooth** функциясы ажыратылады. «LG XBOOM» қолданбасы жалғанғанда, ойнатылып жатқан бір ғана құрылғы **Bluetooth** қосылымын сақтайды.Осы құрылғыда **Bluetooth** құрылғысын басқаруға болады, бірақ дыбыс шығару функциясын пайдалану мүмкін емес.
- **Bluetooth** функциясына кіргенде осы құрылғы соңғы қосылған немесе ойнатылған **Bluetooth** құрылғысына автоматты түрде қосылады. (Жалғаулы тұрған құрылғының сипаттамаларына қарай автоматты қосылым қолданылмауы мүмкін.)

Қосылған Bluetooth құрылғысын басқару элементтері

Қосылған **Bluetooth** құрылғысын құрал арқылы басқаруға болады; ойнату, тоқтата тұру, тоқтату, өткізіп жіберу.

Ескертпе

- Осы функцияны пайдалану тек Android OS және iOS құрылғыларында қолжетімді.
- Бұл функция **Bluetooth** құрылғысына немесе басқаша жұмыс істеуіне байланысты қолдау көрсетілмеуі мүмкін.

Bluetooth қосылымын құлыптау (BT LOCK)

Bluetooth қосылымын тек BT (**Bluetooth**) қызметіне қосылатын етіп және **Bluetooth** қосылымының абайсызда жалғануын болдырмау үшін LG TV функциясын шектеуге болады.

Осы функцияны қосу үшін құрылғыдағы ⏯ түймесін BT (**Bluetooth**) функциясында шамамен 5 секунд басып ұстап тұрыңыз. «ON-BT LOCK» көрінеді, содан кейін **Bluetooth** қосылымын шектей аласыз.

Осы функцияны өшіру үшін құрылғыдағы ⏯ түймесін BT (**Bluetooth**) функциясында шамамен 5 секунд басып ұстап тұрыңыз. «OFF-BT LOCK» көрінеді.

Ескертпе

- Егер тіпті сіз **Bluetooth** қосылымын іске қосуды құлыпталатын етіп орнатсаңыз да, осы дыбыстық тақта Auto Power функциясы арқылы іске қосылады. Бұған жол бермеу үшін Қуатты автоматты қосу функциясын сөндіріңіз. (36-бет)
- **Bluetooth** байланыс құлпын қосқан не өшірген кезде, **Bluetooth** құрылғысының жұптастырылған тізімін жойғаннан кейін **Bluetooth** көмегімен іздеп, байланыс орнатыңыз.
- **Bluetooth** байланыс құлпын қосқан кезде бірнеше телефонды жұптастыруға қолдау көрсетіледі.

LG XBOOM бағдарламасын пайдалану

Ескертпе

Қолданбаның ең соңғы нұсқасын пайдалануға ұсыныс беріледі.

LG XBOOM бағдарламасы туралы

«LG XBOOM» бағдарламасы осы құрылғыға жаңа мүмкіндіктер жинағын ұсынады.

Басқа мүмкіндіктерді пайдалану үшін, сізге тегін «LG XBOOM» бағдарламасын жүктеп, орнатуыңызды ұсынамыз.

Өзіңіздің Bluetooth құрылғыңызға «LG XBOOM» бағдарламасын орнату

«LG XBOOM» бағдарламасын **Bluetooth** құрылғыңызға орнатудың екі жолы бар.

«LG XBOOM» бағдарламасын QR коды арқылы орнату

1. «LG XBOOM» бағдарламасын QR коды арқылы орнатыңыз. QR кодын сканерлеу үшін, сканерлеу бағдарламасын қолданыңыз.

<Android> <iOS>

2. Орнату үшін, белгішені түртіңіз.

Ескертпе

- **Bluetooth** құрылғысы интернетке қосылып тұрғанына көз жеткізіңіз.
- **Bluetooth** құрылғысының сканерлеу бағдарламалық жасақтамасы бар екеніне көз жеткізіңіз. Егер сізде біреуі жоқ болса, онда біреуін «Google Android Market (Google Play Store)» немесе «Apple App Store» жүктеңіз.
- Аймаққа байланысты QR коды жұмыс істемеуі мүмкін.

«Google Android Market (Google Play Store)» немесе «Apple App Store» арқылы «LG XBOOM» қолданбасын орнатыңыз

1. «Google Android Market (Google Play Store)» немесе «Apple App Store» таңбасын басыңыз.
2. Іздеу жолағында «LG XBOOM» деп теріп, оны іздеңіз.
3. Іздеу нәтижелерінің тізімінен **Bluetooth** бағдарламасын жүктеу процесін бастау үшін, «LG XBOOM» бағдарламасын түртіңіз.

Ескертпе

- **Bluetooth** құрылғысы интернетке қосылып тұрғанына көз жеткізіңіз.
- **Bluetooth** құрылғыңыздың «Google Android Market (Google Play Store)» немесе «Apple App Store» қолданбасымен жабдықталғанына көз жеткізіңіз.

Bluetooth функциясын «LG XBOOM» бағдарламасымен белсендіру

«LG XBOOM» бағдарламасы сіздің **Bluetooth** құрылғыңызды осы құрылғыға қосуға көмектеседі.

«LG XBOOM» бағдарламасын ашу үшін, басты экранда «LG XBOOM» бағдарламасының белгішесін басыңыз, содан кейін басты мәзірге өтіңіз.

Ескертпе

- «LG XBOOM» келесідей бағдарламалық жасақтама нұсқасында қолжетімді болады;
  - Android O/S : 5.0 нұсқасы (немесе кейінгі)
  - iOS O/S: iOS10 (немесе кейінгі)
- Егер жұмыс істеу үшін, «LG XBOOM» бағдарламасын пайдаланатын болсаңыз, «LG XBOOM» бағдарламасы мен жабдықталған қашықтан басқару пультінде айырмашылық болуы мүмкін. Керегіне қарай, қашықтан басқару пультін қолданыңыз.
- **Bluetooth** құрылғысына байланысты, «LG XBOOM» бағдарламасы жұмыс істемеуі мүмкін.
- «LG XBOOM» бағдарламасы қосылғаннан кейін құрылғыңыздан музыка шығуы мүмкін. Бұл жағдайда байланыс орнату рәсімін қайталап көріңіз.
- «LG XBOOM» бағдарламасын пайдаланып жатқанда басқа бағдарламалармен жұмыс істеп жатсаңыз немесе **Bluetooth** құрылғыңыздағы параметрлерді өзгертсеңіз, «LG XBOOM» бағдарламасы дұрыс жұмыс істемеуі мүмкін.
- «LG XBOOM» бағдарламасы дұрыс жұмыс істемей жатқан кезде, **Bluetooth** құрылғыңызды және «LG XBOOM» бағдарламасын тексеріңіз және қайта қосылып көріңіз.
- Смартфонның операциялық жүйесіне байланысты «LG XBOOM» жұмысында кейбір айырмашылықтар болады.
- «LG XBOOM» бағдарламасының байланысы дұрыс жұмыс істемесе, **Bluetooth** құрылғыңыздағы **Bluetooth** параметрін тексеріңіз.

Радио жұмысы

FM антеннасының жалғанғанына көз жеткізіңіз. (15-бет)

Радио тыңдау

1. Дисплей терезесінде FM көрінгенше **F** түймесін басыңыз.
   Соңғы қабылданған станция теңшеледі.
2. Автоматты түрде баптау:
   Жиілік белгісі өзгергенге дейін қашықтан басқару пультінде **TUNING-/+** немесе құрылғыда ⏮/⏭ батырмасын басып тұрып, жіберіңіз. Құрылғы стансаға бапталған кезде сканерлеу тоқтайды.

   немесе

   Қолмен баптау:
   Қашықтан басқару пультіндегі **TUNING -/+** түймесін немесе құрылғыдағы ⏮/⏭ түймесін қайта-қайта басыңыз.
3. **VOL +/-** түймесін басу арқылы дыбыс деңгейін реттеңіз.

Нашар FM қабылдауды жақсарту

⏯ батырмасын басыңыз. Бұл баптағышты стерео режимінен моно режиміне ауыстырып, әдетте сигнал қабылдауды жақсартады.

Радиостанцияларды алдын ала баптау

FM үшін 50 станцияны алдын ала орнатуға болады.
Реттемес бұрын дыбыс деңгейін төмендетіңіз.

1. Дисплей терезесінде FM көрінгенше **F** түймесін басыңыз.
2. Қашықтан басқару пультіндегі **TUNING -/+** немесе құрылғыдағы ⏮/⏭ түймешігін басу арқылы қалаған жиілікті орнатыңыз.
3. Қашықтан басқару пультінде **JUKEBOX/ MEMORY** түймесін басыңыз.
   Орнатылған нөмір дисплей терезесінде жыпылықтайды.
4. Қалаған алдын ала орнатылған нөмірді таңдау үшін, қашықтықтан басқару пультінде **PRESET·FOLDER** ∧/∨ түймесін басыңыз.
5. Қашықтан басқару пультінде **JUKEBOX/ MEMORY** түймесін басыңыз.
   Радиостанция сақталады.
6. Басқа станцияларды сақтау үшін, 2 – 5-ші қадамдарды қайталаңыз.
7. Алдын ала орнатылған станцияны тыңдау үшін, **PRESET·FOLDER** ∧/∨ түймесін немесе **0** - **9** сандық түймелерді басыңыз.

Барлық сақталған станцияларды жою

1. Қашықтықтан басқару пультінде **DELETE** түймесін басыңыз.
   Дисплей терезесінде «DEL ALL» жыпылықтайды.
2. Сақталған радиостанцияларды өшіру үшін қашықтан басқару пультіндегі **DELETE** түймесін басыңыз.
   Дисплей терезесінде «DELETED ALL» жазуы айналады.

Дыбысты реттеу

Дыбыс режимін орнату

Бұл жүйеде бірнеше алдын ала орнатылған эквалайзер бар. Эквалайзерге көрсетілген элементтер, дыбыс қайнар көздері мен әсерлеріне байланысты әр түрлі болуы мүмкін.

Сіз қалаған дыбыс күйін **EQUALIZER** көмегімен таңдай аласыз.

Дисплейде	Сипаттама
BASS (BASS BLAST) Немесе BASS+ (BASS BLAST+)	Бас пен қатты дыбысты күшейтеді.
POP CLASSIC JAZZ ROCK	Бұл бағдарлама дыбысқа ынталылық атмосфера жасап сіз нағыз рок, поп, джаз немесе классикалық концертте отырғандай сезіндіреді.
FOOT BALL	FOOTBALL STADIUM эквалайзерін пайдалануыңызға болады.
STANDARD	Оңтайландырылған дыбыстан ләззат аласыз.

Қашықтан басқару пультіндегі **SPECIAL EQ** немесе құрылғыдағы **SPECIAL EQ / BASS BLAST** (Немесе **BASS BLAST+**) түймесін басу арқылы қажетті дыбыс режимін таңдауға болады.

Дисплейде	Аймақ	Сипаттама
FUNK, REGUETON, SAMBA, MERENGUE, AXE, SALSA, SERTANEJ, FORRO	Латын Америкасы	Әрбір аймақтағы қалаулы музыка жанры үшін оңтайландырылған эквалайзер.
ARABIC	Орта Шығыс	
DANGDUT	Индонезия	
AFRO	Африка	
INDIA	Индия	

Ескертпе

Құрылғыда **SPECIAL EQ / BASS BLAST** (немесе **BASS BLAST+**) түймесін 3 секунд бойы басып тұру арқылы. Содан кейін BASS (BASS BLAST) немесе BASS+ (BASS BLAST+) әсерін тікелей таңдауға болады.

USER EQ орнату

Жоғары, орташа және төмен жиілікті дыбыс деңгейін қалауыңыз бойынша реттеуге болады.

1. Құрылғыдағы **USER EQ** түймесін басыңыз. «USER EQ» жазуы көрсетіледі.
2. Дисплей терезесінде қалаған параметр көрінгенше **USER EQ** түймесін қайта-қайта басыңыз.
3. Мәнді реттеу үшін құрылғыдағы әмбебап бұрағышты бұрыңыз.

Қосымша мүмкіндіктер

JUKEBOX ойнату

JUKEBOX функциясы дискіден немесе USB құрылғыдан таңдаулы тректердің/файлдардың ойнату тізімін жасауға мүмкіндік береді. Ойнату тізіміне 100-ден астам тректерді/файлдарды енгізуге болады.

JUKEBOX тізімін жасау

1. Өңдеу режиміне кіру үшін, қашықтан басқару пультіндегі **JUKEBOX/MEMORY** түймесін басып тұрыңыз.
   (Қашықтан басқару пультіндегі **JUKEBOX/MEMORY** түймесі басылған кезде ойнату тоқтайды).
2. Қашықтан басқару құралының ⏮/⏭ түймесін басып, трек/файл параметрін таңдаңыз.
3. Жолшықты/файлды сақтау үшін қашықтан басқару пультіндегі **JUKEBOX/MEMORY** түймесін басыңыз.
4. Басқа тректерді/файлдарды сақтау үшін, 2 - 3 қадамдарын қайталаңыз.
   (JUKEBOX бағдарлама нөмірін таңдау үшін, қашықтан басқару пультіндегі **PRESET·FOLDER** ∧/∨ түймесін басу арқылы тізімді өзгертуге болады.)
5. Қашықтан басқару пультіндегі **JUKEBOX/MEMORY** түймесін қайтадан басыңыз.

JUKEBOX тізімін ойнату үшін, тізімді жасаған соң қашықтан басқару пультіндегі ⏯ түймесін басыңыз.

Ескертпе

JUKEBOX тізімін жасағанда немесе өзгерткенде, REPEAT режимі өшірулі болады.

JUKEBOX тыңдау

Қашықтан басқару пультіндегі **JUKEBOX/MEMORY** түймесін тағы да басыңыз. Дисплей терезесінде «ON-JUKEBOX» пайда болады.

JUKEBOX тізімін ойнату үшін қашықтан басқару құралында ⏯ түймесін басыңыз.

Оны болдырмау үшін қашықтан басқару пультіндегі **JUKEBOX/MEMORY** түймесін басыңыз. Дисплей терезесінде «JUKEBOX OFF» жазуы пайда болады.

JUKEBOX өңдеу

1. Түзету режиміне кіру үшін қашықтан басқару құрылғысынан **JUKEBOX/MEMORY** түймесін басып, ұстап тұрыңыз.
   (Қашықтан басқару пультіндегі **JUKEBOX/MEMORY** түймесі басылған кезде ойнату тоқтайды).
2. Өңдейтін тректі/файлды таңдау үшін, қашықтан басқару пультіндегі **PRESET·FOLDER** ∧/∨ түймесін басыңыз.
3. Қашықтан басқару құрылғысының ⏮/⏭ түймесін басыңыз.
4. Қашықтан басқару пультіндегі **JUKEBOX/MEMORY** түймесін басыңыз.
5. Басқа жолшықтарды/файлдарды сақтау үшін 2-4-қадамдарды қайталаңыз.
6. Қашықтан басқару пультіндегі **JUKEBOX/MEMORY** түймесін қайтадан басыңыз.

JUKEBOX тізімін ойнату үшін, тізімді өңдеген соң қашықтан басқару пультіндегі ⏯ түймесін басыңыз.

JUKEBOX тізімін жою

Жою функциясы тек өңдеу режимінде жұмыс істейді.

1. Өңдеу режиміне кіру үшін, қашықтықтан басқару пультідегі **JUKEBOX/MEMORY** түймесін басып тұрыңыз.

   Немесе

   JUKEBOX ойнатылып жатқанда өңдеу режиміне кіру үшін қашықтан басқару құралында **DELETE** түймесін басыңыз.
2. Өңді қашықтан басқару пультіндегі **PRESET·FOLDER** ∧/∨ түймесін қайта-қайта басыңыз.
3. Өңді таңдаған кезде қашықтан басқару пультіндегі **DELETE** түймесін басыңыз.

Ескертпе

- JUKEBOX тізімі болмаса, қашықтан басқару пультіндегі **JUKEBOX/MEMORY** түймесі басылған кезде дисплейде «NO PROG» жазуы пайда болады.
- JUKEBOX төменгі жағдайда өшеді.
  - Басқа функцияға өзгерту.
  - Құрылғыны қосу және өшіру.
  - Қашықтан басқару пультіндегі сандық түймелердің жұмысы.
  - Файлды құрылғыдағы **SEARCH** батырмасын және әмбебап бұрағышты қолдану арқылы ойнату.
- JUKEBOX төменгі жағдайда тазарады.
  - Диск немесе USB құрылғысын алу.

Басқа әрекеттер

Дыбысты уақытша өшіре тұру

Дыбысты өшіру үшін қашықтан басқару пультіндегі 🔇 түймесін басыңыз.

Мысалы, телефонға жауап беру үшін, құрылғыңыздың дыбысын өшіре аласыз, «MUTE» белгішесі дисплей терезесінде пайда болады.

Оны болдырмау үшін қашықтан басқару пультіндегі 🔇 түймесін басыңыз немесе дыбыс деңгейін өзгертіңіз.

DRC (динамикалық ауқымдық басқару)

Дауыс деңгейі төмендегенде, дыбысты айқындаңыз және дыбыс деңгейінің кенет артуына жол бермеңіз (тек Dolby Digital).

Бұл функцияны қосу немесе өшіру үшін OPTICAL ішінде ⏯ түймесін басыңыз.

Дисплейде	Сипаттама
ON-DRC	DRC функциясы қосылды.
OFF-DRC	DRC функциясы өшірілді.

Ескертпе

Бұл функция тек OPTICAL функциясында жұмыс істейді.

CHILDSAFE режимі

Бұл функция дыбыс деңгейі жоғары орнатылған күйде құрылғыны қосып қалғанда шошып кетпеуге көмектеседі.

CHILDSAFE режимін қосу үшін, құрылғының дыбыс деңгейі «MIN» болған кезде құрылғыдағы **OK** түймесін басып тұрыңыз.

CHILDSAFE режимінде дыбыс деңгейі бірқалыпты көтеріледі.

CHILDSAFE режимін өшіру үшін, құрылғының дыбыс деңгейі «MIN» болғанда құрылғыдағы **OK** түймесін басып тұрыңыз және бұл режим қосылады.

Ескертпе

CD, USB немесе BT (**Bluetooth**) функциясы жағдайында, CHILDSAFE режимі қосылып тұрғанның өзінде, құрылғы қуаты қосылғаннан кейін шамамен 2 минуттан соң ол режим жұмыс істемейді.

DEMO

Құрылғы қуат көзінен суырылған кезде құрылғыдағы **DEMO** батырмасын бір рет басыңыз. Құрылғы қосылады да, функциялардың әрбірін көрсетеді. DEMO функциясын болдырмау үшін құрылғыдағы **DEMO** батырмасын тағы бір рет басыңыз.

Жалғастыруды тоқтату

Дискіге немесе USB құрылғысына байланысты құрылғы сіз ☐ түймесін басқан нүктені жазып алады.

Егер ☐ түймесін басып тұрсаңыз, құрылғы тоқтатылған нүктені тазалайды.

Теледидардың қашықтан басқару пультін пайдалану

Жабдықтың кейбір функцияларын басқа компанияның өнімі болса да, теледидарыңыздың қашықтан басқару пульті арқылы басқара аласыз. Басқарылатын функциялар - дыбыс деңгейін арттыру/азайту және дыбысты өшіру.

Осы функцияны қосу немесе өшіру үшін OPTICAL функциясында қашықтан басқару құралында 🔇 түймесін шамамен 3 секунд бойы басып тұрыңыз.

Дисплейде	Сипаттама
ON-TV REMOTE	TV REMOTE функциясы қосулы.
OFF-TV REMOTE	TV REMOTE функциясы өшірулі.

Ескертпе

- Қолдау көрсететін теледидар брендтері

LG	Panasonic	Philips
Samsung	Toshiba	Vizio

- Теледидарыңыздың дауыс шығару шығысы [Сыртқы динамик] күйіне орнатылғанына көз жеткізіңіз.
- Қашықтан басқару пультіне байланысты бұл функция жақсы істемеуі мүмкін.
- Бұл функция LG TV сиқырлы қашықтан басқару пультінде жұмыс істемейді.
- Бұл функция тек OPTICAL функциясында жұмыс істейді.

Гитараны қолдану

1. Гитараңызды **GUITAR IN** жалғағышына қосыңыз.
2. Қалаған сазды ойнатыңыз.
3. Гитараңызды сүйемелдеу арқылы ойнатыңыз. Құрылғыдағы **MIC/GUITAR -/+** батырмасын басу арқылы гитара дыбысын реттеңіз.

Ескертпе

- Гитара қолданылмайтын болса, GUITAR дыбысын барынша азайтыңыз да, гитараны **GUITAR IN** жалғағышынан суырыңыз.
- Егер гитара динамикке жақын қойған кезде, гүілдеген дыбыс шығу мүмкін. Ондай жағдайда гитараны динамиктен әрі қарай жылжытыңыз немесе құрылғыдағы **MIC/GUITAR -/+** түймесінің көмегімен дыбысты азайтыңыз.
- Егер гитара арқылы шыққан дыбыс тым қатты болса, ол бұрмалануы мүмкін. Бұл жағдайда қашықтан басқару пультіндегі **MIC/GUITAR -/+** түймесін басыңыз.
- Микрофонды **GUITAR IN** жалғағышына қоспаңыз.

Микрофонды пайдалану

1. Микрофоныңызды **MIC IN** ұяшығына қосыңыз.
2. Қалаған сазды шығарманы ойнатыңыз.
3. Сүйемелдеу арқылы ән салыңыз. Микрофонның дыбыс деңгейін құрылғыдағы **MIC/GUITAR -/+** түймесін басу арқылы реттеңіз.

Ескертпе

- Микрофон қолданылмаған кезде, MIC дыбысын ең аз деңгейге орнатыңыз немесе MIC өшіріп, микрофонды **MIC IN** ұяшығынан ағытыңыз.
- Егер микрофон динамикке тым жақын орнатылса, гүілдеген дыбыс шығуы мүмкін. Ондай жағдайда микрофонды динамиктен әрі қарай жылжытыңыз немесе құрылғыдағы **MIC/GUITAR -/+** түймесінің көмегімен дыбыс деңгейін азайтыңыз.
- Егер микрофон арқылы шыққан дыбыс тым қатты болса, ол бұрмалануы мүмкін. Бұл жағдайда құрылғыдағы **MIC/GUITAR -/+** түймесін басыңыз.
- **MIC ECHO** түймесін басу арқылы микрофоннан шығатын дыбысқа жаңғырық әсерін беруге болады.
- Гитараны **MIC IN** жалғағышына қоспаңыз.

ДАУЫС БОЛДЫРМАУШЫ

Әртүрлі кіріс көздерінен музыканы ойнату кезінде дауыс үндерін азайтуға болады.

VOICE CANCELLER түймесін басыңыз, сонда дисплей терезесінде «ON-VOICE CANCELLER» пайда болады.

Оны болдырмау үшін **VOICE CANCELLER** түймесін қайтадан басыңыз.

VOICE CANCELLER сапасы музыка файлдарының жазу шарттарына байланысты өзгеше болуы мүмкін.

Ескертпе

- Бұл функция CD, USB немесе BT (**Bluetooth**) функциясында қолжетімді.
- Егер функция қолжетімсіз болса, дисплей терезесінде «NOT SUPPORT» пайда болады.
- Бұл функция тек микрофон қосулы болғанда ғана жұмыс істейді.
- Микрофон жалғанбаған болса, дисплей терезесінде «INSERT MIC» пайда болады.
- Бұл функция mono режимінде жұмыс істемейді.
- Оны бастапқы қалыпқа келтіру үшін, функцияны өзгертіңіз немесе микрофонды ажыратыңыз.
- Қосылған құрылғылардың күйіне байланысты бұл функция іске қосылмауы мүмкін.

ПЕРНЕ ӨЗГЕРТУШІ

Пернені 9 қадамға реттей аласыз (4 қадам жоғары, 4 қадам төмен және түпнұсқа перне).

- Үнді біртіндеп биіктету үшін ойнату кезінде қашықтан басқару пультіндегі **KEY CHANGER**(♯) түймесін қайта-қайта басыңыз.
- Үнді біртіндеп бәсеңдету үшін ойнату кезінде қашықтан басқару пультінен **KEY CHANGER**(♭) түймесін қайта-қайта басыңыз.

Ескертпе

- Бұл функция CD, USB немесе BT (**Bluetooth**) функциясында қолжетімді.
- Бұны бастапқы қалыпқа келтіру үшін, функцияны өзгертіңіз, микрофонды ажыратыңыз немесе музыканы өзгертіңіз.
- Қосылған құрылғылардың күйіне байланысты бұл функция іске қосылмауы мүмкін.
- Егер функция қолданылмаса, дисплей терезесінде «NOT SUPPORT» пайда болады.
- Микрофон жалғанбаған болса, дисплей терезесінде «INSERT MIC» пайда болады.

VOCAL EFFECTS (дауыс әсерлері)

Микрофонды MIC ұясына жалғаған кезде, түрлі көздердегі дауысты өзгерту арқылы караоке функциясын пайдалануға болады.

Түрлі дыбыс әсері режімін таңдау үшін дисплей терезесінде дыбыс әсері режімі пайда болған кезде **VOCAL EFFECTS** бірнеше рет басыңыз.

BASS → SOPRANO → HELIUM → ROBOT → DUET MAN → DUET WOMAN → BASS ECHO1 → SOPRANO ECHO1 → HELIUM ECHO1 → ROBOT ECHO1 → DUET MAN1 → DUET WOMAN1 → BASS ECHO2 → SOPRANO ECHO2 → HELIUM ECHO2 → ROBOT ECHO2 → DUET MAN2 → DUET WOMAN2 → OFF

Ескертпе

- Микрофон жалғанбаған болса, дисплей терезесінде «INSERT MIC» пайда болады.
- Егер ағымдағы VOCAL EFFECTS сақтық көшіргеннен кейін VOCAL EFFECTS режимінде KEY CHANGER немесе ECHO түймесін бассаңыз, VOCAL EFFECTS режимін өшіріп, **KEY CHANGER** немесе **MIC ECHO** режимін пайдаланыңыз.
- VOCAL EFFECTS режимін өшіру үшін **VOCAL EFFECTS** түймесін басып ұстап тұрыңыз.

ECHO (жаңғырық)

Микрофон MIC ұясына жалғанған кезде, **MIC ECHO** түймесін басу арқылы микрофоннан шығатын дыбысқа жаңғырық әсерін беруге болады.

ECHO 1 → ECHO 2 → OFF

Ескертпе

- Микрофон жалғанбаған болса, дисплей терезесінде «INSERT MIC» пайда болады.
- Егер ECHO режимінде **VOCAL EFFECTS** түймесі басылса, қазіргі ECHO сақтағаннан кейін ECHO режимін өшіріңіз де, VOCAL EFFECTS режимін қолданыңыз. **MIC ECHO** түймесін қайтадан басып, ағымдағы VOCAL EFFECTS сақтық көшірмесін жасағаннан кейін, ECHO режимін қолданыңыз.

LIGHTING

Бұл функция құрылғыдағы жарықтаманы пайдалану арқылы көңілді кеш көңіл-күйін ұсынады.

Құрылғыда **LIGHTING** түймешігін қайта-қайта басыңыз.

PARTY → WATER → FOREST → (MY STYLE) → OFF

Ескертпе

- Жарықтама функциясы барлық функцияларда бар.
- Құрылғыдағы **LIGHTING** түймесі бірінші рет басылған кезде, жарықтама режимі алдыңғы режимде қалады, режимдерді ауыстыру үшін қайтадан басыңыз.
- Егер MY STYLE функциясын пайдаланғыңыз келсе, дыбыс көзін «LG XBOOM» қолданбасының көмегімен тіркеу керек.
- LIGHTING қосулы болғанда жарық шығаратын бөлікке тікелей қарамаңыз.
- Жұмыс ойнатылған музыкаға, жалғанған құрылғыға немесе орнатылған статусқа байланысты әртүрлі болуы мүмкін.
- Жарықтандыру жарықтығы тым қатты болса, бөлме шамдарын қосыңыз немесе құрылғының LIGHTING функциясын өшіріңіз.
- Сонымен бірге сіз құрылғыда **LIGHTING** батырмасын басып тұрып, жарықты сөндіре аласыз.

Ұйқы таймерін орнату

10 - 180 минуттік кейінге қалдыру уақытын таңдау үшін қашықтан басқару пультіндегі **SLEEP** түймесін басыңыз. Кейінге қалдыру уақытынан кейін құрылғы өшіріледі. Ұйқы функциясын болдырмау үшін қашықтан басқару құралында **SLEEP** түймесін «OFF» көрінгенше қайта-қайта басыңыз.

Ескертпе

- Құрылғы өшірілгенге дейін қалған уақытты тексеруге болады. Қалған уақытты тексеру немесе өзгерту үшін қашықтан басқару пультіндегі **SLEEP** түймесін басыңыз.
- Қалған уақыт немесе «DIMMER» көрсетілгенде, қалған уақытты өңдеуге болады.

Күңгірттену

Қашықтан басқару пультіндегі **SLEEP** түймесін бір рет басыңыз. Дисплей терезесі жартылай қараңғыланадыОны болдырмау Оны болдырмау үшін қашықтан басқару құралында **SLEEP** түймесін «OFF» көрінгенше қайта-қайта басыңыз.

Ескертпе

Диммер жұмыс істеп тұрғанда, барлық жарықтама сөнеді.

Автоматты қоректендірудің төмендеуі

Негізгі құрылғы сыртқы құрылғыға қосылмай тұрғанда және 15 минут пайдаланылмаған болса, электр қуатын үнемдеу үшін, бұл құрылғы өз-өзін өшіреді. Егер негізгі құрылғы басқа құрылғыға аналогтік кірістермен жалғанған болса, бұл құрылғы өзін-өзі алты сағаттан кейін өшіреді.
Қуатты автоматты түрде өшіру функциясы WIRELESS PARTY LINK қосылымы жағдайында НЕГІЗГІ блокқа ғана қолданылады. OTHER блок жағдайында қуатты автоматты түрде өшіру функциясы OTHER және MAIN блоктарды ажыратқаннан кейін қолжетімді.

Сымсыз желі байланысын немесе

сымсыз құрылғыны ажырату әдісі Қуат түймесін 5 секундтан ұзақ басу арқылы құрылғыны өшіріңіз.

AUTO POWER Қосу

Осы қондырғы кіріс көзі арқылы автоматты түрде қосылады : LG TV, **Bluetooth** немесе Оптикалық.

Теледидарды қосқанда немесе осы құрылғыға сыртқы құрылғыны қосқан кезде бұл құрылғы кіріс сигналын таниды және ыңғайлы функцияны таңдайды. Құрылғыдан шыққан дыбысты есті аласыз.

Егер **Bluetooth** құрылғысын қосуға әрекет етсеңіз, бұл құрылғы қосылады және **Bluetooth** құрылғыңызды қосады. Музыкаңызды ойната аласыз.

Құрылғыда ⏻ түймесін 5 секунд сайын басқан сайын осы құрылғыны өшіргенде AUTO POWER функциясын қосуға немесе өшіруге болады.

Дисплейде	Сипаттама
ON-AUTO POWER	AUTO POWER функциясы қосылған.
OFF-AUTO POWER	AUTO POWER функциясы өшірілген.

Ескертпе

- Қосылған құрылғыға байланысты бұл функция жұмыс істемеуі мүмкін.
- Қосылған құрылғыға байланысты құрылғы іске қосылады, бірақ **Bluetooth** функциясы қосылмауы мүмкін.
- Егер осы құрылғының **Bluetooth** қосылымын ажыратсаңыз, кейбір **Bluetooth** құрылғылары осы құрылғыға үздіксіз қосылуға әрекет ете береді. Сондықтан құрылғыны өшірмес бұрын қосылымды ажырату ұсынылады.
- Егер «LG XBOOM» бағдарламасына қосылуға әрекеттенсеңіз, осы құрылғының **Bluetooth** функциясы қосылады. (Тек Android)
- Егер құрылғыны LG TV немесе **Bluetooth** функциясымен қоссаңыз, осы құрылғының тиісті функциясы қосылады.
- Егер бұл құрылғымен жұптасып қойсаңыз, бұл құрылғы өшірілген кезде, енгізу көзі арқылы құрылғы автоматты түрде қосылуы мүмкін.
- Егер сіз құрылғыны тікелей өшіретін болсаңыз, ол кейін AUTO POWER функциясы арқылы қосылмайды. Дегенмен, 5 минут сигнал болмағаннан кейін оптикалық сигнал берілсе, құрылғыны AUTO POWER функциясы арқылы қосуға болады.

Функцияны автоматты түрде өзгерту

Бұл блок оптикалық, **Bluetooth** және LG теледидары сияқты кіріс сигналдарды таниды, содан кейін жарамды функцияға автоматты түрде ауысады.

Bluetooth құрылғысына қосылып көргенде

Bluetooth құрылғыңызды осы құрылғыға қосқыңыз келгенде, **Bluetooth** функциясы таңдалады. **Bluetooth** құрылғысындағы музыканы ойнатыңыз.

Оптикалық сигнал келгенде

Осы құрылғыға оптикалық кабель арқылы қосылған сыртқы құрылғыныа қосқан кезде бұл құрылғы функцияны оптикалық функцияға өзгертеді. Құрылғыңыздан шыққан дыбысты ести аласыз.

LG TV сигналы келгенде

LG Sound Sync (Сымсыз жалғағыш) құрылғысы арқылы жалғанған LG теледидарыңызды қосқанда, құрылғы LG теледидарына функциясын өзгертеді. Теледидарыңыздан дыбысты ести аласыз.

Ескертпе

- **Bluetooth** қосылымын құлыптау функциясы орнатылған болса, **Bluetooth** және LG қосылымы тек **Bluetooth** және LG TV функциясында ғана қолжетімді.
- LG Sound Sync (Оптикалық) параметрі OPTICAL функциясымен бірдей өзгереді.

Сағатты орнату

1. Құрылғыны қосыңыз.
2. Қашықтан басқару пультіндегі **CLOCK** түймесін басып ұстап тұрыңыз.
3. Қашықтан басқару пультіндегі ⏮ / ⏭ түймесін басу арқылы уақыт режимін таңдаңыз.
   - AM 12:00 (AM және PM көрсету үшін) немесе 0:00 (24 сағат көрсету үшін)
4. Таңдауды растау үшін қашықтан басқару пультіндегі **SET** түймесін басыңыз.
5. Қашықтан басқару пультінде ⏮ / ⏭ түймесін басу арқылы сағаттарды таңдаңыз.
6. Қашықтан басқару пультіндегі **SET** түймесін басыңыз.
7. Қашықтан басқару пультіндегі ⏮ / ⏭ түймесін басу арқылы минутты таңдаңыз.
8. Қашықтан басқару пультіндегі **SET** түймесін басыңыз.

Сағатты «LG XBOOM» бағдарламасы арқылы орнату

Android немесе iOS құрылғыңызға «LG XBOOM» қолданбасын орнатып алыңыз. (25-26-бет)

«LG XBOOM» бағдарламасы арқылы **Bluetooth** байланысын белсендіру арқылы құрылғыңыздың сағаты автоматты түрде құрылғымен синхрондалады.

Ойнатқышты оятар ретінде пайдалану

1. Құрылғыны қосыңыз.
2. Қашықтан басқару пультіндегі **ALARM** түймесін басып ұстап тұрыңыз.
3. Сағат пен минутты өзгерту үшін қашықтан басқару пультіндегі ⏮ / ⏭ түймесін басыңыз да, сақтау үшін қашықтан басқару пультіндегі **SET** түймесін басыңыз.
4. Функцияны таңдау үшін қашықтан басқару пультіндегі ⏮ / ⏭ түймесін басыңыз да, сақтау үшін қашықтан басқару пультіндегі **SET** түймесін басыңыз.
   -Тюнерді таңдаған кезде алдын ала орнатылған нөмірді таңдау үшін қашықтан басқару пультіндегі ⏮ / ⏭ түймесін басыңыз да, қашықтан басқару пультіндегі **SET** түймесін басыңыз. Егер алдын ала орнатылған нөмір болмаса, бұл қадам өткізіліп жіберіледі.
5. Дыбыс деңгейін өзгерту үшін қашықтан басқару пультіндегі ⏮ / ⏭ түймесін басыңыз да, сақтау үшін қашықтан басқару пультіндегі **SET** түймесін басыңыз.

Ескертпе

- Егер сағаттың уақытын орнатсаңыз, құрылғы өшірулі болғанда да, қашықтан басқару пультіндегі **CLOCK** түймесін басу арқылы уақытты тексеруге болады.
- Дабылды сағат уақытын орнатқаннан кейін орната аласыз.
- Сағат пен дабылды орнатсаңыз, қашықтан басқару пультіндегі **ALARM** түймесін басу арқылы дабылды орнату туралы ақпаратты тіпті құрылғы өшіріліп тұрса да тексеруге болады.
- ALARM ON/OFF режимін қашықтан басқару пультіндегі **ALARM** түймесін басу арқылы таңдауға болады.

WIRELESS PARTY LINK қосылымы

Сіз екі динамикті пайдаланып, дыбыстан ләззаттана аласыз. WIRELESS PARTY LINK әсерінен ләззатану үшін сіз басқа динамик сатып алуыңыз керек.

Ол WIRELESS PARTY LINK қолдайтын құрылғымен үйлеседі.

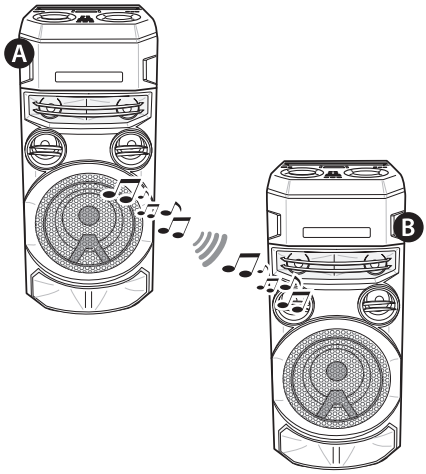

1. Құрылғыдағы **TWIN** түймесін басыңыз. Дисплей терезесінде ROLE SELECT пайда болады.
2. MAIN немесе OTHER функциясын таңдау үшін құрылғыдағы **TWIN** түймесін басыңыз.
   - Ⓐ Құрылғы: MAIN опциясын таңдайды.
   - Ⓑ құрылғы: OTHER опциясын таңдайды.

   Екі құрылғы өзара жалғануға тырысады.
3. Осы құрылғылар бір-біріне сәтті жалғанған кезде, әр жалғанған жабдықтың атаулары әр құрылғыда пайда болуы мүмкін.

Ескертпе

- LG дыбысын синхрондау немесе OPTICAL байланысын пайдаланып жатсаңыз, бұл функция қолжетімді болмайды.
  - LG TV функциясын немесе OPTICAL функциясын пайдаланып жатқанда WIRELESS PARTY LINK қосуға әрекеттенсеңіз дисплей терезесінде «NOT SUPPORT» жазуы көрінеді.
  - Функцияны кез келген басқадан OPTICAL функциясына өзгертсеңіз немесе LG Sound Sync/OPTICALфункциясын WIRELESS PARTY LINK функциясын пайдаланып жатқанда қоссаңыз, WIRELESS PARTY LINK функциясы өшіріледі.
- Микрофонды немесе гитараны тек OTHER құрылғыда ғана пайдалана аласыз. OTHER құрылғысы жағдайында, тек кейбір функциялар ғана қолдау таба алады.
- WIRELESS PARTY LINK ажыратулы болса, OTHER құрылғысы BT (**Bluetooth**) өзгереді.
- Егер қосылым сәтсіз болса, дисплей терезесінде «FAILED» пайда болады.
- Дыбысты бәсеңдету функциясы бір-бірімен синхрондалған.
- Құрылғыны өшірген кезде немесе құрылғыдағы **TWIN** түймесі басылған кезде, WIRELESS PARTY LINK қосылымы ажыратылады.
- MAIN немесе OTHER құралының дыбысы ойнату күйіне немесе көзіне байланысты әртүрлі болуы мүмкін.

Ескертпе

- **Bluetooth** құрылғысына қосылу кезінде, келесі ақпаратты тексеріңіз.
  - MAIN құралына тек бір **Bluetooth** құрылғысын жалғауға болады. **Bluetooth** құрылғысын OTHER құралына қосуға болмайды.
  - WIRELESS PARTY LINK қосылымы тек Android құрылғыларында ғана қолданылады. (WIRELESS PARTY LINK қосылымы қосылған құрылғының сипаттамаларына немесе ОЖ байланысты қолдау көрсетілмеуі мүмкін.)
  - Алынбалы/ауыстырмалы **Bluetooth** құрылғылары (мысалы, электрондық кілт және т.б.) WIRELESS PARTY LINK қосылымына қолдау көрсетпейді.
  - WIRELESS PARTY LINK жалғанғанда, **Bluetooth** байланысы жою күйінде қолжетімді болмайды.
  - WIRELESS PARTY LINK функциясын қосылған **Bluetooth** құрылғысын ойнату кезінде қоссаңыз, телефонның техникалық сипаттамаларына байланысты ол қайта қосылуы мүмкін.

Ақаулықтарды жою

Жалпы

Ақаулық	Себеп және шешім
Құрылғы дұрыс жұмыс істемейді.	• Осы құрылғыны және оған жалғанған сыртқы құрылғының (теледидар, дауыс зорайтқыш, DVD ойнатқыш, күшейткіш, т.б.) қуатын өшіріп, оны қайтадан қосыңыз. • Осы құрылғының және қосылған сыртқы құрылғының (теледидар, вуфер, DVD ойнатқыш, күшейткіш, т.б.) қуат сымын ажыратып, оны қайта қосып көріңіз. • Құрылғы қуаты өшкенде алдыңғы қойылған параметр сақталмай қалуы мүмкін.
Қуат жоқ.	• Қуат сымы ұяшыққа сұғылмаған. Қуат сымын ұяшыққа сұғыңыз. • Электр қуаты өшкенін тексеріңіз. Күйді басқа электр құрылғыларының жұмыс істеуі арқылы тексеріңіз.
Дыбыс жоқ.	• Дұрыс функция таңдағаныңызды тексеріңіз. Функция түймесін басып, таңдалған функцияны тексеріңіз.
Құрылғы ойнатуды бастай алмайды.	• Ойнала алмайтын дискі салынған. Ойнатылатын дискті тексеріңіз. • Дискі салынбаған. Дискіні салыңыз. • Диск ластанған. Дискіні тазалаңыз. (45-бет) • Диск төңкеріліп қойылған. Дискінің жапсырма жағын немесе басылған жағын жоғары қаратып қойыңыз.
Радиостанцияларды баптау мүмкін емес.	• Антенна дұрыс емес орналастырылған немесе жалғанған. Антеннаны нық жалғаңыз. • Радиостанцияның сигнал деңгейі өте әлсіз. Станцияны өздігінен орнатыңыз. • Ешқандай станция алдын ала орнатылмаған немесе алдын ала орнатылған станциялар жойылған (алдын ала орнатылған арналарды орнату кезінде). Кейбір станцияларды алдын ала орнатыңыз, толық ақпарат алу үшін, 27-бетті қараңыз.

Ақаулық	Себеп және шешім
Қашықтан басқару пульті дұрыс істемейді.	• Қашықтан басқару пульті құрылғыдан тым алшақ орналасқан. Қашықтықтан басқару пультімен 23 фут (7 м) алшақтықта жұмыс істеңіз. • Қашықтан басқару пульті мен құрылғы арасында кедергі бар. Кедергілерді жойыңыз. • Қашықтан басқару пультіндегі батареялар отырды. Жаңа батареялар салыңыз.
Динамик шамы жоқ	• Жарықтама әсерлерін **LIGHTING** түймесін басу арқылы тексеріңіз. (35-бет)
LG Sound Sync функциясы жұмыс істемейді.	• LG теледидарыңыз LG Sound Sync функциясын қолдайтынын тексеріңіз. • LG Sound Sync қосылымын тексеріңіз. • Теледидарыңызды және осы құрылғының дыбыс параметрін тексеріңіз.
Автоматты электр тоғының қосу/өшіру функциясы іске қосылмайды.	• Теледидар немесе **Bluetooth** құрылғысы сияқты сыртқы құрылғылардың қосылуын тексеріңіз. • Қосылған құрылғыға байланысты бұл функция жұмыс істемеуі мүмкін.
USB танылмады.	• USB құрылғысын форматтап, оны қайта қосыңыз. USB құрылғысын форматтау кезінде қолжетімді файл жүйесін таңдаңыз. (7 бет)

Дисплейде көрсету режімін ашуға арналған ЕСКЕРТУЛЕР

Ақаулық	Себеп және шешім
BT(**Bluetooth**), USB және т.б. сияқты «**F**» пернесімен кіру көзін өзгерту мүмкін емес және дисплейде DEMO режімі ғана көрсетіледі.	• Құрылғыдағы «**DEMO**» батырмасын басып, 15 секунд ұстап тұрыңыз.
Қашықтан басқару пульті дұрыс жұмыс істемейді.	

Жалпы техникалық сипаттамалары

Жалпы	
Қуат талаптары	Блоктың негізгі затбелгісін қараңыз.
Электр қуатының тұтынылуы	Блоктың негізгі затбелгісін қараңыз.
	Желідегі күту режимі: 0,5 Вт (Барлық желі порттары белсендірілген кезде.)
Өлшемдері (Е x Б x Қ)	Шамамен 330,0 мм x 785,0 мм x 344,0 мм
Жұмыс температурасы	5°C - 35°C
Жұмыс ылғалдылығы	5% - 60% RH

Кіріс	
Сандық аудио кірісі (OPTICAL IN)	3.3 V (p-p), оптикалық ұяшық x 1
Микрофон (MIC IN)	Сезімталдық 20 мВ (1 кГц), 6,3 мм ұяшық x 1
Гитара (GUITAR IN)	Сезімталдық 190 мВ (1 кГц), 6,3 мм ұяшық x 1

Тюнер	
FM реттеу диапазоны	87,5 -108,0 МГц немесе 87,50 -108,00 МГц

Жүйе	
Жиілік жауабы	250 - 20000 Гц
Сигнал/шуыл арақатынасы	80 дБ-дан артық
Динамикалық ауқым	80 дБ-дан артық
Шинаның қуат көзі (USB)	5 V ⎓ 500 mA
Сандық кірістің қолжетімді аудио үлгілеу жиілігі	32 кГц, 44.1 кГц, 48 кГц, 88.2 кГц, 96 кГц
Қолжетімді сандық кіріс аудио пішімі	Dolby Audio, PCM

- Сұлбалары мен техникалық сипаттары ескертусіз өзгертілуге жатады.

Сауда белгілері мен лицензиялар

Барлық басқа сауда белгілері тиісті иелерінің сауда белгілері болып табылады.

DOLBY AUDIO™

Dolby Laboratories компаниясының лицензиясы бойынша жасалған. Dolby, Dolby Audio және double-D таңбасы — Dolby Laboratories компаниясының сауда белгілері.

Bluetooth®

Bluetooth® сөз таңбасы мен логотиптері **Bluetooth** SIG, Inc. меншігіндегі тіркелген сауда белгілер және бұл таңбаларды LG Electronics лицензиясы арқылы пайдаланады.
Басқа сауда белгілері мен сауда атаулары тиісті иелерінің меншігі болып табылады.

Made for iPhone | iPod

«Made for iPhone,» және «Made for iPod» ұғымдары электрондық керек-жарақтың арнайы, iPhone, немесе iPod құрылғыларын қосу үшін жасалғандығын білдіреді және Apple өнімділік стандарттарына сай келетіндігі жөнінде құрастырушы тарапынан сертикатталған. Apple компаниясы осы құрылғының іскерлігіне не оның құрамдастары қауіпсіздік және регулятвті нормаларымен сай болуына жауапты болмайды. Осы керек-жарақты, iPhone немесе iPod құрылғыларымен пайдалану сымсыз құрал өнімділігіне кедергі жасауы мүмкін.

Сыйсымды iPhone/iPod

- Құрылғы төмендегі үлгілерді қолдайды ;
- iPhone XS Max
- iPhone XS
- iPhone XR
- iPhone X
- iPhone 8 Plus
- iPhone 8
- iPhone 7 Plus
- iPhone 7
- iPhone SE
- iPhone 6s Plus
- iPhone 6s
- iPhone 6 Plus
- iPhone 6
- iPhone 5s
- iPod touch (6-буын)

Жүйе iOS соңғы нұсқасымен үйлесімді. iPhone/iPod бағдарламалық жасақтама нұсқасына байланысты, iPhone/iPod құрылғыңызды бұйымнан басқара алмауыңыз мүмкін.

Техникалық қызмет көрсету

Дискілерге қатысты ескертпелер

Дискілерді ұстау

Дискіге қағаз немесе таспа жапсырмаңыз.

Дискілерді сақтау

Ойнатқаннан кейін дискілерді қораптарында сақтаңыз. Дискілерді тікелей күн сәулесінде немесе жылу көздерінің жанында және тікелей күн сәулелерінің астындағы тоқтап тұрған автокөлікте қалдырмаңыз.

Дискілерді тазалау

Дискідегі саусақ іздері және шаң нашар сурет сапасына және дыбыстың бұрмалануына әкелуі мүмкін. Ойнату алдында дискті таза шүберекпен тазалаңыз. Дискіні ортасынан сыртқа қарай сүртіңіз.

Спирт, бензин, сұйылтқыш, сатылатын тазартқыш заттар немесе ескі винил дискілеріне арналған антистатикалық спрейлерді қолданбаңыз.

Құрылғыны қолдану

Құрылғыны тасымалдаған кезде

Бастапқы жеткізу қорабын немесе орайтын материалдарын сақтап қойыңыз. Егер құрылғыны тасымалдау керек болса, өте жоғары қорғаныс үшін құрылғыны зауытта қапталғандай етіп қайта ораңыз.

Сыртқы беттерін таза ұстау

Құрылғы маңайында инсектицид шашқышы сияқты буланғыш сұйықтықтарды пайдаланбаңыз. Қатты күш салып сүрту сыртқы қабатын зақымдауы мүмкін. Резеңке немесе пластмасса өнімдердің құрылғыға ұзақ жанасып тұруына жол бермеңіз.

Құрылғыны тазалау

Құрылғыны тазалау үшін құрғақ шүберек қолданыңыз. Егер беткейлері қатты лас болса, жұмсақ жуғыш затының ерітіндісімен аздап суланған жұмсақ шүберекті қолданыңыз. Спирт, бензин немесе сұйылтқыш сияқты күшті ерітінділерді қолданбаңыз, олар құрылғының бетін зақымдауы мүмкін.

Құрылғы күтімі

Бұл құрал – жоғары технологиялы, дәл құрылғы. Оптикалық объективі және дискі жетегінің бөліктері кір немесе тозған болса, сурет сапасы нашарлауы мүмкін. Толық мәлімет алу үшін, сізге ең жақын орналасқан қызмет көрсету орталығына хабарласыңыз.


LG
Life's Good