LG
Life's Good

MFL71674015
(2003-REV00)

www.lg.com

OLED55BX*
OLED65BX*

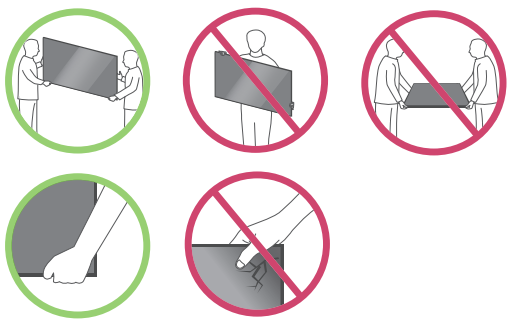

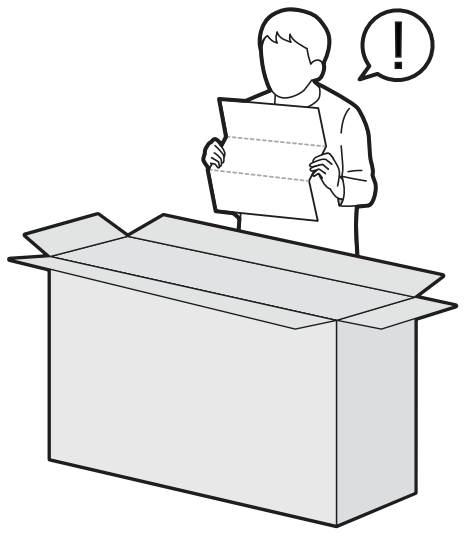

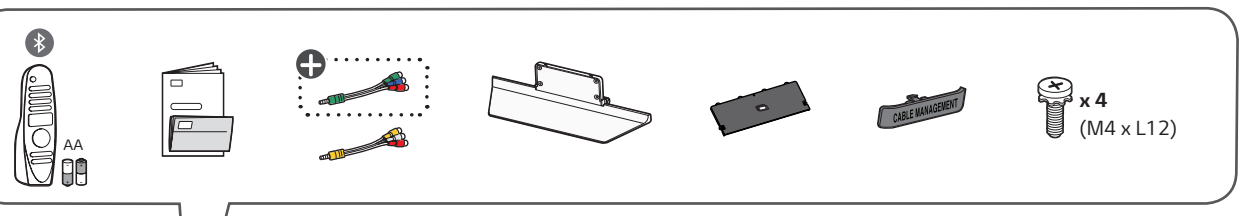

1
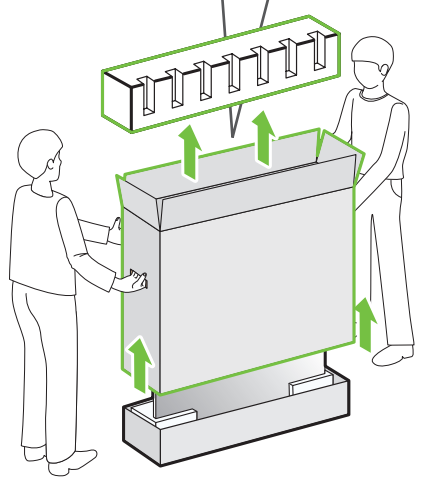

2
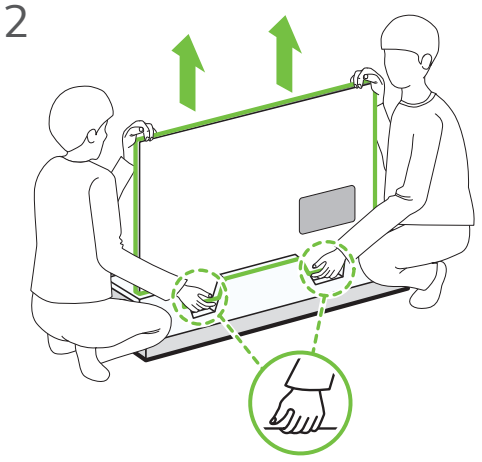

3
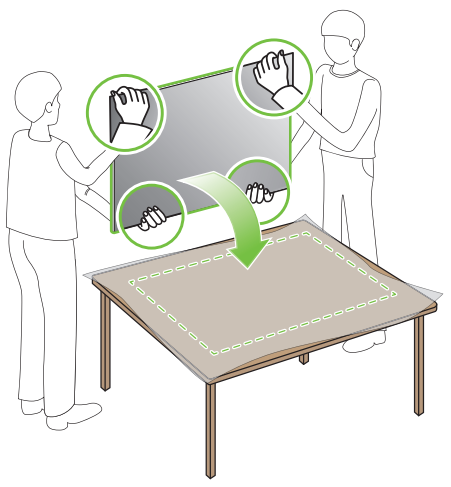

1
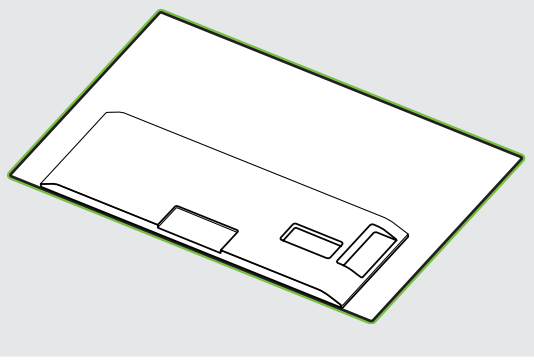

2
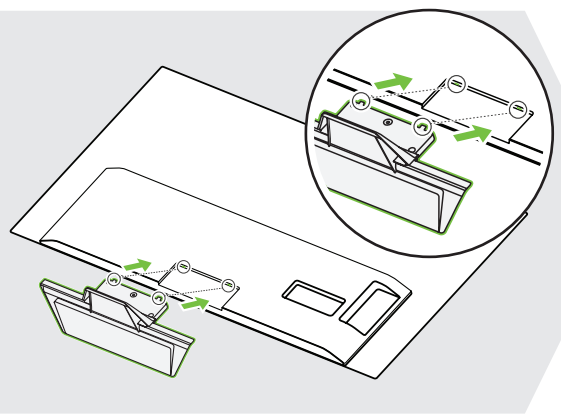

3
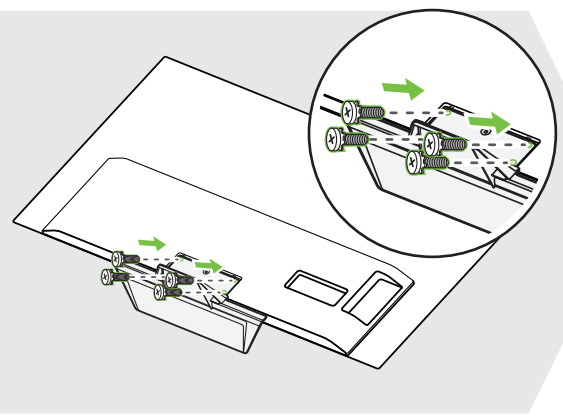

4
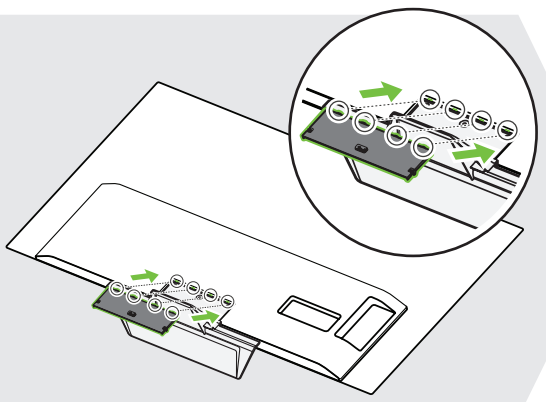

5
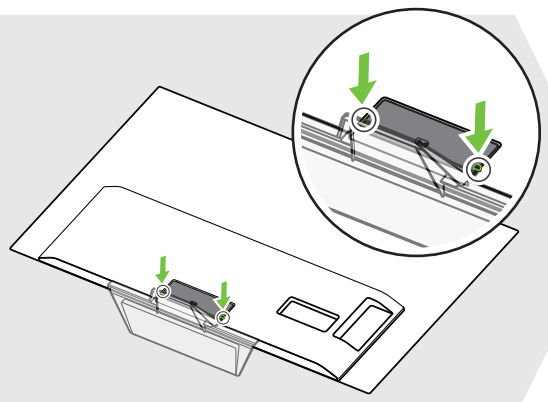

6
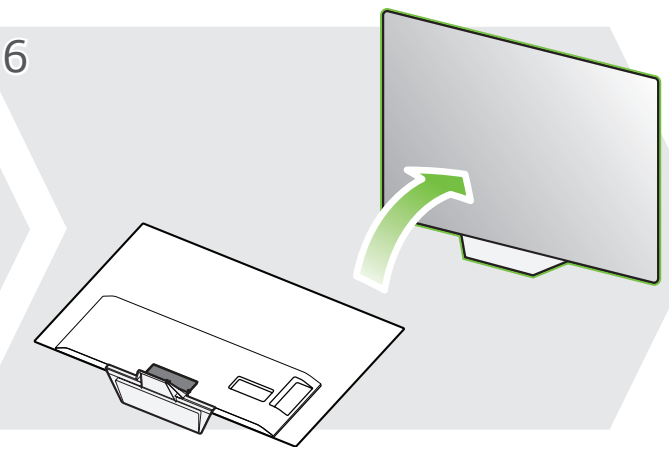

7
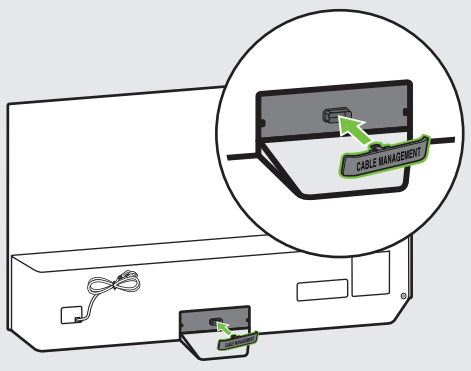

8
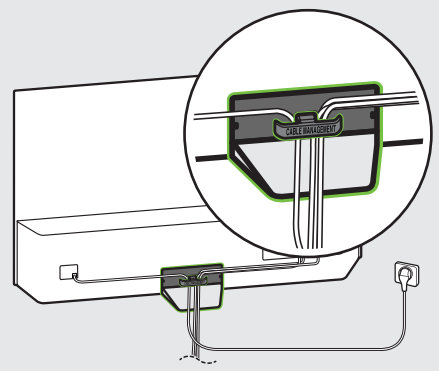



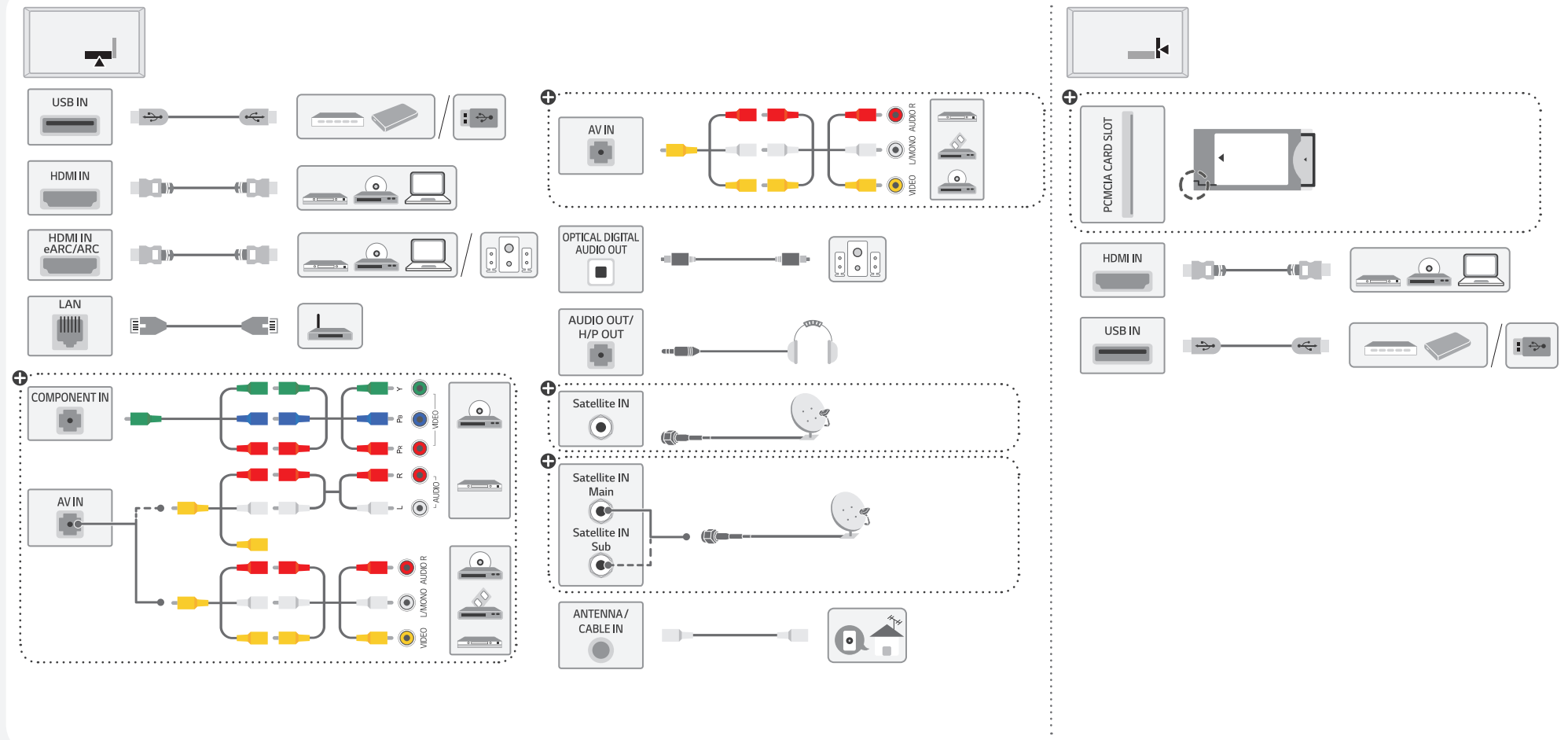

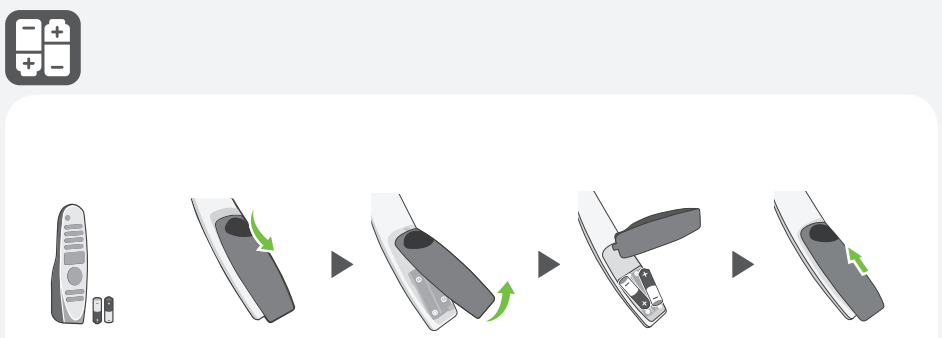



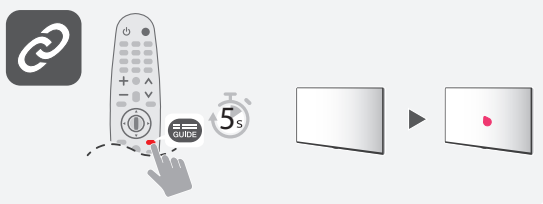



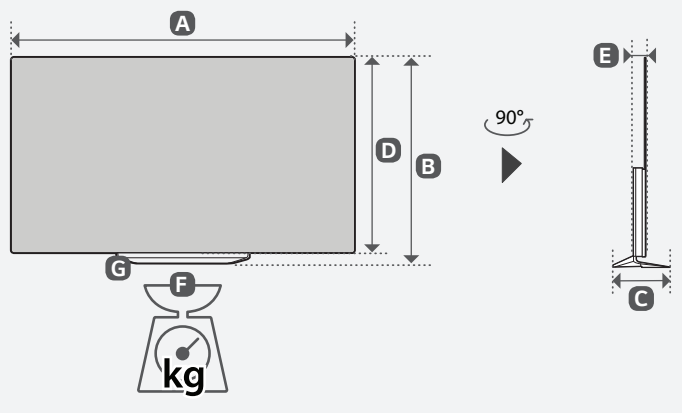

	A	B	C	D	E	F	F-G
	(mm)					(kg)	
OLED55BXPTA OLED55BXPVA	1228	744	246	706	46.9	19.9	18.9
OLED65BXPTA OLED65BXPVA	1449	869	246	830	46.9	25.0	24.0
Power requirement / متطلبات الطاقة / Alimentation / Requisito de alimentação / شرایط برق / แรงดันและความถี่ไฟฟ้า / Nguồn điện yêu cầu				AC 100-240 V ~ 50 / 60 Hz تيار متردد 100-240 فولت ~ 50 / 60 هرتز			

English • Read **Safety and Reference.**

العربية • قراءة **الأمان والمرجع.**

Français • Lire le document **Sécurité et référence.**

Português • Consulte o manual **Segurança e referência.**

فارسی • موارد ایمنی و **مرجع** را مطالعه نمایید.

ภาษาไทย • โปรดอ่านคู่มือผู้ใช้**ความปลอดภัยและการอ้างอิง**

Tiếng Việt • Đọc phần **An toàn và Tham khảo.**

: Depending on model / حسب الطراز / Selon le modèle / Dependendo do modelo / به مدل بستگی دارد / **ขึ้นอยู่กับรุ่น** / Tùy theo mã sản phẩm