LG
Life's Good

NAUDOTOJO VADOVAS

LG UltraGear™

Gaming Monitor

(LED MONITORIUS*)

* LG LED monitoriai yra LCD monitoriai su galiniu LED apšvietimu.

Prieš pradėdami dirbti su aparatu, atidžiai perskaitykite šį vadovą ir saugokite jį, nes gali prireikti ateityje.

27GN880

www.lg.com

Autorių teisės © 2020 LG Electronics Inc. Visos teisės saugomos.

TURINYS

LICENCIJA.....3

INFORMACIJA APIE ATVIROJO KODO PROGRAMINĖS ĮRANGOS NAUDOJIMĄ.....4

SURINKIMAS IR PARUOŠIMAS...4

- Palaikomos tvarkyklės ir programinė įranga.. 5
- Gaminio ir mygtukų aprašymas..... 5

Valdymo mygtuko naudojimas

- Monitoriaus statymas į kitą vietą ir kėlimas.. 6

Laikymas ant stalo

Kaip pritvirtinti spaustuką

Pasukimo stovas

Pasukimo funkcija

Stovo aukščio reguliavimas

Kampo reguliavimas

„Kensington“ užrakto naudojimas

Montavimas ant sienos

MONITORIAUS NAUDOJIMAS. 16

- Prisijungimas prie kompiuterio..... 17

HDMI jungtis

DisplayPort ekrano prievado jungtis

- Prijungimas prie garso / vaizdo įrenginių..... 18

HDMI jungtis

- Išorinių įrenginių prijungimas..... 18

Ausinių prijungimas

NAUDOTOJO NUSTATYMAI 19

- Pagrindinio meniu aktyvavimas..... 19

Pagrindinio meniu funkcijos

- Naudotojo nustatymai..... 21

Meniu nustatymai

TRIKDŽIŲ ŠALINIMAS..... 30

GAMINIO SPECIFIKACIJOS..... 33

- Gamyklinis palaikymo režimas..... 35
- HDMI sinchronizavimas (vaizdas)..... 36
- Maitinimo LED..... 37

LICENCIJA

Kiekvienam modeliui taikomos skirtingos licencijos. Daugiau informacijos apie licenciją rasite apsilankę *www.lg.com*.



The terms HDMI and HDMI High-Definition Multimedia Interface, and the HDMI Logo are trademarks or registered trademarks of HDMI Licensing Administrator, Inc. in the United States and other countries.

INFORMACIJA APIE ATVIROJO KODO PROGRAMINĖS ĮRANGOS NAUDOJIMĄ

Norėdami gauti šiame gaminyje esantį atvirąjį kodą pagal GPL, LGPL, MPL ir kitas atvirojo kodo licencijas, apsilankykite *http://opensource.lge.com*.

Atsisiųsti galima ne tik atvirąjį kodą, bet ir visas nurodytų licencijų sąlygas, garantijų atsisakymus ir autorių teisių pastabas.

„LGE Electronics“ pateiks atvirąjį kodą CD-ROM laikmenoje sumokėjus atitinkamas išlaidas padengiantį mokestį (laikmenos, siuntimo ir kt. išlaidos) ir paštu pateikus prašymą *opensource@lge.com*.

Šis pasiūlymas galioja trejus metus nuo paskutinio šio produkto siuntimo. Šis pasiūlymas galioja visiems, gavusiems šią informaciją.

SURINKIMAS IR PARUOŠIMAS

DĖMESIO

- Visada naudokite tik originalius LG priedus, kad užtikrintumėte saugumą ir tinkamą gaminio eksploatavimą.
- Bet kokiai žalai ar sužalojimams, atsiradusiems dėl nelegalių prekių naudojimo, garantija netaikoma.
- Rekomenduojama naudoti pateiktus komponentus.
- Jei naudosite LG nepatvirtintus bendrojo naudojimo kabelius, ekranas gali būti nerodomas arba galimi vaizdo triukšmai.
- Šiame dokumente esančiuose paveikslėliuose vaizduojamos įprastos procedūros, todėl jos gali skirtis nuo paties gaminio.
- Surinkdami gaminį netepkite pašalinių medžiagų (tepalų, alyvų, kt.) ant srieginių dalių. (Taip darydami galite sugadinti gaminį).
- Jei varžtus veršite per stipriai, galite sugadinti monitorių. Garantija negalios tokiu būdu sugadintam gaminiui.
- Neneškite monitoriaus apversto, kai jį laikote tik už stovo pagrindo. Monitorius gali nukristi nuo stovo ir taip galite susižeisti.
- Keliant ar pernešant monitorių, nelieskite jo ekrano. Monitoriaus ekraną veikianti jėga gali jį pažeisti.
- Dėl bangų modelio išvaizdos, priešingai nei bendrasis padengimo metodas, taikoma pridedant blizgios medžiagos į žaliavą.Turėdamas reikiamą išvaizdą, jis pasižymi tvirtumu. Prašome naudoti produktą pasitikint, nes visiškai nėra problemos to daryti.

PASTABA

- Komponentai gali atrodyti kitaip, nei parodyti čia.
- Visa šiame vadove pateikta informacija ir specifikacijos gali būti pakeistos be išankstinio pranešimo, kad būtų pagerintos gaminio eksploatacinės savybės.
- Norėdami įsigyti papildomų priedų, apsilankykite elektronikos parduotuvėje, internetinėje parduotuvėje arba susisiekite su mažmeninės prekybos parduotuve, iš kurios pirkote gaminį.
- Pateiktas maitinimo laidas, priklausomai nuo regiono gali skirtis.

Palaikomos tvarkyklės ir programinė įranga

Galite atsisiųsti ir įdiegti naujausią versiją iš „LGE" tinklapio (*www.lg.com*).

Tvarkyklės ir programinė įranga	Diegimo pirmenybė
Monitoriaus tvarkyklė	Rekomenduojama
OnScreen Control	Rekomenduojama

Gaminio ir mygtukų aprašymas

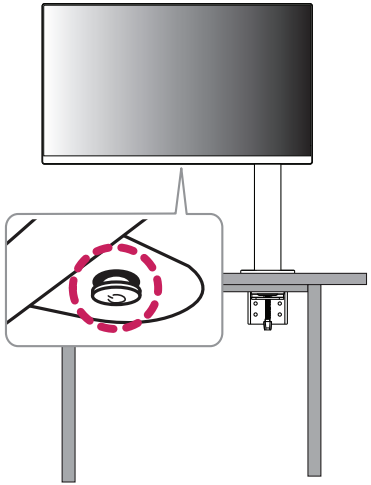

Valdymo mygtuko naudojimas

Paspaudę valdymo mygtuką arba pirštu pasukę jį į kairę / dešinę, galėsite lengvai valdyti monitoriaus funkcijas.

Pagrindinės funkcijos

		**Maitinimo įjungimas**	Norėdami įjungti monitorių, pirštu paspauskite valdymo mygtuką.
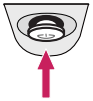		**Maitinimo išjungimas**	Norėdami išjungti monitorių, pirštu paspauskite ir palaikykite valdymo mygtuką.
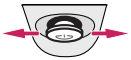	◀/▶	**Garsumo reguliavimas**	Valdymo mygtuką pasukę į kairę arba dešinę galėsite nustatyti garsumą.
	▲/▼	**Ekrano ryškumo valdymas**	Ekrano ryškumą galite valdyti judindami vairasvirtės mygtukus aukštyn / žemyn.

PASTABA

- Valdymo mygtukas yra monitoriaus apačioje.

Monitoriaus statymas į kitą vietą ir kėlimas

Kai monitorių statote į kitą vietą arba keliate, laikykitės šių nurodymų, kad nesubraižytumėte arba nesugadintumėte monitoriaus bei užtikrintumėte saugų monitoriaus perkėlimą (taikoma visų dydžių ir formų monitoriams).

- Prieš monitorių pastatant kitoje vietoje, rekomenduojama jį laikyti originalioje dėžėje arba pakuotėje.
- Prieš judindami arba keldami monitorių, atjunkite jo maitinimo laidą ir visus kitus laidus.
- Tvirtai laikykite monitorių už jo šonų ir apačios. Nelaikykite skydelio.
- Kai laikote monitorių, ekranas turi būti nukreiptas nuo jūsų, kad jo nesubraižytumėte.
- Pernešdami monitorių stenkitės jo nekratyti ir per daug nepurtyti.
- Perkeldami monitorių, niekada jo neapverskite ir nepasukite į šonus – visada laikykite jį tiesiai.
- Judindami monitorių, išmontuokite ir padėkite atskirai jo ekraną ir stovą.

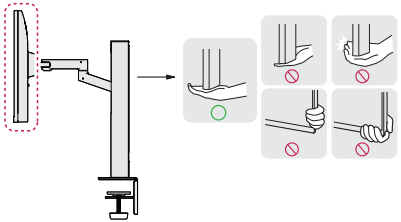



⚠ DĖMESIO

- Nelieskite monitoriaus ekrano, jei tik tai įmanoma.
  - Taip galite sugadinti ekraną arba dalį pikselių, naudojamų perteikiant vaizdą.
- Jei monitoriaus skydelį pastatysite vertikaliai, monitorius dėl vairasvirtės gali nukristi ir padaryti žalos ar sužaloti. Be to, taip pat gali būti sutrikdytas valdymo mygtuko veikimas.

Laikymas ant stalo

- Pakelkite monitorių ir neapverstą padėkite ant stalo. Palikite bent 100 mm tarpą iki sienos, kad užtikrintumėte tinkamą ventiliaciją.

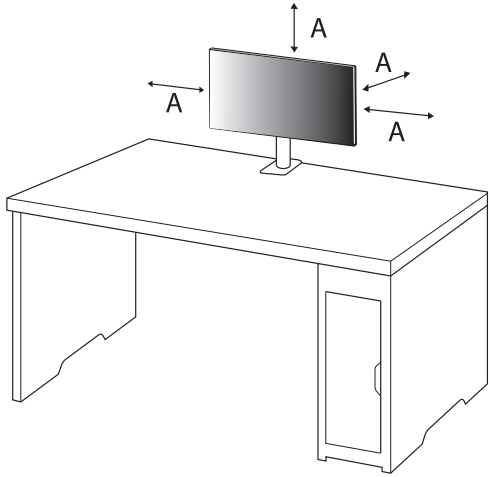

A: 100 mm

⚠ DĖMESIO

- Ištraukite maitinimo laidą prieš pernešdami ar montuodami monitorių. Kyla elektros smūgio pavojus.
- Įsitikinkite, kad naudojate prie gaminio pridėtą maitinimo laidą, bei prijunkite jį prie įžeminto elektros lizdo.
- Jei reikia kito maitinimo laido, susisiekite su vietiniu prekybos agentu arba apsilankykite mažmeninėje parduotuvėje.
- Įsitikinkite, kad stalas, ant kurio pastatytas gaminys, yra stabilus ir tvirtas. Iš trapių medžiagų, kaip antai stiklas, pagamintą stalą galima sugadinti.
- Monitorius gali ant nelygių ar pasvirusių stalų gali pakrypti.
- Montuojant stovą ant stalo gali likti žymių.
- Ant stovo nekabinkite sunkių daiktų, kaip antai krepšių ar drabužių.
- Venkite kritimų ir patikrinkite, ar stalas yra pakankamai didelis, kad galėtų išlaikyti monitorių.
- Įsitikinkite, kad stovas tvirtai pritvirtintas ant stalo.
- Įrengdami stovą ant stalo, įsitikinkite, kad jis visiškai pritvirtintas prie stalo, kad keldamiesi nesusitrenktumėte galvos.
- Nenaudokite per daug jėgos sukdami monitorių. Monitoriui palietus sieną, galite sužeisti šalia esančius žmones arba sugadinti monitorių.

Kaip pritvirtinti spaustuką

1 Uždėję stovą ant stalo, pritvirtinkite jį pasukdami rankeną.

- Stalams be išsikišimo
  - Stalo storis turėtų būti mažesnis nei 90 mm.

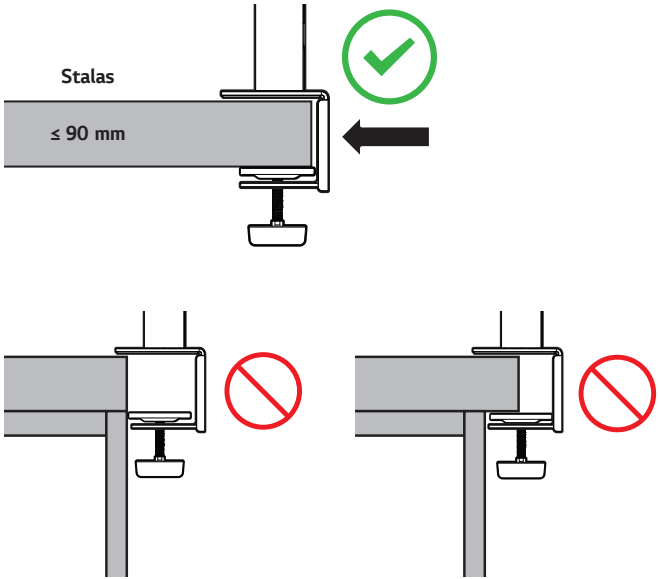

Kaip montuoti ant skirtingo storio stalų

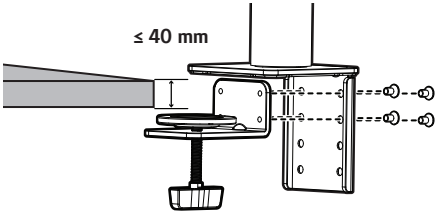

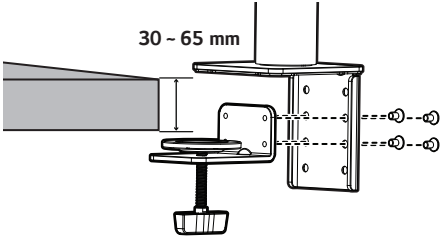

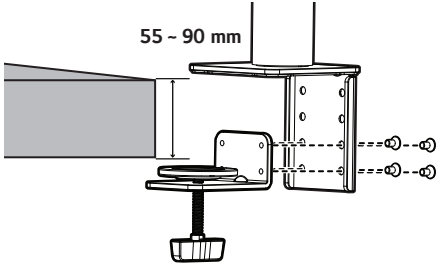

⚠ DĖMESIO

- Jei stovas nebus visiškai pritvirtintas prie stalo, monitorius gali svyruoti ar apvirsti.
- Įsitikinkite, kad stalas yra tiek tvirtas ir stabilus, kad visiškai palaikytų monitoriaus įrengimą. Iš trapių medžiagų, kaip antai stiklas, pagamintas stalas gali lūžti.
- Stalams su išsikišimu
  - Jei išsikišimas yra daugiau nei 95 mm atstumu nuo stalo krašto, monitorių montuokite tik tada, kai plokščias išsikišimas yra nuo 15 mm iki 90 mm nuo stalo krašto.

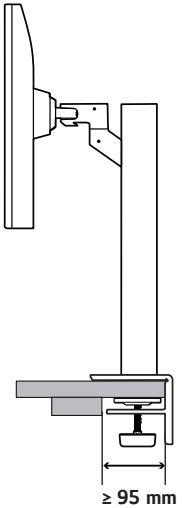

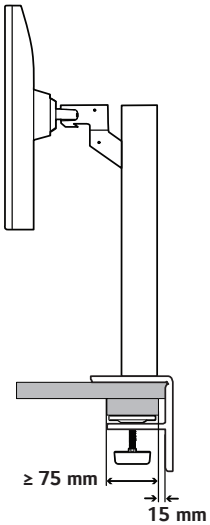

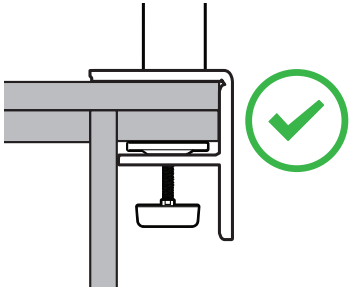

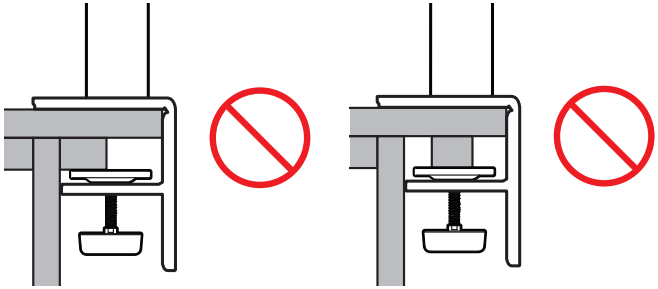

Pasukimo stovas

Pasukite 280 ° laipsniais ir pareguliuokite monitoriaus kampą pagal savo poreikį.

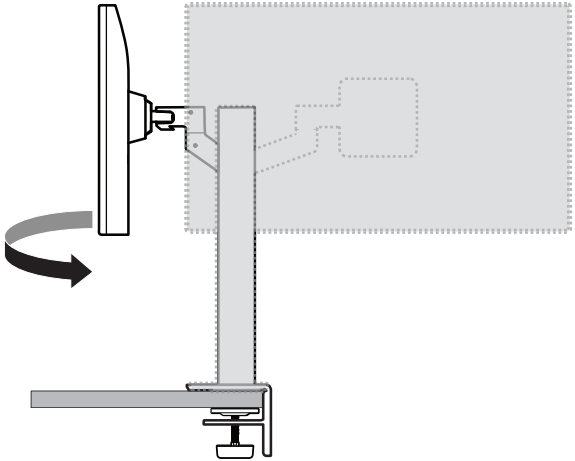

Pasukimo funkcija

Pasukimo funkcija leidžia pasukti monitorių 90 ° laipsnių prieš laikrodžio rodyklę.

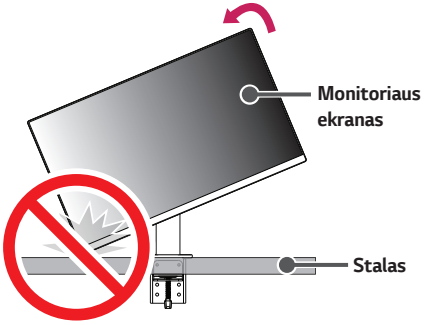

⚠ ĮSPĖJIMAS

- Naudodami pasukimo funkciją, nesukite monitoriaus per greitai ar su per didele jėga. Stalui susilietus su monitoriaus ekranu, jį galima subraižyti.

1 Pakelkite monitorių į maksimalų aukštį.

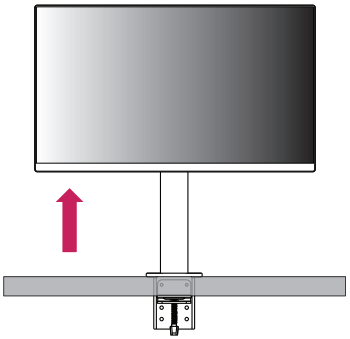

2 Reguliuokite monitoriaus kampą rodyklės kryptimi, kaip parodyta paveikslėlyje.

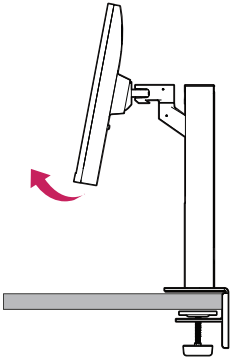

3 Sukite monitorių prieš laikrodžio rodyklę, kaip parodyta paveikslėlyje.

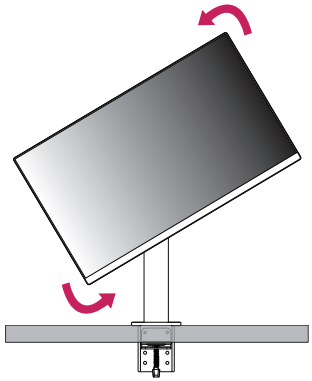

4 Montuoti baikite pasukdami monitorių 90 ° kampu, kaip parodyta paveikslėlyje.

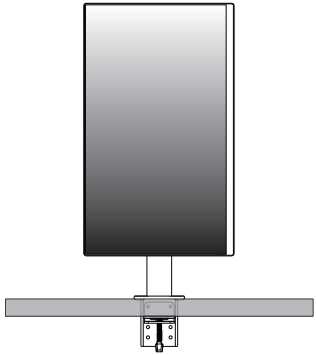

Stovo aukščio reguliavimas

1 Būtinai laikykite ir judinkite monitorių abiem rankomis.

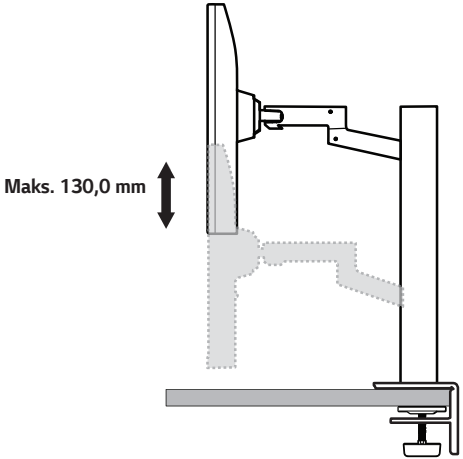

⚠ ĮSPĖJIMAS

- Norėdami išvengti sužalojimų reguliuodami aukštį, nedėkite rankų ant stovo.

Kampo reguliavimas

Reguliuokite ekrano kampą.
Ekranas gali būti pakreiptas į priekį ir atgal nuo -25 ° iki 25 ° kampu, kad būtų patogu į jį žiūrėti.

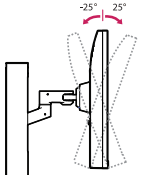

⚠ ĮSPĖJIMAS

- Kad reguliuodami ekraną nesusižeistumėte pirštų, nelaikykite apatinės monitoriaus rėmo dalies, kaip parodyti toliau.
- Būkite atsargūs, nelieskite ir nespauskite ekrano, kai reguliuojate monitoriaus kampą.



- Sukdami monitorių, saugokitės prie jo pritvirtintų laidų.

„Kensington“ užrakto naudojimas

Daugiau informacijos apie montavimą ir naudojimą rasite „Kensington“ užrakto vartotojo vadove arba interneto svetainėje *http://www.kensington.com*.

Naudodami „Kensington“ apsaugos sistemos kabelį monitorių prijunkite prie stalo.

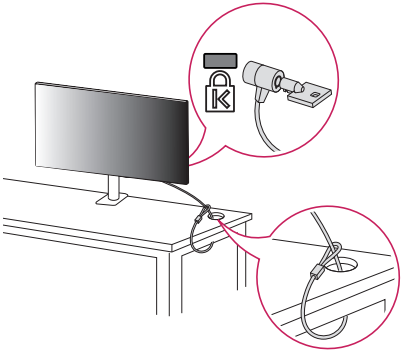

PASTABA

- Apsaugos sistema „Kensington“ yra atskirai užsakoma įranga. Papildomų priedų galite įsigyti daugumoje elektronikos parduotuvių.

Montavimas ant sienos

Šis monitorius atitinka prie sienos montuojamų laikiklių ar kitų suderinamų įrenginių specifikacijas.

Monitorių montuokite bent jau 100 mm atstumu nuo sienos ir palikite apie 100 mm tarpą ties kiekviena monitoriaus puse, kad būtų užtikrinta tinkama ventiliacija. Detalias montavimo instrukcijas galite gauti vietinėje mažmeninės prekybos parduotuvėje. Pakreipiamo prie sienos montuojamo laikiklio montavimo ir nustatymo instrukcijas rasite vadove.

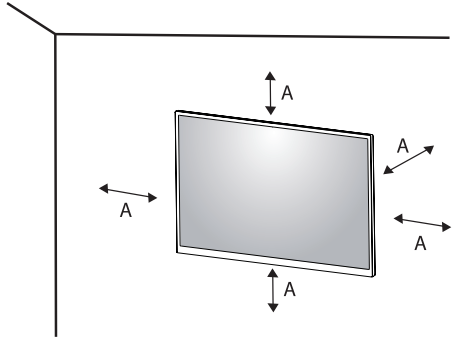

A: 100 mm

Prie sienos montuojamo laikiklio montavimas

Norėdami montuoti monitorių prie sienos, pritvirtinkite prie sienos montuojamą laikiklį (užsakomas atskirai) prie monitoriaus galo.

Įsitikinkite, kad prie sienos montuojamas laikiklis tinkamai užsifiksavo prie monitoriaus ir sienos.

- Tvirtinimo prie sienos sistema (mm): 100 x 100
- Standartinis varžtas: M4 x L10
- Varžtų skaičius: 4
- Prie sienos montuojamas laikiklis (užsakomas atskirai): LSW149

PASTABA

- VESA standarto neatitinkantys varžtai gali sugadinti gaminį ir jis gali nukristi. „LG Electronics“ neatsako už nelaimingus atsitikimus, kuriuos gali sąlygoti nestandartiniai varžtai.
- Prie sienos montuojamo laikiklio rinkinyje yra montavimo vadovas ir visos reikalingos detalės.
- Prie sienos montuojamas laikiklis yra užsakomas atskirai. Papildomų priedų galite įsigyti iš vietinio prekybos atstovo.
- Ant sienos montuojamo laikiklio varžtų ilgis gali skirtis. Jei naudosite ilgesnius nei standartinio ilgio varžtus, galite pažeisti gaminio vidų.
- Daugiau informacijos rasite prie sienos montuojamo laikiklio vartotojo vadove.
- Prie sienos montuodami laikiklį pasistenkite nenaudoti per daug jėgos, nes taip galite pažeisti ekraną.
- Prieš montuodami monitorių ant sieninio montavimo laikiklio atjunkite stovą, atlikdami pirmiau apibūdintos stovo prijungimo procedūros veiksmus priešinga eilės tvarka.

⚠ DĖMESIO

- Atjunkite maitinimo laidą prieš perkeldami arba montuodami monitorių, kad išvengtumėte elektros smūgio.
- Jei monitorių montuosite ant lubų ar kreivos sienos, monitorius gali nukristi ir sužeisti jus. Naudokite tik LG patvirtintą sieninį laikiklį ir kreipkitės į vietinį pardavėją arba kvalifikuotus meistrus.
- Kad išvengtumėte sužalojimų, aparatą reikia saugiai pritvirtinti prie sienos pagal montavimo instrukcijas.
- Jei varžtus veršite per stipriai, galite sugadinti monitorių. Garantija negalios tokiu būdu sugadintam gaminiui.
- Naudokite VESA standartą atitinkantį ant sienos montuojamą laikiklį ir varžtus. Gaminio garantija negalios apgadinimams, kuriuos sąlygos nederamų komponentų naudojimas ar netinkamas naudojimas.
- Matuojant nuo galinės monitoriaus pusės, kiekvieno įsukto varžto ilgis turi būti 8 mm arba mažesnis.

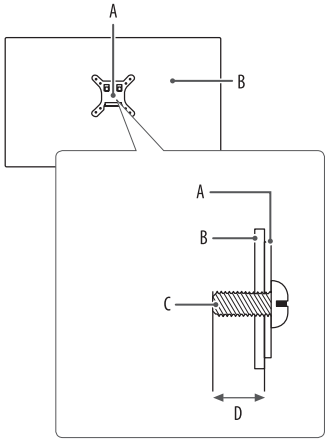

A: Prie sienos montuojamas laikiklis

B: Monitoriaus galinė pusė

C: Standartinis varžtas

D: Maks. 8 mm

MONITORIAUS NAUDOJIMAS

Paspauskite valdymo mygtuką, pasirinkite **Menu (Meniu)** → **Input (Įvestis)** ir pasirinkite įvesties parinktį.

DĖMESIO

- Nespauskite ekrano per ilgai. Tai gali sukelti vaizdo iškraipymus.
- Nerodykite nejudančio vaizdo ekrane per ilgai. Tai gali sukelti vaizdo išlaikymą. Jei įmanoma, naudokite ekrano užsklandą.

PASTABA

- Kai maitinimo laidą jungiate į lizdą, naudokite įžemintą (3 skylių) daugialypį lizdą arba įžemintą elektros lizdą.
- Jei temperatūra yra žema, įjungtas monitorius gali blykčioti. Tai normalu.
- Kartais ekrane gali pasirodyti raudonų, žalių arba mėlynų taškelių. Tai normalu. Tai normalu.

Prisijungimas prie kompiuterio

- Šis monitorius palaiko Plug and Play* savaiminio įdiegimo funkciją.

* Plug and Play: savaiminio įdiegimo funkcija leidžia prie kompiuterio pridėti įrenginį be jokių konfigūracijų ar rankiniu būdu įdiegiamų tvarkyklių.

HDMI jungtis

Perduoda skaitmeninius vaizdo ir garso signalus iš kompiuterio į monitorių.

DĖMESIO

- Naudojant DVI į HDMI / DP (DisplayPort) į HDMI kabelį galimos suderinamumo problemos.
- Naudokite sertifikuotą kabelį, ant kurio būtų HDMI logotipas. Jei nenaudosite sertifikuoto HDMI kabelio, ekranas gali nieko nerodyti arba gali įvykti ryšio klaida.
- Rekomenduojami HDMI kabelių tipai
  - Didelės spartos HDMI®/™ kabelis
  - Didelės spartos HDMI®/™ kabelis su eternetu

DisplayPort ekrano prievado jungtis

Perduoda skaitmeninius vaizdo ir garso signalus iš kompiuterio į monitorių.

PASTABA

- Gali nebūti vaizdo ar garso išvesties, priklausomai nuo kompiuterio DP (DisplayPort) versijos.
- Jei naudojate „Mini DisplayPort“ išvesties grafikos plokštę, naudokite „Mini DP“ su DP („Mini DisplayPort“ su „DisplayPort“) jungiantį laidą arba jungtį, palaikančią „DisplayPort 1.4“. (Parduodama atskirai)

Prijungimas prie garso / vaizdo įrenginių

HDMI jungtis

Iš jūsų AV įrenginio HDMI į monitorių siunčia skaitmeninius vaizdo ir garso signalus.

PASTABA

- Naudojant DVI į HDMI / DP (DisplayPort) į HDMI kabelį galimos suderinamumo problemos.
- Naudokite sertifikuotą kabelį, ant kurio būtų HDMI logotipas. Jei nenaudosite sertifikuoto HDMI kabelio, ekranas gali nieko nerodyti arba gali įvykti ryšio klaida.
- Rekomenduojami HDMI kabelių tipai
  - Didelės spartos HDMI®/™ kabelis
  - Didelės spartos HDMI®/™ kabelis su eternetu

Išorinių įrenginių prijungimas

Ausinių prijungimas

Ausinių prievadu išorinius įrenginius prijunkite prie monitoriaus.

PASTABA

- Išoriniai įrenginiai yra parduodami atskirai.
- Jeigu naudojate ausines kampuotu kištukas, tai gali sukelti problemų prijungiant kitą išorinį įrenginį prie monitoriaus. Todėl rekomenduojam naudoti ausines su tiesus kištukas.



Kampuotas kištukas



Tiesus kištukas
(rekomenduojama)

- Ausinių ir garsiakalbių funkcijos gali būti apribotos, priklausomai nuo kompiuterio ir išorinio įrenginio garso nustatymų.

NAUDOTOJO NUSTATYMAI

Pagrindinio meniu aktyvavimas.

1 Paspauskite monitoriaus apačioje esantį valdymo mygtuką.

2 Valdymo mygtuką pastumkite į viršų / apačią (▲ / ▼) ir į kairę / dešinę (◄ / ►), kad nustatytumėte parinktis.

3 Norėdami išeiti iš pagrindinio meniu dar kartą spustelėkite valdymo mygtuką.

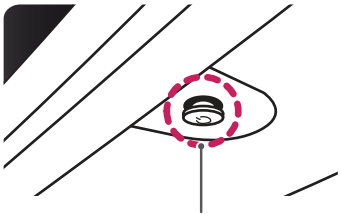

Valdymo mygtukas

Mygtukas	Meniu Būsena		Aprašymas
	**Pagrindinis meniu išjungtas**		Įjungiamas pagrindinis meniu.
	Pagrindinis meniu įjungtas		Išeinama iš pagrindinio meniu. (Palaikę nuspaustą mygtuką išjungsite monitorių: tokių būdu išjungti monitorių galite bet kuriuo metu, net kai yra įjungta OSD)
	◄	**Pagrindinis meniu išjungtas**	Pritaiko monitoriaus garsumo lygį.
		Pagrindinis meniu įjungtas	Įeinama į **Input (Įvestis)** funkciją.
	►	**Pagrindinis meniu išjungtas**	Pritaiko monitoriaus garsumo lygį.
		Pagrindinis meniu įjungtas	Įveda **Menu (Meniu)** funkcijas.
	▲	**Pagrindinis meniu išjungtas**	Pritaiko monitoriaus ryškumą.
		Pagrindinis meniu įjungtas	Išjungia monitorių.
	▼	**Pagrindinis meniu išjungtas**	Pritaiko monitoriaus ryškumą.
		Pagrindinis meniu įjungtas	Įjungiama **Game Mode (Žaidimų režimas)** funkcija.

Pagrindinio meniu funkcijos

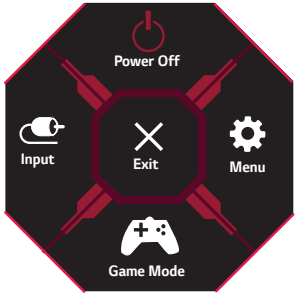

Pagrindinis meniu	Aprašymas
Input (Įvestis)	Nustatomas įvesties režimas.
Power Off (Maitinimo išjungimas)	Išjungia monitorių.
Menu (Meniu)	Konfigūruojami ekrano nustatymai.
Game Mode (Žaidimų režimas)	Nustatomas žaidimų režimas žaidimams.
Exit (Išeiti)	Išeinama iš pagrindinio meniu.

Naudotojo nustatymai

Meniu nustatymai

1 Norėdami peržiūrėti OSD meniu, paspauskite valdymo mygtuką monitoriaus apačioje ir įveskite meniu **Menu (Meniu)**.
2 Parinktis reguliuokite valdymo mygtuką spausdami į viršų / apačią / kairę / dešinę.
3 Norėdami grįžti į ankstesnį meniu arba nustatyti kitus meniu elementus, spustelėkite valdymo mygtuko ◀ piktogramą arba paspauskite (⏻).
4 Jei norite išeiti iš OSD meniu, spauskite valdymo mygtuko ◀ piktogramą, kol išeisite.



Game Mode (Žaidimų režimas)



Game Adjust (Žaidimo reguliavimas)



Picture Adjust (Vaizdo reguliavimas)



Input (Įvestis)



General (Bendra)

SDR „Game Mode“ (Žaidimų režimas) SDR (ne HDR) signalas.

Menu (Meniu) > Game Mode (Žaidimų režimas)		**Aprašymas**
Game Mode (Žaidimų režimas)	**Gamer 1 (1 žaidėjas)**	Pasirinkę šį režimą vartotojai gali keisti elementus, įskaitant ir su žaidimu susijusias parinktis. **Gamer 1 (1 žaidėjas)** ir **Gamer 2 (2 žaidėjas)** vaizdo režimai leidžia išsaugoti du asmeniškai nustatytus rodymo nustatymus, įskaitant su žaidimu susijusias nustatymo parinktis.
	Gamer 2 (2 žaidėjas)	
	FPS	Šis režimas optimizuotas FPS (pirmojo asmens šaudyklės) žaidimams.
	RTS (Realiojo laiko strategijos)	Šis režimas optimizuotas RTS (realiojo laiko strategijos) žaidimams.
	Vivid	Padidina vaizdų kontrastingumą, ryškumą ir raiškumą ekrane.
	Reader (Skaitymas)	Ekrano vaizdas optimizuojamas dokumentų peržiūrai. OSD meniu galite pašviesinti ekraną.
	HDR Effect	Optimizuoja ekraną aukštam dinaminiam intervalui.
	sRGB	Standartinė RGB spalvų gama monitoriui ir spausdintuvui.

HDR „Game Mode“ (Žaidimų režimas) signalas.

<table>
<tr><th colspan="2">Menu (Meniu) > Game Mode (Žaidimų režimas)</th><th>Aprašymas</th></tr>
<tr><td rowspan="5">Game Mode (Žaidimų režimas)</td><td>Gamer 1 (1 žaidėjas)</td><td rowspan="2">Pasirinkę šį režimą vartotojai gali keisti elementus, įskaitant ir su žaidimu susijusias parinktis.
Gamer 1 (1 žaidėjas) irGamer 2 (2 žaidėjas) vaizdo režimai leidžia išsaugoti du asmeniškai nustatytus rodymo nustatymus, įskaitant su žaidimu susijusias nustatymo parinktis.</td></tr>
<tr><td>Gamer 2 (2 žaidėjas)</td></tr>
<tr><td>FPS</td><td>Šis režimas optimizuotas FPS (pirmojo asmens šaudyklės) žaidimams. Tinka itin tamsiems FPS žaidimams.</td></tr>
<tr><td>RTS</td><td>Šis režimas optimizuotas RTS (realiojo laiko strategijos) žaidimams.</td></tr>
<tr><td>Vivid</td><td>Optimizuotas ekranas ryškioms spalvoms.</td></tr>
<tr><td colspan="2">PASTABA
• HDR turinys gali tinkamai neveikti, priklausomai nuo „Windows10 OS“ nustatymo. Prašome patikrinti HDR On (įjungimas) / Off (išjungimas) „Windows“ nustatymą.
• Kai HDR funkcija įjungta, simboliai ar paveikslėlio kokybė gali būti netinkama remiantis grafinės plokštės veikimo parametrais.
• Kai įjungta HDR funkcija, gali mirgėti ar traškėti ekranas, kai keičiama monitoriaus įvestis ar įjungiamas ar išjungiamas maitinimas „on“ (įjungti) / „off“ (išjungti) pagal grafinės plokštės veikimo parametrus.</td></tr>
</table>

<table>
<tr><th colspan="2">Menu (Meniu) > Game Adjust (Žaidimo reguliavimas)</th><th colspan="2">Aprašymas</th></tr>
<tr><td rowspan="4">Game Adjust (Žaidimo reguliavimas)</td><td rowspan="3">Adaptive-Sync</td><td colspan="2">Užtikrinamas tolygus ir tikroviškas vaizdas sinchronizuojant vertikalų įvesties signalo dažnį su išvesties signalu.

⚠ DĖMESIO
• Nurodomas meniu pavadinimas, patvirtintas norint patekti į HDMI AMD FreeSync Tier vietoj vardo Adaptive-Sync. (FreeSync / FreeSync Premium / FreeSync Premium Pro)
• Palaikoma sąsaja: DisplayPort (G-SYNC, FreeSync), HDMI (FreeSync Premium).
• Palaikoma Grafikos kortelė: Grafikos kortelė kad parama NVIDIA's G-SYNC arba AMD's FreeSync yra būtina.
• Palaikoma versija: įsitikinkite, kad grafinė korta būtų atnaujinta naujausia tvarkykle.
• Dėl daugiau informacijos ir reikalavimus, nurodykite į NVIDIA Interneto svetainė (www.nvidia.com) ir AMD Interneto svetainė (www.amd.com).</td></tr>
<tr><td>On (Įjungta)</td><td>Adaptive-Sync funkcija įjungta.</td></tr>
<tr><td>Off (Išjungta)</td><td>Įveda Adaptive-Sync bruožas.</td></tr>
<tr><td>Black Stabilizer (Juodos spalvos stabilizavimas)</td><td colspan="2">Galite valdyti juodos spalvos kontrastą, kad geriau matytumėte tamsias scenas.
Tamsiame žaidimo ekrane galite lengvai atskirti objektus.</td></tr>
</table>

<table>
<tr><td rowspan="6">Game Adjust (Žaidimo reguliavimas)</td><td rowspan="5">Response Time (Reakcijos laikas)</td><td colspan="2">Remiantis ekrano greičiu, nustatomas rodomo vaizdo reakcijos laikas.
Įprastoje aplinkoje rekomenduojama nustatyti Fast (Greitas).
Jei vaizdas keičiasi greitai, rekomenduojama nustatyti Faster (Greičiau).
Pasirinkę Greitesnis Režimas , Judesio Suliejimas gali vykti priklausomai nuo turinio.</td></tr>
<tr><td>Faster (Greičiau)</td><td>Reakcijos laikas nustatomas į Faster (Greičiau).</td></tr>
<tr><td>Fast (Greitas)</td><td>Reakcijos laikas nustatomas į Fast (Greitas).</td></tr>
<tr><td>Normal (Standartinis)</td><td>Reakcijos laikas nustatomas į Normal (Standartinis).</td></tr>
<tr><td>Off (Išjungta)</td><td>Nenaudoja laiko reakcijos gerinimo funkcijos.</td></tr>
<tr><td>Cross Hair (Taikinys)</td><td colspan="2">Taikinys rodo žymę ekrano centre, skirtą šaudymo pirmu asmeniu (FPS) žaidimams. Naudotojai gali rinktis jų žaidimo aplinką atitinkantį taikinį iš keturių skirtingų taikinių.
• Kai monitorius išjungtas arba veikia energijos taupymo režimu, Cross Hair (Taikinio) funkcija automatiškai išsijungia.</td></tr>
<tr><td>Game Reset (Žaidimo atstatymas)</td><td colspan="2">Atstato numatytuosius žaidimo nustatymus.</td></tr>
</table>

Menu (Meniu) > Picture Adjust (Vaizdo reguliavimas)		Aprašymas	
Picture Adjust (Vaizdo reguliavimas)	**Brightness**	Reguliuoja ekrano ryškumą.	
	Contrast	Reguliuoja ekrano kontrastą.	
	Sharpness (Aiškumas)	Reguliuojamas ekrano aiškumas.	
	Gamma (Gama)	**Mode 1, Mode 2, Mode 3**	Kuo aukštesnė gamos vertė, tuo tamsesnis vaizdas. Kuo mažesnė gamos vertė, tuo vaizdas šviesesnis.
		Mode 4	Jeigu nereikia reguliuoti gama nustatymų, pasirinkite Mode 4.
	Color Temp (Spalvų temp.)	**Custom (Individualus nustatymas)**	Vartotojas gali reguliuoti raudoną, žalią arba mėlyną spalvą pagal poreikį.
		Warm (Šilta)	Nustato rausvo tono ekrano spalvas.
		Medium (Vidutinis)	Nustato ekrano spalvą tarp raudono ir mėlyno tono.
		Cool (Vėsi)	Nustato melsvo tono ekrano spalvas.
		Manual	Vartotojas gali nustatyti spalvos temperatūrą.
	R/G/B	Galite pakeisti vaizdo spalvas naudodami **Red (Raudona)**, **Green (Žalia)** ir **Blue (Mėlyna)** spalvas.	
	Six Color (Šešios spalvos)	Galima keisti spalvas pagal kliento reikalavimus keičiant šešių spalvų (Red, Green, Blue, Cyan, Magenta, Yellow) sodrumą ir išsaugant nustatymus.	
		Hue (Atspalvis)	Reguliuojamas ekrano tonas.
		Saturation (Sodrumas)	Reguliuojamas ekrano spalvų grynis. Kuo mažesnė vertė, tuo mažiau sodrios ir ryškesnės spalvos. Kuo aukštesnė vertė, tuo sodresnės ir tamsesnės spalvos.
	Black Level (Juodos spalvos sodrumas)	Nustatomas perėjimo lygis (tik HDMI). • Perėjimas: tai nuoroda vaizdo signalui, nurodanti tamsiausia spalvą, kokią gali rodyti monitorius.	
		High(Aukštas)	Palaiko esamą ekrano kontrastą.
		Low (Žemas)	Sumažinamas juodos spalvos kiekis ir padidinamas baltos spalvos kiekis dabartiniame ekrano kontrasto santykyje.
	DFC	**On (Įjungta)**	Automatiškai pagal ekraną reguliuojamas šviesumas.
		Off (Išjungta)	Išjungiama **DFC** funkcija.
	Picture Reset (Vaizdo atstatymas)	Atstato numatytuosius vaizdo ir spalvų nustatymus.	

<table>
<tr><th colspan="2">Menu (Meniu) > Input (Įvestis)</th><th colspan="2">Aprašymas</th></tr>
<tr><td rowspan="8">Input (Įvestis)</td><td>Input List (Įvesčių sąrašas)</td><td colspan="2">Parenkamas įvesties režimas.</td></tr>
<tr><td rowspan="4">Aspect Ratio (Vaizdo formatas)</td><td colspan="2">Reguliuojamas ekrano vaizdo formatas.</td></tr>
<tr><td>Full Wide (Visas plotis)</td><td>Vaizdo įrašai rodomi plačiame ekrane, nepriklausomai nuo vaizdo įrašų signalo įvesties.</td></tr>
<tr><td>Original (Originalus)</td><td>Rodo vaizdą pagal įvesties vaizdo signalo vaizdo formatą.</td></tr>
<tr><td colspan="2">PASTABA
• Jei yra parinkta rekomenduojama skiriamoji geba, ekranas, pasirinkus parinktį Full Wide (Visas plotis) ar Original (Originalus), gali atrodyti vienodai. (2560 x 1440)</td></tr>
<tr><td rowspan="3">Auto Input Switch</td><td colspan="2">Kai automatinis įvesties jungiklis nustatytas „On“ (Įjungta) režimu, monitorius automatiškai perjungiamas nauja įvestimi, kai prijungiama.</td></tr>
<tr><td>On (Įjungta)</td><td>Aktyvuoja Auto Input Switch.</td></tr>
<tr><td>Off (Išjungta)</td><td>Išjungia Auto Input Switch.</td></tr>
</table>

<table>
<tr><th colspan="2">Menu (Meniu) > General (Bendra)</th><th colspan="2">Aprašymas</th></tr>
<tr><td rowspan="12">General (Bendra)</td><td>Language (Kalba)</td><td colspan="2">Meniu ekrane nustato norimą kalbą.</td></tr>
<tr><td rowspan="3">SMART ENERGY SAVING</td><td>High (Aukštas)</td><td>Didelio efektyvumo SMART ENERGY SAVING funkcija taupo energiją.</td></tr>
<tr><td>Low (Žemas)</td><td>Mažo efektyvumo SMART ENERGY SAVING funkcija taupo energiją.</td></tr>
<tr><td>Off (Išjungta)</td><td>Išjungiama SMART ENERGY SAVING funkcija.</td></tr>
<tr><td rowspan="2">Power LED (Maitinimo LED)</td><td>On (Įjungta)</td><td>Maitinimo LED automatiškai įjungiamas.</td></tr>
<tr><td>Off (Išjungta)</td><td>Maitinimo LED išjungiamas.</td></tr>
<tr><td>Automatic Standby (Automatinis budėjimas)</td><td colspan="2">Funkcija, kuri ekrane neatliekant jokių veiksmų tam tikrą laiką, monitorių išjungia automatiškai. Galite nustatyti laikmačio automatinio išjungimo funkciją. (8H, 6H, 4H ar Off (Išjungta))</td></tr>
<tr><td rowspan="4">HDMI Compatibility Mode</td><td colspan="2">„HDMI Compatibility Mode“ (HDMI suderinimo režimas) ypatybė gali atpažinti pasenusią įrangą, kuri nepalaiko HDMI 2.0.</td></tr>
<tr><td>On (Įjungta)</td><td>Aktyvuoja HDMI Compatibility Mode (HDMI suderinimo režimas).</td></tr>
<tr><td>Off (Išjungta)</td><td>Išjungia HDMI Compatibility Mode (HDMI suderinimo režimas).</td></tr>
<tr><td colspan="2">PASTABA
• Jei prijungtasis įtaisas nepalaiko HDMI Compatibility Mode (HDMI suderinimo režimas) ekranas ar garsas gali tinkamai neveikti.
• Kai kurios senesnių versijų grafikos kortelės nepalaiko HDMI 2.0, bet galite pasirinkti HDMI 2.0 skiriamąją gebą lango valdymo pulte.
• Todėl ekranas gali rodyti nenormaliai.</td></tr>
<tr><td>DisplayPort Version (DisplayPort versija)</td><td colspan="2">Please set the DisplayPort version to match the version of the connected external device(1.4,1.2 and 1.1) . If you want to use the HDR, select the DP version to 1.4 .</td></tr>
</table>

<table>
<tr><td rowspan="6">General (Bendra)</td><td rowspan="4">OSD Lock (OSD užraktas)</td><td colspan="2">Ši funkcija išjungia meniu konfigūravimo ir reguliavimo funkcijas.</td></tr>
<tr><td>On (Įjungta)</td><td>Įjungiamas OSD Lock (OSD užraktas).</td></tr>
<tr><td>Off (Išjungta)</td><td>Išjungiamas OSD Lock (OSD užraktas).</td></tr>
<tr><td colspan="2">PASTABA
• Išjungiamos visos funkcijos, išskyrus Brightness (Ryškumas), Contrast parinktyje Picture Adjust (Vaizdo reguliavimas), Input (Įvestis), OSD Lock (OSD užraktas) ir Information (Informacija) parinktyje General (Bendra).</td></tr>
<tr><td>Information (Informacija)</td><td colspan="2">Monitorius pateikia šią informaciją: Serial Number (Serijos Nr.), Total Power On Time (bendrasis maitinimo įjungimo laikas), Resolution (skiriamoji galia).</td></tr>
<tr><td rowspan="2">Reset to Initial Settings</td><td>No</td><td>Atšaukia pasirinkimą.</td></tr>
<tr><td>Yes</td><td>Grįžta į numatytuosius nustatymus.</td></tr>
</table>

TRIKDŽIŲ ŠALINIMAS

Ekrane nieko nerodoma.	
Ar monitoriaus maitinimo laidas yra įjungtas?	• Patikrinkite, ar maitinimo laidas yra tinkamai įjungtas į elektros lizdą.
Ar maitinimo LED dega?	• Patikrinkite maitinimo laido jungtį ir paspauskite maitinimo mygtuką.
Ar yra įjungtas maitinimas ir maitinimo LED šviečia baltai?	• Patikrinkite, ar prijungta įvestis įjungta (**Menu (Meniu)** > **Input (Įvestis)**).
Ar mirksi maitinimo LED?	• Jei monitorius veikia miego režimu, pajudinkite pelę arba paspauskite bet kurį klaviatūros klavišą, kad įjungtumėte ekraną. • Patikrinkite, ar kompiuteris yra įjungtas.
Ar rodoma žinutė **The screen is not currently set to the recommended resolution. If you have no video or the screen flickers, see the troubleshooting guide in the product owner's manual. (Šiuo metu nenustatyta rekomenduojama ekrano rezoliucija. Jei nematote vaizdo įrašo arba ekranas mirga, žr. trikčių šalinimo vadovą produkto naudotojo vadove.)**?	• Ši problema pasireiškia, jei kompiuterio (vaizdo plokštės) siunčiami signalai nepatenka į rekomenduojamą horizontalų arba vertikalų monitoriaus dažnio diapazoną. Perskaitykite šio vartotojo vadovo Gaminio specifikacijos skyrių ir nustatykite atitinkamą dažnį.
Ar vis dar rodomas pranešimas **No Signal (Nėra signalo)**?	• Pranešimas rodomas, kaip tarp kompiuterio ir monitoriaus nėra signalo kabelio arba jis yra atjungtas. Patikrinkite kabelį ir iš naujo jį prijunkite.
Ar įdiegėte ekrano tvarkyklę?	• Įsitikinkite, kad siunčiatės monitoriaus tvarkyklę iš mūsų tinklapio: *http://www.lg.com*. • Įsitikinkite, kad vaizdo plokštė palaiko Plug and Play (Savaiminis įdiegimas) funkciją.

Kai kurios funkcijos yra išjungtos.	
Ar paspaudę Menu (Meniu) mygtuką negalite pasirinkti kai kurių funkcijų?	• OSD yra užrakintas. Eikite į **Menu (Meniu)** > **General (Bendra)** ir nustatykite parinktį **OSD Lock (OSD užraktas)** į padėtį **Off (Išjungta)**.

Vaizdas toliau bus rodomas ekrane.	
Ar vaizdas lieka užstrigęs, net jei monitorių išjungiate?	• Jei ekrane ilgą laiką rodomas vienas vaizdas, galima sugadinti monitorių ir vaizdas bus užlaikomas. • Naudokite ekrano užsklandą, kad prailgintumėte monitoriaus veikimo laiką.

Ekrane rodomas vaizdas yra nestabilus ir juda. / Monitoriuje rodomi vaizdai palieka šešėlių atspindžius.	
Ar pasirinkote rekomenduojamą skiriamąją gebą?	• Jei pasirinkta HDMI 1080i 60 / 50 Hz skiriamoji geba (persidengianti), ekranas gali mirksėti. Skiriamąją gebą pakeiskite į 1080p arba į rekomenduojamą gebą.

PASTABA

- Vertikalus dažnis: tam, kad būtų rodomas vaizdas, ekranas turi būti atnaujinamas daugybę kartų per sekundę, kaip fluorescentinė lempa. Per sekundę atnaujinamo ekrano skaičius vaidinamas vertikaliu dažniu, arba atnaujinimo sparta ir išreiškiama Hz.
- Horizontalus dažnis: laikas, kurio reikia parodyti vieną horizontalią liniją, vadinamas horizontaliu ciklu. Jei 1 yra padalinamas horizontaliu intervalu, rezultatas – per sekundę rodomų horizontalių linijų skaičius. Šis skaičius tai horizontalusis dažnis, kuris yra išreiškiamas kHz.
- Patikrinkite, ar vaizdo plokštės skiriamoji geba arba dažnis atitinka leidžiamą monitoriaus diapazoną ir nustatykite rekomenduojamą (optimalią) skiriamąją gebą Windows pasirinkę **Valdymo skydas** > **Ekranas** > **Meniu**. (Nustatymas gali skirti priklausomai nuo naudojamos operacinės sistemos.)
- Jei rekomenduojama (optimali) vaizdo plokštės skiriamoji geba nebus nustatyta, tekstas gali susilieti, ekranas gali būti pritemęs, vaizdas ekrane gali būti nukirstas arba netinkamai sulygiuotas.
- Nustatymo metodai gali skirtis priklausomai nuo kompiuterio ar operacinės sistemos, todėl kai kurios skiriamosios gebos gali neveikti, priklausomai nuo vaizdo plokštės veikimo. Tokiu atveju kreipkitės pagalbos į kompiuterio ar vaizdo plokštės gamintoją.
- Kai kurios vaizdo plokštės gali nepalaikyti 2560 x 1440 skiriamosios gebos. Jei skiriamoji geba negali būti rodoma, susisiekite su savo vaizdo plokštės gamintoju.

Ekrano spalvos nenormalios.	
Ar ekrano spalvos atrodo išblukusios (16 spalvų)?	• Nustatykite 24 bitų spalvas (tikrąsias spalvas) arba aukštesnį nustatymą. Naudojant Windows, eikite į **Valdymo skydas** > **Ekranas** > **Meniu** > **Spalvų kokybė**. (Nustatymas gali skirti priklausomai nuo naudojamos operacinės sistemos.)
Ar ekrano spalvos yra nepastovios, ar rodomas nespalvotas vaizdas?	• Patikrinkite ar tinkamai prijungtas signalo kabelis. Iš naujo prijunkite laidą arba pakartotinai įstatykite kompiuterio vaizdo plokštę.
Ar ekrane matomos dėmės?	• Naudojant monitorių ekrane gali atsirasti keistų dėmių (raudonų, žalių, mėlynų, baltų ar juodų). Tai normalu LCD ekranams. Tai nėra gedimas ir nėra susiję su monitoriaus veikimu.

Iš ausinių prievado nesklinda garsas.	
Ar naudojant DP (DisplayPort) ar HDMI įvestį vaizdai rodomi be garso?	• Įsitikinkite, kad ausinių prievado jungtys yra tinkamai pagamintos. • Pamėginkite padidinti garsumą valdymo mygtuku. • Nustatykite kompiuterio garso išvestį į naudojamą monitorių: būdami Microsoft Windows pasirinkite **Valdymo skydas** > **Aparatinė įranga ir garsas** > **Garsas** > **Nustatykite monitorių kaip numatytąjį įrenginį**. (Nustatymas gali skirti priklausomai nuo naudojamos operacinės sistemos.)

GAMINIO SPECIFIKACIJOS

LCD ekranas	Spalvų sodrumas	HDMI	Palaikomos 10 bitų spalvos.
		DP (DisplayPort)	Palaikomos 10 bitų spalvos.
Skiriamoji geba	Maks. skiriamoji geba	2560 x 1440 esant 144 Hz (HDMI) 2560 x 1440 esant 144 Hz (DP)	
	Rekomenduojama skiriamoji geba	2560 x 1440 esant 100 Hz (HDMI) 2560 x 1440 esant 144 Hz (DP)	
Energijos šaltiniai	Galios vertinimas	19 V ⎓ 2,4 A	
	Energijos sąnaudos (įprastos)	Veikimo režimas: 51 W (įprastos)* Miego režimu: ≤ 0,5 W Išjungimo režimas: ≤ 0,3 W	
AC / DC adapteris	DA-48F19, kurį pagamino Asian Power Devices Inc.'as ADS-48FSK-19 19048EPCU-1, kurį pagamino SHENZHEN HONOR ELECTRONIC'as ADS-48FSK-19 19048EPK-1, kurį pagamino SHENZHEN HONOR ELECTRONIC'as ADS-48FSK-19 19048EPG-1, kurį pagamino SHENZHEN HONOR ELECTRONIC'as Išvestis: 19 V ⎓ 2,53 A		

Aplinkos sąlygos	Veikimo sąlygos	Temperatūra:	nuo 0 °C iki 40 °C;
		Drėgmė:	Mažesnė nei 80 proc.
	Sandėliavimo sąlygos	Temperatūra:	nuo -20 °C iki 60 °C;
		Drėgmė:	Mažesnė nei 85 proc.
Matmenys	Monitoriaus dydis (plotis x aukštis x gylis)		
	Su stovu	614,2 x 619,2 x 412,4 (mm)	
	Be stovo	614,2 x 364,8 x 56,3 (mm)	
Svoris (be pakuotės)	Su stovu	8,1 kg	
	Be stovo	4,2 kg	

Specifikacijos gali būti keičiamos be išankstinio pranešimo.

Energijos sunaudojimo lygis gali skirtis, priklausomai nuo veikimo sąlygų ir monitoriaus nuostatų.

* „On“ (Įjungta) režimo elektros energijos suvartojimas matuojamas pagal LGE testavimo standarto reikalavimus (visapusis baltos spalvos, maksimali skiriamoji geba).

** Monitorius pereis į Užmigimo Režimas po kelių minučių (maks. 5 minučių).

Gamyklinis palaikymo režimas

(Iš anksto nustatytas režimas, HDMI/ DisplayPort PC)

Iš anksto nustatytas režimas	Horizontalusis dažnis (kHz)	Vertikalusis dažnis (Hz)	Poliškumas (H / V)	Pastabos
640 x 480	31,469	59,94	+/-	HDMI/DisplayPort
640 x 480	37,5	75	-/-	HDMI/DisplayPort
800 x 600	46,875	75	+/+	HDMI/DisplayPort
800 x 600	37,879	60,317	+/+	HDMI/DisplayPort
1024 x 768	48,363	60	-/-	HDMI/DisplayPort
1024 x 768	60,023	75,029	+/+	HDMI/DisplayPort
1152 x 864	54,347	60,05	+/+	HDMI/DisplayPort
1280 x 800	49,702	59,81	-/+	HDMI/DisplayPort
1280 x 1024	63,194	59,96	+/-	HDMI/DisplayPort
1280 x 1024	79,976	75,025	+/+	HDMI/DisplayPort
1280 x 720	45	60	+/+	HDMI/DisplayPort
1600 x 900	60	60	+/+	HDMI/DisplayPort
1680 x 1050	64,674	59,883	+/-	HDMI/DisplayPort
1920 x 1080	67,5	60	+/+	HDMI/DisplayPort
1920 x 1080	84,36	74,99	+/+	HDMI/DisplayPort
2560 x 1440	88,79	59,95	+/-	HDMI/DisplayPort
2560 x 1440	111,86	74,97	+/-	HDMI(Freesync Premuim on)
2560 x 1440	150,92	99,95	+/-	HDMI/DisplayPort

2560 x 1440	183	120	+/-	HDMI(Freesync Premuim Off)/DisplayPort
2560 x 1440	222,15	143,97	+/-	DisplayPort
2560 x 1440	214,56	144	+/-	HDMI(Freesync Premuim Off)

Jei naudosite nepalaikomo dažnio įvesties laiką, galite patirti atsako greičio ar vaizdo kokybės trikdžius.

HDMI sinchronizavimas (vaizdas)

Iš anksto nustatytas režimas	Horizontalusis dažnis (kHz)	Vertikalusis dažnis (Hz)	Pastabos
480P	31,5	60	
576P	31,25	50	
720P	37,5	50	
720P	45	60	
1080P	33,75	30	HDMI Compatibility Mode: On
1080P	56,25	50	
1080P	67,5	60	
1080P	135	120	HDMI Compatibility Mode: Off
2160P	54	24	HDMI Compatibility Mode: Off
2160P	56,25	25	HDMI Compatibility Mode: Off
2160P	67,5	30	HDMI Compatibility Mode: Off
2160P	112,5	50	HDMI Compatibility Mode: Off
2160P	135	60	HDMI Compatibility Mode: Off

Maitinimo LED

Režimas	LED spalva
Įjungta	Raudona (kelias sekundes)
Miego režimu	Išjungta
Išjungimo režimas	Išjungta



Gaminio modelis ir serijos numeris pateiktas gale ir vienoje gaminio pusėje.
Užsirašykite juos toliau, jei jums reikės bet kokios paslaugos.

Modelis _____

Serijos nr. _____