LG
Life's Good

MFL71778712
(2104-REV00)

www.lg.com

OLED48A1*



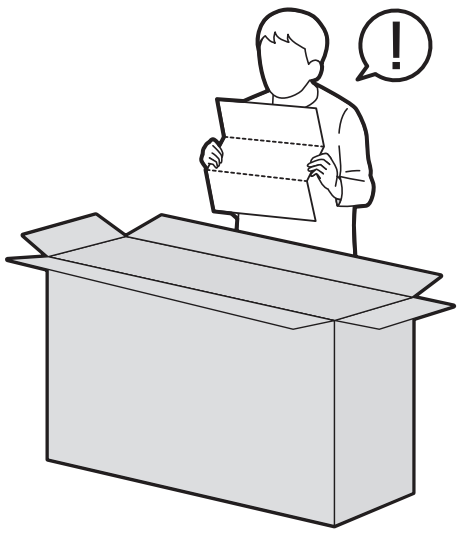

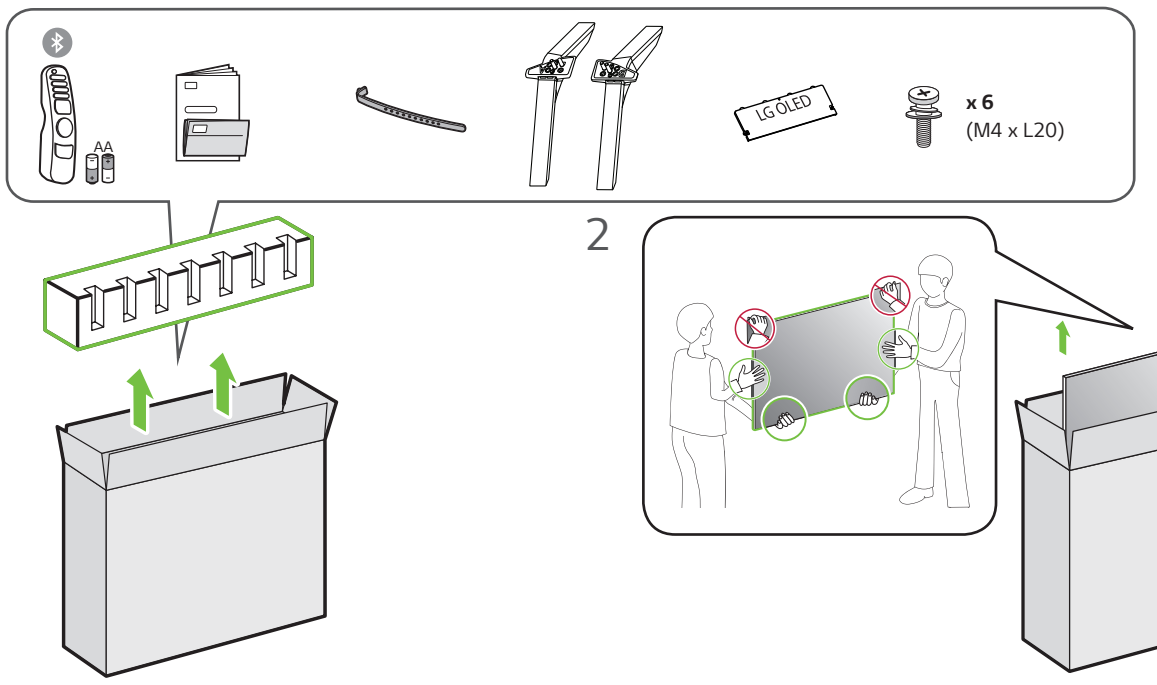

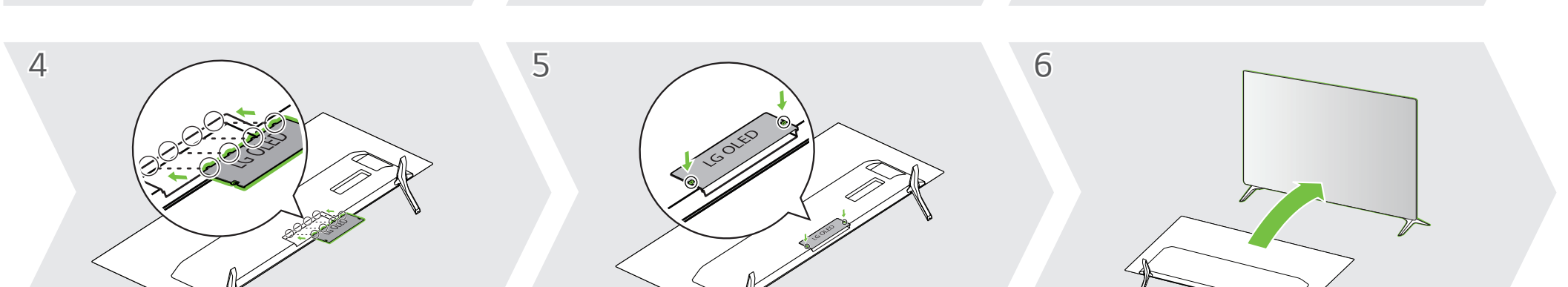

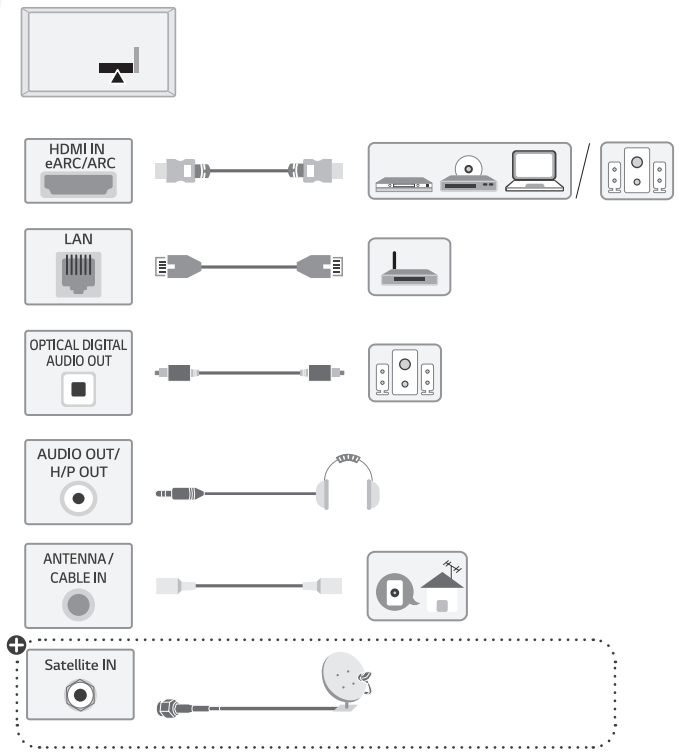

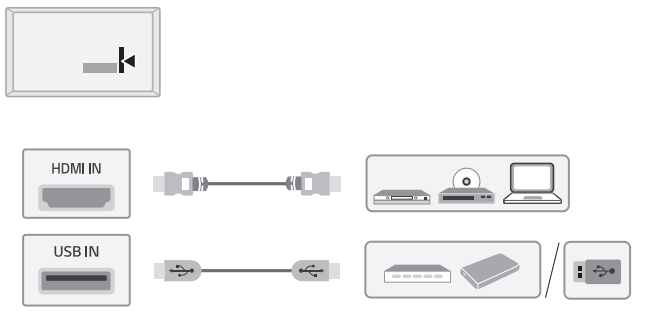

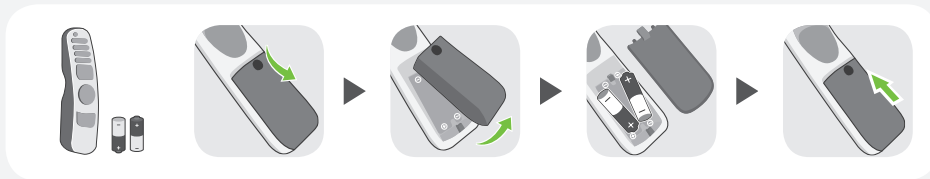



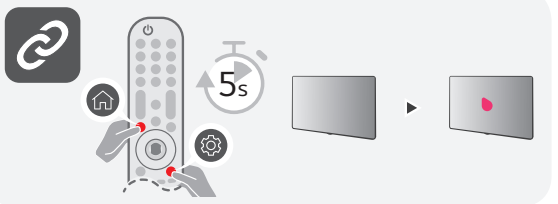



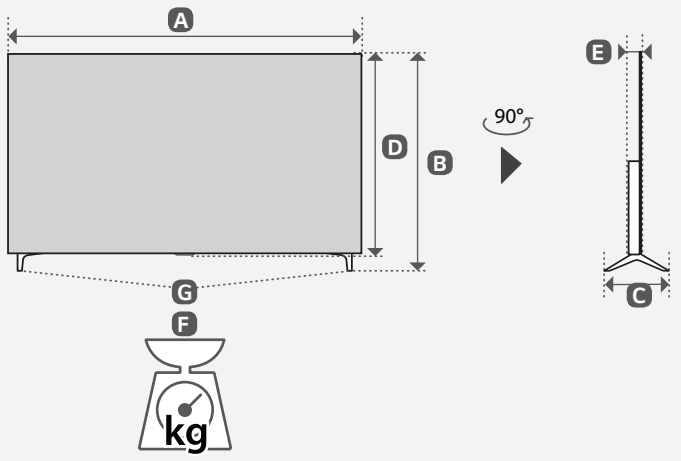

	A	B	C	D	E	F	F - G
	(mm)					(kg)	
OLED48A1PVA OLED48A1PTA	1071	679	271	618	46.9	15.3	15.0
Power requirement / متطلبات الطاقة / Alimentation / Requisito de alimentação / แรงดันและความถี่ไฟฟ้า / Nguồn điện yêu cầu	AC 100-240 V ~ 50 / 60 Hz تيار متردد 100-240 فولت ~ 50 / 60 هرتز						

English • Read **Safety and Reference.**

العربية • قراءة **الأمان والمرجع.**

Français • Lire le document **Sécurité et référence.**

Português • Consulte o manual **Segurança e referência.**

ภาษาไทย • โปรดอ่านคู่มือผู้ใช้**ความปลอดภัยและการอ้างอิง**

Tiếng Việt • Đọc phần **An toàn và Tham khảo.**

⊕ : Depending on model / حسب الطراز / Selon le modèle / Dependendo do modelo / ขึ้นอยู่กับรุ่น / Tùy theo mã sản phẩm