LG
Life's Good

ENGLISH

Easy Setup Guide

Please read this manual carefully before operating your set and retain it for future reference.

ESPAÑOL

Guía Rápida de Configuración

Lea atentamente este manual antes de poner en marcha el equipo y consérvelo para futuras consultas.

LED TV

32LJ500B
32LJ500D
43LJ5000
43LJ500T
28LJ400B
28MT42VF

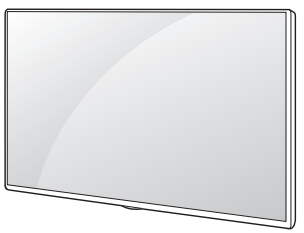

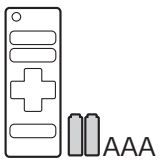





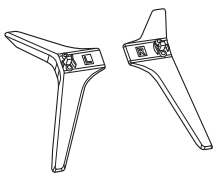

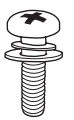

X 2
(M4 x L16)
32LJ500B
32LJ500D
28LJ400B
28MT42VF

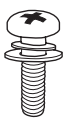

X 4
(M4 x L16)
43LJ5000
43LJ500T

www.lg.com

P/No: MFL69733601 (1612-REV00)

ENGLISH Read **Safety & Reference**.

ESPAÑOL Leer **Seguridad y Consultas**.

1

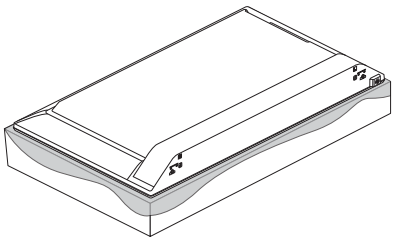

2-A 32LJ500B, 32LJ500D, 28LJ400B, 28MT42VF

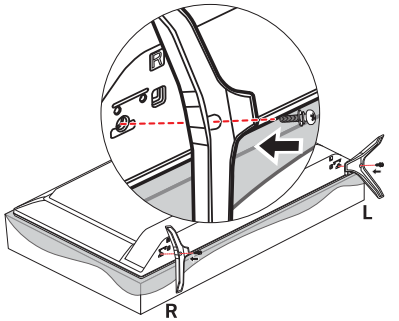

2-B 43LJ5000, 43LJ500T

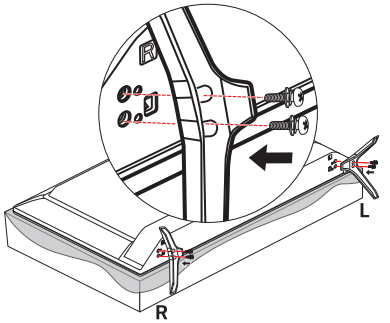

3

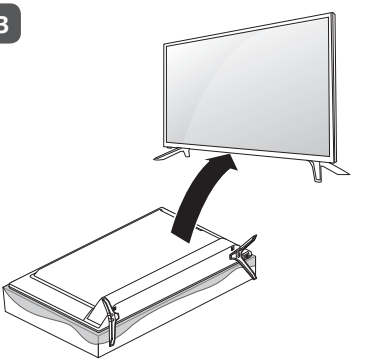



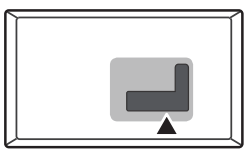

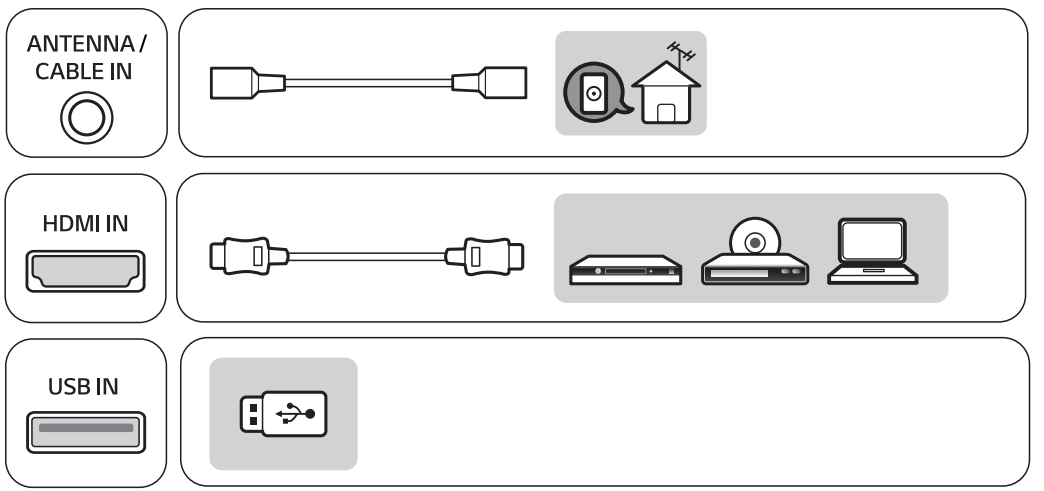
ANTENNA /
CABLE IN
HDMI IN
USB IN



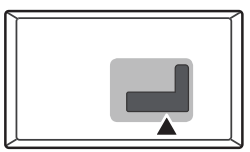

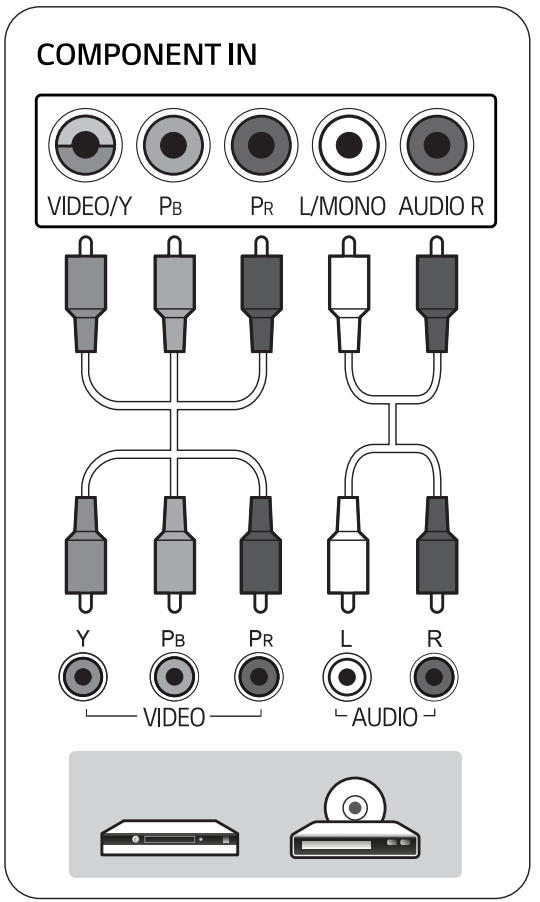
COMPONENT IN
VIDEO/Y
PB
PR
L/MONO
AUDIO R
Y
PB
PR
L
R
VIDEO
AUDIO

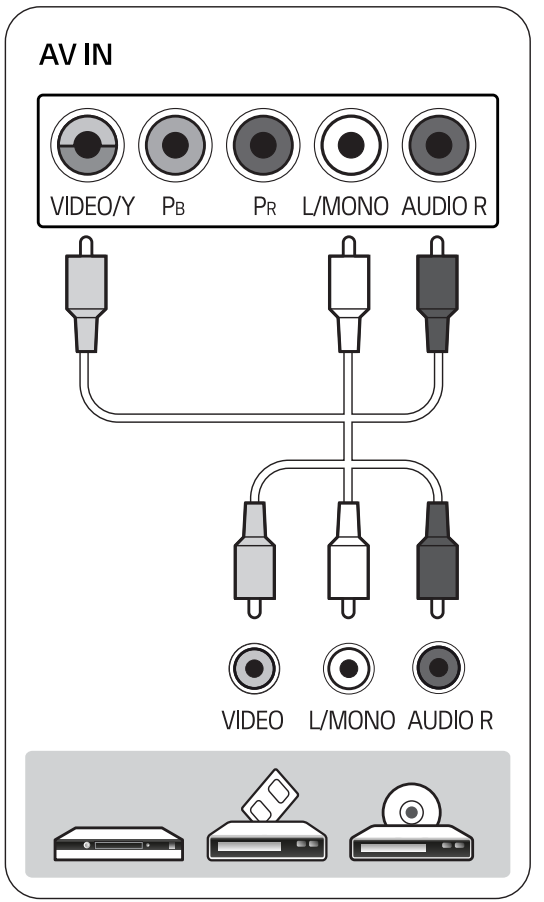
AV IN
VIDEO/Y
PB
PR
L/MONO
AUDIO R
VIDEO
L/MONO
AUDIO R

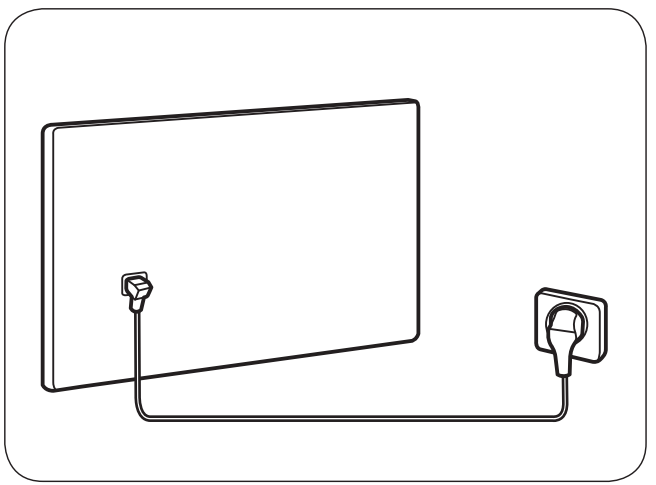

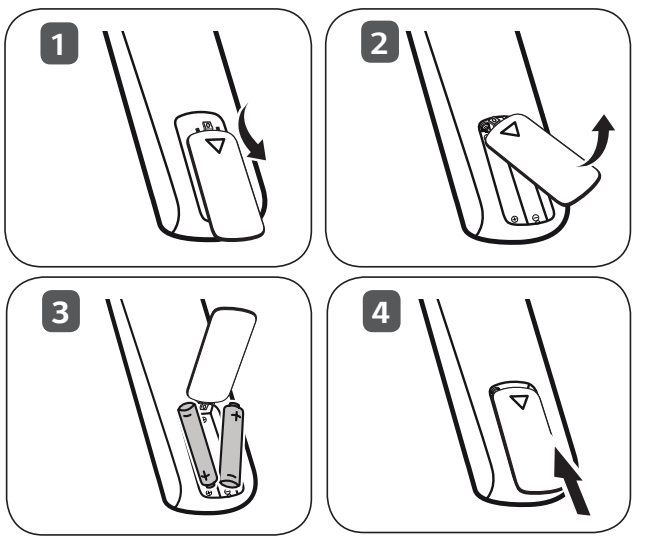
1
2
3
4

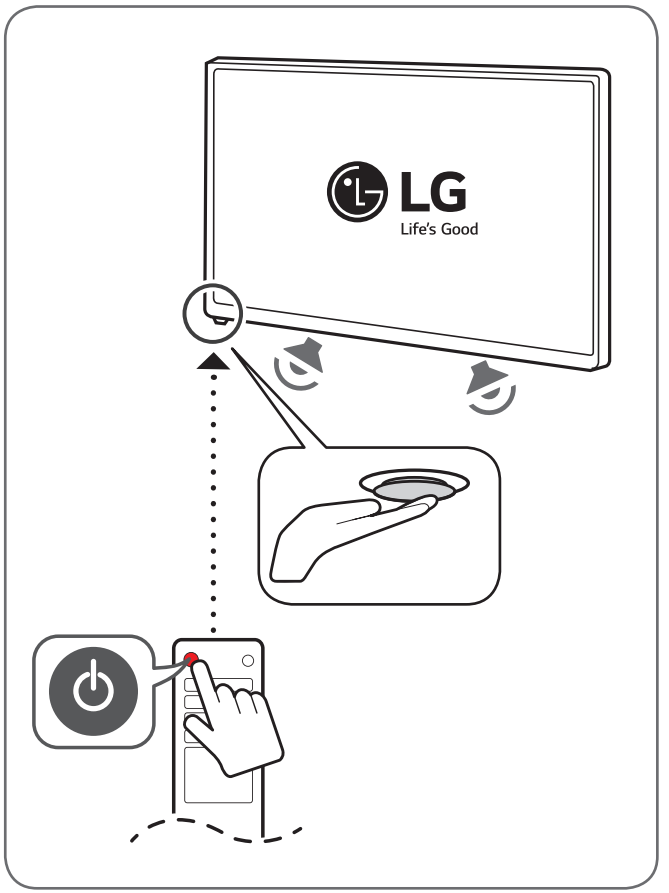
LG
Life's Good

ENGLISH

MODELS		32LJ500B (32LJ500B-SA)	43LJ5000 (43LJ5000-SA)	28LJ400B (28LJ400B-PD)
		32LJ500D (32LJ500D-DA)	43LJ500T (43LJ500T-DA)	28MT42VF (28MT42VF-PD)
Dimensions (W x H x D)	With stand (mm)	728 x 475 x 181.1	970 x 624 x 220.4	635 x 427 x 181.1
	Without stand (mm)	728 x 436 x 77.8	970 x 569 x 77.8	635 x 387 x 77.8
Weight	With stand (kg)	5.0	8.4	4.1
	Without stand (kg)	4.9	8.3	4.0
Power Requirement		AC 100 - 240V ~ 50 / 60 Hz		
Current Value / Power Consumption		0.74 A / 45 W	1.0 A / 64 W	0.62 A / 38 W

ESPAÑOL

MODELOS		32LJ500B (32LJ500B-SA)	43LJ5000 (43LJ5000-SA)	28LJ400B (28LJ400B-PD)
		32LJ500D (32LJ500D-DA)	43LJ500T (43LJ500T-DA)	28MT42VF (28MT42VF-PD)
Dimensiones (Ancho x altura x profundidad)	Con base (mm)	728 x 475 x 181,1	970 x 624 x 220,4	635 x 427 x 181,1
	Sin base (mm)	728 x 436 x 77,8	970 x 569 x 77,8	635 x 387 x 77,8
Peso	Con base (kg)	5,0	8,4	4,1
	Sin base (kg)	4,9	8,3	4,0
Alimentación requerida		AC 100 - 240V ~ 50 / 60 Hz		
Corriente de consumo / Consumo de potencia		0,74 A / 45 W	1,0 A / 64 W	0,62 A / 38 W

MFL69733601

Life's Good

OWNER'S MANUAL

Safety and Reference

LED TV*
* LG LED TVs are LCD TVs with LED backlighting.

Please read this manual carefully before operating your TV and retain it for future reference.

32LJ500B	43LJ5000	28LJ400B
32LJ500D	43LJ500T	28MT42VF

MFL69717201

www.lg.com

P/NO : MFL69717201 (1612-REV00)

Warning! Important Safety instructions

Read these instructions. Keep these instructions. Heed all warnings. Follow all instructions.



CAUTION
RISK OF ELECTRIC SHOCK
DO NOT OPEN



CAUTION : TO REDUCE THE RISK OF ELECTRIC SHOCK DO NOT REMOVE COVER (OR BACK). NO USER SERVICEABLE PARTS INSIDE. REFER TO QUALIFIED SERVICE PERSONNEL.

 The symbol is intended to alert the user to the presence of uninsulated dangerous voltage within the product's enclosure that may be of sufficient magnitude to constitute a risk of electric shock to persons.

 The symbol is intended to alert the user to the presence of important operating and maintenance (servicing) instructions in the literature accompanying the device.

WARNING : TO REDUCE THE RISK OF FIRE AND ELECTRIC SHOCK, DO NOT EXPOSE THIS PRODUCT TO RAIN OR MOISTURE.

- Do not use this apparatus near water.
- Clean only with dry cloth.
- Do not block any ventilation openings. Install in accordance with the manufacturer's instructions.
- Do not install near any heat sources such as radiators, heat registers, stoves, or other apparatus (including amplifiers) that produce heat.
- Do not defeat the safety purpose of the polarized or grounding-type plug. A polarized plug has two blades with one wider than the other. A grounding type plug has two blades and a third grounding prong. The wide blade or the third prong are provided for your safety. If the provided plug does not fit into your outlet, consult an electrician for replacement of the obsolete outlet.
- Protect the power cord from being walked on or pinched particularly at plugs, convenience receptacles, and the point where they exit from the apparatus.
- Only use attachments/accessories specified by the manufacturer.
- Use only with the cart, stand, tripod, bracket, or table specified by the manufacturer, or sold with the apparatus. When a cart is used, use caution when moving the cart/apparatus combination to avoid injury from tip-over.



- Unplug this apparatus during lightning storms or when unused for long periods of time.
- Refer all servicing to qualified service personnel. Servicing is required when the apparatus has been damaged in any way, such as power-supply cord or plug is damaged, liquid has been spilled or objects have fallen into the apparatus, the apparatus has been exposed to rain or moisture, does not operate normally, or has been dropped.
- Do not press strongly upon the panel with a hand or a sharp object such as a nail, pencil, or pen, or make a scratch on it.
- Do not stick metal objects or any other conductive material into the power cord. Do not touch the end of the power cord while it is plugged in.
- Keep the packing anti-moisture material or vinyl packing out of the reach of children. Anti-moisture material is harmful if swallowed. If swallowed, induce vomiting and go to the nearest hospital. Additionally, vinyl packing can cause suffocation. Keep it out of the reach of children.
- Concerning the Power Cord (Can differ by country): Check the specification page of this owner's manual to be certain concerning current requirements. Do not connect too many devices to the same AC power outlet as this could result in fire or electric shock. Do not overload wall outlets. Overloaded wall outlets, loose or damaged wall outlets, extension cords, frayed power cords, or damaged or cracked wire insulation are dangerous. Any of these conditions could result in electric shock or fire. Periodically examine the cord of your device, and if its appearance indicates damage or deterioration, unplug it, discontinue use of the device, and have the cord replaced with an exact replacement part by an authorized servicer. Protect the power cord from physical or mechanical abuse, such as being twisted, kinked, pinched, closed in a door, or walked upon. Pay particular attention to plugs, wall outlets, and the point where the cord exits the device. Do not move the TV with the power cord plugged in. Do not use a damaged or loose power cord. Be sure do grasp the plug when unplugging the power cord. Do not pull on the power cord to unplug the TV.

- To reduce the risk of fire or electrical shock, do not expose this product to rain, moisture or other liquids. Do not touch the TV with wet hands. Do not install this product near flammable objects such as gasoline or candles, or expose the TV to direct air conditioning.
- Do not use high voltage electrical equipment near the TV (e.g., a bug zapper). This may result in product malfunction.
- Do not expose to dripping or splashing and do not place objects filled with liquids, such as vases, cups, etc. on or over the apparatus (e.g., on shelves above the unit).
- **Grounding** (Except for devices which are not grounded.) Ensure that you connect the earth ground wire to prevent possible electric shock (i.e., a TV with a three-prong grounded AC plug must be connected to a three-prong grounded AC outlet). If grounding methods are not possible, have a qualified electrician install a separate circuit breaker. Do not try to ground the unit by connecting it to telephone wires, lightning rods, or gas pipes.
- As long as this unit is connected to the AC wall outlet, it is not disconnected from the AC power source even if the unit is turned off.
- Do not attempt to modify this product in any way without written authorization from LG Electronics. Unauthorized modification could void the user's authority to operate this product.
- **Outdoor Antenna Grounding** (Can differ by country): If an outdoor antenna is installed, follow the precautions below. An outdoor antenna system should not be located in the vicinity of overhead power lines or other electric light or power circuits, or where it can come in contact with such power lines or circuits as death or serious injury can occur. Be sure the antenna system is grounded to provide some protection against voltage surges and built-up static charges. Section 810 of the National Electrical Code (NEC) in the U.S.A. provides information with respect to proper grounding of the mast and supporting structure, grounding of the lead-in wire to an antenna discharge unit, size of grounding conductors, location of antenna discharge unit, connection to grounding electrodes and requirements for the grounding electrode. **Antenna grounding according to the National Electrical Code, ANSI/NFPA 70**
- **Moving** Make sure the product is turned off, unplugged, and all cables have been removed. It may take 2 or more people to carry larger TVs. Do not press or put stress on the front panel of the TV.
- **Ventilation** Install your TV where there is proper ventilation. Do not install in a confined space such as a bookcase. Do not cover the product with cloth or other materials while plugged. Do not install in excessively dusty places.
- Take care not to touch the ventilation openings. When watching the TV for a long period, the ventilation openings may become hot. This does not affect the performance of the product or cause defects in the product.
- If you smell smoke or other odors coming from the TV, unplug the power cord and contact an authorized service center.
- If water or another substance enters the product (like an AC adapter, power cord, or TV), disconnect the power cord and contact the service center immediately. Otherwise, this may result in fire or electric shock.
- Do not install this product on a wall if it could be exposed to oil or oil mist. This may damage the product and cause it to fall.
- Use only an authorized AC adapter and power cord approved by LG Electronics. Otherwise, this may result in fire, electric shock, malfunction, or product deformation.
- Never disassemble the AC adapter or power cord. This may result in fire or electric shock.
- Handle the adapter carefully to avoid dropping or striking it. An impact could damage the adapter.
- Keep the product away from direct sunlight.
- Never touch this apparatus or antenna during a lightning storm.
- When mounting a TV on the wall, make sure not to install the TV by hanging the power and signal cables on the back of the TV.
- Do not allow an impact shock, any objects to fall into the product, and do not drop anything onto the screen.

- **DISCONNECTING THE DEVICE FROM THE MAIN POWER** The power plug is the disconnecting device. In case of an emergency, the power plug must remain readily accessible.
- Make sure the power cord is connected securely to the power plug on the TV.
- **Batteries** Store the accessories (battery, etc.) in a safe location out of the reach of children.
- This apparatus uses batteries. In your community there might be regulations that require you to dispose of these batteries properly due to environmental considerations. Please contact your local authorities for disposal or recycling information.
- Do not dispose of batteries in a fire.
- Do not short circuit, disassemble, or allow the batteries to overheat.
- **Cleaning** When cleaning, unplug the power cord and wipe gently with a soft cloth to prevent scratching. Do not spray water or other liquids directly on the TV as electric shock may occur. Do not clean with chemicals such as alcohol, thinners, or benzene.

Preparing

- Image shown may differ from your TV.
- Your TV's OSD (On Screen Display) may differ slightly from that shown in this manual.
- The available menus and options may differ from the input source or product model that you are using.
- New features may be added to this TV in the future.
- The items supplied with your product may vary depending upon the model.
- Product specifications or contents of this manual may be changed without prior notice due to upgrade of product functions.
- For an optimal connection, HDMI cables and USB devices should have bezels less than 10 mm thick and 18 mm width.
- Use an extension cable that supports USB 2.0 if the USB cable or USB flash drive does not fit into your TV's USB port.
- Use a certified cable with the HDMI logo attached. If you do not use a certified HDMI cable, the screen may not display or a connection error may occur.
- Recommended HDMI cable types
  - High-Speed HDMI®/™ cable
  - High-Speed HDMI®/™ cable with Ethernet

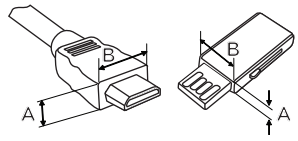

*A ≦ 10 mm
*B ≦ 18 mm

- Do not use any unapproved items to ensure the safety and lifespan of the product.
- Any damages or injuries by using unapproved items are not covered by the warranty.
- Some models appear to have a thin film on the screen. It is actually part of the screen; do not remove it.
- When attaching the stand to the TV set, place the screen facing down on a cushioned table or flat surface to protect the screen from scratches.
- Make sure that the screws are fastened tightly. (If they are not fastened securely enough, the TV may tilt forward after being installed.)
- Do not fasten the screws with excessive force; otherwise, they may be worn out and become loose.

Lifting and Moving the TV

When moving or lifting the TV, read the following to prevent the TV from being scratched or damaged and for safe transportation regardless of its type and size.

- It is recommended to move the TV in the box or packing material that the TV originally came in.
- Before moving or lifting the TV, disconnect the power cord and all cables.
- When holding the TV, the screen should face away from you to avoid damage.



- Hold the top and bottom of the TV frame firmly. Make sure not to hold the transparent part, speaker, or speaker grille area.

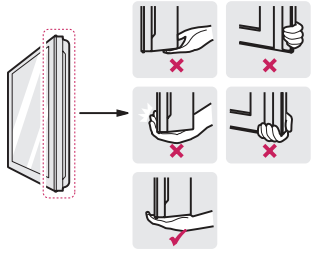

- Use at least two people to move a large TV.
- When transporting the TV by hand, hold the TV as shown in the following illustration.

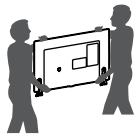

- When transporting the TV, do not expose the TV to jolts or excessive vibration.
- When transporting the TV, keep the TV upright; never turn the TV on its side or tilt towards the left or right.
- When handling the TV, be careful not to damage the protruding buttons.

- Avoid touching the screen at all times, as this may result in damage to the screen.
- Do not place the product on the floor with its front facing down without padding. Failure to do so may result in damage to the screen.
- Do not move the TV by holding the cable holders, as the cable holders may break, and injuries and damage to the TV may occur. (Depending upon model)

Using the Button

You can operate the TV by pressing the button.

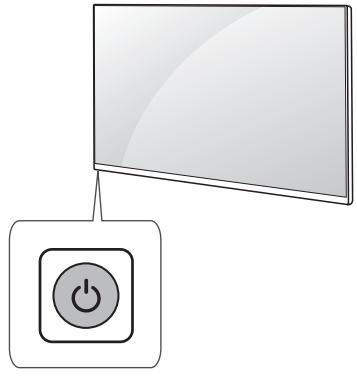

Basic Functions

	Power On / Off (Press)

ENGLISH

Mounting on a Table

1 Lift and tilt the TV into its upright position on a table.
- Leave a 10 cm (minimum) space from the wall for proper ventilation.

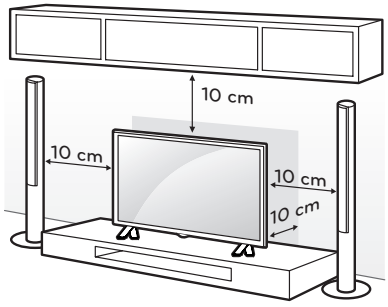

2 Connect the power cord to a wall outlet.

- Do not apply foreign substances (oils, lubricants, etc.) to the screw parts when assembling the product.
  (Doing so may damage the product.)

Securing the TV to a Wall (optional)

(Depending upon model)

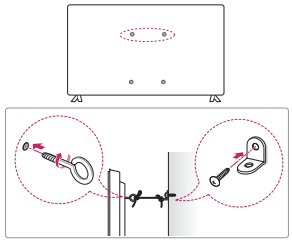

1 Insert and tighten the eye-bolts or TV brackets and bolts on the back of the TV.
- If there are bolts inserted at the eye-bolts position, remove the bolts first.

2 Mount the wall brackets with the bolts to the wall. Match the location of the wall bracket and the eye-bolts on the rear of the TV.

3 Connect the eye-bolts and wall brackets tightly with a sturdy rope or cable. Make sure to keep the rope parallel to the flat surface.

- Make sure that children do not climb on or hang on the TV.
- Use a platform or cabinet that is strong and large enough to support the TV securely.
- Brackets, bolts, and ropes are optional. You can obtain additional accessories from your local dealer.

Mounting on a Wall

An optional wall mount can be used with your LG Television. Consult with your local dealer for a wall mount that supports the VESA standard used by your TV model. Carefully attach the wall mount bracket at the rear of the TV. Install the wall mount bracket on a solid wall perpendicular to the floor. If you are attaching the TV to other building materials, please contact qualified personnel to install the wall mount. Detailed instructions will be included with the wall mount. We recommend that you use an LG brand wall mount. The LG wall mount is easy to adjust or to connect the cables. When you do not use LG's wall mount bracket, use a wall mount bracket where the device is adequately secured to the wall with enough space to allow connectivity to external devices. If you are using a non-adjustable mount, attach the mount to the wall. Attach the cables to the TV first, then attach the TV to the mount.

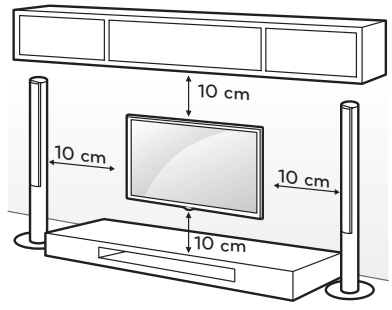

Make sure to use screws and wall mounts that meet the VESA standard. Standard dimensions for the wall mount kits are described in the following table.

Model	32LJ500B 32LJ500D	43LJ5000 43LJ500T	28LJ400B 28MT42VF
VESA (A x B)	100 x 100	200 x 200	100 x 100
Standard screw	M4	M6	M4
Number of screws	4	4	4
Wall mount bracket (optional)	LSW140B	LSW240B MSW240	RW120

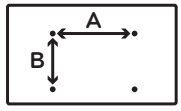

- Remove the stand before installing the TV on a wall mount by performing the stand attachment in reverse.
- Screw length from outer surface of back cover should be under 8 mm. (For 28LJ400B, 28MT42VF)

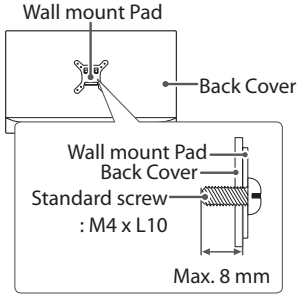

Connections (Notifications)

You can connect various external devices to the TV. Supported external devices are: HD receivers, DVD players, VCRs, audio systems, USB storage devices, PC, gaming devices, and other external devices. For more information on external device's connection, refer to the manual provided with each device.

- If you record a TV program on a DVD recorder or VCR, make sure to connect the TV signal input cable to the TV through a DVD recorder or VCR. For more information about recording, refer to the manual provided with the connected device.
- The external device connections shown may differ slightly from illustrations in a manual.
- Connect external devices to the TV regardless about the order of the TV port.
- If you connect a gaming device to the TV, use the cable supplied with the gaming device.
- Refer to the external equipment's manual for operating instructions.

Connecting to an Antenna or Cable

Connect an antenna, cable, or cable box to watch TV while referring to the following. The illustrations may differ from the actual items and an RF cable is optional.

- Make sure not to bend the copper wire of the RF cable.

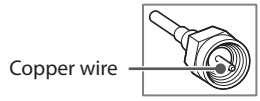

- Complete all connections between devices, and then connect the power cord to the power outlet to prevent damage to your TV.
- To improve the picture quality in a poor signal area, purchase a signal amplifier.
- Use a signal splitter to use 2 TVs or more.
- If the antenna is not installed properly, contact your dealer for assistance.
- DTV Audio Supported Codec: MPEG, Dolby Digital / Dolby Digital Plus (32 kHz / 44.1 kHz / 48 kHz)

Other Connections

Connect your TV to external devices. For the best picture and audio quality, connect the external device and the TV with the HDMI cable.

- HDMI Audio Supported Format:
  AC-3 (Max bit rate : 640 Kbps),
  PCM (32 kHz / 44.1 kHz / 48 kHz),
  Dolby Digital / Dolby Digital Plus (32 kHz / 44.1 kHz / 48 kHz)
  (Depending upon model)

Remote Control

(Depending upon model)

The descriptions in this manual are based on the buttons on the remote control. Please read this manual carefully and use the TV correctly. To install batteries, open the battery cover, replace batteries (1.5 V AAA) matching the ⊕ and ⊖ ends to the label inside the compartment, and close the battery cover. Failure to match the correct polarities of the battery may cause the battery to burst or leak, resulting in fire, personal injury, or ambient pollution. To remove the batteries, perform the installation actions in reverse. This remote uses infrared light. When in use, it should be pointed in the direction of the TV's remote sensor.

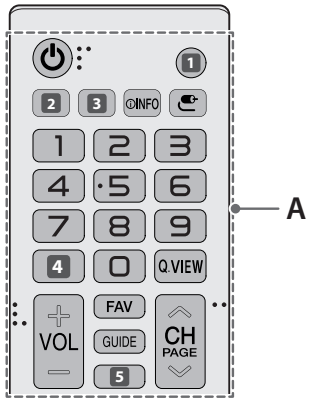

A

(Power) Turns the TV on or off.

1 **TV** Returns to the last TV channel.

TV/RAD Toggles between Radio, TV, CATV, and DTV.

2 CAPTION Activates or deactivates the subtitles.

SUBTITLE Activates your preferred subtitle in digital mode.

3 RATIO / RATIO Resizes an image.

INFO Shows information on the current program.

(Input) Changes the input source.

Number button Enters numbers.

4 **(Dash)** Inserts a dash between numbers such as 2-1 and 2-2. (Depending upon model)

LIST Accesses the saved channel list.

Q.VIEW Alternates between the two last channels selected (pressing repeatedly).

+ VOL − Adjusts the volume level.

FAV Accesses your favorite channel.

GUIDE Displays the program event according to time scheduler.

5 / **(Mute)** Mutes all sounds.

∧ CH ∨ Scrolls through the saved channels.

∧ PAGE ∨ Moves to the previous or next screen.

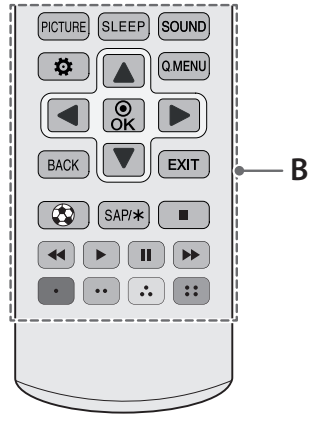

B

PICTURE Changes the picture mode.

SLEEP Sets the length of time until the TV to turns off.

SOUND Changes the sound mode.

(Settings) Accesses the setting menu.

Q.MENU Accesses the quick menu.

Navigation button (up / down / left / right) Scrolls through menus or options.

OK Selects menus or options and confirms your input.

BACK Returns to the previous screen.

EXIT Clears all on-screen displays and returns to TV viewing.

Optimizes picture and audio settings for soccer.

SAP/* Enables SAP (Secondary Audio Program) Feature.

■, ◀◀, ▶, ❚❚, ▶▶ Control buttons for media contents

, , , These access special functions in some menus.

Settings

To use Energy Saving feature

(Settings) ► PICTURE ► Energy Saving

Saves electric power by adjusting screen brightness.

- **Off** Turns off the Energy Saving.
- **Minimum / Medium / Maximum** Applies the pre-set Energy Saving.
- **Screen Off** Screen is turned off and only sound is played. Press any button except Power button on the remote control to turn the screen back on.

To select Picture Mode

(Settings) ► PICTURE ► Picture Mode

Select the picture mode optimized for the viewing environment or the program.

- **Vivid** Heightens contrast, brightness and sharpness to display vivid images.
- **Standard** Displays images in standard levels of contrast, brightness and sharpness.
- **Eco** The Energy Saver feature changes settings on the TV to reduce power consumption.
- **Cinema / Game** Displays the optimum picture for a movie or a game.
- **Soccer** Optimised picture mode for football matches. The pitch and kits are presented in vibrant colours, with crystal-clear images even for fast movements.
- Depending upon input signal, the available range of picture modes may differ.

To set advanced control

(Settings) ► PICTURE ► Picture Mode ► Advanced Control

For each picture mode, the screen can be calibrated; or for a special screen, picture settings can be adjusted. Select the desired **Picture Mode.**

- **Dynamic Contrast** Adjusts the contrast to the optimal level according to the image's brightness.
- **Dynamic Color** Adjusts colors to make the image appear in more natural colors.
- **Gamma** Sets the gradation curve according to the output of picture signal in relation to the input signal.
- Depending upon input signal or other picture settings, the range of detailed items for adjustment may differ.

Setting the Picture Mode

(Settings) ► PICTURE ► Picture Mode

This feature allows you to adjust the selected picture mode in detail.

- **Backlight** Controls the level of screen brightness by adjusting the backlight. The closer to 100, the brighter the screen. Decrease the Backlight to reduce energy consumption.
- **Contrast** Adjusts the contrast of the bright and dark areas of the picture. The closer to 100, the higher the contrast.
- **Brightness** Adjusts the overall screen brightness. The closer to 100, the brighter the screen.
- **Sharpness** Adjusts the sharpness of the image. The closer to 50, the sharper and clearer the image.
- **Color** Tones down or up the colors displayed on the screen. The closer to 100, the deeper the color.
- **Tint** Adjusts the color balance between red and green displayed on the screen. The closer to Red 50, the more red the color will be. The closer to Green 50, the more green the color will be.
- **Color Temp.** Adjusts the overall tone of the screen as desired. In Expert mode, detailed fine-tuning can be set via Gamma method, etc.
- Depending upon input signal or other picture settings, the range of detailed items for adjustment may differ.

To set additional picture options

(Settings) ► PICTURE ► Picture Mode ► Picture Option

Adjusts detailed setting for images.

- **Noise Reduction** Eliminates noise in the picture.
- **MPEG Noise Reduction** Eliminates noise generated while creating digital picture signals.
- **Black Level** Adjusts the brightness and contrast of the screen to suit the black level of the input picture by using the blackness (black level) of the screen.
- **Real Cinema** Optimizes the screen for movie viewing.
- Depending upon input signal or other picture settings, the range of detailed items for adjustment may differ.

Initializing picture settings

(Settings) ► PICTURE ► Picture Mode ► Picture Reset

Initializes picture settings that the user customizes.

Each picture mode is reset. Select the desired picture mode to reset.

Setting the Screen Size

(Settings) ► PICTURE ► Aspect Ratio

Selects the screen aspect ratio.

- **16:9** Displays an aspect ratio of 16:9.
- **Just Scan** Displays video images in the original size without removing parts of the edge of the image. (This function works in DTV/Component/HDMI (720p / 1080i / 1080p) Mode.)
  - If you select **Just Scan**, you may see image noises at the edge of the original signal.
- **Set By Program** Depending on the input signal, screen aspect ratio changes to 4:3 or 16:9.
- **4:3** Displays an aspect ratio of 4:3.
- **Zoom** Resizes the image to fit the screen width. The top and bottom parts of the image may be cut off.
- Viewing content from an external device or, for an extended period of time, having fixed text such as the program name or using an aspect ratio of 4:3 may result in image sticking.
- Available picture size may differ depending on the input signal.

Selecting Sound Mode

(Settings) ► AUDIO ► Sound Mode

Adjusts TV audio to an optimal level based on a selected sound mode.

- **Standard** Optimizes the sound for all types of content.
- **News** Optimizes the sound for news.
- **Music** Optimizes the sound for music.
- **Cinema** Optimizes the sound for cinemas.
- **Soccer** Optimizes the sound for sports.
- **Game** Optimizes the sound for gameplay.

Using the Sound Effect function

(Settings) ► AUDIO ► Sound Effect

The user can select various sound effects.

- **Treble** Controls the dominant sounds in the output. When you turn up the treble, it will increase the output to the higher frequency range.
- **Bass** Controls the softer sounds in the output. When you turn up the bass, it will increase the output to the lower frequency range.
- **Balance** Adjust the volume of the left and right speakers.
- **Reset** Reset the sound effect settings.

To set Auto Volume

(Settings) ► AUDIO ► Auto Volume

Sets **Auto Volume** to **On** and volume output from channel to channel is automatically adjusted for convenient TV watching when clicking through different channels.

To set up the channels automatically

(Settings) ► CHANNEL ► Auto Tuning

Memorizes automatically the channels being broadcast.

- The channels will not be memorized properly if the antenna/cable is not installed correctly.
- **Auto Tuning** memorizes the channels that are currently being broadcast.
- If **Lock** is turned on, a pop-up window will appear asking for password.

To set up the channels at manually

(Settings) ► CHANNEL ► Manual Tuning

Adjusts channels manually and saves the results. For digital broadcasting, signal strength, etc. can be checked.

Editing the channels

(Settings) ► CHANNEL ► Channel Edit

Edits the saved channels.

To set the system color

(Depending upon country)

(Settings) ► CHANNEL ► System Color

Adjusts ATV or CATV system color setting.

To set current time

(Settings) ► TIME ► Clock

Checks or changes the time while watching TV.

To turn on/off the TV

(Settings) ► TIME ► Off Time / On Time

You can set the Power On/Off time for the TV.

- Select **Off** if you are not going to set **On Time** / **Off Time**.
- To set **On Time** / **Off Time**, set the current time correctly.
- When the TV is turned on using the **On Time** function, it will be turned off automatically if no buttons are touched within 120 minutes.

To use Sleep Timer

(Settings) ► TIME ► Sleep Timer

Turns off the TV after a prescribed number of minutes.

- To deactivate the **Sleep Timer**, select **Off**.

To set Time Zone

(Depending upon country)

(Settings) ► TIME ► Time Zone

TV time is set Peru GMT -5 when time is set automatically by a digital signal.

To set the password

(Settings) ► LOCK ► Set Password

Set or change the TV password.

- The initial password is set to **0000**.

To set Lock System

(Depending upon country)

(Settings) ► LOCK ► Lock

Permits only specific programs by blocking channels or external input.

At first, set **Lock** to **ON**.

- **Block Channel** Blocks the channels that contain inappropriate contents for children by pressing the Green button. The Lock icon appears in back of the blocked channels. The channels can be selected but the screen is blank and the audio is muted.
- **Parental Guidance** This function operates according to information from the broadcaster. Therefore if the signal has incorrect information, this function does not operate. This prevents children from watching certain adult TV channels according to the ratings limit set. Enter a password to watch a blocked channel. Ratings differ by country.
- **Input Block** Blocks the selected input.

To set Language

(Depending upon country)

(Settings) ► OPTION ► Language

You can select the language of the menu displayed on the screen and the digital sound broadcasting.

- **Menu Language** Selects a language for the display text.
- **Audio Language** [In Digital mode Only] Selects the desired language when watching digital broadcasting containing several voice languages.
- **Subtitle Language** [In Digital mode Only] Use the Subtitle function when two or more subtitle languages are broadcast.
  - If subtitle data in a selected language is not broadcast, the default language subtitle will be displayed.

To set the caption

(Depending upon country)

(Settings) ► OPTION ► Caption

View captions when the TV station provides captioned programming. Program captions work only on digital/analog broadcasts or external input.

Change **Caption** to **On** and select caption settings.

- **Mode**
  CC 1-4 (Closed Captioning) /
  Text 1-4 Displays the audio portion of a TV program as text on the TV screen. CC1 is the most common mode in use.
  Digital This is only available for the digital broadcasting system.

To select the country

(Depending upon country)

(Settings) ► OPTION ► Country

Sets the country that the TV uses.

- TV settings are changed according to the broadcast environment of the selected country.
- If the country setting is changed, the **Auto Tuning** information screen may appear.

To set up My Media

(Settings) ► OPTION ► DivX(R) VOD

- **Registration** Checks DivX Reg. Code for replaying DivX protected videos. Register at http://vod.divx.com. Use Reg. Code to rent or purchase movies at www.divx.com/vod.
  - Rented/purchased DivX files cannot be played if the DivX Registration Code of a different device is used. Use only the DivX Registration Code granted to this specific device.
  - Converted files not conforming to the DivX Codec Standard may not play or may produce abnormal sound.
- **Deregistration** Deregisters DivX.

To update the software

(Settings) ► OPTION ► System Info.

Selects **USB Software Update** or **FW Version**. The firmware will download and install. Upon completion of the update, your LG TV will restart.

- **USB Software Update** Updates software via USB device.
- **FW Version** Checks the software version and Product/Service information.

To specify Factory Reset

(Settings) ► OPTION ► Factory Reset

Returns to initial default mode by deleting all optional setup. Once initialization is completed, the TV will turn off and on by itself.

- When **Lock** is in place, a pop-up window appears and asks for password.
- Do not turn off the power during initialization.

To change the TV Mode

(Settings) ► OPTION ► Mode Setting

Selects **Home Mode** or **Store Mode**.

- When in use in home, please select **Home Mode**.
- **Store Mode** mode is for store display.

To select external input

Selects external input.

Press the **(Input)** button or **(Settings) ► INPUT**

To remove the USB device

Q.MENU ► USB Device ► Eject

Once the message that the USB device was removed is displayed, remove the device from the TV.

- After selecting to remove USB device, the USB storage device cannot be read. Remove the USB storage device and then reconnect it.

Warning when using USB storage devices

- USB storage devices with a built-in auto recognition program or its own driver may not work.
- Some USB storage devices may not work or may work improperly.
- Use only those USB storage devices formatted with FAT32 or NTFS File System provided by Windows.
- For external USB HDD, use devices with less than 5V-rated voltages and 500 mA-rated current.
- It is recommended to use USB flash drive with 32 GB or less and USB HDD with 1 TB or less.
- If a USB HDD with power-saving function does not work properly, turn the power off and on. For more information, refer to the user manual of USB HDD.
- Data in the USB storage device can be damaged so back up important files in other devices. Data maintenance is the user's responsibility. The manufacturer is not responsible for data loss.

My Media Supported Files

- Supported subtitle formats:
  .srt (SubRip), .ssa/.ass (SubStation Alpha), .smi (SAMI), .sub (SubViewer[1], MicroDVD, DVDSubtitleSystem, SubIdx (VobSub)), .txt (TMPlayer)
  1 SubViewer1.0 & 2.0 only

Supported Photo Formats

- Category: *.jpg
  [Available file type]
  Baseline,
  Progressive
  [Color depth] 24-bit
  [Photo size] Minimum: 64 x 64,
  Maximum: Normal Type: 15,360 (W) x 8,640 (H),
  Progressive Type: 1,024 (W) x 768 (H)

Supported Audio Formats

- File type: *.mp3
  [Bit rate] 32 Kbps ~ 320 Kbps
  [Sample freq.] 32 kHz ~ 48 kHz
  [Support] MPEG1 Layer2, MPEG1 Layer3
- File Type: *.m4a, *.aac
  [Bit rate] 24 Kbps ~ 384 Kbps
  [Sample freq.] 8 kHz ~ 48 kHz
  [Support] AAC, HEAAC
- File Type: *.wma
  [Bit rate] 128 Kbps ~ 320 Kbps
  [Sample freq.] 8 kHz ~ 48 kHz
  [Support] WMA

Supported Video Formats

- Maximum: 1,920 x 1,080 @ 30p (only Motion JPEG 640 x 480 @ 30p)
- H.264 BP LV 4.0 (Not support for FMO, ASO & redundant slice)
- *.asf, *.wmv
  [Video] MPEG2, MPEG4, XviD, H.264, VC1, WMV3
- *.wma
  [Audio] Window Media Audio standard
- *.avi, *.divx
  [Video] MPEG2, MPEG4, DivX3.11, DivX4, DivX5, DivX6, XviD, H.264, VC1, WMV3, MJPG
  [Audio] HE-AAC, AAC, E-AC3, AC3, LPCM, ADPCM, MP3
- *.ts
  [Video] MPEG2, H.264
  [Audio] HE-AAC, AAC, E-AC3, AC3, MP3
- *.mpg, *.mpeg
  [Video] MPEG1, MPEG2
  [Audio] AC3, MP3
- *.mp4
  [Video] MPEG4, DivX3.11, DivX4.12, DivX5.x, DivX6, XviD, H.264, MJPG
  [Audio] AAC, MP3
- *.mkv
  [Video] H.264, MPEG1, MPEG2, MPEG4, XviD, VC1, WMV3
  [Audio] HE-AAC, AC3, MP3, LPCM

Troubleshooting

- Cannot control the TV with the remote control.
  - Check if anything such as tape has been placed over the receiver.
  - Check if there is any obstacle between the product and the remote control.
  - Replace the batteries with new fresh ones.
- No image display and no sound is produced.
  - Check if the product is turned on.
  - Check if the power cord is connected to a wall outlet.
  - Check if there is a problem in the wall outlet by connecting other products.
- The TV turns off suddenly.
  - Check the power control settings. The power supply may be interrupted.
  - Check if the **Sleep Timer** / **Off Time** feature is activated in the **TIME** settings.
  - If there is no signal while the TV is on, the TV will turn off automatically after 15 minutes of inactivity.
- **Abnormal Display**
  - If the TV feels cold to the touch, there may be a small flicker when it is turned on. This is normal; there is nothing wrong with TV. Some minute dot defects may be visible on the screen, appearing as tiny red, green, or blue spots. However, they have no adverse effect on the TV's performance. Avoid touching the LCD screen or holding your finger(s) against it for long periods of time. Doing so may produce some temporary distortion effects on the screen.
  - This panel is an advanced product that contains millions of pixels. In a very few cases, you could see fine dots on the screen while you're viewing the TV. Those dots are deactivated pixels and do not affect the performance and reliability of the TV.
  - Displaying a still image for a prolonged period of time may cause an image sticking. Avoid displaying a fixed image on the TV screen for a extended length of time.
- **Generated Sound**
  - **Cracking noise** A cracking noise that occurs when watching or turning off the TV is generated by plastic thermal contraction due to temperature and humidity. This noise is common for products where thermal deformation is required.
  - **Electrical circuit humming/panel buzzing** A low level noise is generated from a high-speed switching circuit, which supplies a large amount of current to operate a product. It varies depending upon the product. This generated sound does not affect the performance and reliability of the product.

Licenses

Supported licenses may differ by model.
For more information about licenses, *visit www.lg.com.*

DOLBY AUDIO™

Manufactured under license from Dolby Laboratories.
Dolby, Dolby Vision, Dolby Audio, and the double-D symbol are trademarks of Dolby Laboratories.

HDMI HIGH-DEFINITION MULTIMEDIA INTERFACE

The terms HDMI and HDMI High-Definition Multimedia Interface, and the HDMI Logo are trademarks or registered trademarks of HDMI Licensing LLC in the United States and other countries.

DIVX HD

This DivX Certified® device has passed rigorous testing to ensure it plays DivX® video. To play purchased DivX movies, first register your device at vod.divx.com. Find your registration code in the DivX VOD section of your device setup menu.
DivX Certified® to play DivX® video up to HD 1080p, including premium content.
DivX®, DivX Certified® and associated logos are trademarks of DivX, LLC and are used under license.
Covered by DivX Patents 7,295,673; 7,515,710; RE45,052; and others available at [*www.divx.com/patents*]

Specifications

Product specifications may be changed without prior notice due to upgrade of product functions.

The energy information provided on the product is shown in accordance with the applicable regulations of each respective country (Depending upon the country).

- The Energy consumption was measured in accordance with IEC 62087.

The actual energy consumption depends on the usage environment (The content watched, TV settings, etc.).

Television System

For 32LJ500B, 43LJ5000, 28LJ400B	NTSC-M, PAL-M/N, ISDB-T
For 32LJ500D, 43LJ500T, 28MT42VF	NTSC-M, PAL-M/N, DVB-T2

Program Coverage

ATV	VHF 2-13, UHF 14-69, CATV 1-135
DTV	VHF 2-13, UHF 14-69

External Antenna Impedance

75 Ω

Environment condition

- **Operating Temperature**
  0 °C to 40 °C
- **Operating Humidity**
  Less than 80 %
- **Storage Temperature**
  -20 °C to 60 °C
- **Storage Humidity**
  Less than 85 %

HDMI (PC) supported mode

(Use HDMI IN 1 for PC mode)

Resolution	Horizontal Frequency (kHz)	Vertical Frequency (Hz)
720 x 400	31.469	70.08
640 x 480	31.469	59.94
800 x 600	37.879	60.31
1024 x 768	48.363	60.00
1280 x 720	45.00	60.00
1360 x 768	47.712	60.015
[1] 1366 x 768	47.712	59.79
[2] 1280 x 1024	63.981	60.02
1920 x 1080	67.50	60.00

[1] For 28LJ400B, 28MT42VF, 32LJ500B, 32LJ500D

[2] For 43LJ5000, 43LJ500T

HDMI (DTV) supported mode

Resolution	Horizontal Frequency (kHz)	Vertical Frequency (Hz)
640 x 480p	31.47	59.94
	31.50	60.00
720 (1440) x 480i	15.73	59.94
	15.75	60.00
720 x 480p	31.47	59.94
	31.50	60.00
720 (1440) x 576i	15.63	50.00
720 x 576p	31.25	50.00
1280 x 720p	37.50	50.00
	44.96	59.94
	45.00	60.00
1920 x 1080i	28.13	50.00
	33.72	59.94
	33.75	60.00
1920 x 1080p	26.97	23.976
	27.00	24.00
	33.72	29.97
	33.75	30.00
	56.25	50.00
	67.43	59.94
	67.50	60.00

Component port connecting information

Component ports on the TV	Y	P_B	P_R

	Y	P_B	P_R
Video output ports on DVD player	Y	B-Y	R-Y
	Y	Cb	Cr
	Y	Pb	Pr

Component supported mode

Resolution	Horizontal Frequency (kHz)	Vertical Frequency (Hz)
720 (1440) x 480i	15.73	59.94
	15.75	60.00
720 x 480p	31.47	59.94
	31.50	60.00
720 (1440) x 576i	15.63	50.00
720 x 576p	31.25	50.00
1280 x 720p	37.50	50.00
	44.96	59.94
	45.00	60.00
1920 x 1080i	28.13	50.00
	33.72	59.94
	33.75	60.00
1920 x 1080p	56.25	50.00
	67.43	59.94
	67.50	60.00

ENGLISH

Regulatory

WARNING!

Never place a television set in an unstable location. A television set may fall, causing serious personal injury or death. Many injuries, particularly to children, can be avoided by taking simple precautions such as:

- Using cabinets or stands recommended by the manufacturer of the television set.
- Only using furniture that can safely support the television set.
- Ensuring the television set is not overhanging the edge of the supporting furniture.
- Not placing the television set on tall furniture (for example, cupboards or bookcases) without anchoring both the furniture and the television set to a suitable support.
- Not placing the television set on cloth or other materials that may be located between the television set and supporting furniture.
- Educating children about the dangers of climbing on furniture to reach the television set or its controls.

If your existing television set is being retained and relocated, the same considerations as above should be applied.

Symbols

~	Refers to alternating current(AC).
⎓	Refers to direct current(DC).
⧈	Refers to class II equipment.
⏻	Refers to stand-by.
|	Refers to "ON" (power).
⚡	Refers to dangerous voltage.



The model and serial numbers of the TV are located on the back and on one side of the TV. Record them below should you ever need service.

MODEL _____

SERIAL _____

Life's Good

MANUAL DEL USUARIO

Seguridad y Consultas

TELEVISOR LED*

* Los televisores con LED de LG tienen pantallas LCD con luces de fondo LED.

Lea atentamente este manual antes de poner en marcha el equipo y consérvelo para futuras consultas.

32LJ500B	43LJ5000	28LJ400B
32LJ500D	43LJ500T	28MT42VF

www.lg.com

¡Advertencia! Instrucciones de Seguridad Importantes

Lea estas instrucciones. Conserve estas instrucciones. Preste atención a las advertencias. Siga todas las instrucciones.

PRECAUCIÓN

RIESGO DE CHOQUE ELECTRICO NO ABRIR

PRECAUCIÓN : PARA REDUCIR EL RIESGO DE DESCARGAS ELÉCTRICAS, NO QUITE LA CUBIERTA (O LA PARTE POSTERIOR). EL USUARIO NO PUEDE CAMBIAR NI REPARAR LOS COMPONENTES INTERNOS. CONSULTE ÚNICAMENTE AL PERSONAL DE SERVICIO CALIFICADO.

El símbolo tiene como fin alertar al usuario sobre la presencia de voltaje peligroso sin aislamiento dentro del compartimiento del producto que puede tener la potencia suficiente como para representar un riesgo de descargas eléctricas para los usuarios.

El símbolo tiene como fin alertar al usuario sobre la presencia de instrucciones importantes de funcionamiento y mantenimiento (servicio) en la documentación que se incluye con el dispositivo.

ADVERTENCIA : PARA REDUCIR EL RIESGO DE INCENDIOS O DESCARGAS ELÉCTRICAS, NO EXPONGA EL PRODUCTO A LA LLUVIA O LA HUMEDAD.

- No use el aparato cerca del agua.
- Limpie únicamente con un paño seco.
- No tape ni bloquee las aberturas de ventilación. Realice la instalación siguiendo las instrucciones del fabricante.
- No instale el producto cerca de fuentes de calor como radiadores, rejillas de calefacción central, estufas u otro tipo de aparatos que emitan calor (incluidos los amplificadores).
- No anule el propósito de seguridad del enchufe polarizado o del enchufe a tierra. Un enchufe polarizado tiene dos clavijas, una más ancha que la otra. Un enchufe a tierra tiene dos clavijas y un tercer terminal de puesta a tierra. La clavija ancha o el terminal de puesta a tierra se proveen para proteger al usuario. Si el enchufe del equipo no entra en la toma, consulte a un electricista para cambiar el tomacorriente.
- Asegúrese de que el cable de alimentación esté protegido para evitar que lo pisen o aplasten, especialmente en los enchufes, los tomacorrientes o el punto de salida desde el aparato.
- Use únicamente los accesorios recomendados por el fabricante.
- Use el producto únicamente en mesas portátiles, pies, trípodes, soportes o mesas indicados por el fabricante o provistos con el aparato. Al emplear una mesa portátil, tenga cuidado al moverla con el aparato encima, para evitar daños por caídas.



- Desenchufe el aparato durante tormentas eléctricas o si no planea usarlo durante un periodo prolongado.
- Consulte todas las cuestiones de servicio de mantenimiento al personal de servicio calificado. El servicio es necesario cuando el aparato sufre algún tipo de daño, por ejemplo, cuando un cable de suministro eléctrico o un conector está dañado, se derrama líquido o se cae un objeto dentro del aparato, el aparato se expone a la lluvia o a la humedad, no funciona en forma normal o sufre una caída.
- No ejerza demasiada presión sobre el panel con la mano ni con objetos punzantes, como un clavo, una lapicera o un lápiz, ni raye la superficie.
- No inserte objetos de metal u otro material conductor en el cable de alimentación. No toque el extremo del cable de alimentación mientras esté enchufado.
- Mantenga el material de empaque contra la humedad y el empaque de vinilo fuera del alcance de los niños. El material contra la humedad es dañino si se ingiere. Si se ingiere por error, se debe inducir el vómito e ir al hospital más cercano. Además, el empaque de vinilo puede provocar asfixia. Manténgalo fuera del alcance de los niños.
- Con respecto al cable de alimentación (puede variar según el país): Consulte la página de especificaciones en el manual del usuario para cerciorarse de los requisitos actuales. No conecte demasiados aparatos a la misma toma de ca, dado que podría provocar incendios o descargas eléctricas. No sobrecargue los tomacorrientes de la pared. Asegúrese de que los tomacorrientes de la pared no estén sobrecargados, sueltos ni dañados, y que los alargues, los cables de alimentación y el aislamiento de los cables no estén desgastados, ya que estas condiciones son peligrosas. Cualquiera de estos casos podría provocar incendios o descargas eléctricas. Examine regularmente el cable del aparato;

si le parece que está dañado o deteriorado, desenchúfelo y no use más ese cable. Llame al personal de servicio técnico autorizado para que lo reemplace por uno exactamente igual. Proteja el cable de alimentación de daños físicos o mecánicos, es decir, que no se tuerza, doble, deforme, que no quede atrapado al cerrar una puerta y que no lo pisen. Preste especial atención a los enchufes, tomacorrientes de la pared y al punto de salida del cable en el aparato. No mueva el televisor con el cable de alimentación enchufado. No use un cable de alimentación que esté suelto o dañado. Al desenchufar el cable, asegúrese de hacerlo desde el enchufe. No tire del cable para desenchufar el televisor.

- Para disminuir los riesgos de incendio o descargas eléctricas, no exponga el producto a la lluvia, la humedad u otro tipo de líquidos. No toque el televisor con las manos mojadas. No instale el producto cerca de objetos inflamables como combustible o velas, ni lo exponga al aire acondicionado directo.
- No utilice equipo de alto voltaje cerca de la TV, (por ejemplo, eliminador de insectos eléctrico). Esto puede causar que el producto funcione mal.
- No exponga el producto a ningún tipo de goteo ni salpicaduras, y no coloque sobre o por encima del televisor (por ejemplo, en estantes que pudieran encontrarse arriba de la unidad) ningún tipo de objeto que contenga líquido, como floreros, tazas, etc.
- **Puesta a tierra** (Excepto dispositivos sin conexión a tierra.) Asegúrese de que el cable de puesta a tierra esté conectado para evitar descargas eléctricas (es decir, un televisor con un enchufe de ca de tres clavijas debe conectarse a un tomacorriente de ca con puesta a tierra de tres clavijas). Si no puede colocarse ninguna puesta a tierra, solicite a un electricista calificado que instale un disyuntor. No intente improvisar una puesta a tierra con conexiones a cables de teléfono, pararrayos o tuberías de gas.
- Mientras la unidad esté conectada al tomacorriente de ca de la pared, no se desconectará de la fuente de alimentación de ca aún cuando el aparato esté apagado.
- No intente modificar este producto de ninguna manera sin autorización previa por escrito de LG Electronics. Cualquier tipo de modificación sin autorización previa podría anular la autoridad del usuario para usar el producto.
- **Puesta a tierra con una antena exterior** (puede variar según el país): Si instala una antena exterior, tome las siguientes precauciones. No se debe instalar el sistema de antena exterior cerca de las líneas aéreas de transmisión de energía, de ningún circuito o luz eléctrica, ni en ningún lugar donde pudiera entrar en contacto con este tipo de cables eléctricos o circuitos, dado que podría provocar daños graves o incluso la muerte. Asegúrese de que el sistema de antena tenga una puesta a tierra para proteger contra sobretensiones y acumulaciones de cargas estáticas. La Sección 810 del Código Nacional de Electricidad (NEC) de los Estados Unidos establece la forma de realizar una puesta a tierra correcta del mástil, de la estructura de soporte, del cable de bajada a una unidad de descarga de la antena, el tamaño de los conductores de puesta a tierra, la ubicación de la unidad de descarga de la antena, y la conexión y los requisitos de los electrodos de puesta a tierra. **Puesta a tierra de la antena según el Código Nacional de Electricidad, ANSI/NFPA 70**
- **Traslados** Asegúrese de que el aparato esté apagado, desenchufado y que no quede ningún cable conectado. Es posible que se necesiten dos personas para trasladar los televisores de gran tamaño. No ejerza presión ni empuje el panel frontal del televisor.
- **Ventilación** Instale el televisor en un lugar bien ventilado. No lo coloque en un lugar cerrado como, por ejemplo, un estante para libros. No cubra el producto con telas ni ningún otro material mientras esté enchufado. No lo instale en lugares con demasiado polvo.
- Tenga cuidado de no tocar las aberturas de ventilación. Al mirar televisión durante largos periodos, las aberturas de ventilación pueden calentarse. Esto no afecta el rendimiento ni causa defectos en el producto.
- Si huele humo u otros olores que provienen de la TV, desconecte el cable de alimentación y comuníquese con un centro de servicio autorizado.
- Si el agua u otra sustancia entra al producto (como un adaptador de ca, cable de alimentación, o la TV), desconecte el cable de alimentación y comuníquese inmediatamente con el centro de servicio. No hacerlo podría provocar un incendio o una descarga eléctrica.
- No instale este producto en una pared si podría ser expuesto a aceite o vapor de aceite. Esto podría dañar el producto y hacer que se caiga.
- Utilice sólo un adaptador de ca y el cable de alimentación autorizado por LG Electronics. No hacerlo podría provocar un incendio, una descarga eléctrica, fallas o deformaciones del producto.
- Nunca desarme el adaptador de ca o el cable de alimentación. Esto podría provocar un incendio o descargas eléctricas.
- Maneje el adaptador cuidadosamente para evitar dejarlo caer o golpearlo. Un golpe podría dañar el adaptador.
- Mantenga el aparato alejado de la luz solar directa.
- Nunca toque el aparato o la antena durante una tormenta eléctrica o con truenos.

- Al montar el televisor en la pared, asegúrese de que los cables de alimentación y de señal no queden colgando en la parte posterior.
- No permita que se golpee el producto o que algún objeto se caiga dentro de él, ni que se golpee la pantalla.
- **DESCONEXIÓN DEL DISPOSITIVO DE LA ALIMENTACIÓN PRINCIPAL**
  El enchufe de alimentación se desconecta del dispositivo. En caso de una emergencia, el enchufe debe estar siempre accesible.
- Asegúrese de que el cable de alimentación esté firmemente conectado a la clavija del enchufe en el televisor.
- **Baterías** Guarde los accesorios (baterías, etc.) en un lugar seguro lejos del alcance de los niños.
- Este aparato usa baterías. Puede ser que en su comunidad existan normativas que requieren que deseche estas baterías de forma correcta debido a las consideraciones ambientales. Póngase en contacto con la autoridad local para obtener información acerca del desecho o reciclaje.
- No deseche las baterías en el fuego.
- No provoque cortes de circuitos, desarme ni permita que las baterías se sobrecalienten.
- **Limpieza** Al efectuar la limpieza, desenchufe el cable de alimentación y limpie suavemente con un paño suave para no rayar la superficie. No rocíe con agua ni otros líquidos directamente sobre el televisor, dado que podría provocar una descarga eléctrica. No limpie con productos químicos como alcohol, diluyentes o bencina.

Preparación

- La imagen puede ser diferente a la de su televisor.
- El OSD (On Screen Display, Despliegue En la Pantalla) de su TV puede ser un poco diferente que este manual.
- Los menús y las opciones disponibles pueden variar según la fuente de entrada que utilice.
- Es posible que se agreguen nuevas funciones a este televisor en el futuro.
- Los artículos suministrados con el producto adquirido pueden variar según el modelo.
- Es posible que cambien las especificaciones del producto o el contenido del manual sin previo aviso debido a las actualizaciones de las funciones del producto.
- Para que la conexión sea óptima, los cables HDMI y los dispositivos USB tienen que tener biseles que no superen los 10 mm de espesor y 18 mm de ancho.
- Utilice un cable de extensión que sea compatible con USB 2.0 en caso de que el cable USB o la tarjeta de memoria USB no encajen en el puerto USB del TV.
- Utilice un cable certificado con el logotipo de HDMI adjunto. Si no utiliza un cable HDMI certificado, es posible que la pantalla no muestre imágenes o que ocurra un error de conexión.
- Tipos de cable HDMI recomendados
  - Cable HDMI®/™ de alta velocidad
  - Cable HDMI®/™ de alta velocidad con Ethernet

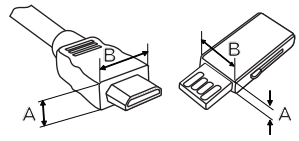

*A ≦ 10 mm
*B ≦ 18 mm

- No use ningún producto no autorizado para garantizar la seguridad y la vida útil del producto.
- Ningún daño o lesiones por el uso de elementos no autorizados están cubiertos por la garantía.
- Algunos modelos parecen tener un plástico fino sobre la pantalla. Esta forma parte de la pantalla, así que no la retire.
- Al instalar la base del televisor, ponga la pantalla hacia abajo sobre una mesa acolchada o una superficie plana para evitar rayas.
- Asegúrese de que los tornillos estén completamente ajustados.
  (Si no están lo suficientemente ajustados, el TV puede inclinarse hacia delante después de instalarse.)
- No ajuste los tornillos con demasiada fuerza, de lo contrario, se pueden desgastar y aflojar.

Levantar y trasladar el televisor

Si desea levantar o trasladar el televisor, lea las instrucciones a continuación para no rayar o dañar el aparato, y para transportarlo de forma segura, independientemente del tamaño o tipo de aparato.

- Se recomienda trasladar el televisor en la caja o el material de empaque en el que lo recibió al comprarlo.
- Antes de mover o levantar el televisor, desconecte el cable de alimentación y el resto de los cables.
- Cuando sostenga el televisor, la pantalla debe quedar alejada de usted para evitar algun daño.



- Sostenga con firmeza la parte superior e inferior del marco del televisor. Asegúrese de no sostenerlo por la parte transparente, por la bocina o por el área de rejillas de las bocinas.

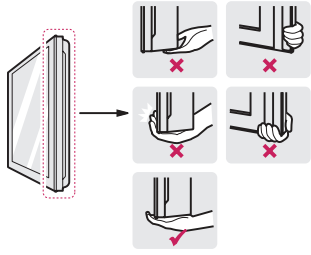

- Utilizar al menos dos personas para mover un televisor grande.
- Al transportar el televisor con las manos, sosténgalo como se indica en esta ilustración.

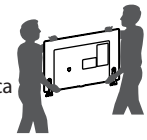

- Al transportar el televisor, no lo someta a sacudones o vibración excesiva.
- Al transportar el televisor manténgalo en posición vertical, nunca lo apoye sobre uno de los costados, ni lo incline hacia la derecha o la izquierda.
- Cuando manipule la televisión, tenga cuidado de no dañar los botones salientes.

- No toque la pantalla. De lo contrario, podría dañarla.
- No coloque el producto en el piso con la parte frontal hacia abajo sin una almohadilla. Al hacerlo puede causar daños a la pantalla.
- No mueva el televisor tirando del sujetacables y organizador de cables, debido a que el sujetador del cable se puede romper, y causar daños en el televisor. (Según el modelo)

Uso del botón

Operando la TV por medio del botón.

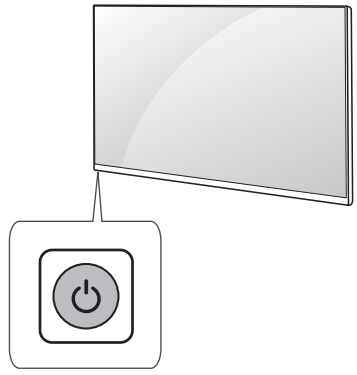

Funciones Básicas

	Encendido / Apagado (presionar)

ESPAÑOL

Montar sobre una mesa

1 Levante el televisor y déjelo en posición vertical sobre la mesa.
- Deje un espacio mínimo de 10 cm entre el televisor y la pared para asegurar una ventilación adecuada.

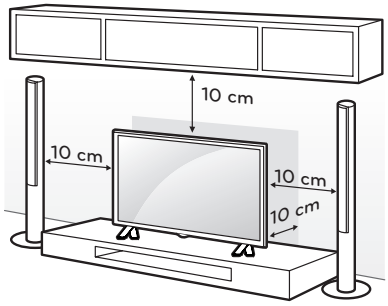

2 Conecte el cable de alimentación al tomacorriente de la pared.

⚠ • No aplique sustancias extrañas (aceites, lubricantes, etc.) a las piezas de los tornillos para el montaje del producto. (Se podría dañar el producto.)

Fijar el televisor a la pared (opcional)

(Según el modelo)

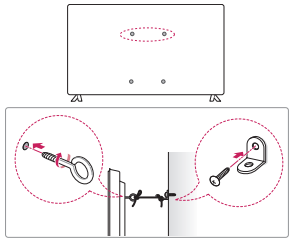

1 Inserte y ajuste los tornillos de ojo del televisor en su parte posterior.
- En caso de que haya tornillos insertados, primero retírelos.

2 Utilice los tornillos para colocar los soportes correspondientes en la pared. Acople el soporte de la pared con los tornillos de ojo a la parte posterior del televisor.

3 Conecte los tornillos de ojo y los soportes con un cordón fuerte y ajústelos con firmeza. Asegúrese de mantener el cordón en posición horizontal a la superficie plana.

⚠ • Asegúrese de que los niños no se suban al televisor ni se cuelguen de él.
• Utilice una plataforma o un armario que sea lo suficientemente fuerte y grande para sostener el televisor de manera segura.
• Los soportes, los tornillos y los cordones son opcionales. Puede solicitar otros accesorios a través de su distribuidor local.

Montar en la pared

Se puede usar un soporte de pared opcional con el televisor LG. Consulte al distribuidor local para adquirir un soporte de pared que cumpla con el estándar VESA que usa su modelo de TV. Cuidadosamente coloque el soporte de pared en la parte posterior del TV. Instale el soporte de pared en una pared sólida, perpendicular al piso. Si va a instalar el TV sobre otros materiales de construcción, póngase en contacto con personal técnico calificado para instalar el soporte de pared. El soporte de pared incluirá instrucciones detalladas. Recomendamos que use un soporte de pared de marca LG. El soporte de pared LG hace que sea fácil ajustar o conectar los cables. Cuando no utilice el soporte de montaje de pared LG, por favor, utilice un soporte de montaje de pared en el que el dispositivo esté debidamente sujeto a la pared con el espacio suficiente para permitir la conectividad con dispositivos externos. Si utiliza un soporte no ajustable, instale el soporte en la pared. Primero, conecte los cables a la TV, luego instale la TV en el soporte.

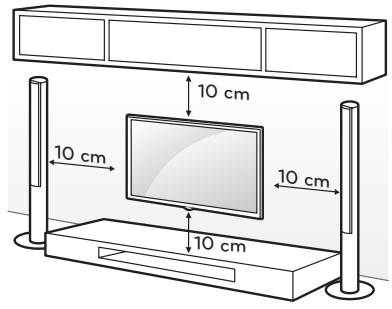

Asegúrese de usar tornillos y soportes de pared que cumplan con el estándar VESA. En la tabla siguiente se detallan las dimensiones de los conjuntos de montaje de pared.

ESPAÑOL

Modelo	32LJ500B 32LJ500D	43LJ5000 43LJ500T	28LJ400B 28MT42VF
VESA (A x B)	100 x 100	200 x 200	100 x 100
Tornillo estándar	M4	M6	M4
Cantidad de tornillos	4	4	4
Soporte de pared (opcional)	LSW140B	LSW240B MSW240	RW120

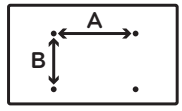

- Antes de montar el televisor en la pared, retire la base, realizando la instalación de ésta en orden inverso.
- El largo del tornillo desde la superficie externa de la cubierta posterior no debe superar los 8 mm. (Para 28LJ400B, 28MT42VF)

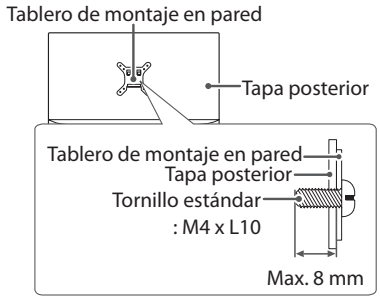

Conexiones (Notificaciones)

Se pueden conectar dispositivos externos al TV. Los dispositivos externos compatibles son: receptores de HD, reproductores de DVD, VCR, sistemas de audio, dispositivos de almacenamiento USB, PC, dispositivos de juegos, etc. Para más información acerca de la conexión de dispositivos externos, diríjase al manual que viene con cada dispositivo.

- Si graba un programa de TV en una grabadora de DVD o VCR, asegúrese de conectar el cable de entrada de señal al televisor a través una grabadora de DVD o VCR. Para obtener más información acerca de la grabación, consulte el manual proporcionado con el dispositivo conectado.
- Las conexiones de dispositivos externos que se muestran pueden ser levemente diferentes de las ilustraciones en el manual.
- Conecte los dispositivos externos al televisor independientemente del orden del puerto del aparato.
- Si conecta un dispositivo de juego al televisor, utilice el cable provisto con un dispositivo de juego.
- Consulte el manual del equipo externo para ver las instrucciones de funcionamiento.

Conexión de una antena o un cable

Para ver televisión, conecte una antena, un cable o una caja de cable. Las ilustraciones pueden diferir de los elementos reales y el cable RF es opcional.

- Asegúrese de no doblar el alambre de cobre del cable de RF.

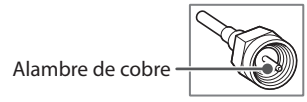

- Primero conecte todos los dispositivos entre sí y luego conecte el cable de alimentación al tomacorriente, para que el televisor no resulte dañado.
- Para mejorar la calidad de la imagen en una zona con poca señal, compre un amplificador de señal.
- Utilice un divisor de señal para usar 2 televisores o más.
- Si la antena no está instalada correctamente, póngase en contacto con su distribuidor para obtener ayuda.
- Códec compatible con Audio DTV: MPEG, Dolby Digital / Dolby Digital Plus (32 kHz / 44,1 kHz / 48 kHz)

Otras conexiones

Conecte su TV a dispositivos externos. Para tener una mejor calidad de imagen y audio, conecte el dispositivo externo y el televisor con el cable HDMI tal como se muestra.

- Formato de audio compatible con HDMI: AC-3 (velocidad máxima de bits: 640 Kbps), PCM (32 kHz / 44,1 kHz / 48 kHz), Dolby Digital / Dolby Digital Plus (32 kHz / 44,1 kHz / 48 kHz) (según el modelo)

Control remoto

(Según el modelo)

Las descripciones en este manual se basan en los botones en el control remoto. Lea atentamente este manual y siga las instrucciones de uso.
Para reemplazar las baterías, abra la tapa de las baterías, coloque otras baterías (AAA de 1,5 Vcc) y haga coincidir los extremos ⊕ y ⊖ con los de la etiqueta que se encuentra dentro del compartimiento. A continuación, cierre la tapa.
Introducir las baterías sin hacer coincidir su polaridad puede causar filtraciones o quemar la batería, lo que podría provocar un incendio, lesiones en personas o contaminación ambiental.
Para retirar las baterías, realice la acción de instalación a la inversa. Este control remoto utiliza luz infrarroja. Al usarlo, es necesario apuntarlo en dirección al sensor remoto del TV.

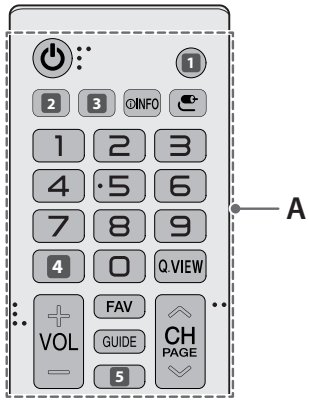

A

(Encendido) Enciende o apaga el televisor.

1 TV Regresa al último canal de televisión.
/ TV/RAD Alterna entre radio, TV, CATV y DTV.

2 CAPTION Activa o desactiva los subtítulos.
SUBTITLE Activa su subtítulo preferido en el modo digital.

3 RATIO / RATIO Cambia el tamaño de una imagen.

INFO Muestra información del programa actual.

(Entrada) Accesar a las fuentes de entrada.

Botones Numerales Permiten introducir números.

4 **(Guión)** Inserta un guión entre los números, por ejemplo, 2-1 y 2-2. (Según el modelo)

LIST Acceder a la lista de canales guardados.

Q.VIEW Permite alternar entre los dos últimos canales seleccionados (al presionarlo repetidamente).

+ VOL − Ajusta el nivel del volumen.

FAV Accede a tu canal favorito.

GUIDE Muestra el evento del programa según la hora programada.

5 / **(Silencio)** Silencia todos los sonidos.

∧ CH ∨ Permite desplazarse por los canales guardados.

∧ PAGE ∨ Permite ir a la pantalla anterior o siguiente.

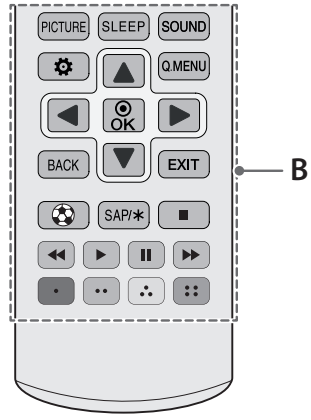

B

PICTURE Cambia el modo de la imagen.

SLEEP Establece el periodo de tiempo hasta que el televisor se apague automáticamente.

SOUND Cambia el modo de audio.

(Configuración) Permite acceder al menú de configuración.

Q.MENU Permite acceder al menú rápido.

Botones de navegación
(hacia arriba/abajo/derecha/izquierda)
Permiten desplazarse por los menús o las opciones.

OK Permite seleccionar menús u opciones y confirmar lo ingresado.

ESPAÑOL

BACK Permite volver al nivel anterior.

EXIT Borra todo lo que muestra la pantalla y se regresa a ver la televisión.

Optimiza la configuración de imagen y audio para fútbol.

SAP/* Habilita la función SAP (Programa de audio secundario).

■, ◀◀, ▶, ❚❚, ▶▶ Botones de control para contenido de medios.

, , , Estos accesos de funciones especiales son usados en algunos menús.

Configuración

Para usar la función de Ahorro de Energía

(Configuración) ► IMAGEN ► Ahorro de energía

Ahorra energía eléctrica al ajustar el brillo de la pantalla.

- **Apagado** Apaga el Ahorro de Energía.
- **Mínimo / Medio / Máximo** Se aplica al Ahorro de Energía pre ajustado.
- **Apagado de Pantalla** La pantalla se apaga y solo se reproduce audio. Pulse cualquier botón del control remoto para volver a encender la pantalla, excepto por el botón de encendido.

Para seleccionar el Modo de imagen

(Configuración) ► IMAGEN ► Modo de imagen

Seleccione el modo de imagen optimizado para el programa o ambiente de visualización.

- **Vivido** Resalta el contraste, el brillo y la nitidez para mostrar imágenes vivas.
- **Estándar** Muestra imágenes en niveles estándares de contraste, brillo y nitidez.
- **Eco** La función de economizador de energía cambia las configuraciones del TV para disminuir el consumo de energía.
- **Cine / Juego** Muestra la imagen óptima para películas, juegos.
- **Fútbol** Modo de imagen optimizado para partidos de fútbol. El terreno de juego y los equipos se presentan en colores vibrantes, con imágenes nítidas, incluso para los movimientos rápidos.
- Según la señal de entrada, el rango disponible de modos de imagen podría variar.

Para ajustar el control avanzado

(Configuración) ► IMAGEN ► Modo de imagen ► Control Avanzado

En cada modo de imagen puede calibrarse la pantalla y también es posible ajustar las características de la imagen en el caso de una pantalla especial. Según lo prefiera, seleccione el **Modo de imagen.**

- **Contraste Dinámico** Ajuste el contraste en el nivel óptimo de acuerdo con el brillo de la imagen.
- **Color Dinámico** Ajuste los colores para lograr que la imagen aparezca en colores más naturales.
- **Gamma** Establece la curva de gradación de acuerdo con la salida de la señal de la imagen en relación con la señal de entrada.
- Según la señal de entrada y otras características de la imagen, podría variar el rango de los elementos de ajuste detallados.

Para ajustar el modo de imagen

(Configuración) ► IMAGEN ► Modo de imagen

Esta función le permite realizar ajustes detallados al modo de imagen seleccionado.

- **Retroiluminación** Permite controlar el nivel de brillo de la pantalla mediante el ajuste de la retroiluminación. Cuanto más se acerque a 100, más brillante será la pantalla. Disminuya la retroiluminación para reducir el consumo de energía.
- **Contraste** Permite ajustar el contraste de las áreas oscuras y brillantes de la imagen. Cuanto más se acerque a 100, mayor será el contraste.
- **Brillo** Permite ajustar el brillo general de la pantalla. Cuanto más se acerque a 100, más brillante será la pantalla.
- **Nitidez** Permite ajustar la nitidez de la imagen. Cuanto más se acerque a 50, más nítida y clara será la imagen.
- **Color** Permite aumentar o disminuir los tonos de color que se muestran en la pantalla. Cuanto más acerque a 100, más profundo será el color.
- **Tono** Permite ajustar el balance de color, entre rojo y verde, que se muestra en la pantalla. Cuanto más se acerque el rojo a 50, más rojo será el color. Cuanto más se acerque el verde a 50, más verde será el color.
- **Temp color** Ajusta el tono general de la pantalla según se prefiera. En el Modo Experto, se puede establecer una calibración fina detallada mediante el método Gamma, etc.
- Según la señal de entrada y otras características de la imagen, podría variar el rango de los elementos de ajuste detallados.

Para ajustar otras opciones de imagen

⚙ (Configuración) ► IMAGEN ► Modo de imagen ► Opciones de Imagen

Ajusta la configuración para las imágenes.

- **Reducción de ruido** Elimina el ruido de la imagen.
- **Reducción ruido MPEG** Elimina el ruido generado al crear señales digitales de la imagen.
- **Nivel de Negro** Ajusta el brillo y el contraste de la pantalla para que se ajusten al nivel de negro de la imagen de entrada al utilizar la oscuridad (nivel de negro) de la pantalla.
- **Cine real** Optimiza la pantalla para poder ver películas.
- Según la señal de entrada y otras características de la imagen, podría variar el rango de los elementos de ajuste detallados.

Para inicializar los ajustes de imagen

⚙ (Configuración) ► IMAGEN ► Modo de imagen ► Restablecer imagen

Permite inicializar los ajustes de imagen que el usuario personaliza.

Se restablece cada modo de imagen. Según lo prefiera, seleccione el Modo de imagen.

Para configurar el tamaño de la pantalla

⚙ (Configuración) ► IMAGEN ► Relación de Aspecto

Selecciona la relación de aspecto de la pantalla.

- **16:9** Permite mostrar una relación de aspecto de 16:9.
- **Original** Permite mostrar las imágenes de video en su tamaño original sin quitar partes del borde de la imagen. (Esta función opera en el modo DTV/Componente/HDMI [720p/1080i/1080p]).
  - Si selecciona **Original**, es posible que haya ruido en la imagen en el contorno de la señal original.
- **Por Programa** Según la señal de entrada, la relación de aspecto de la pantalla cambia a 4:3 o 16:9.
- **4:3** Permite mostrar una relación de aspecto de 4:3.
- **Zoom** Permite cambiar el tamaño de la imagen para que se ajuste al ancho de la pantalla. Es probable que se corten las partes superior e inferior de la imagen.
- Es posible que la imagen se congele cuando vea contenido de un dispositivo externo, cuando vea texto fijo durante un período prolongado (como el nombre del programa) o cuando utilice una relación de aspecto de 4:3.
- El tamaño de imagen disponible puede variar según la señal de entrada.

Para seleccionar un modo de audio

⚙ (Configuración) ► AUDIO ► Modo de audio

Permite ajustar el audio de la televisión a su nivel óptimo según el modo de audio seleccionado.

- **Estándar** Permite optimizar el audio de todo tipo de contenido.
- **Noticias** Permite optimizar el audio para las noticias.
- **Música** Permite optimizar el audio para la música.
- **Cine** Permite optimizar el audio para las películas.
- **Fútbol** Permite optimizar el audio para los deportes.
- **Juego** Permite optimizar el audio para los juegos.

Para usar la función de efectos de sonido

⚙ (Configuración) ► AUDIO ► Efecto de Sonido

El usuario puede seleccionar varios efectos de sonido.

- **Agudos** Permite controlar los sonidos dominantes en la salida. Cuando eleve los agudos, la salida aumentará al rango de frecuencia más alto.
- **Graves** Permite controlar los sonidos más tenues en la salida. Cuando eleve los graves, la salida aumentará al rango de frecuencia más bajo.
- **Balance** Permite ajustar el volumen de la bocinas izquierda y derecha.
- **Restablecer** Permite restablecer los ajustes de los efectos de sonido.

Para ajustar el volumen automático

⚙ (Configuración) ► AUDIO ► Volumen automático

Permite establecer el **Volumen automático** en **Encendido** y la salida del volumen de canal a canal se ajusta automáticamente. Así podrá ver cómodamente la televisión mientras revisa diferentes canales.

Para ajustar canales de forma automática

⚙ (Configuración) ► CANAL ► Sintonización automática

Memoriza de manera automática los canales que se están transmitiendo.

- Si la antena/cable no se instala correctamente, los canales no se memorizarán de forma adecuada.
- La **Sintonización automática** memoriza los canales que se transmiten en ese momento.
- Si la función **Bloquear** está encendida, aparecerá una ventana emergente que le pedirá la contraseña.

Para ajustar canales de forma manual

⚙ (Configuración) ► CANAL ► Sintonización manual

Permite ajustar los canales de forma manual y guardar los resultados. Es posible comprobar la intensidad de señal, entre otras opciones, para la transmisión digital.

Para editar canales

⚙ (Configuración) ► CANAL ► Edición de canales

Permite editar los canales guardados.

Para ajustar el sistema de color

(Según del país)

⚙ (Configuración) ► CANAL ► Sistema de color

Define el ajuste del sistema de color ATV o CATV.

Para ajustar la hora actual

⚙ (Configuración) ► HORA ► Reloj

Permite revisar o cambiar la hora mientras ve la televisión.

Para encender/apagar la televisión

⚙ (Configuración) ► HORA ► Hora de Apagado / Hora de Encendido

Puede fijar la hora de encendido/apagado de la televisión.

- Seleccione **Apagado** si no desea fijar una **Hora de Encendido** ni una **Hora de Apagado**.
- Para fijar la **Hora de Encendido** y la **Hora de Apagado**, ajuste correctamente la hora actual.
- Si la televisión se enciende con la función **Hora de Encendido**, se apagará automáticamente si no se toca ningún botón dentro de 120 minutos.

Para usar el temporizador

⚙ (Configuración) ► HORA ► Temporizador

Permite apagar la televisión transcurrida la cantidad de minutos establecida.

- Para desactivar el **Temporizador**, seleccione **Apagado**.

Para definir la zona horaria

(Según del país)

⚙ (Configuración) ► HORA ► Zona horaria

La hora de la televisión se ajustará automáticamente como Perú GMT -5 a través de una señal digital.

Para configurar la contraseña

⚙ (Configuración) ► BLOQUEAR ► Fijar Contraseña

Configura o cambia la contraseña del TV.

- La contraseña inicial es **0000**.

Para definir el sistema de bloqueo

(Según del país)

⚙ (Configuración) ► BLOQUEAR ► Bloquear

Permite exclusivamente programas específicos mediante el bloqueo de canales o entradas externas.

Para comenzar, fije la función **Bloquear** en **Encendido**.

- **Bloquear Canales** Cuando presione el botón verde, se bloquearán los canales que contienen material inapropiado para niños. El ícono de bloqueo aparece al fondo de los canales bloqueados. Estos canales se pueden seleccionar, pero no se verá nada en la pantalla ni se escuchará el audio.
- **Guía para padres** Esta función opera según la información de la emisora. Por lo tanto, si la señal tiene información incorrecta, esta función no opera. Esto permite evitar que los niños vean ciertos canales de televisión para adultos, según el límite de clasificación establecido. Introduzca una contraseña para ver un canal bloqueado. Las clasificaciones varían según el país.
- **Bloqueo de entrada** Permite bloquear la entrada seleccionada.

Para establecer el idioma

(Según del país)

⚙ (Configuración) ► OPCIÓN ► Lenguaje(Language)

Puede seleccionar el idioma que muestra el menú en la pantalla y la transmisión de sonido digital.

- **Idioma del menú (Language)** Permite seleccionar el idioma del texto que se muestra en pantalla.
- **Lenguaje de Audio** [Solo en modo Digital] Permite seleccionar el idioma que desea para las transmisiones digitales que contengan varios idiomas de audio.
- **Idioma subtítulo** [Solo en modo Digital] Permite utilizar la función de subtítulo cuando se transmiten en al menos dos idiomas.
  - Si no se transmiten los datos de subtítulo de un idioma seleccionado, se mostrará el del idioma predeterminado.

Para establecer el subtítulo

(Según del país)

⚙ (Configuración) ► OPCIÓN ► Subtítulo

Vea subtítulos cuando la estación de TV proporcione programación subtitulada. La programación de subtítulos funciona solo en emisiones digitales/análogas o salidas externas.

Cambie **Subtítulo** a **Encendido** y seleccione los ajustes de subtítulo.

- **Modo**
  Subtít. 1-4 (Subtítulo oculto) /
  Texto 1-4 Muestra el audio de un programa de TV como texto en pantalla. CC1 es el modo más común en uso.
  Digital Este modo solo se encuentra disponible para el sistema de transmisión digital.

Para seleccionar el país

(Según del país)

⚙ (Configuración) ► OPCIÓN ► País

Permite establecer el país que usará la televisión.

- Los ajustes de la televisión cambian según el entorno de transmisión del país seleccionado.
- Si se cambia el ajuste de país, es posible que aparezca la pantalla de información de **Sintonización automática**.

Para ajustar mis medios

⚙ (Configuración) ► OPCIÓN ► DivX(R) VOD

- **Registro** Permite comprobar el código de DivX Reg. Code para volver a reproducir vídeos protegidos de DivX. Registro en http://vod.divx.com. Use el código de registro para alquilar o comprar películas en www.divx.com/vod.
  - Los archivos DivX alquilados o comprados no pueden reproducirse si se utiliza un código de registro de DivX de otro dispositivo. Utilice solo el código de registro de DivX suministrado para este dispositivo.
  - Es posible que los archivos convertidos que no cumplan con el estándar de códec de DivX no se reproduzcan o reproduzcan imágenes y sonido anormales.
- **Cancelación del registro** Permite cancelar el registro en DivX.

Para actualizar el software

⚙ (Configuración) ► OPCIÓN ► Información del sistema

Seleccione **Actualizar Software por USB** o **Versión de FW**. El firmware se descargará e instalará. Su televisión LG se reiniciará cuando se complete la actualización.

- **Actualizar Software por USB** Permite actualizar el software a través de un dispositivo USB.
- **Versión de FW** Permite comprobar la versión de software y la información sobre el producto o servicio.

Para especificar un restablecimiento a la configuración inicial

⚙ (Configuración) ► OPCIÓN ► Configuración Inicial

Vuelve al modo predeterminado inicial mediante la eliminación de toda la configuración opcional. Una vez que se completa la inicialización, el TV se apagará y encenderá automáticamente.

- Cuando se activa la función **Bloquear**, aparece una ventana emergente que solicita la contraseña.
- No desconecte la energía durante la inicialización.

Para cambiar el modo de la televisión

⚙ (Configuración) ► OPCIÓN ► Modo de configuración

Seleccione **Uso en Casa** o **Modo de Tienda**.

- Si la usa en su hogar, seleccione **Uso en Casa**.
- El **Modo de Tienda** es adecuado para la exhibición en tiendas.

Para seleccionar una entrada externa

Seleccione la entrada externa.

Presione el botón **(Entrada)** o
⚙ (Configuración) ► ENTRADAS

Para quitar el dispositivo USB

Q.MENU ► Dispositivo USB ► Expulsar

Una vez que se muestre el mensaje con el aviso de que el dispositivo USB se ha quitado, desconecte el dispositivo del TV.

- Después de seleccionar quitar el dispositivo USB, el dispositivo de almacenamiento USB no podrá leerse. Quite el dispositivo de almacenamiento USB y luego vuelva a conectarlo.

Advertencia al usar un dispositivo de almacenamiento USB

- Los dispositivos de almacenamiento USB que cuenten con un programa de reconocimiento integrado o con un controlador propio podrían no funcionar.
- Algunos dispositivos de almacenamiento USB podrían no funcionar de manera adecuada o no funcionar en absoluto.
- Use solo aquellos dispositivos USB formateados con el sistema de archivos FAT32 o NTFS proporcionado por Windows.
- Para discos duros externos USB, use voltajes nominales inferiores a 5 Vcc y corriente nominal de 500 mA.
- Se recomienda usar una tarjeta de memoria USB con capacidad no superior a 32 GB y un disco duro USB con capacidad no superior a 1 TB
- Si un disco duro USB que usa la función de ahorro de energía no funciona adecuadamente, apague y luego vuelva a encender. Para obtener más información, consulte el manual del usuario del disco duro HDD.
- Los datos del dispositivo de almacenamiento USB pueden sufrir daños, por lo que se recomienda respaldar la información importante en otros dispositivos. El mantenimiento de los datos es una responsabilidad del usuario. El fabricante no se hace responsable por la pérdida de datos.

Archivo de Mis medios compatible

- Formatos de subtítulos compatibles:
  .srt (SubRip), .ssa/.ass (SubStation Alpha), .smi (SAMI), .sub (SubViewer[1], MicroDVD, DVDSubtitleSystem, Subldx (VobSub)), .txt (TMPlayer)
  1 Solo SubViewer1.0 y 2.0

Archivo de foto disponible

- Categoría: *.jpg
  [Tipo de archivo disponible]
  Secuencial base,
  Progresivo
  [Profundidad de color] 24 bits
  [Tamaño de foto] Mínimo: 64 x 64
  Máximo: Normal: 15 360 (ancho) x 8 640 (altura), Progresivo: 1 024 (ancho) x 768 (altura)

Archivo de música disponible

- Tipo de archivo: *.mp3
  [Velocidad de bits] de 32 kb/s - 320 kb/s
  [Frecuencia de muestreo] 32 kHz - 48 kHz
  [Compatibilidad] MPEG1 Layer2, MPEG1 Layer3
- Tipo de archivo: *.m4a, *.aac
  [Velocidad de bits] de 24 kb/s - 384 kb/s
  [Frecuencia de muestreo] de 8 kHz a 48 kHz
  [Compatibilidad] AAC, HEAAC
- Tipo de archivo: *.wma
  [Velocidad de bits] de 128 kb/s - 320 kb/s
  [Frecuencia de muestreo] de 8 kHz a 48 kHz
  [Compatibilidad] WMA

Archivo de video disponible

- Máximo: 1 920 x 1 080 pixeles @ 30 progresivo (solo Motion JPEG 640 x 480 pixeles @ 30 progresivo)
- H.264 BP LV 4.0 (no compatible con FMO, ASO y slices redundantes)
- *.asf, *.wmv
  [Video] MPEG2, MPEG4, XviD, H.264, VC1, WMV3
- *.wma
  [Audio] Estándar de Windows Media Audio
- *.avi, *.divx
  [Video] MPEG2, MPEG4, DivX3.11, DivX4, DivX5, DivX6, XviD, H.264, VC1, WMV3, MJPG
  [Audio] HE-AAC, AAC, E-AC3, AC3, LPCM, ADPCM, MP3
- *.ts
  [Video] MPEG2, H.264
  [Audio] HE-AAC, AAC, E-AC3, AC3, MP3
- *.mpg, *.mpeg
  [Video] MPEG1, MPEG2
  [Audio] AC3, MP3
- *.mp4
  [Video] MPEG4, DivX3.11, DivX4.12, DivX5.x, DivX6, XviD, H.264, MJPG
  [Audio] AAC, MP3
- *.mkv
  [Video] H.264, MPEG1, MPEG2, MPEG4, XviD, VC1, WMV3
  [Audio] HE-AAC, AC3, MP3, LPCM

Solución de problemas

- No se puede controlar el televisor con el control remoto.
  - Compruebe si puso cualquier cosa sobre el receptor, como por ejemplo cinta adhesiva.
  - Compruebe que no haya ningún obstáculo entre el producto y el control remoto.
  - Sustituya las baterías por unas nuevas.
- No se muestra ninguna imagen ni se emite sonido.
  - Compruebe si el producto está encendido.
  - Compruebe si el cable de alimentación está conectado a la toma de la pared.
  - Conecte otros productos para comprobar si hay un problema con la toma de la pared.
- El televisor se apaga de repente.
  - Compruebe la configuración del control de energía.
    Es posible que el suministro eléctrico se interrumpa.
  - Compruebe si la función de **Hora de Apagado** / **Temporizador** está activada en la configuración de **HORA**.
  - Si no hay señal mientras el televisor está encendido, este se apagará automáticamente después de 15 minutos de inactividad.
- **Visualización anormal**
  - Si siente que el televisor está frío al tocarlo, es posible que ocurra un pequeño parpadeo cuando lo prenda. Se trata de algo normal y no significa que el televisor esté dañado. También es posible que aparezcan pequeños puntos en la pantalla, de color rojo, verde o azul. Sin embargo, no afectan el rendimiento del televisor. No toque la pantalla LCD ni coloque los dedos sobre ella durante mucho tiempo. Esto podría producir algunos efectos de distorsión temporales en la pantalla.
  - Este panel es un producto avanzado que contiene millones de píxeles. En raras ocasiones, es posible que note la presencia de pequeños puntos en la pantalla mientras mira televisión. Estos puntos son píxeles desactivados y no afectan el rendimiento ni la fiabilidad del televisor.
  - Emitir una imagen durante un período largo puede provocar que la imagen se fije. Evite emitir una imagen fija en la pantalla del televisor durante un período largo.
- **Reproducción de ruidos**
  - **Crujidos es posible** que se produzcan crujidos cuando esté mirando televisión o al apagar el televisor; se trata de un ruido generado por la contracción térmica del plástico debido a la temperatura y la humedad. Este ruido es común en productos donde se requiere la deformación térmica.
  - **Zumbidos en el circuito eléctrico o el panel** se trata de un ruido de bajo nivel, generado por un circuito de conmutación de alta velocidad, que suministra una gran cantidad de corriente para que un producto pueda funcionar. Varía según cada producto. Este ruido no afecta el rendimiento ni la fiabilidad del producto.

Licencias

Las licencias admitidas pueden variar según el modelo. Para obtener más información sobre las licencias, *visite www.lg.com*.

DOLBY AUDIO™

Fabricado con la autorización de Dolby Laboratories.
Dolby, Dolby Vision, Dolby Audio y el símbolo de doble D son marcas comerciales de Dolby Laboratories.

HDMI HIGH-DEFINITION MULTIMEDIA INTERFACE

Los términos HDMI y HDMI High-Definition Multimedia Interface, y el Logotipo HDMI son marcas comerciales o marcas registradas de HDMI Licensing LLC en los Estados Unidos y otros países.

DIVX HD

Este dispositivo con certificación DivX Certified® ha pasado por un riguroso proceso de pruebas para asegurarse que puede reproducir videos DivX®. Para reproducir películas DivX que compró, primero registre su dispositivo en vod.divx.com. Encuentre el código de registro en la sección DivX VOD del menú de configuración de su dispositivo.
Certificación DivX Certified® para reproducir videos DivX® hasta HD 1 080 pixeles progresivo, incluido el contenido premium.
DivX®, DivX Certified® y los logotipos asociados son marcas registradas de DivX, LLC y se usan con licencia.
Cubierto por patentes de DivX 7.295.673; 7.515.710; RE45, 052; y otros disponibles en [*www.divx.com/patents*]

Especificaciones

Las especificaciones del producto pueden cambiar sin previo aviso debido a las actualizaciones de las funciones de los productos.

La información de energía proporcionada en el producto se muestra de acuerdo con la regulación aplicable en cada respectivo país. (Dependiendo del país).

- El consumo de energía se midió de acuerdo con la norma IEC 62087.

El consumo de energía real depende del entorno de uso (El contenido que se visualiza, la configuración del televisor, etc.).

Sistema de televisión

Para 32LJ500B, 43LJ5000, 28LJ400B	NTSC-M, PAL-M/N, ISDB-T
Para 32LJ500D, 43LJ500T, 28MT42VF	NTSC-M, PAL-M/N, DVB-T2

Cobertura de programas

ATV	VHF 2-13, UHF 14-69, CATV 1-135
DTV	VHF 2-13, UHF 14-69

Impedancia de antena externa

75 Ω

Condición de ambiente

- **Temperatura de funcionamiento**
  0 °C a 40 °C
- **Humedad de funcionamiento**
  Menos de 80 %
- **Temperatura de almacenamiento**
  -20 °C a 60 °C
- **Humedad de almacenamiento**
  Menos de 85 %

Modo HDMI (PC) admitido

(Utilice el puerto HDMI IN 1 para el modo PC)

Resolución	Frecuencia horizontal (kHz)	Frecuencia vertical (Hz)
720 x 400	31,469	70,08
640 x 480	31,469	59,94
800 x 600	37,879	60,31
1 024 x 768	48,363	60,00
1 280 x 720	45,00	60,00
1 360 x 768	47,712	60,015
[1] 1 366 x 768	47,712	59,79
[2] 1 280 x 1 024	63,981	60,02
1 920 x 1 080	67,50	60,00

[1] Para 28LJ400B, 28MT42VF, 32LJ500B, 32LJ500D

[2] Para 43LJ5000, 43LJ500T

Modo HDMI (DTV) admitido

Resolución	Frecuencia horizontal (kHz)	Frecuencia vertical (Hz)
640 x 480 progresivo	31,47	59,94
	31,50	60,00
720 (1 440) x 480 entrelazado	15,73	59,94
	15,75	60,00
720 x 480 progresivo	31,47	59,94
	31,50	60,00
720 (1 440) x 576 entrelazado	15,63	50,00
720 x 576 progresivo	31,25	50,00
1 280 x 720 progresivo	37,50	50,00
	44,96	59,94
	45,00	60,00
1 920 x 1 080 entrelazado	28,13	50,00
	33,72	59,94
	33,75	60,00
1 920 x 1 080 progresivo	26,97	23,976
	27,00	24,00
	33,72	29,97
	33,75	30,00
	56,25	50,00
	67,43	59,94
	67,50	60,00

Información de conexión de puerto componente

Puertos componente del televisor	Y	P_B	P_R

Puertos de salida de video del reproductor de DVD	Y	P_B	P_R
	Y	B-Y	R-Y
	Y	Cb	Cr
	Y	Pb	Pr

Modo de componente admitido

Resolución	Frecuencia horizontal (kHz)	Frecuencia vertical (Hz)
720 (1 440) x 480 entrelazado	15,73	59,94
	15,75	60,00
720 x 480 progresivo	31,47	59,94
	31,50	60,00
720 (1 440) x 576 entrelazado	15,63	50,00
720 x 576 progresivo	31,25	50,00
1 280 x 720 progresivo	37,50	50,00
	44,96	59,94
	45,00	60,00
1 920 x 1 080 entrelazado	28,13	50,00
	33,72	59,94
	33,75	60,00
1 920 x 1 080 progresivo	56,25	50,00
	67,43	59,94
	67,50	60,00

Regulación

¡ADVERTENCIA!

Nunca coloque una televisión en un lugar inestable. Se puede caer y provocar lesiones graves o la muerte. Puede evitar muchas lesiones, especialmente en niños, con tan solo tomar simples precauciones, como:

- Usar los gabinetes o soportes recomendados por el fabricante de la televisión.
- Apoyar la televisión solamente sobre muebles que soporten su peso.
- Asegurarse de que la televisión no quede colgando al borde del mueble.
- No colocar la televisión sobre un mueble alto (por ejemplo, despensas o estantes) sin anclar tanto el televisor como el mueble a un soporte adecuado.
- No colocar telas u otros materiales debajo de la televisión cuando se apoya sobre el mueble.
- Enseñar a los niños los peligros de escalar el mueble para alcanzar la televisión o sus controles.

Si va a conservar su televisión y reubicarla, debe tener en cuenta las mismas consideraciones anteriores.

Símbolos

~	Se refiere a la corriente alterna (ca).
⎓	Se refiere a la corriente continua (cc).
⧈	Se refiere a los equipos clase II.
⏻	Se refiere al modo de espera.
|	Se refiere a "ENCENDIDO" (alimentación).
⚡	Se refiere a voltaje peligroso.

ESPAÑOL



Los números de modelo y de serie del televisor se encuentran ubicados en la parte posterior del aparato. Regístrelos en el siguiente espacio por si alguna vez necesita recurrir al servicio técnico.

MODELO _____

SERIE _____