MONTÁŽNÍ MANUÁL

KLIMATIZACE

ČEŠTINA

Před montáží výrobku si pozorně pročtěte celý tento montážní manuál.
Montážní práce smí provádět pouze oprávnění pracovníci v souladu s příslušnými normami a předpisy platnými v dané zemi.
Po důkladném přečtení si tento montážní manuál ponechejte, abyste do něj mohli nahlížet i v budoucnu.

KONZOLA

Překlad originální příručky

www.lg.com

Copyright © 2017 - 2025 LG Electronics Inc. Všechna práva vyhrazena.

OBSAH

3 SOUČÁSTKY K INSTALACI

4 BEZPEČNOSTNÍ OPATŘENÍ

10 INSTALACE

10 Výběr nejlepšího umístění
12 Instalace vnitřní jednotky
18 Úprava / rozšíření potrubí
19 Připojení potrubí
21 Připojení vedení
22 Nastavení přepínače DIP
24 Nastavení skupinového ovládání
29 Označení modelu
29 Vzdušné emise hluku
29 Limitní koncentrace

Součástky k instalaci

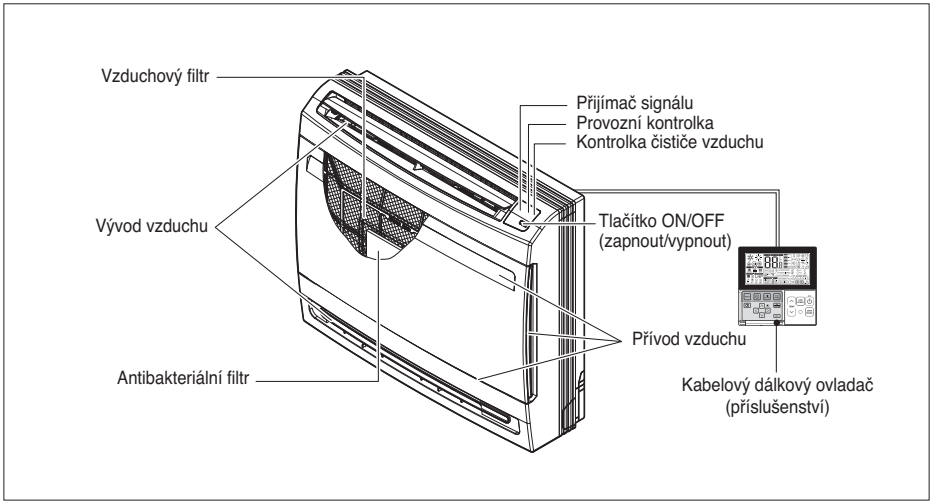

Název	Odtoková hadice	Montážní deska	Svorka (stahovací pásek)	Jiné
Množství	1 EA	1 EA	4 EA	- Protialergický filtr - Upevňovací šroub pro instalaci Deska 4*25 mm - 5 EA - Vrut do dřeva pro vnitřní fixaci - 6 EA - Uživatelská příručka - Instalační návod
Tvar	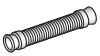			

Bezpečnostní opatření

Následující symboly jsou uvedeny na vnější a venkovní jednotce.

	Před použitím zařízení si pečlivě přečtěte pokyny uvedené v této příručce.		Toto zařízení je naplněno hořlavým chladicím médiem (R32).
	Tento symbol indikuje, že je třeba pečlivě si pročíst Provozní manuál.		Tento symbol indikuje, že servisní pracovník musí se zařízením zacházet v souladu s Provozním manuálem.

Pokud chcete zabránit zranění uživatele nebo jiných osob nebo škodám na majetku, dodržujte následující pokyny.

- Před provedením instalace jednotky si prostudujte související dokumentaci.
- Přísně dodržujte zde uvedené bezpečnostní pokyny a upozornění.
- Nesprávný provoz nebo obsluha v důsledku nerespektování pokynů mohou způsobit úraz osob nebo škody na majetku. Závažnost těchto upozornění a pokynů je rozdělena následujícím způsobem:

⚠ **VAROVÁNÍ**	Takto je označena situace, při které může dojít k vážnému zranění nebo úmrtí.
⚠ **POZOR**	Takto je označena situace, při které může dojít pouze ke zranění nebo škodám na majetku.

- Význam symbolů používaných v této příručce je vysvětlen níže.

	**Tohoto se vyvarujte.**
	**Pečlivě dodržujte pokyny.**

⚠ VAROVÁNÍ

Montáž

- Dodržujte národní zákony o plynu.
- Nepoužívejte vadné pojistky nebo pojistky s nedostatečným jmenovitým proudem. Toto zařízení používejte pouze na dedikovaném okruhu.
  - Mohlo by dojít k požáru nebo k úrazu elektrickým proudem.
- Chcete-li vykonávat elektrikářské práce, spojte se s prodejcem, kvalifikovaným elektrikářem nebo s autorizovaným servisním centrem.
  - Výrobek nerozebírejte ani neopravujte. Mohlo by dojít k požáru nebo k úrazu elektrickým proudem.
- Výrobek vždy uzemněte.
  - Mohlo by dojít k požáru nebo k úrazu elektrickým proudem.
- Pevně namontujte panel a kryt řídící skříňky.
  - Mohlo by dojít k požáru nebo k úrazu elektrickým proudem.
- Vždy montujte na dedikovaný okruh s pojistkou.
  - Nesprávná kabeláž nebo montáž může způsobit požár nebo úraz elektrickým proudem.
- Používejte pojistku se správným jmenovitým proudem.
  - Mohlo by dojít k požáru nebo k úrazu elektrickým proudem.

- Neměňte ani neprodlužujte napájecí kabel.
  - Mohlo by dojít k požáru nebo k úrazu elektrickým proudem.
- Zákazník by neměl montovat ani odstraňovat jednotku bez pomoci.
  - Mohlo by dojít k požáru, úrazu elektrickým proudem, výbuchu nebo ke zranění.
- Při vybalování a montáži výrobku buďte opatrní.
  - Ostré hrany mohou způsobit zranění. Buďte obzvlášť opatrní na hrany skříně a na žebra kondenzátoru a odpařovače.
- Chcete-li výrobek namontovat, vždy se spojte s prodejcem nebo s autorizovaným servisním centrem.
  - Mohlo by dojít k požáru, úrazu elektrickým proudem, výbuchu nebo ke zranění.
- Nemontujte výrobek na vadný povrch.
  - Mohlo by dojít ke zranění uživatele, k nehodě nebo k poškození výrobku.
- Ujistěte se, že se stav povrchu, na který výrobek montujete, časem nezhorší.
  - Pokud dojde k propadu povrchu, klimatizace by se mohla propadnout společně s tímto povrchem, a způsobit tak škody na majetku, selhání výrobku nebo zranění.
- Nezapínejte napájení nebo jistič v případě, že jsou přední panel, skříňka, vrchní kryt nebo kryt řídicí skříňky, otevřeny nebo odstraněny.
  - Mohlo by dojít k požáru, úrazu elektrickým proudem, výbuchu nebo smrti.
- Zkoušku těsnosti a odvzdušňování provádějte pomocí vakuového čerpadla nebo inertního plynu (dusíku). Vzduch ani kyslík nestlačujte a nepoužívejte hořlavé plyny. Mohlo by dojít k požáru nebo výbuchu.
  - Hrozí riziko smrti, zranění, požáru nebo výbuchu.
- Veškeré elektrické práce musí provádět licencovaný elektrikář v souladu s „Normami pro elektrická technická zařízení" a „Směrnicemi pro elektroinstalace v budovách" a podle pokynů obsažených v tomto manuálu a vždy musí používat zvláštní obvod.
  - Nemá-li napájecí přívod dostatečný příkon nebo jsou-li elektrické práce provedeny nesprávným způsobem, může dojít k požáru nebo úrazu elektrickým proudem.
- Vždy montujte na dedikovaný okruh s pojistkou.
  - Nesprávná kabeláž nebo montáž může způsobit požár nebo úraz elektrickým proudem.
- Zařízení se musí skladovat v dobře větraném prostoru, kde rozměry prostorodpovídají ploše stanovené pro provoz zařízení.(pro R32)
- Potrubí, připojované ke spotřebiči, nesmí obsahovat hořlavé zdroje. (pro R32)
- Zařízení se musí skladovat v prostorech, kde se nevyskytují trvale činné zdroje zapálení. (například:. otevřený oheň, provoz plynových spotřebičů nebo provoz elektrického ohřívače)
- Žádné požadované ventilační otvory nesmí být zakryty překážkami.
- Mechanické spoje musí být pro účely údržby přístupné.

• Aby se předešlo míchání různých typů chladicích kapalin, zkontrolujte typ chladicí kapaliny použitý ve venkovní jednotce.

Provoz

• Nenechávejte klimatizaci zapnutou příliš dlouho ve vlhkém prostředí, nebo pokud je otevřené okno či dveře.
  - Vlhkost by se mohla srazit na nábytku a poškodit ho.
• Zajistěte, aby napájecí kabel nebylo možné během provozu vytáhnout nebo poškodit.
  - Mohlo by dojít k požáru nebo k úrazu elektrickým proudem.
• Na napájecí kabel neumisťujte žádné předměty.
  - Mohlo by dojít k požáru nebo k úrazu elektrickým proudem.
• Během provozu nepřipojujte ani neodpojujte zástrčku zdroje energie.
  - Mohlo by dojít k požáru nebo k úrazu elektrickým proudem.
• Nedotýkejte se výrobku (nepracujte s ním) mokrýma rukama.
  - Mohlo by dojít k požáru nebo k úrazu elektrickým proudem.
• Neumisťujte do blízkosti napájecího kabelu topná tělesa ani jiná zařízení.
  - Mohlo by dojít k požáru nebo k úrazu elektrickým proudem.
• Nedovolte, aby se do elektrických součástí dostala voda.
  - Mohlo by dojít k požáru, selhání výrobku nebo k úrazu elektrickým proudem.
• V blízkosti výrobku neskladujte ani nepoužívejte hořlavé plyny ani jiné hořlaviny.
  - Mohlo by dojít k požáru nebo k selhání výrobku.
• Nepoužívejte výrobek po dlouhou dobu v těsných uzavřených prostorách.
  - Hrozí nedostatek kyslíku.
• Pokud dojde k úniku hořlavého plynu, zastavte únik plynu a otevřete okno. Teprve po vyvětrání můžete výrobek zapnout.
  - Nepoužívejte telefon ani nic nezapínejte a nevypínejte. Mohlo by dojít k výbuchu nebo k požáru.
• Pokud z výrobku vychází podivné zvuky, zápach nebo dým, vypněte pojistku nebo odpojte napájecí kabel.
  - Mohlo by dojít k úrazu elektrickým proudem nebo k požáru.
• Při bouřce nebo vichřici výrobek vypněte a zavřete okno. Pokud je to možné, odstraňte výrobek z okna ještě před příchodem vichřice.
  - Mohlo by dojít k poškození majetku, selhání výrobku nebo k úrazu elektrickým proudem.
• Během provozu neotevírejte přívodní mřížku. (Pokud je jednotka vybavena elektrostatickým filtrem, nedotýkejte se ho.)
  - Mohlo by dojít ke zranění, úrazu elektrickým proudem nebo k selhání výrobku.
• Pokud je výrobek mokrý (naplněný vodou nebo ponořený ve vodě), spojte se s autorizovaným servisním centrem.
  - Mohlo by dojít k požáru nebo k úrazu elektrickým proudem.

- Zajistěte, aby se do výrobku nedostala voda.
  - Mohlo by dojít k požáru, úrazu elektrickým proudem nebo k poškození výrobku.
- Pokud výrobek používáte v blízkosti sporáku či podobných zařízení, občas jej provětrejte.
  - Mohlo by dojít k požáru nebo k úrazu elektrickým proudem.
- Při čištění nebo provádění údržby výrobku vypněte hlavní přívod energie.
  - Mohlo by dojít k úrazu elektrickým proudem.
- Pokud výrobek není dlouho používán, odpojte zástrčku zdroje energie nebo vypněte pojistku.
  - Mohlo by dojít k poškození výrobku, k jeho selhání nebo k jeho nechtěnému zapnutí.
- Zajistěte, aby nikdo nemohl na venkovní jednotku šlápnout nebo spadnout.
  - Mohlo by dojít ke zranění nebo k poškození výrobku.
- Pokud jsou venku opětovně použity mechanické spoje, je třeba obnovit těsnicísoučásti.(pro R32)
- Jestliže se nátrubkové spoje mají znovu použít ve vnitřních prostorách, musí senátrubková část vyrobit znovu.(pro R32)
- Pravidelné čištění (častěji než jednou ročně) prachových nebo solných částic usazených na tepelném výměníku se provádí pomocí vody.
- K urychlení procesu odmrazování nebo při čištění nepoužívejte jiné prostředky než ty, které doporučuje výrobce.
- Systém chladicího cyklu nepropichujte ani nepřepalujte.
- Uvědomte si, že chladivo nemusí zapáchat.

⚠ POZOR

Montáž

- Po provedení montáže nebo opravy výrobku vždy zkontrolujte, zda z něj neuniká plyn (chladivo).
  - Nízká hladina chladiva může způsobit selhání výrobku.
- Namontováním vypouštěcí hadice zajistíte správné odvádění vody.
  - Špatné připojení hadice může způsobit únik vody.
- Výrobek nenaklánějte (ani při montáži).
  - Zabráníte tak vibracím a únikům vody.
- Nemontujte výrobek do míst, kde by hluk nebo horký vzduch z venkovní jednotky mohl poškozovat okolí.
  - Mohlo by to způsobit problémy vašim sousedům.
- Výrobek přemisťujte a zvedejte ve dvou nebo více lidech.
  - Vyhnete se tak zranění.

- Výrobek nemontujte do míst, kde by byl přímo vystaven větru vanoucímu od moře (obsahuje sůl).
  - Mohlo by dojít ke zkorodování výrobku. Koroze, obzvláště pak na žebrech kondenzátoru a odpařovače, může způsobit selhání výrobku nebo jeho neefektivní provoz.
- Jakákoliv osoba, která se podílí na práci nebo bude zasahovat do chladicího okruhu,by měla být držitelem platného certifikátu od akreditovaného orgánu pro danéodvětví, který potvrzuje její kompetenci pro bezpečnou práci s chladivem v souladu suznávanými specifikacemi v daném oboru.(pro R32)
- Zařízení se musí skladovat tak, aby se zabránilo mechanickému poškození.
- Trubky chladicího média musí být chráněny nebo zakryty, aby se předešlo poškození.
- Ohebná připojení chladiva (jako je např. spojovací vedení mezi vnitřní a venkovní jednotkou), u kterých může dojít k pohybu během normálního provozu, se musí chránit před mechanickým poškozením.
- Instalace potrubí se musí omezit na minimum.
- Potrubí musí být chráněno před fyzickým poškozením.
- Před otevřením ventilů je třeba vytvořit mosazné, svařované nebo mechanické spoje, aby mohlo chladicí médium protékat mezi jednotlivými částmi chladicího systému.
- Rozebrání jednotky, úprava chladicího oleje a ošetření jednotlivých částí by se vždy mělo provádět v souladu s místními a národními normami.
- Jednotku neinstalujte v prostředí s nebezpečím výbuchu.

Provoz

- Nevystavujte pokožku po dlouhou dobu přímému působení studeného vzduchu. (Nesedejte si do průvanu.)
  - Mohlo by to poškodit vaše zdraví.
- Nepoužívejte výrobek ke zvláštním účelům, jako je např. uchovávání potravy, uměleckých děl atd. Jedná se o spotřebitelskou klimatizaci, ne o profesionální chladicí systém.
  - Mohlo by dojít k poškození nebo ztrátě majetku.
- Neblokujte přívod a odvod vzduchu.
  - Mohlo by dojít k selhání výrobku.
- K čištění používejte jemný hadřík. Nepoužívejte hrubé čisticí prostředky, rozpouštědla atd.
  - Mohlo by dojít k požáru, úrazu elektrickým proudem nebo k poškození plastových částí výrobku.
- Při odstraňování vzduchového filtru se nedotýkejte kovových částí výrobku. Jsou velmi ostré!
  - Mohlo by dojít k úrazu.
- Na výrobek nestoupejte ani na něj nic nepokládejte. (venkovní jednotky)
  - Mohlo by dojít ke zranění osob nebo k selhání výrobku.

- Filtr vždy vkládejte pokynú výrobce. Filtr čistěte každé dva týdny (pokud je to nutné, i častěji).
  - Špinavý filtr snižuje efektivitu klimatizace a může způsobit selhání výrobku nebo jeho poškození.
- Pokud je výrobek zapnutý, nevkládejte do otvorů pro přívod či odvod vzduchu ruce ani jiné předměty.
  - Nachází se zde ostré a pohyblivé části, které mohou způsobit zranění.
- Nepijte vodu odvedenou z výrobku.
  - Je to nehygienické a mohlo by vám to způsobit vážné zdravotní potíže.
- Use a firm stool or ladder when cleaningPři čištění a údržbě výrobku používejte stabilní stoličku nebo žebřík.
  - Buďte opatrní a vyhýbejte se zranění.
- Vyměňte veškeré baterie v dálkovém ovládání za nové baterie stejného typu současne. Nepoužívejte zároveň staré a nové baterie nebo různé typy baterií.
  - Mohlo by dojít k požáru nebo k výbuchu.
- Baterie nenabíjejte ani je nerozebírejte. Baterie nevhazujte do ohně.
  - Mohou shořet nebo vybuchnout.
- Pokud se tekutina z baterií dostane na vaši pokožku nebo oblečení, dobře je omyjte studenou vodou. Pokud baterie vytekly, nepoužívejte dálkové ovládání.
  - Chemické látky obsažené v bateriích vám mohou způsobit popáleniny nebo jiné zdravotní potíže.
- Pokud tekutinu z baterií pozřete, vyčistěte si zuby a navštivte lékaře. Pokud baterie vytekly, nepoužívejte dálkové ovládání.
  - Chemické látky obsažené v bateriích vám mohou způsobit popáleniny nebo jiné zdravotní potíže.
- Servis se může provádět pouze v souladu s doporučeními výrobce zařízení. Údržbaa opravy, které vyžadují asistenci dalších kvalifikovaných odborníků, se musíprovádět pod dohledem osoby oprávněné na používání hořlavých chladiv.(pro R32)
- Prostředky pro odpojení musí být začleněné do elektroinstalace v souladu s pravidly pro elektroinstalaci.
- V zájmu zabránění vzniku nebezpečí musí výměnu zdrojového kabelu v případě jeho poškození provést výrobce, servisní technik nebo podobně kvalifikovaná osoba.

Instalace

Tyto pokyny si důkladně pročtěte a přesně podle nich postupujte.

Výběr nejlepšího umístění

- V blízkosti přístroje nesmí být žádný zdroj tepla nebo páry.
- Cirkulaci vzduchu nesmí bránit žádné překážky.
- Vhodný je prostor v místnosti, kde bude kvalitní cirkulace vzduchu.
- Místo, kde lze snadno dosáhnout vypouštění vody.
- Místo, kde se bere v úvahu prevence hluku.
- Neinstalujte přístroj v blízkosti vchodových dveří.
- Zkontrolujte volné prostory označené šipkami od zdi, stropu nebo ostatních překážek.
- Vnitřní jednotka potřebuje prostor pro údržbu.

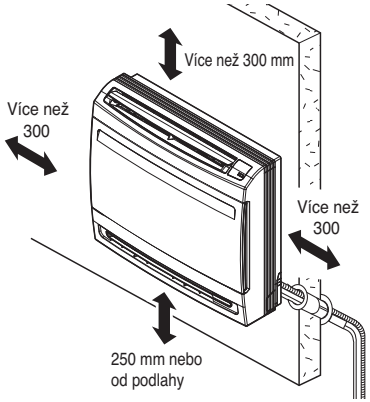

(Jednotka: mm)

⚠ POZOR

V případě, že je jednotka nainstalována poblíž moře, může se stát, že součástky budou vlivem soli korodovat. Instalační součástky (i jednotka) by měly být proti korozi patřičně ošetřeny.

Minimální podlahová plocha (pro R32)

- Zařízení se může instalovat, provozovat a skladovat v místnosti s podlahovou plochou větší než je minimální plocha.
- Minimální plochu určete pomocí grafu z tabulky.
- Potrubní rozvody je třeba chránit před fyzickým poškozením a nesmí se instalovat v prostoru, který není odvětráván, pokud je tento prostor menší než A (minimální prostor pro instalaci).

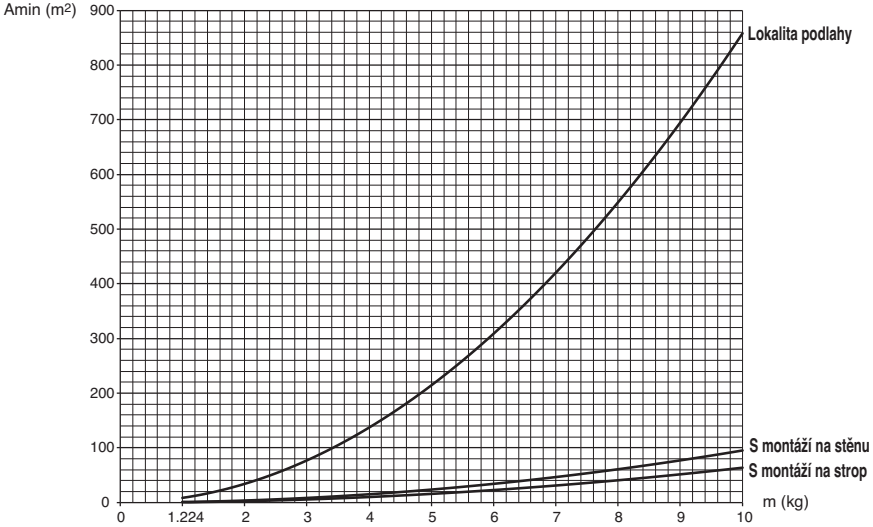

- m : Celkové množství chladicího média v systému
- Celkové množství chladicího média: továrně doplněné chladicí médium + dodatečné chladicí médium.
- Amin : minimální prostor pro instalaci

Lokalita podlahy	
m (kg)	Amin (m²)
< 1.224	-
1.224	12.9
1.4	16.82
1.6	21.97
1.8	27.80
2	34.32
2.2	41.53
2.4	49.42
2.6	58.00
2.8	67.27
3	77.22
3.2	87.86
3.4	99.19
3.6	111.20
3.8	123.90
4	137.29
4.2	151.36
4.4	166.12

Lokalita podlahy	
m (kg)	Amin (m²)
4.6	181.56
4.8	197.70
5	214.51
5.2	232.02
5.4	250.21
5.6	269.09
5.8	288.65
6	308.90
6.2	329.84
6.4	351.46
6.6	373.77
6.8	396.76
7	420.45
7.2	444.81
7.4	469.87
7.6	495.61
7.8	522.04

S montáží na stěnu	
m (kg)	Amin (m²)
< 1.224	-
1.224	1.43
1.4	1.87
1.6	2.44
1.8	3.09
2	3.81
2.2	4.61
2.4	5.49
2.6	6.44
2.8	7.47
3	8.58
3.2	9.76
3.4	11.02
3.6	12.36
3.8	13.77
4	15.25
4.2	16.82
4.4	18.46

S montáží na stěnu	
m (kg)	Amin (m²)
4.6	20.17
4.8	21.97
5	23.83
5.2	25.78
5.4	27.80
5.6	29.90
5.8	32.07
6	34.32
6.2	36.65
6.4	39.05
6.6	41.53
6.8	44.08
7	46.72
7.2	49.42
7.4	52.21
7.6	55.07
7.8	58.00

S montáží na strop	
m (kg)	Amin (m²)
< 1.224	-
1.224	0.956
1.4	1.25
1.6	1.63
1.8	2.07
2	2.55
2.2	3.09
2.4	3.68
2.6	4.31
2.8	5.00
3	5.74
3.2	6.54
3.4	7.38
3.6	8.27
3.8	9.22
4	10.21
4.2	11.26
4.4	12.36

S montáží na strop	
m (kg)	Amin (m²)
4.6	13.50
4.8	14.70
5	15.96
5.2	17.26
5.4	18.61
5.6	20.01
5.8	21.47
6	22.98
6.2	24.53
6.4	26.14
6.6	27.80
6.8	29.51
7	31.27
7.2	33.09
7.4	34.95
7.6	36.86
7.8	38.83

Instalace vnitřní jednotky

1. Příprava / demontáž předního panelu

1. Vytažením dopředu otevřete přední mřížku
2. Pak vytáhněte spojovací článek mřížky z drážky v předním panelu.
3. Pak vytáhněte 2 závěsy mřížky z drážek v předním panelu.
4. Dále odšroubujte 4 šrouby a zatažením směrem dopředu přední panel demontujte.

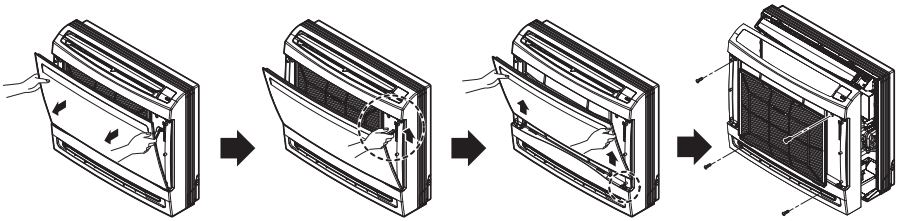

2. Příprava / pro montáž krycích lišt, bočních trubek a zapuštěnou montáž

2-1 Pro montáž krycích lišt

1. Demontujte rozříznuté části na zadním panelu.

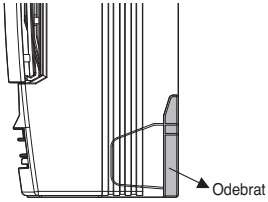

2-2 Pro zapuštěnou montáž

1. Demontujte 6 šroubů.
2. Demontujte horní ozdobný kryt.
3. Demontujte boční ozdobné kryty.

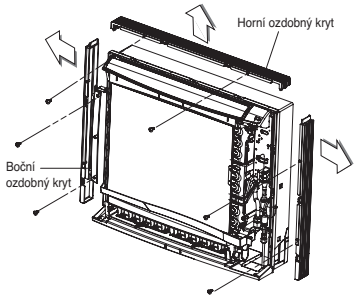

2–3 Pro boční potrubí (viz 2-2)

1. Odmontujte ozdobné kryty.
2. Demontujte rozříznuté části.
3. Namontujte ozdobné kryty.

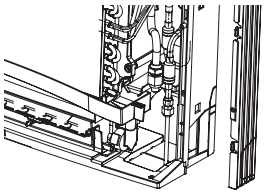

3. Potrubí chladiva

1. Umístění otvoru je různé, podle toho, která strana trubky je odstraněna.
2. Vyvrtejte otvor (Ø 70 mm) v bodě označeném symbolem ▨ na níže uvedeném obrázku.

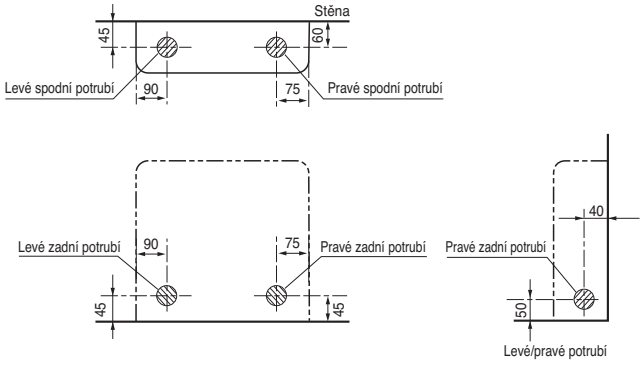

(Jednotka: mm)

POZNÁMKA

- Navrhovaná nejkratší délka potrubí je 5 m, aby se zabránilo hluku z venkovní jednotky a vibracím.

4. Vyvrtejte otvor ve zdi

• Vyvrtejte otvor pro potrubí pomocí jádrového vrtáku o průměru Ø 70 mm. Otvor pro potrubí vyvrtejte na levé nebo pravé straně tak, aby byl mírně nakloněn dolů směrem k venkovní straně.

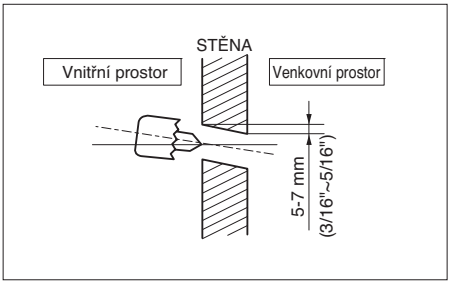

5. Odtokové potrubí

1. Vnější průměr odtokové hadice (která je dodávaná s vnitřní jednotkou) je na spojovacím konci17 mm, délka 600 mm.
2. Na prodloužení použijte běžně dostupnou trubku z PVC.
3. Vnitřní odtokovou trubku zaizolujte izolačním materiálem o síle min. 10 mm, aby nedocházelo ke kondenzaci.

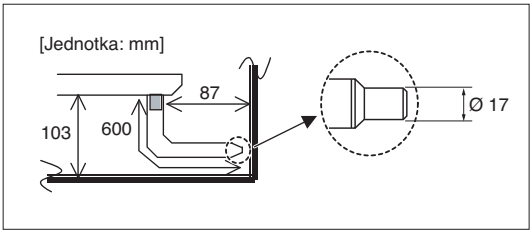

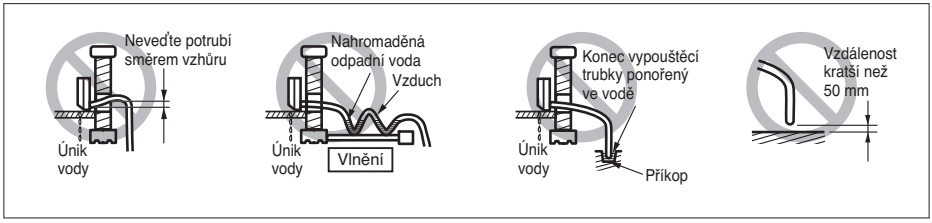

POZNÁMKA

- Odtoková trubka by měla být nakloněna směrem dolů tak, aby voda protékala hladce bez jakéhokoli hromadění.

6. Instalace vnitřní jednotky

6-1 Instalace na podlahu.

1. Jednotku upevněte na podlahu pomocí 6 šroubů.

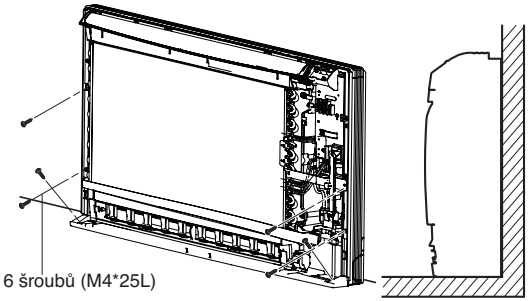

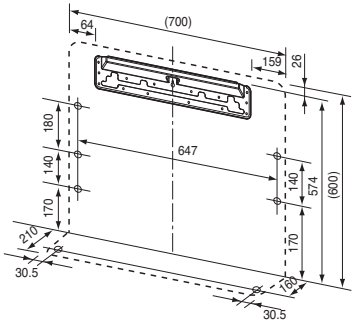

(Jednotka: mm)

6-2 Instalace na zeď

1. Montážní desku upevněte pomocí 5 šroubů a vnitřní jednotku pomocí 4 šroubů.
2. Montážní deska by měla být upevněna na zdi, která unese hmotnost vnitřní jednotky.

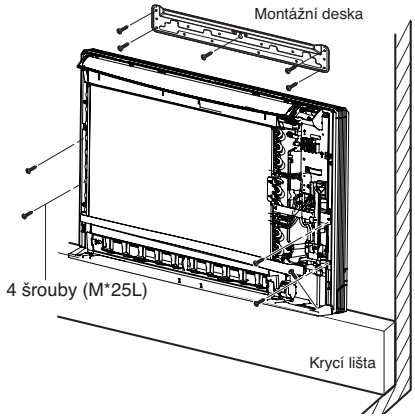

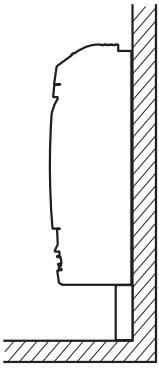

6–3 Částečně zapuštěná montáž.

1. Vyvrtejte ve stěně otvor o rozměru podle obr. 1

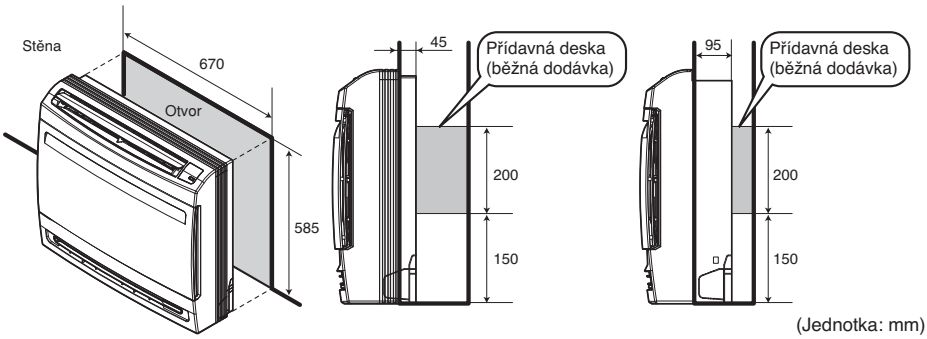

<Obr. - 1>

1) Normálně zapuštěno

2) Zapuštěno do hloubky

2. Instalace přídavné desky pro upevnění hlavní jednotky
   - Zadní část jednotky lze upevnit šrouby v bodech zobrazených na obr. 2. Přídavnou desku musíte namontovat podle hloubky vnitřní stěny.

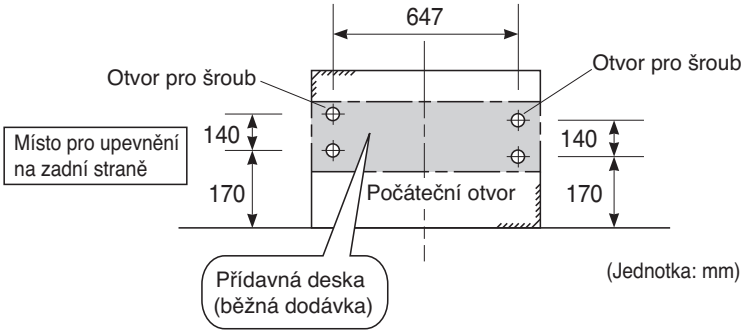

<Obr. - 2>

3. Otvor pro potrubí

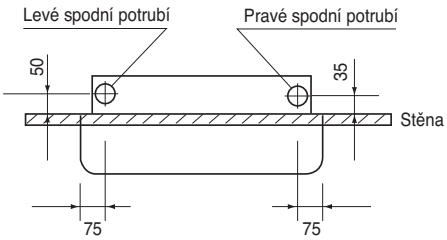

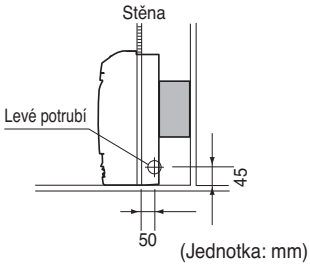

(Jednotka: mm)

4. Odmontujte ozdobné kryty a upevnění vnitřní jednotky
   1) Odmontujte ozdobné kryty.
   2) Vložte vnitřní jednotku do otvoru ve zdi.
   3) Zajistěte pomocí 6 šroubů. (Znázorněno na obrázku))

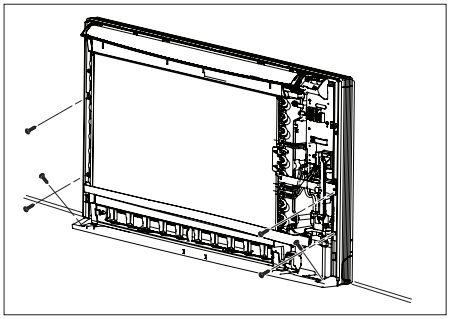

POZNÁMKA

- Zkontrolujte vodorovnost polohy vnitřní jednotky se stěnou. Kontrolu proveďte přiložením nivelátoru na vedení vypouštěcí vany.

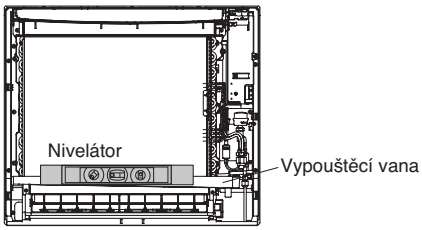

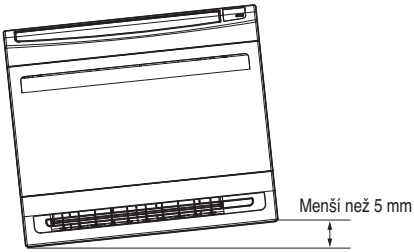

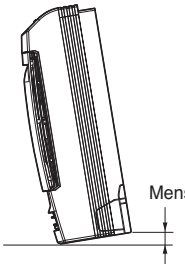

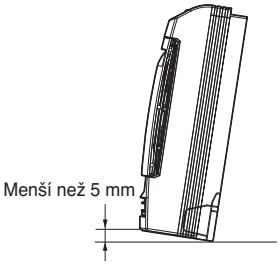

Úprava / rozšíření potrubí

Hlavní příčinou úniku plynu bývá chybné provedení úpravy potrubí. Proveďte úpravu potrubí správným způsobem podle následujícího postupu.

Seřízněte potrubí a kabel.

1. Použijte sadu potrubí objednanou jako příslušenství nebo trubky zakoupené zvlášť.
2. Změřte vzdálenost mezi vnitřní a venkovní jednotkou.
3. Seřízněte potrubí na délku o něco větší, než je naměřená vzdálenost.
4. Seřízněte kabely na délku o 1.5 m vyšší než je délka potrubí.

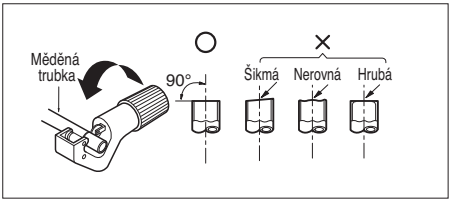

Odstranění ostřin

1. Pečlivě odstraňte všechny ostřiny z celého průřezu potrubí.
2. Při odstraňování ostřin nakloňte měděnou trubku / potrubí koncem dolů, aby se zabránilo pádu ostřin do potrubí.

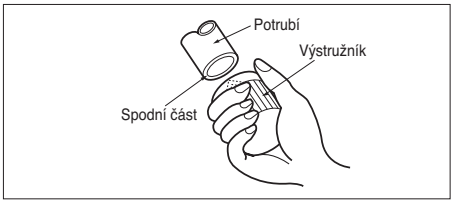

Nasazení matice

• Odstraňte šestihranné matice připevněné k vnitřní jednotce a po odstranění ostřin a nečistot je nasaďte na potrubí.
(není možné je nasadit po provedení úpravy potrubí)

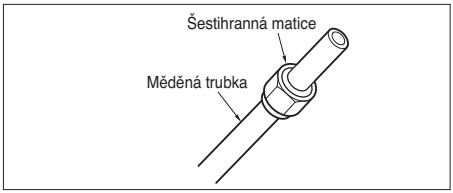

Úprava / rozšíření potrubí

1. Měděnou trubku upevněte do svěráku s průměrem tak, jak je uvedeno níže v tabulce.
2. Proveďte úpravu potrubí pomocí k tomu určeného nástroje.

Průměr trubky palce (mm)	A palce (mm)	
	Typ s křídlovou maticí	Spojkový typ
Ø 1/4 (Ø 6.35)	0.04 ~ 0.05(1.1~1.3)	0 ~ 0.02 (0 ~ 0.5)
Ø 3/8 (Ø 9.52)	0.06 ~ 0.07(1.5~1.7)	
Ø 1/2 (Ø 12.7)	0.06 ~ 0.07(1.6~1.8)	
Ø 5/8 (Ø 15.88)	0.06 ~ 0.07(1.6~1.8)	
Ø 3/4 (Ø 19.05)	0.07 ~ 0.08(1.9~2.1)	

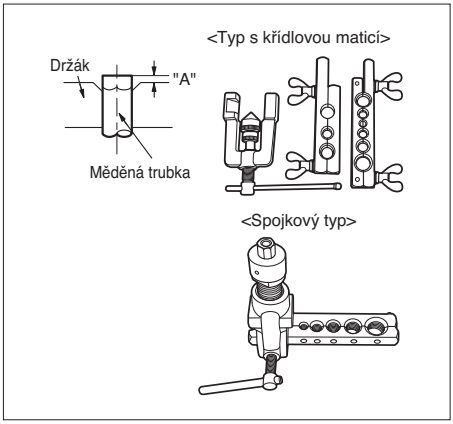

⚠ POZOR

- **Pokud jsou venku opětovně použity mechanické spoje, je třeba obnovit těsnicísoučásti.(pro R32)**
- **Jestliže se nátrubkové spoje mají znovu použít ve vnitřních prostorách, musí senátrubková část vyrobit znovu.(pro R32)**

Připojení potrubí

Při připojování trubky pro chladivo je jednodušší nejprve připojit plynovou trubku.

1. Zvedněte spojovací článek senzoru.
2. Odpojte držák trubky (2 šrouby)
3. Připojte trubku pro chladivo. (Viz následující strana)
4. Namontujte držák trubky (2 šrouby)
5. Položte dolů spojovací článek senzoru.

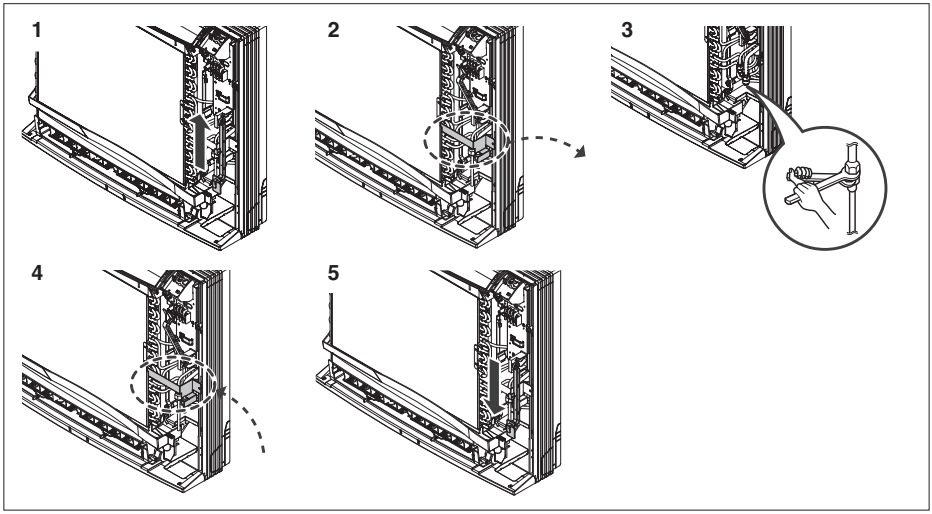

6. Po připojení zkontrolujte uspořádání trubek podle obrázku.
7. Potrubí může být uspořádáno šesti způsoby, jak je znázorněno na níže uvedeném obrázku.

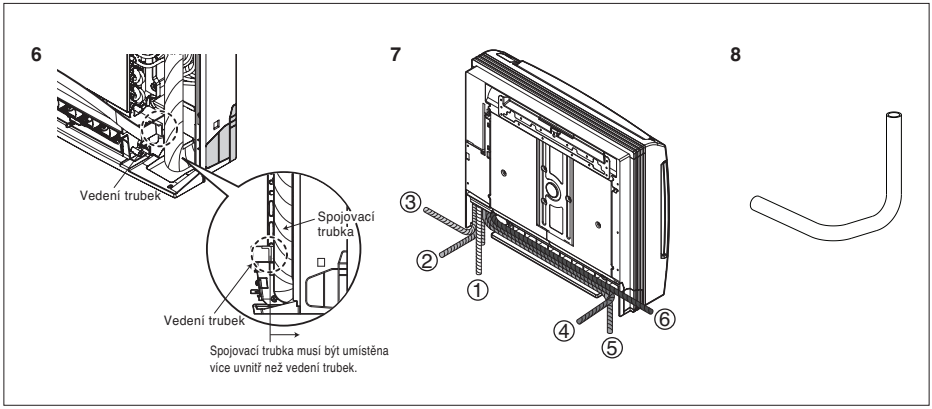

⚠ POZOR

V případě ③ ~ ⑥, páskování trubek, je možné použít ruční páskovací stroj. Trubku vytvarujte podle obr 8.

⚠ POZOR

Pokud je odtoková hadice vedena uvnitř místnosti, je nutné ji zaizolovat izolačním materiálem* tak, aby případné kapání kondenzujících výparů nepoškodilo nábytek nebo podlahu.
*** Doporučujeme použít pěnový polyetylen nebo podobný materiál.**

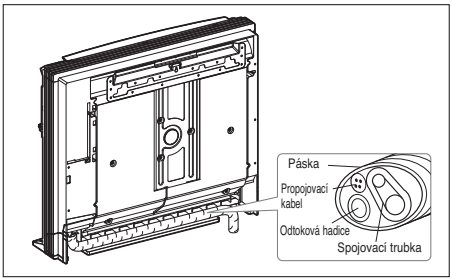

Připojení instalační trubky a odtokové hadice na vnitřní jednotku.

1. Vyrovnejte trubky pole středu přesně proti sobě a matici dostatečně utáhněte rukou.
2. Šestihrannou matici dotáhněte maticovým klíčem.

Vnější průměr		točivý moment
mm	palce	kgf·m
Ø 6.35	1/4	1.8 ~ 2.5
Ø 9.52	3/8	3.4 ~ 4.2
Ø 12.7	1/2	5.5 ~ 6.5
Ø 15.88	5/8	6.3 ~ 8.2
Ø 19.05	3/4	9.9 ~ 12.1

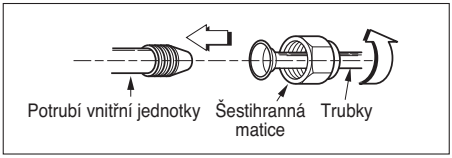

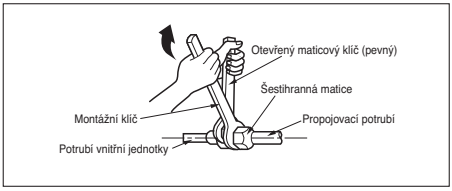

3. Pokud je třeba odtokovou hadici vnitřní jednotky prodloužit, namontujte odtokovou trubku tak, jak je znázorněno na obrázku.

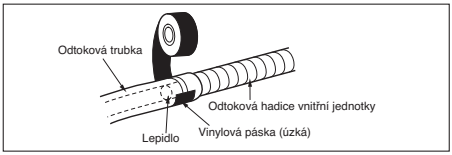

Spojovací část omotejte izolačním materiálem.

1. Navzájem překryjte izolaci propojovacího potrubí a potrubí vnitřní jednotky. Obalte je vinylovou páskou tak, aby nezůstala žádná mezera.
2. Vinylovou páskou obalte také tu část obsahující kryt zadního potrubí.
3. Vinylovou páskou svažte potrubí s odtokovou hadicí v dostatečné délce tak, aby páska pokryla i tu část, kde vstupují do krytu zadního potrubí.

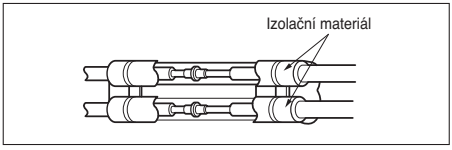

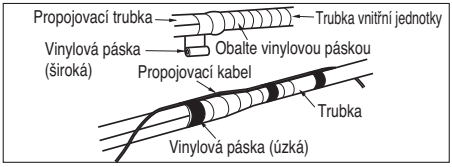

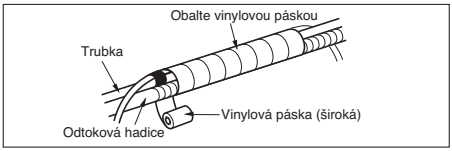

Připojení vedení

- Propojte kabely ke svorkám na ovládacím panelu jednotlivě, podle připojení vnější jednotky.
- Ujistěte se, že barva kabelů vnější jednotky a číslo svorky jsou shodné s vnitřní jednotkou.
- Doporučuje se instalace proudového chrániče (RCD) s jmenovitým reziduálním pracovním proudem nepřesahujícím 30 mA.

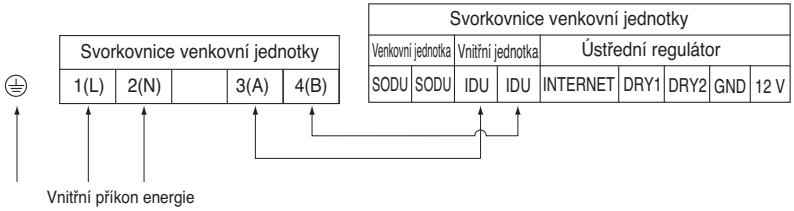

⚠ VAROVÁNÍ

Ujistěte se, že šroubky svorek nejsou uvolněné.

⚠ POZOR

Napájecí kabel zapojený k jednotce by měl být vybrán podle následujících specifikací.

⚠ POZOR

Po zajištění výše zmíněných podmínek, připravte propojení vodičů následovně:

1) Pro klimatizační jednotku zajistěte vždy samostatnou elektrickou zásuvku. Co se týče způsobu zapojení elektroinstalace, postupujte podle schématu zapojení nalepeného uvnitř krytu ovládací skříně.

2) Mezi zdroj napětí a jednotku zapojte vypínač.

3) Šrouby, které drží dráty uvnitř elektrické instalace, se mohou uvolnit při vibracích, kterým je jednotka vystavena při přepravě. Zkontrolujte je a ujistěte se, že jsou pevně utaženy. (Pokud jsou povolené, může dojít ke spálení drátů.)

4) Ověřte si specifikaci zdroje napětí.

5) Ujistěte se, že je elektrická kapacita dostatečná.

6) Ujistěte se, že počáteční napětí neklesá pod 90 % dimenzovaného napětí vyznačeného na typovém štítku přístroje.

7) Ověřte si, že tloušťka kabelu odpovídá specifikacím zdroje energie.
(Především dbejte na poměr mezi délkou a tloušťkou kabelu.)

8) Proudový jistič neinstalujte na vlhkém nebo mokrém místě. Voda nebo vlhko mohou způsobit zkrat.

9) Následující potíže mohou být způsobeny poklesem napětí.

- Vibrace magnetického spínače, a z toho vyplývající poškození v místě kontaktu, vyhoření pojistky, poškození normální funkce zařízení na ochranu proti přetížení.
- Kompresor nemá potřebné množství energie pro spuštění.

Nastavení přepínače DIP

	Funkce	Popis	Nastavení na VYPNUTO	Nastavení na ZAPNUTO	Nastaveno
SW1	Komunikace	N/A (nastaveno)	-	-	Vypnuto
SW2	Cyklus	N/A (nastaveno)	-	-	Vypnuto
SW3	Skupinové ovládání	Výběr typu „master“ nebo „slave“	Master	Slave	Vypnuto
SW4	Režim suchého kontaktu	Výběr režimu suchého kontaktu	Kabelové/Bezdrátové dálkové ovládání Výběr režimu ručního nebo automatického provozu	Automatické	Vypnuto
SW5	Instalace	Stálý provoz ventilátoru	Ukončení nepřetržitého provozu	-	Vypnuto
SW6	Zapojení topného tělesa	N/A	-	-	Vypnuto
SW7	Zapojení ventilátoru	Výběr zapojení ventilátoru	Zrušení zapojení	V provozu	Vypnuto
	Výběr lamely (konzoly)	Výběr horní/spodní lamely	Horní + dolní lamela	Pouze horní lamela	
	Výběr oblasti	Výběr tropické oblasti	Obecný model	Tropický model	
SW8	Atd.	Náhradní	-	-	Vypnuto

⚠ POZOR

U modelů Multi V musí být dvoupolohový přepínač DIP 1, 2, 6, 8 nastaven na VYPNUTO.
Tento přepínač DIP se používá u ostatních modelů.

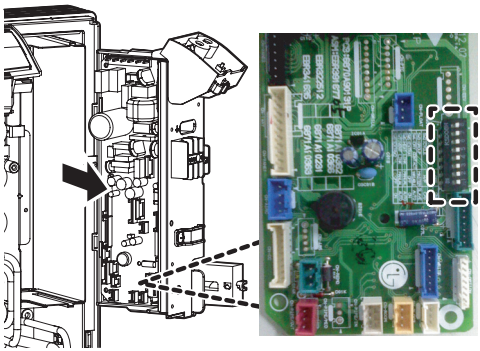

Nastavení skupinového ovládání

1. Skupinové ovládání 1

■ **1 kabelové dálkové ovládání + Standardní vnitřní jednotky**

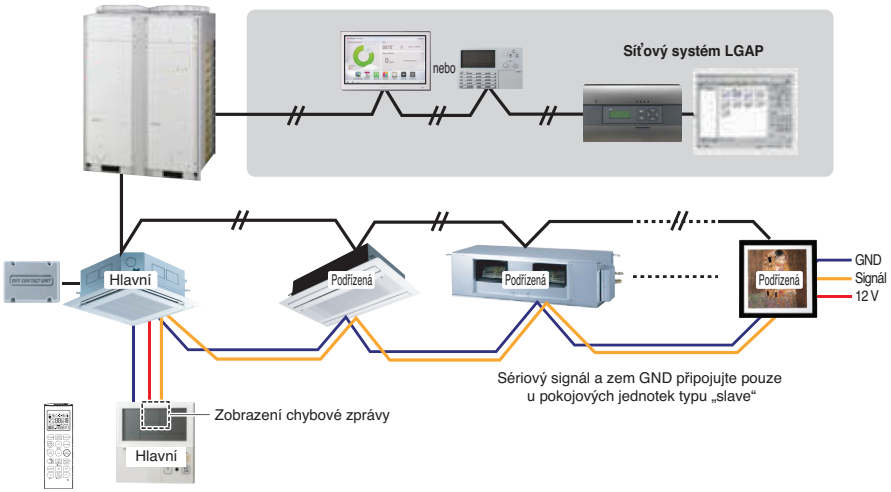

■ **Stikalo DIP na plošči tiskanega vezja (kasetne in kanalske notranje enote)**

① **Nastavení typu “master”**
- Č. 3 vypnutý

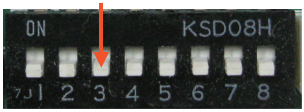

② **Nastavení typu “slave”**
- Č. 3 zapnutý

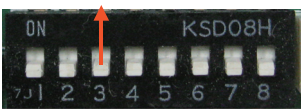

Některé výrobky nemají na PCB přepínač DIP. Vnitřní jednotky lze nastavit na Master nebo Slave pomocí bezdrátového dálkového ovladače namísto přepínače DIP.
Podrobnosti o nastavení naleznete v příručce bezdrátového dálkového ovladače.

1. **Jedním kabelovým dálkovým ovladačem je možné ovládat maximálně 32 pokojových jednotek.**
   Do režimu “master” nastavte pouze jednu pokojovou jednotku. Ostatní nastavte do režimu “slave”.
2. **Je možné spojovat pokojové jednotky jakéhokoli typu.**
3. **Zároveň je možné používat i bezdrátové dálkové ovládání.**
4. **Je možné připojit se zároveň v režimu Suchý kontakt a přes centrální ovládání.**
   - Pokojová jednotka typu “master” pracuje pouze s režimem Suchý kontakt a s centrálním ovládáním.
5. **V případě, že na vnitřní jednotce dojde k jakékoli chybě, chybový kód se zobrazí na kabelovém dálkovém ovladači.**
   Je možné ovládat ostatní vnitřní jednotky s výjimkou jednotek, na nichž je chyba.

❉ Od února 2009 je možné spojovat pokojové jednotky.
❉ Pokud nenastavíte jednotky jako ‘master’ nebo ‘slave’, může docházet k selhání funkčnosti jednotek.

❉ V případě skupinového ovládání lze používat následující funkce.
- Výběr mezi provozem, zastavením nebo režimem
- Nastavení teploty a kontrola teploty v místnosti
- Aktuální změna času
- Kontrola průtoku (vysoký/střední/nízký)
- Nastavení rezervace

Není možné použít některé funkce.

2. Skupinové ovládání 2

■ Kabelové dálkové ovladače + Standardní vnitřní jednotky

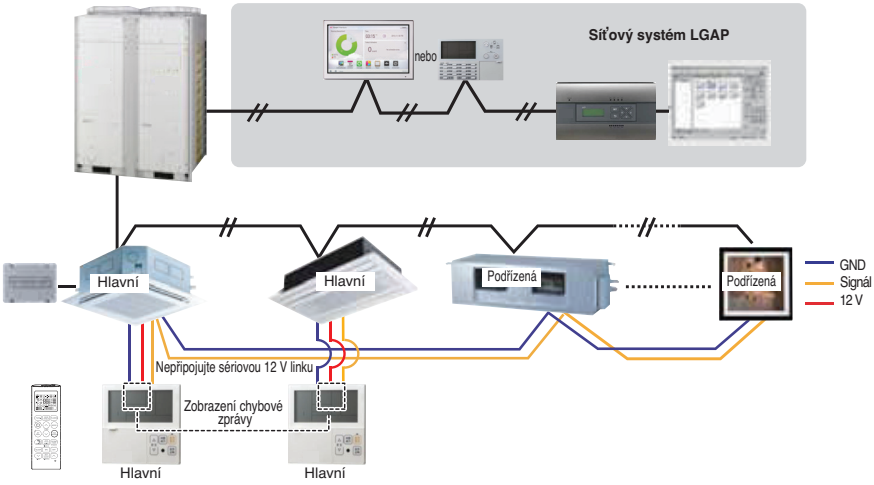

❉ **Je možné ovládat 16 vnitřních jednotek (max) dálkovým ovládáním zapojeným jako Master.**
❉ **Kromě těchto je to stejné jako u skupinového ovládání 1.**

3. Skupinové ovládání 3

■ **Připojení spojující pokojové jednotky a jednotku sání čerstvého vzduchu (jednotka FAU)**

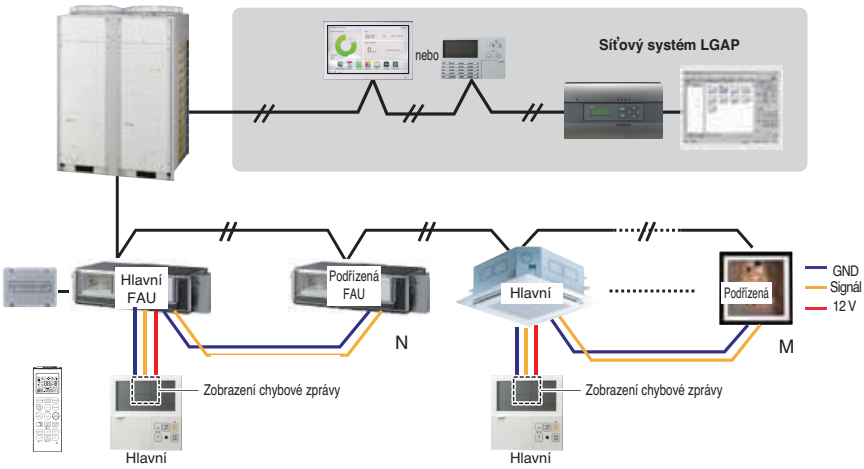

❊ **V primeru povezave s standardno notranjo enoto in enot za dovod svežega zraka ločite enoto za dovod svežega zraka s standardnimi enotami. (N, M ≤ 16)**
(Ker se nastavitve za temperaturo razlikujejo.)

❊ **Razen za te je enako kot pri Skupinskem nadzoru 1.**



* FAU: jednotka sání čerstvého vzduchu
Standardní: standardní pokojová jednotka

4. 2 Dálkové ovládání

■ 2 kabelová dálková ovládání + 1 pokojová jednotka

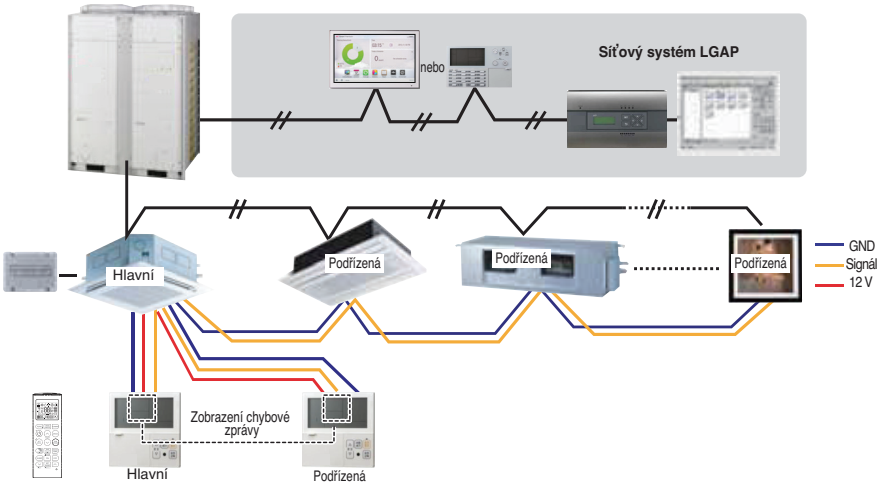

1. **K jedné pokojové jednotce je možné připojit dvě kabelová dálková ovládání (max).**
   Nastavte pouze jednu vnitřní jednotku na Master, ostatní nastavte na Slave.
   Nastavte pouze jeden kabelový dálkový ovladač na Master, ostatní nastavte na Slave.
2. **Se dvěma dálkovými ovladači je možné spojit každý typ pokojové jednotky.**
3. **Zároveň je možné použít i bezdrátové dálkové ovládání.**
4. **Je možné připojit se zároveň v režimu Suchý kontakt a přes centrální ovládání.**
5. **V případě, že na vnitřní jednotce dojde k jakékoli chybě, chybový kód se zobrazí na kabelovém dálkovém ovladači.**
6. **Počet funkcí pokojových jednotek není omezen.**

5. Příslušenství pro nastavení skupinového ovládání

Skupinové ovládání lze nastavit pomocí níže uvedeného příslušenství.

Pokojová jednotka 2 ks + kabelové dálkové ovládání	Pokojová jednotka 1 ks + kabelové dálkové ovládání 2 ks
❊ **Kabel PZCWRCG3 použitý pro připojování**	❊ **Kabel PZCWRC2 použitý pro připojování**
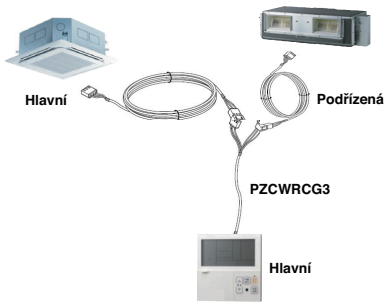	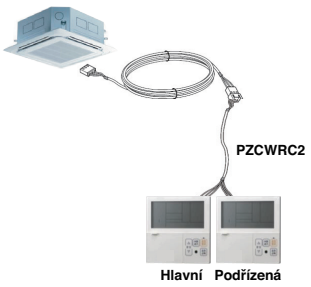

⚠ POZOR

Použijte zcela uzavřené nehořlavé potrubí v případě, že místní stavební zákon vyžaduje použití kabelu pro instalační cesty.

Označení modelu

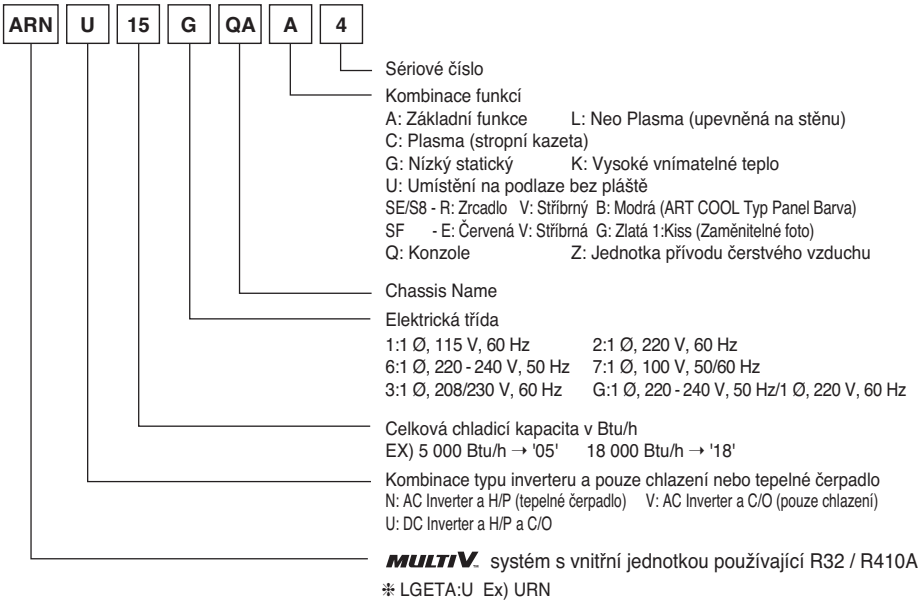

Vzdušné emise hluku

A-vážený akustický tlak vydávaný tímto výrobkem je nižší než 70 dB.
** Hladina hluku se může lišit v závislosti na prostředí.

Uvedená čísla jsou úrovně emise hluku a nepředstavují nutně hladiny bezpečné pro práci.
I když existuje souvislost mezi úrovněmi emisí a vystavení účinku hluku, nelze ji používat pro určování toho, zda jsou nutná další opatření.
Faktory, které ovlivňují skutečnou úroveň vystavení pracovníků hluku, zahrnují vlastnosti pracovního prostoru a jiné zdroje hluku, jako je například počet zařízení a další související procesy, včetně doby, po kterou je pracovník hluku vystaven.
Povolená doba vystavení hluku se rovněž může lišit podle dané země.
Nicméně tyto informace mohou pomoci uživateli zařízení lépe vyhodnotit možnost rizika a nebezpečí.

Limitní koncentrace

Limitní koncentrace je limit koncentrace freonu, kdy lze učinit okamžitá opatření, aniž by při úniku chladiva do vzduchu došlo ke zranění osob. Limitní koncentrace musí být udávána v jednotce kg/m³ (hmotnost freonu na jednotku objemu vzduchu) pro usnadnění výpočtu

Limitní koncentrace: 0.44 kg/m³ (R410A)

■ **Výpočet koncentrace chladiva**

$$\text{Koncentrace chladiva} = \frac{\text{Celkový objem doplněného chladiva v chladicím zařízení (kg)}}{\text{Objem nejmenší místnosti, ve které je nainstalována vnitřní jednotka (m}^3\text{)}}$$



Manufacturer :
LG Electronics Inc.
84, Wanam-ro, Seongsan-gu, Changwon-si, Gyeongsangnam-do, KOREA

UK Importer : LG Electronics U.K. Ltd
Velocity 2, Brooklands Drive, Weybridge, KT13 0SL

Eco design requirement

• The information for Eco design is available on the following free access website.
https://www.lg.com/global/support/cedoc/cedoc