www.lg.com

MFL71763942
(2102-REV01)

50NANO80SPA
55NANO80SPA
55NANO85SPA

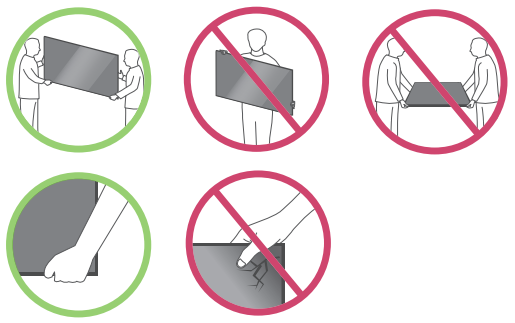

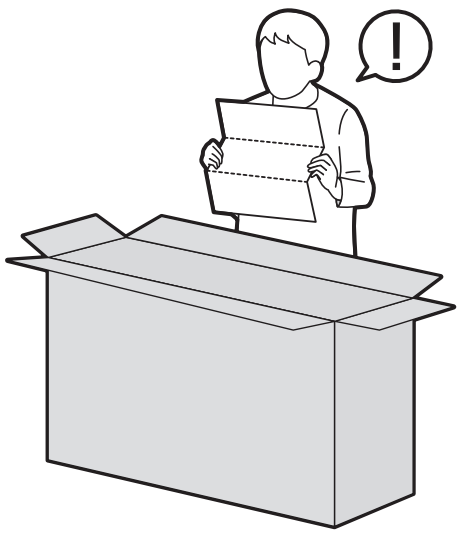

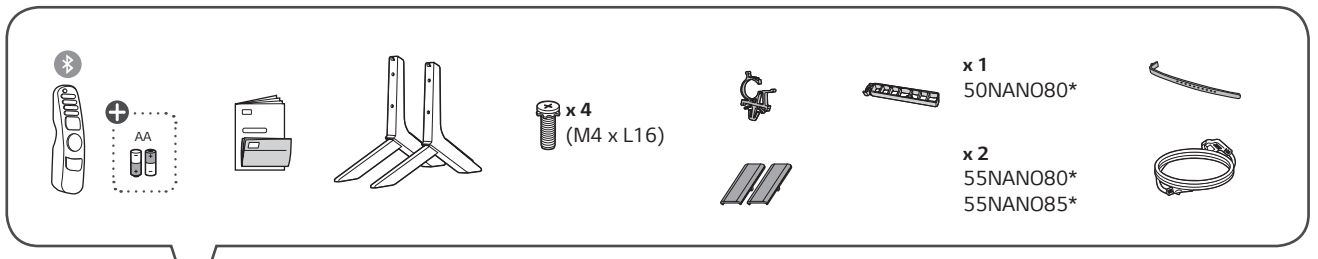

1

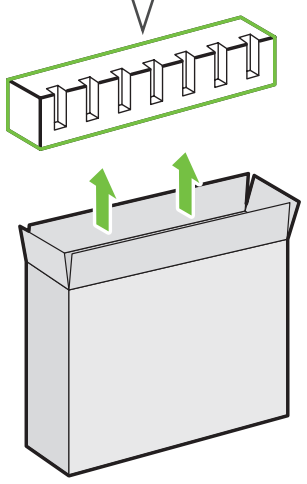

2

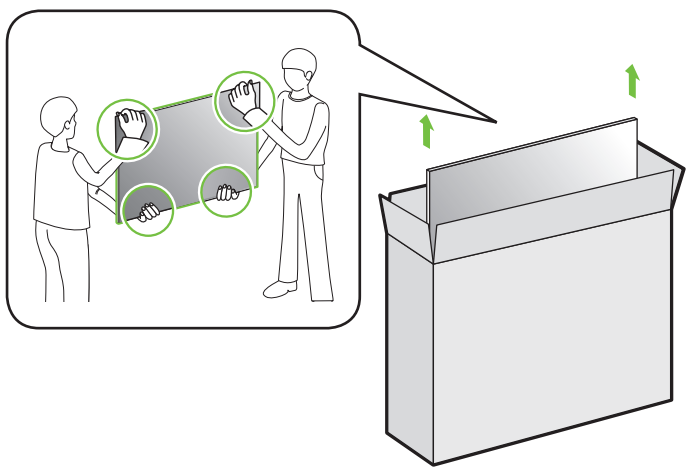

3

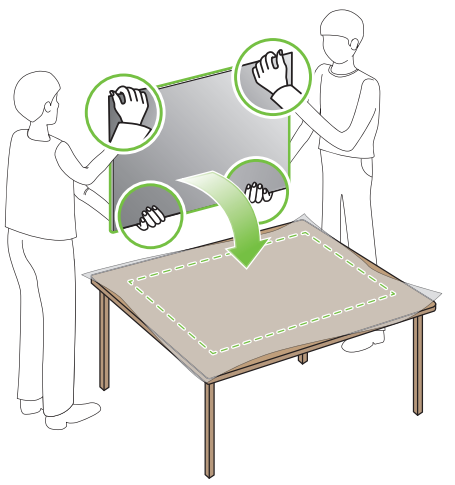

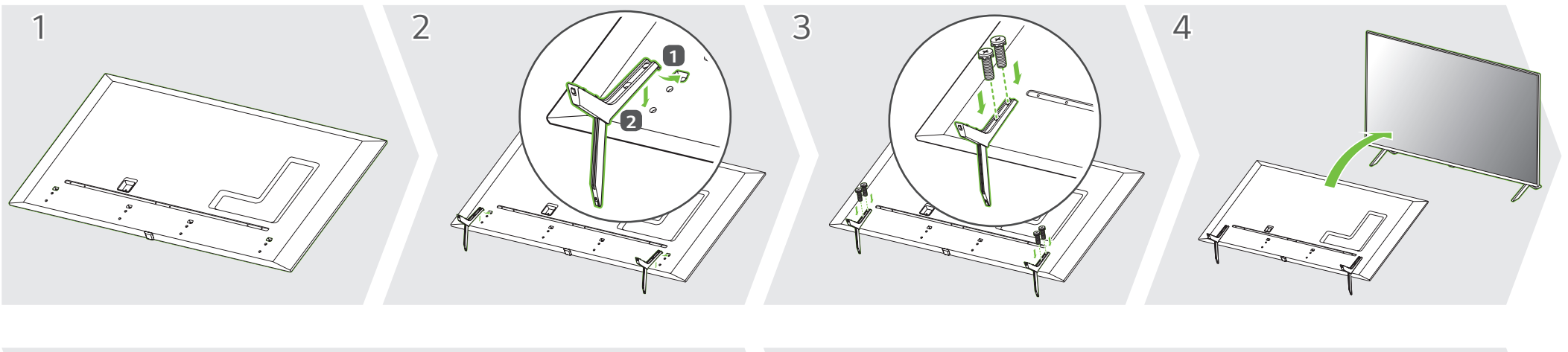

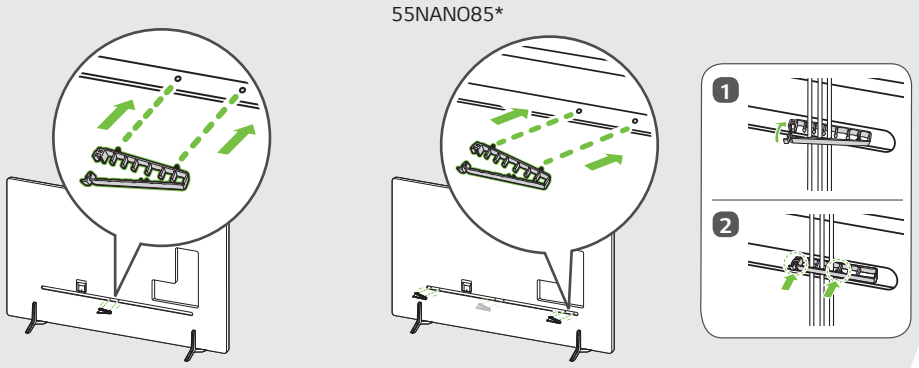

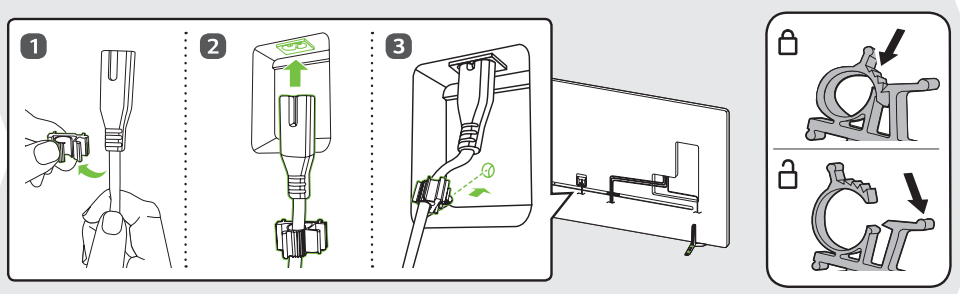

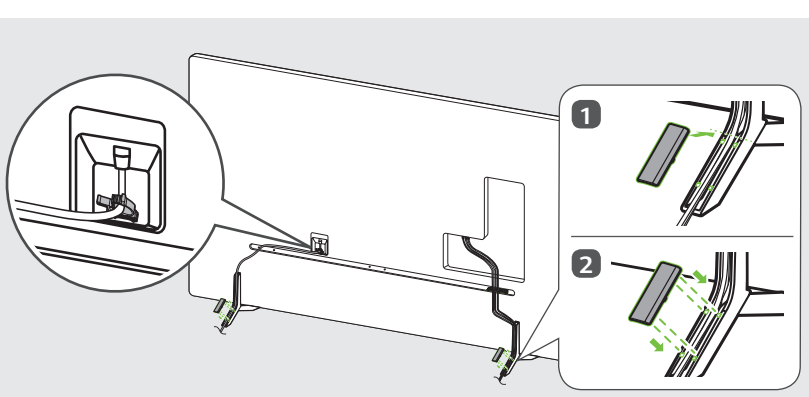

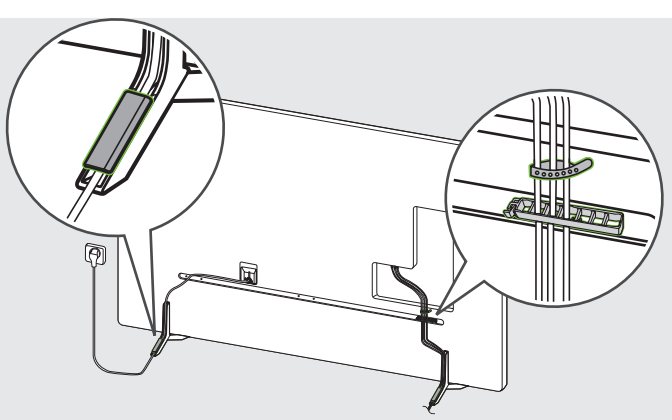

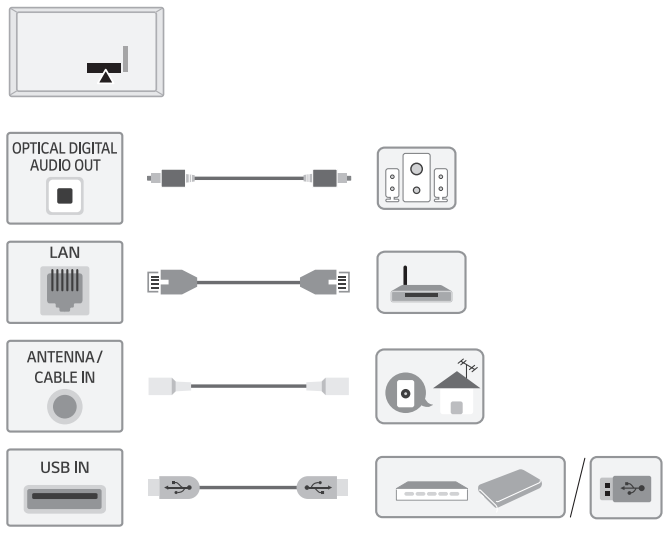

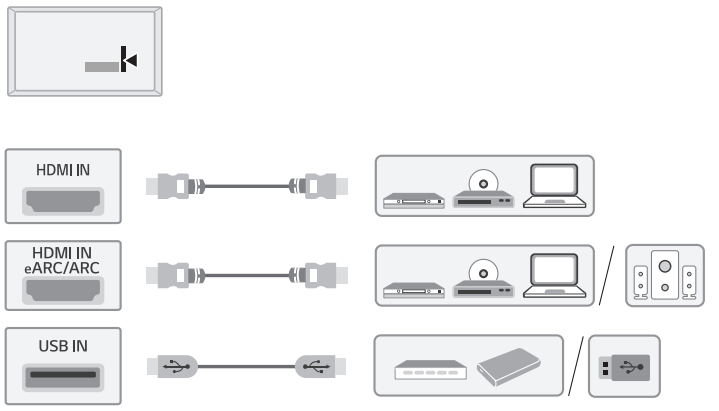

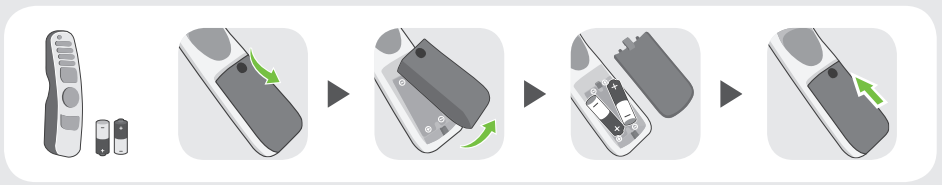



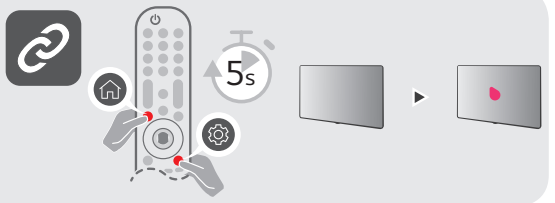



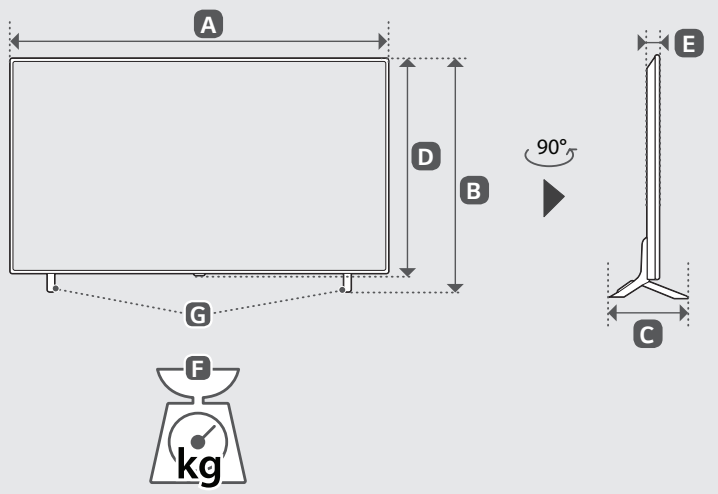

MODELS	A		B		C		D		E		F		F - G		Power consumption
MODELOS	mm										kg				Consumo de potencia
50NANO80SPA	1,120	1 120	718	718	257	257	653	653	49.2	49,2	14.4	14,4	14.0	14,0	135 W
55NANO80SPA 55NANO85SPA	1,233	1 233	781	781	257	257	716	716	44.2	44,2	16.7	16,7	16.3	16,3	165 W
Power requirement / Alimentación requerida									AC 100 - 240 V ~ 50 / 60 Hz						

ENGLISH Read **Safety and Reference**.
Due to environmental government regulations about imports and battery destruction in Colombia, TVs will not include the batteries for the remote control.

ESPAÑOL Leer **Seguridad y Consultas**.
Por regulaciones de tipo ambiental respecto a la importación y destrucción de baterías en Colombia; los televisores no van a traer incluidas las pilas del control remoto.

ENGLISH
Easy Setup Guide
Please read this manual carefully before operating your set and retain it for future reference.

ESPAÑOL
Guía Rápida de Configuración
Lea atentamente este manual antes de poner en marcha el equipo y consérvelo para futuras consultas.

⊕ : Depending upon model / Según el modelo