所有者手冊

OLED 顯示器

操作裝置之前，請先詳細閱讀本手冊，並妥善保管手冊以供日後參考。

55EF5F
55EF5F-L
55EF5F-P

www.lg.com

版權所有 © 2019 LG Electronics Inc. 保留所有權利。

目錄

安全注意事項 3
- 重要安全說明 3

組裝與準備 7
- 能保護面板的存放方式 8
- 安裝在牆壁上 10
- 外部設備設定 11
- 並排顯示器 12

遙控器 14

連接 16
- 連接到電腦 16
- 外部裝置連接方式 16
- 使用輸入清單 17

疑難排解 18

產品規格 23

授權 27

安全注意事項

重要安全說明

⚠ 警告

- 僅限室內使用。



請詳讀以下指示說明。妥善保存說明書。注意所有警告標示。遵循所有指示說明。

1 請勿於水源附近使用本設備。

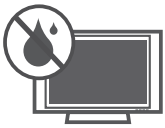

2 請僅以乾布擦拭清理。



3 請勿堵住任何通風口。 請依照製造商指示進行安裝。



4 勿安裝在熱源附近，像是散熱器、暖氣機、火爐或其他會發熱（包括擴大機）的設備旁。



5 請勿破壞兩極或接地插頭。兩極插頭有一寬一窄共兩片插銷。接地插頭有兩片插銷與一根圓形接地插頭。此設計主要是為了保護使用者之安全。若插頭與電源插座不符，請要求電工人員更換舊型插座。



6 在插頭、延長線及與設備接線處，請避免電源線被踩踏或夾住。



7 請務必使用製造商所指定之連接附件 / 配件。



8 請務必使用製造商所指定或隨產品販售之推車、支架、三腳架、托架或桌子。使用推車時，請小心移動推車及設備，避免因絆倒而受傷。



9 發生閃電或長時間不使用時，請將設備插頭拔下。

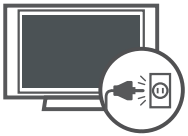

10 請由合格的維修人員完成所有維修。若設備有任何損壞，如電源線或插頭損毀、有液體灑入或物體掉落設備中、遭雨淋溼或受潮、無法正常運作或不慎掉落，則需進行維修。



11 絕不可在打雷或出現閃電時碰觸本設備或天線。

12 壁掛顯示器時，請勿將電源與訊號線懸掛在顯示器背面來安裝顯示器。

13 請勿撞擊或讓任何物體掉落到本產品或螢幕上。

14 電源線的注意事項：建議使用專用電路為本裝置供電。亦即，僅使用單一電源插座電路為本裝置供電，且無其他插座或分支電路。查閱本操作手冊的規格頁加以確定。 請勿在同一AC電源插座上連接過多的裝置，以免導致火災或觸電。 請勿讓牆上插座過載。牆上插座過載、鬆脫或受損的牆上插座、延長線、電源線磨損，或電線絕緣受損或斷裂都是非常危險的事情。出現上述任一情況時，可能會導致觸電或火災。請定期檢查本裝置的連接線，並連接線外觀出現損壞或老化現象時，拔下此連接線，停止使用本裝置，並請授權的維修人員以合適的零件更換。請保護電源線不受實體或機械損壞，例如扭轉、扭結、夾住、關在門內或踩踏。請特別注意插頭、牆上插座及裝置接線處。 請勿於安裝顯示器時，插入電源線。請勿使用受損或鬆脫的電源線。請確定握住插頭後才拔下電源線。請勿以拉扯的方式拔下顯示器的電源線。

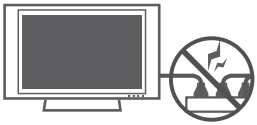

15 僅限使用裝置隨附的電源線。 若使用其他非供應商提供的電源線，請確定該電源線獲得適用國家標準之認證。 若電源線發生任何故障，請與製造商或距離最近的授權維修服務供應商連絡，以更換電源線。

16 警告 - 為降低火災或觸電危險，請勿將本產品暴露於雨中、潮溼或其他液體的環境。手濕時請勿碰觸顯示器。請勿將本產品安裝於靠近易燃物體之處，例如汽油或蠟燭，或直接讓顯示器面對空調出風口。



17 請勿滴水或濺濕本產品，或在本裝置上或上方(例如本裝置上方的架子) 放置裝滿水的物品，例如花瓶、茶杯等。



18 接地請確定您已連接接地線，以避免觸電的可能 (亦即，必須將顯示器的三叉接地式AC插頭接上三孔的接地式AC電源插座)。若無法採用接地方法，請要求合格的電工安裝獨立的斷路器。請勿將本裝置的接地連接至電話線、避雷針或瓦斯管路等處。

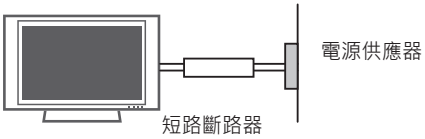

19 切斷裝置的主電源電源插頭為切斷電源的主要裝置。插頭必須能夠立即運作。

20 只要已將本機的插頭連接至電源，則就算您使用電源開關來關閉本機，也請勿取下插頭。

21 清潔時，請拔下電源線後，使用軟布輕輕擦拭，以免刮傷。請勿直接對顯示器噴水或其他液體，以免觸電。請勿使用酒精、稀釋劑或苯等化學物品清潔。

22 搬移請確定本產品已關閉，並拔下電源線及所有連接線。尺寸較大的顯示器需要2人或多人搬移。請勿按壓或重壓顯示器的前面板。

23 請將顯示器安裝在通風良好之處。請勿安裝在如書櫃等的密閉空間內。請勿於連接電源時，用布或其他材料 (如塑膠)蓋住本產品。請勿安裝在灰塵過多的環境下。

24 若聞到顯示器發出煙味或其他異味，或聽到異聲，請拔下電源插頭，並連絡授權的維修中心。

25 請勿用手或如鐵釘、鉛筆或原子筆等的尖銳物體強壓顯示器面板。

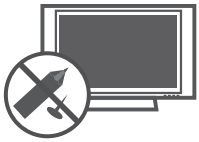

26 請勿讓產品直射到陽光。

27 壁掛請勿自行安裝產品。請連絡製造商指定合格的服務技師。否則可能導致受傷 。

28 僅適用於顯示器電視

如果當您觸摸電視機時感覺機身很涼，開機時可能會有少許的「閃爍」情形。這是正常的現象，電視機沒有問題。 螢幕上可能會出現一些微小的瑕疵點，包括紅色、綠色或藍色的小點。 但是，它們對監視器的效能沒有負面的影響。 請避免觸摸 LCD螢幕或用手指長時間接觸螢幕。這樣做可能會對螢幕造成短暫的失真效果。

29 移動

確認已關閉產品電源、拔除電源線，且所有纜線都已取下。

若搬運較大型的裝置，可能需要 4 位或以上的人員。 請勿大力按壓或施力於裝置的前面板。

30 壁掛

請勿自行安裝產品。 請連絡製造商指定合格的服務技師。

否則可能導致受傷。

31 如果您在非建議的環境下安裝產品，可能會嚴重折損產品的影像品質、生命週期和影像播出。 安裝之前，請洽詢 LG 或合格的安裝人員。 此警示適用於下列環境：充滿微塵或油霧、使用化學物質、溫度很高或很低、濕度很高，或產品可能要保持開機達很長一段時間的地方 (如機場和火車站)，否則可能會導致保固失效。

棄置

(顯示器電視僅使用Hg燈泡) 本產品中使用的日光燈管內含少量的汞。 請勿隨一般家庭廢棄物棄置本產品。 棄置本產品時，必須遵守當地主管機關的規定。

32 如果您在非建議的環境下安裝產品，可能會嚴重折損產品的影像品質、生命週期和影像播出。 安裝之前，請洽詢 LG 或合格的安裝人員。 此警示適用於下列環境：充滿微塵、使用化學物質、溫度很高或很低、濕度很高，或產品可能要保持開機達很長一段時間的地方 (如機場和火車站)。

33 請勿將產品安裝於通風不良處 (例如書櫃上、櫥櫃中) 或室外，並請避免放置在軟墊或地毯上。 此外，請勿將產品安裝在有燈光設備等生熱物品的地方。

34 長時間使用耳機或音量太大可能造成聽力受損。

35 電池不應暴露於過熱的環境中。 請「勿」將不可充電式電池放置到充電裝置中。

36 警告

本電池如果更換不正常會有爆炸的危險

請依製造廠說明書處理用過之電池 。

37 不要安裝在可能接觸油或油霧的牆壁。如此可能損壞產品並且發生掉落。

38 請勿在顯示器附近使用高電壓的產品 。

(例如：電蚊拍)

顯示器可能因為受到電擊而發生故障。

39 如果水或其他物質進入了產品 (如電視、螢幕、電線或 AC 變壓器) ，請立即拔下電線，並聯絡服務中心。

- 否則，可能因為產品損壞而引致火災或觸電危險。

40 切勿用沾濕的雙手觸碰電源開關或 AC 變壓器。如果插頭的插腳沾了水或灰塵，請於使用前抹乾淨。

- 否則，可能會引致火災或觸電危險。

41 請確定電線已完全插入至 AC 變壓器。
- 如果電線未完全插入，接觸不良的電線可能會引致火災或觸電危險。

42 請使用由 LG Electronics提供或經認可的電線和AC變壓器。
- 使用未經認可的產品可能會導致火災或觸電。

43 拔除電源線時，請一律從插頭拔下。 請勿過度用力彎折電源線。
- 電源線可能會被損壞，這可能導致觸電或火災。

44 請小心不要踩到電源線或 AC 變壓器，或將重物 (電器用品、衣物等) 置於其上。 請小心不要以尖銳物品損壞電源線或 AC 變壓器。
- 損壞的電源線可能會造成火災或觸電。

45 切勿擅自拆卸、修理或改裝電線或 AC 變壓器。
- 這可能會導致火災或觸電危險。

46 請確保插座、AC 變壓器和插頭的插腳沒有沾上灰塵。
- 這可能引致火災。

組裝與準備

⚠ 警示

- 請務必使用原廠元件，以確保安全性與產品效能。
- 使用仿冒元件所造成的任何損壞或傷害並不在保固範圍內。
- 將電源線先連接到產品再插入牆壁插座。先將電源線插入牆壁插座可能會導致觸電，也可能會損壞產品。
- 在灰塵過多的環境中使用產品而造成的任何損壞並不在保固範圍內。

附註

- 產品隨附的配件可能因型號或區域而異。
- 產品規格或本手冊內容可能因產品功能升級而有所變更，恕不另行通知。
- SuperSign 軟體與手冊
  - 從 LG Electronics 網站下載。
  - 請造訪 LG Electronics 網站 (*http://partner.lge.com*)，然後下載適用於您裝置型號的最新軟體。

⚠ 警告

- 產品安裝期間對零件產生的任何靜電損壞不在產品保固範圍內。安裝產品時，請配戴能夠防止靜電放電 (ESD) 發生的適當裝備。

能保護面板的存放方式

正確的方法

1 若產品必須立直，請握持產品兩側，確保面板不會觸及地面。

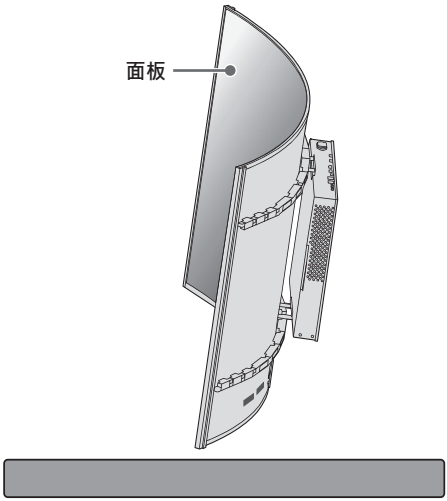

2 要放下產品時，請在平整的地板上放置軟墊。將產品放置於軟墊上，面板朝下。

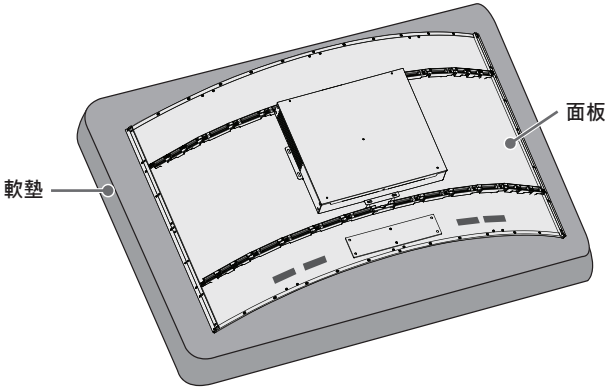

不正確的方法

1 若產品向外框傾斜，面板底部可能損壞。

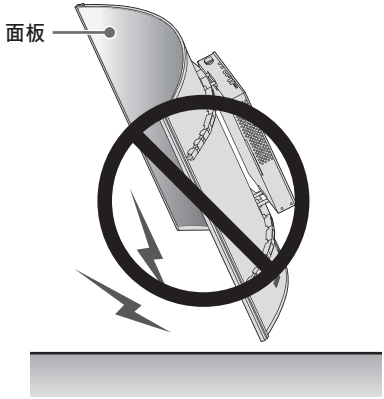

2 若產品向面板邊緣傾斜，面板可能損壞。

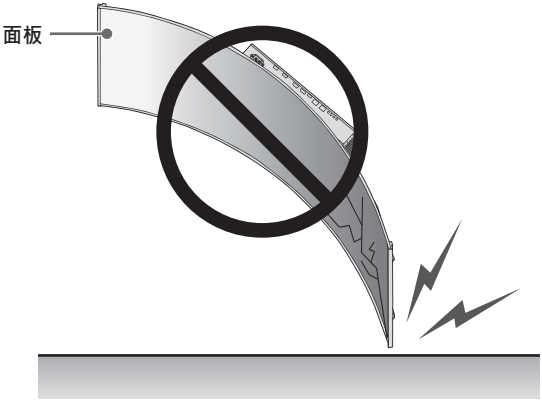

安裝在牆壁上

請於距離牆壁至少 100 公釐處安裝顯示器，並讓顯示器的每一側都保留約 100 公釐的空間，確保通風良好。

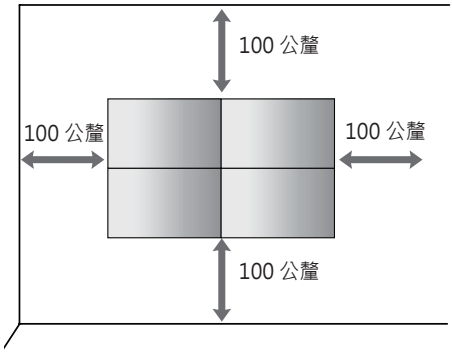

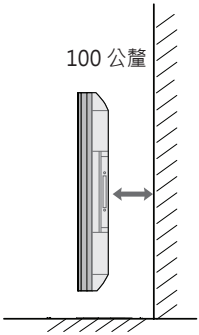

⚠ 警示

- 先拔下電源線，再移動或安裝顯示器以免觸電。
- 如果將顯示器安裝在天花板或傾斜的牆壁上，可能會掉落而造成傷害。
- 勿將螺絲轉得太緊，否則可能造成顯示器損壞及保固失效。

附註

- 請勿將產品安裝於不通風處 (例如書櫃或櫥櫃中)，或地毯或軟墊上。若必須將產品安裝於牆上，在安裝前請確認通風良好。
  - 否則可能因為內部溫度升高而起火。
- 圖例所示為一般安裝範例，可能與實際產品的外觀有所不同。

附註

連接 LC (明度補償) 纜線

LC (明度補償) 纜線基本連接圖

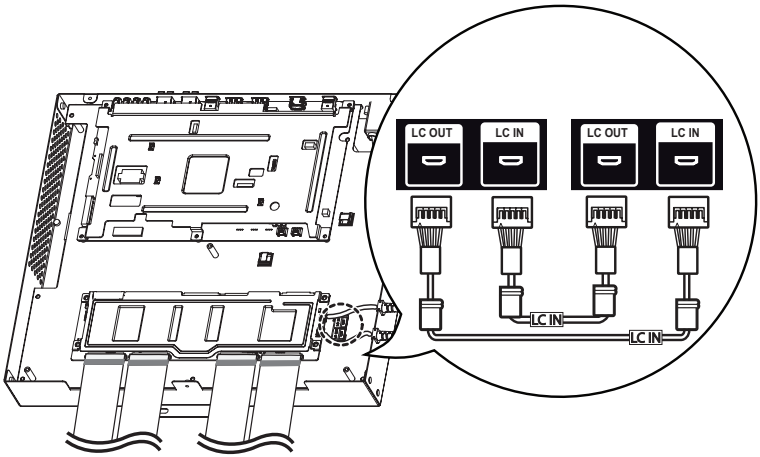

附註

- 將具有標示的連接埠與 LC IN 連接。
- 如果未妥善連接，LC (明度補償) 功能的運作會不如預期。
- 如果您使用的不是產品隨附的纜線，則 LC 功能將無法正常運作。
  - 請確定您使用的是隨附的 LC 專用纜線。
- 請參閱 ESG 以取得詳細的 LC (明度補償) 連接圖。

外部設備設定

紅外線接收器

這能讓使用者自行決定遙控器感應器的位置。然後顯示器即可透過 RS-232C 纜線來控制其他顯示器。

並排顯示器

如何壁掛安裝裝置

2 x 2 並排範例

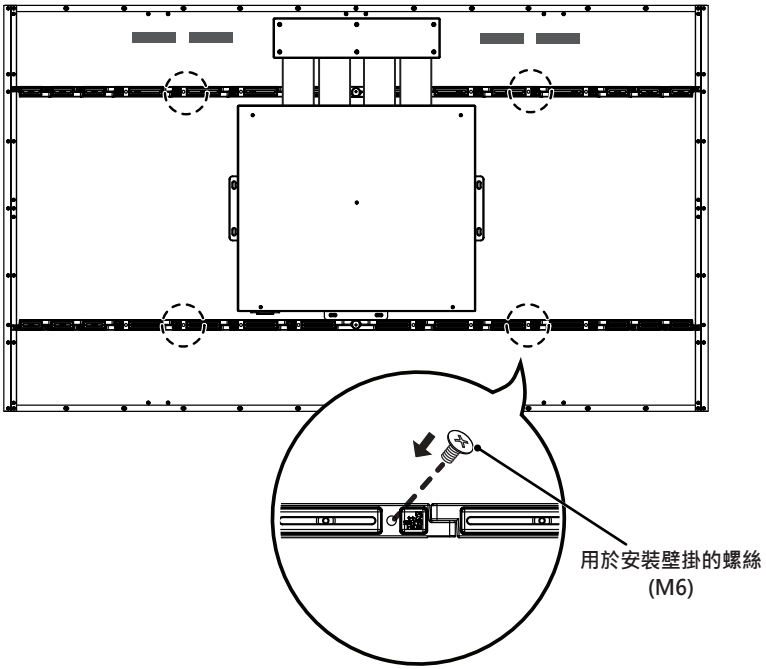

如何結合裝置

1 結合其他電視機後，利用並排導架調整電視機之間的間隙。

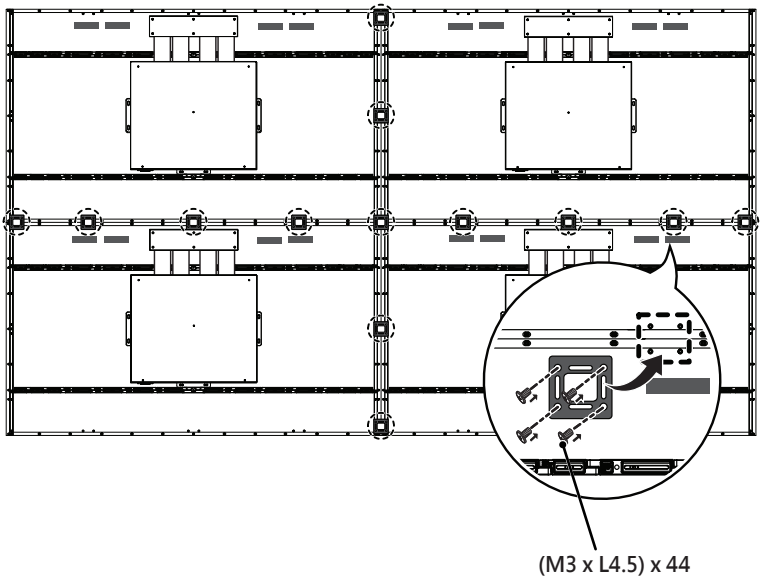

2 2 x 2 並排至此便告完成。您可用不同的組合來並排，例如 3 x 3。

附註

- 安裝裝置時可以不用並排導架；這並不會影響裝置的效能。
- 螺絲與其他元件一同隨附於包裝盒內，包括並排導架。
- 詳細的連接圖，請參閱 ESG。

遙控器

本手冊中的描述是根據遙控器上的按鈕。請詳細閱讀本手冊，以正確使用顯示器。
若要安裝電池，請打開電池蓋，並依照電池盒中的標籤對準 ⊕ 和 ⊖ 極，裝入電池 (1.5 V AAA)，然後關上電池蓋。
若要取出電池，請執行與安裝動作相反的動作。圖例所示可能與實際配件不同。

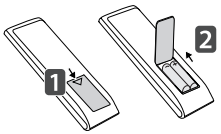

⚠ 警示

- 請勿混用新舊電池，否則可能損壞遙控器。
- 請務必一律將遙控器指向顯示器的紅外線接收器。
- 在部分型號中，搖控器的部分功能可能不受支援。
- 產品的內部和外部電池不應暴露在陽光直射、火源等過熱的環境中。

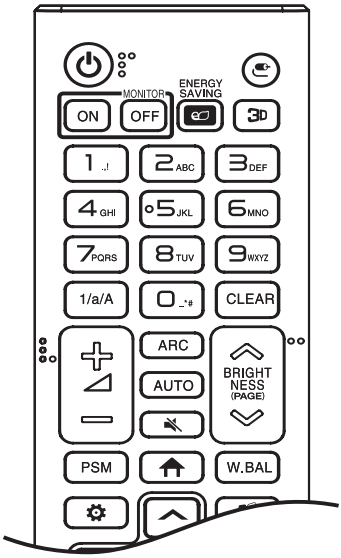

(電源) 開啟或關閉顯示器。
MONITOR ON 開啟顯示器。
MONITOR OFF 關閉電源。
ENERGY SAVING 調整影像亮度，以降低耗電量。
(輸入) 選擇輸入模式。
3D 用以觀看 3D 視訊。
1/a/A 在數字與英文字母之間切換。
數字與英文字母按鈕 根據設定輸入數字或英文字母字元。
CLEAR 刪除輸入的數字或英文字母字元。
提高/降低音量按鈕 調整音量。
ARC 選擇螢幕比例模式。
AUTO 自動調整影像位置，並盡量減少影像不穩定的情況。(僅適用於 RGB 輸入)。
(靜音) 關閉所有聲音。
BRIGHTNESS 調整螢幕的亮度。
PAGE 該功能此型號不支援。

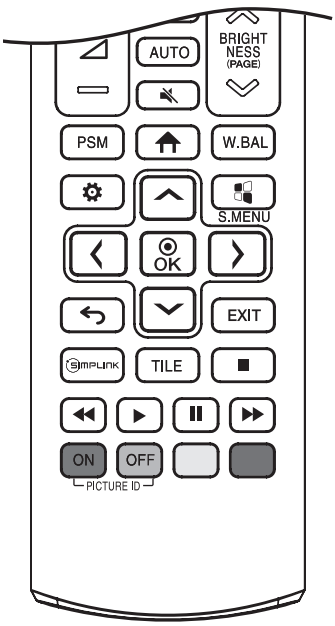

PSM 選擇「影像模式」。

(首頁) 啟動啟動器。

W.BAL 進入「白平衡」選單。

(選單) 存取主選單，或儲存輸入並離開選單。

S.MENU SuperSign 選單按鍵。

導覽按鈕 逐一瀏覽選單或選項。

OK 選擇選單或選項，並確認您的輸入。

(返回) 可讓您在使用者互動功能中返回前一個步驟。

EXIT 離開所有 OSD 工作和應用程式。

SIMPLINK 只要使用遙控器上的 SimpLink 選單，即可讓您控制各種多媒體裝置，享受多媒體樂趣。

TILE 選擇「並排」模式。

PICTURE ID ON/OFF 當影像 ID 數值與裝置 ID 數值相同時，您就可以採用多螢幕格式，控制您要的任何顯示器。

USB 選單控制 控制媒體播放。

竅門按鍵 在部分型號上可能不受支援。

連接

您可以將各種外部裝置連接至顯示器。請變更輸入模式，並選擇您要連接的外部裝置。如需外部裝置連線的相關資訊，請參閱各裝置隨附的使用者手冊。

連接到電腦

其中有部分纜線並未提供。此顯示器支援 Plug and Play* 功能。

* Plug and Play：這項功能可讓電腦在開機時辨識使用者連線的裝置，並且不需要裝置設定或使用者介入。

外部裝置連接方式

其中有部分纜線並未提供。請將高畫質接收器、DVD 或 VCR 播放器連接到顯示器，並選擇適合的輸入模式。

為了達到最佳的影音品質，建議您使用 HDMI 纜線，將外部裝置連接到顯示器。

附註

- 若要達到最佳的影像品質，建議您使用 HDMI 連接顯示器。
- 為符合產品的規格，請使用內含鐵氧體磁芯的受防護接口纜線，例如 HDMI 纜線。
- 若於顯示器冷卻的情況下開機，畫面可能會閃爍。此為正常現象。
- 畫面可能出現一些紅點、綠點或藍點。此為正常現象。
- 請使用高速 HDMI®/™ 纜線 (短於 3 公尺)。
- 使用具有 HDMI 標誌的認證纜線。如果您不是使用經過認證的 HDMI 纜線，畫面可能無法顯示，或可能出現連線錯誤。
- 建議的 HDMI 纜線類型
  - 高速 HDMI®/™ 纜線
  - 配備乙太網路的高速 HDMI®/™ 纜線
- 如果您在使用 HDMI 模式時聽不到任何聲音，請檢查您的電腦設定。使用某些電腦時，您必須手動將預設音訊輸出變更為 HDMI。
- 要使用 HDMI-PC 模式，您必須將 PC/DTV設定為 PC 模式。
- 使用 HDMI-PC 模式時，可能會有相容性的問題。
- 請確定電源線已拔除。
- 如果要將遊戲裝置連接到顯示器，請使用遊戲裝置隨附的纜線。

警示

- 請勿用手指長時間按壓螢幕，這麼做可能會導致螢幕暫時失真。
- 請避免在螢幕上長時間顯示靜態影像，以防止產生殘像。如果可以的話，請使用螢幕保護程式。
- 在顯示器附近使用無線通訊裝置，可能會影響影像。

使用輸入清單

(首頁) →

- HDMI → DISPLAYPORT

疑難排解

沒有顯示任何影像。

問題	解決方法
是否已連接產品電源線？	• 檢查電源線是否已正確插入電源插座。
是否顯示「無效的格式」訊息？	• 來自電腦 (顯示卡) 的訊號超出產品的垂直或水平頻率範圍。請參考本手冊〈規格〉章節，調整頻率範圍。
是否顯示「無訊號」訊息？	• 電腦與產品之間的訊號線未連接。請檢查訊號線。 • 存取輸入選單檢查輸入訊號。

連接產品時顯示「Unknown Product」(不明產品) 訊息。

問題	解決方法
您是否安裝了驅動程式？	• 參閱圖形卡使用手冊，查看是否支援 Plug and Play 功能。

螢幕影像看起來不正常。

問題	解決方法
螢幕位置是否錯誤？	• 查看本產品是否支援顯示卡解析度及頻率。若頻率超出範圍，請至 (控制台) → (顯示) → (設定值) 選單，設定為建議使用的解析度。(設定可能因您的作業統而異。)
螢幕顯示不正常。	• 未連接正確的輸入訊號至訊號連接埠。請配合訊源輸入訊號連接訊號線。

音訊功能無法運作。

問題	解決方法
沒有聲音。	• 查看音訊線是否正確連接。 • 查看音效選項是否設定妥當。
聲音過於沈悶。	• 選擇適當的等化器聲音。

螢幕色彩不正常。

問題	解決方法
螢幕色彩解析度過低 (16 色)。	• 將色彩數量設定為 24 位元以上 (全彩)。在 Windows 中選擇 (控制台) → (顯示) → (設定) → (色彩表)。(設定可能因您的作業統而異。)
螢幕色彩不穩定或呈單色。	• 檢查訊號線的連接狀態。或者，重新插入電腦顯示卡。
螢幕上是否出現黑點？	• 畫面上可能出現多種像素 (紅、綠、白或黑色)，這可能是因為 OLED 面板的獨特性所造成。並不是 OLED 故障。

運作不正常。

問題	解決方法
電源突然關閉。	• 有設定 定時器 嗎？ • 請檢查電源控制設定。供電中斷。 • 風扇是否正常運作？ - 在 HOME → Information (資訊) → Fan Status (風扇狀態) 可檢視風扇的狀態。

⚠ 警示

- 由於長時間使用特定固定螢幕時可能會出現殘像，因此建議每天使用螢幕最長 18 小時，並以小量的固定字元或標誌顯示視訊內容。
- 執行 [Clear Panel Noise (清除面板雜訊)] 功能時，可能會出現一些水平線。這是正常的功能執行現象，不需要擔心。在 [Clear Panel Noise (清除面板雜訊)] 功能執行期間啟動產品時，可能會發生異常行為。
- 在 [Clear Panel Noise (清除面板雜訊)] 功能執行期間，連接至產品的外部揚聲器可能會輸出聲音。
- [Clear Panel Noise (清除面板雜訊)]：修正螢幕長時間開啟時可能會出現的問題。
- 請使用 [OLED Panel Settings (OLED 面板設定)] 中的 [Screen Protection Mode Setting (螢幕保護模式設定)] 以有效防止殘像形成。

[OLED Panel Settings (OLED 面板設定)]

- [Screen Protection Mode Setting (螢幕保護模式設定)]：此功能會分析來自外部輸入的影像特性，以防止螢幕上出現殘像。

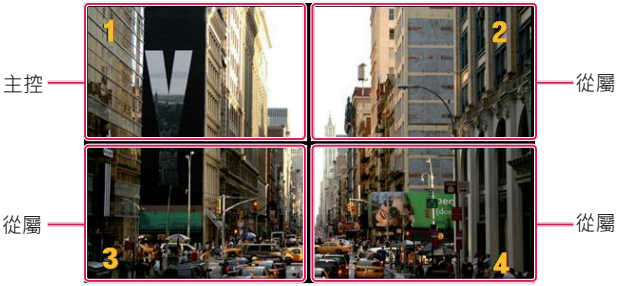

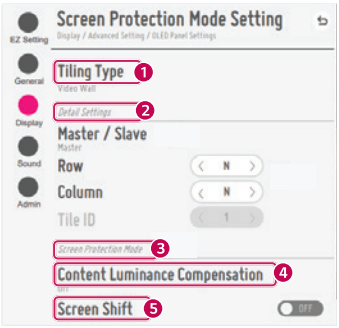

選擇主控時

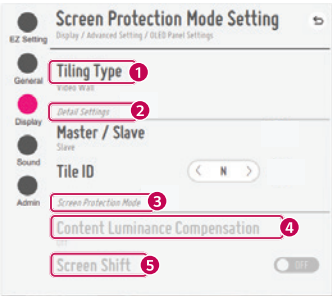

選擇從屬時

編號	項目	說明
❶	[Tiling Type (圖標類型)]	根據 Signage 的安裝類型選擇並設定模式。 • 獨立：僅使用一個裝置時，請選擇並使用此模式。 • 視訊牆：使用兩個以上的多螢幕配置時，請選擇並使用此模式。此模式需要進階設定。
❷	[Detail Settings (詳細設定)]	選擇主控或從屬。 • 選擇主控時：輸入整個多螢幕的列數和欄數。 • 選擇從屬時：輸入個別集合的多磚 ID 號碼。
❸	[Screen Protection Mode (螢幕保護模式)]	此功能讓您能夠設定內容修正等級並以及設定是否使用螢幕切換功能。 • ❹ [Content Luminance Compensation (內容亮度補償)]： 選擇要使用的高或低修正等級。 • ❺ [Screen Shift (螢幕位移)]：設定是否要使用螢幕切換功能。

附註

- 外部輸入影像支援 [Screen Protection Mode (螢幕保護模式)] 功能。
  - 播放 USB 裝置中的影像時，不啟用 [Screen Protection Mode (螢幕保護模式)] 功能。
  - 輸入交錯訊號時，不啟用 [Screen Protection Mode (螢幕保護模式)] 功能。
- [Screen Protection Mode (螢幕保護模式)] 不相容於 [TruMotion] / [Noise Reduction (雜訊抑制)] / [MPEG Noise Reduction (MPEG 雜訊抑制)] 功能。
  - 若要在 DTV 輸入模式下啟用 [TruMotion] / [Noise Reduction (雜訊抑制)] / [MPEG Noise Reduction (MPEG 雜訊抑制)] 功能，請確保 [Screen Protection Mode (螢幕保護模式)] 選單設為 (關閉)。
- 建議使用播放時間為 10 分鐘的內容。(如果內容的時間長度超過 10 分鐘，[Screen Protection Mode (螢幕保護模式)] 功能可能無法順利運作。)
- 若要讓 [Screen Protection Mode (螢幕保護模式)] 功能正常運作，應在外部輸入播放器或您使用的顯示晶片/卡上關閉抖動功能。
- 若要在視訊牆中啟用 [Screen Protection Mode (螢幕保護模式)] 功能，必須透過 LAN 將螢幕連線至同一網路。

  然而，螢幕連線至 [LAN Daisy Chain (LAN 菊輪鍊)] 時，某些操作可能無法使用。在此情況下，建議使用路由器或網路交換器。
- 如果 [Screen Protection Mode Setting (螢幕保護模式設定)] 全部設定後啟用 [Screen Protection Mode (螢幕保護模式)] 功能時該功能中斷或相關設定變更，則下次開啟裝置時才會再次啟用該功能。
  - 若要啟用 [Screen Protection Mode (螢幕保護模式)] 功能，需要時間來識別內容的模式。(時間可能因內容的時間長度而異。)
- [Screen Shift (螢幕位移)] 功能僅支援獨立配置或用於單一 DP 菊鏈。

  也就是說，如果 [Tile Mode (磚模式)] 啟用，則 [Screen Shift (螢幕位移)] 功能只有在 [Tile Mode Setting (圖標模式設定)] 中 [Row (列)] 和 [Column (欄)] 的值與 [Detail Settings (詳細設定)] 中 [Row (列)] 和 [Column (欄)] 的值相同時才能正常運作。
- 如果 [Content Luminance Compensation (內容亮度補償)] 設定設為 [High (高)]，與 [low (低)] 設定相比可能有亮度差異。

產品規格

下列產品規格可能因產品功能升級而有所變更，恕不另行通知。
“~” 代表交流電 (AC)，而 “⎓” 代表直流電 (DC)。

OLED 螢幕	螢幕類型	幕薄膜電晶體 (TFT) OLED 螢幕	
操作條件	每日使用	18 小時 (視訊)	
視訊訊號	最高解析度	HDMI / DISPLAYPORT：3840 x 2160 @ 30 Hz - 某些作業系統或顯示卡類型可能不支援此解析度。	
	建議解析度	HDMI / DISPLAYPORT：1920 x 1080 @ 60 Hz - 某些作業系統或顯示卡類型可能不支援此解析度。	
	水平頻率	HDMI/ DISPLAYPORT：30 kHz 至 83 kHz	
	垂直頻率	HDMI/ DISPLAYPORT：56 Hz 至 60 Hz	
	同步	分離式同步、數位	
輸入/輸出接頭	HDMI IN, DP IN/OUT, USB2.0 IN, LAN IN/OUT, IR IN, RS-232C IN/OUT, AUDIO OUT, LC IN/OUT		
嵌入式電池		適用	
環境條件	操作溫度	0 °C 至 40 °C	
	操作濕度	10 % 至 80 %	
	存放溫度	-20 °C 至 60 °C	
	存放濕度	5 % 至 85 %	
OLED 面板	像素間距	0.630 公釐 (水平) x 0.630 公釐 (垂直)	
電源	額定電壓	AC 100-240 V ~ 50/60 Hz 3.7 A	
	耗電量	開機模式：309 瓦 (標準值) 休眠模式：≤ 0.5 瓦 待機模式：≤ 0.5 瓦	
尺寸 (寬度 x 深度 x 高度)	顯示模組 (背面金屬板已組裝完成)	55EF5F-L	1224.9 x 38 x 696.2 (公釐)
		55EF5F-P	701.4 x 38 x 1219.7 (公釐)
	機上盒	413 x 57.3 x 353 (公釐)	
重量	55EF5F-L	9.9 (公斤)	
	55EF5F-P	11.3 (公斤)	

網路連接埠使用：10 Base-T 或 100 Base-TX Lan

[單位：公釐]

機上盒

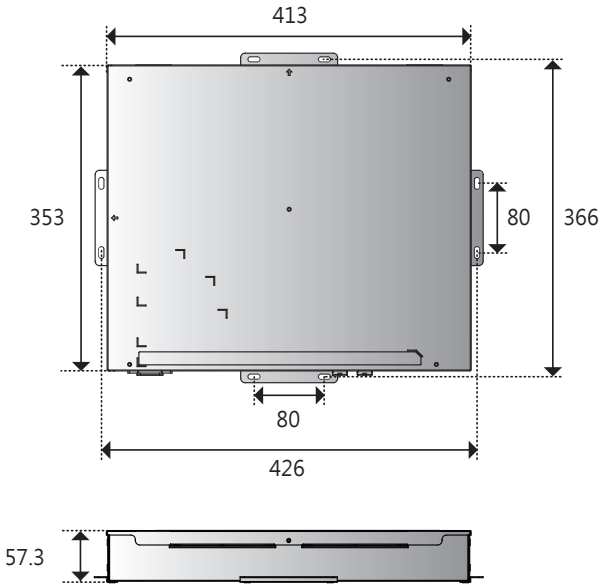

[單位：公釐]

55EF5F-L

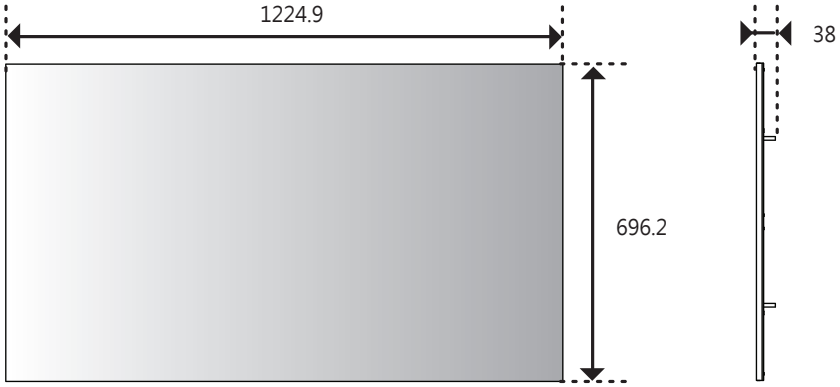

55EF5F-P

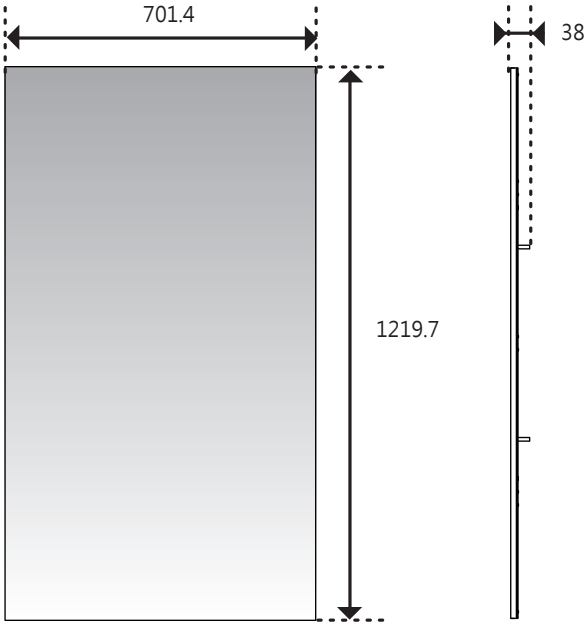

HDMI/ DISPLAYPORT (PC) 支援模式

解析度	水平頻率 (kHz)	垂直頻率 (Hz)
800 x 600	37.879	60.317
1024 x 768	48.363	60
1280 x 720	44.772	59.855
1366 x 768	47.7	60
1280 x 1024	63.981	60.02
1680 x 1050	65.29	59.954
1920 x 1080	67.5	60
3840 x 2160	67.5	30

HDMI/ DISPLAYPORT (DTV) 支援模式

解析度	水平頻率 (kHz)	垂直頻率 (Hz)
480/60p	31.5	60
576/50p	31.25	50
720/50p	37.5	50
720/60p	45	60
1080/50i	28.1	50
1080/60i	33.75	60
1080/50p	56.25	50
1080/60p	67.432	59.94
1080/60p	67.5	60
2160/30p	67.5	30

附註

- 垂直頻率：本產品顯示器的運作方式是每秒變更數十次螢幕影像 (就像螢光燈一樣)。垂直頻率亦稱更新率，即每秒顯示影像的次數。單位為 Hz。
- 水平頻率：水平間隔時間就是顯示單一水平線所花的時間。若將 1 除以水平間隔時間，每秒顯示的水平線數量可列表顯示為水平頻率。單位為 kHz。

授權

支援的授權視型號而異。請瀏覽 *www.lg.com* 以取得關於授權的更多資訊。

HIGH-DEFINITION MULTIMEDIA INTERFACE

HDMI、HDMI高畫質多媒體介面及HDMI 標誌為HDMI Licensing Administrator, Inc.在美國及其他國家的商標或註冊商標。

本產品經過杜比實驗室的授權而製造。Dolby，杜比視界，杜比音效，杜比全景聲，和雙D記號是杜比實驗室的註冊商標。

如需 DTS 專利資訊，請參閱：*http://patents.dts.com*。經 DTS Licensing Limited 授權製造。DTS、該符號，以及 DTS 與該符號、DTS 2.0 Channel、DTS 2.0+Digital Out、DTS-HD 和 DTS Virtual:X 是 DTS, Inc. 在美國及/或其他國家的商標或註冊商標。© DTS, Inc. 保留所有權利。

HEVC Advance™
Covered by Patents at patentlist.hevcadvance.com



本產品型號及序號位於產品背面和其中一側。請記下這些資訊，以方便日後維修時使用。

型號 _____

序號 _____

警告使用者:
此為甲類資訊技術設備，於居住環境中使用時，可能會造成射頻擾動，在此種情況下，使用者會被要求採取某些適當的對策。

開啟或關閉本裝置電源時，暫時發出噪音是正常現象。