LG Digital Signage
(MONITOR SIGNAGE)

Affichage dynamique numérique LG
(MONITEUR DE SIGNALISATION)

Señalización digital LG
(MONITOR DE SEÑALIZACIÓN)

49VM5C
49VH7C

ENGLISH Easy Setup Guide
Please read this manual carefully before operating your set and retain it for future reference.
FRANÇAIS Guide de configuration rapide
Veuillez lire ce manuel attentivement avant d'utiliser l'appareil et conservez-le pour pouvoir vous y reporter ultérieurement.
ESPAÑOL Guía Rápida
Lea atentamente este manual antes de poner en marcha el equipo y consérvelo para futuras consultas.

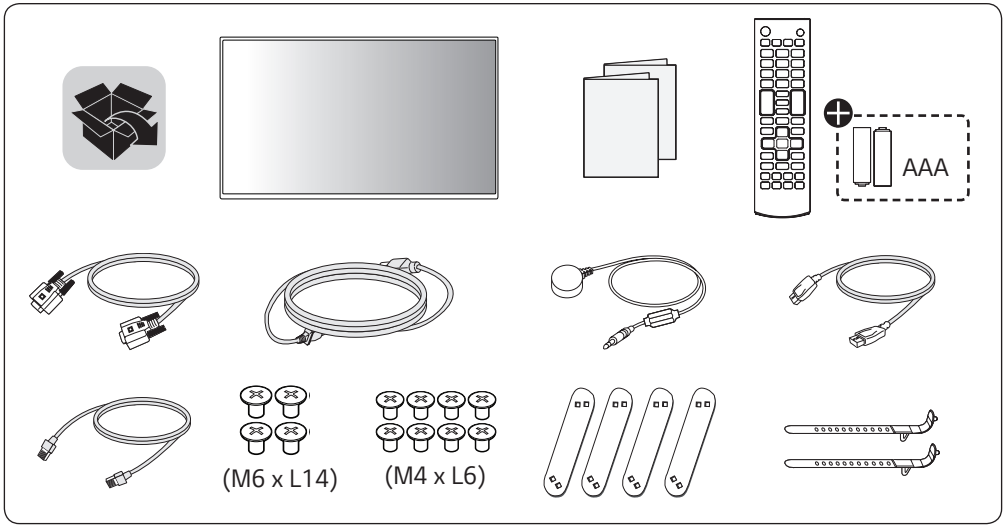

⊕ Depending on country / Selon le pays / Según del país

ENGLISH Due to the environment regulations about importation and disposal of batteries, remote control batteries will not be provided with LG monitor signage / commercial TV models (Argentina and Colombia).
ESPAÑOL Por regulaciones de tipo ambiental respecto a la importación y destrucción de baterías, LG monitor signage / commercial TVs no van a traer incluidas las pilas del control remoto (Argentina y Colombia).

MFL69663303

P/No: MFL69663303 (1809-REV02)

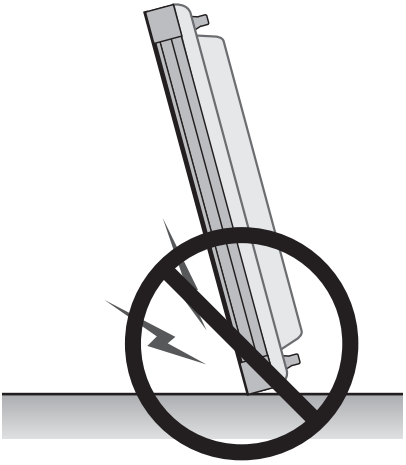

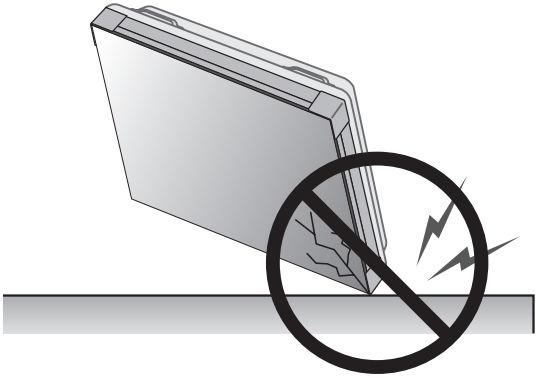

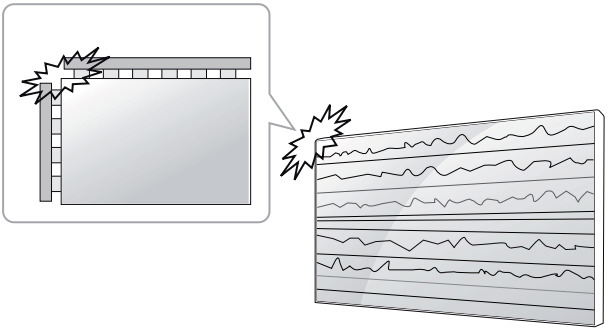

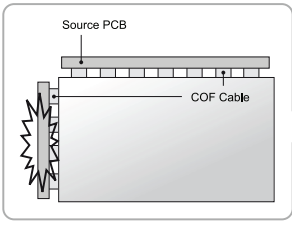
Source PCB
COF Cable

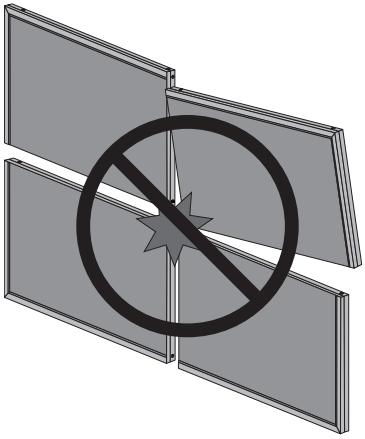

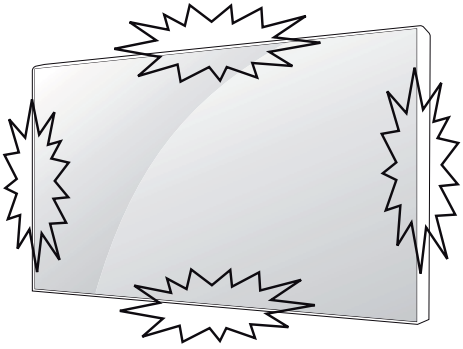

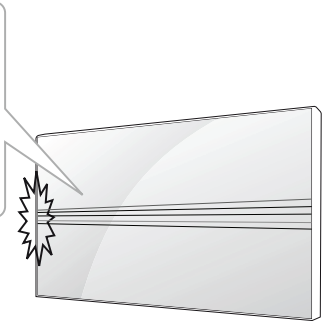

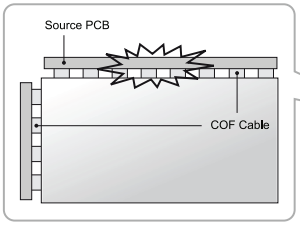
Source PCB
COF Cable

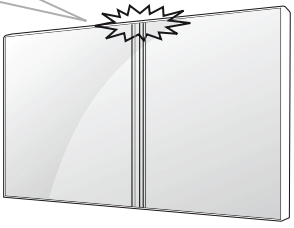

English	You can download the web manuals for this product at the following websites. (Keyword : VM5C, VH7C)
Français	Vous pouvez télécharger en ligne les guides pour ce produit à partir des sites Web suivants. (Mot-clé : VM5C, VH7C)
Español	Puede descargar los manuales web de este producto en los siguientes sitios web. (Palabra clave : VM5C, VH7C)

- www.lg.com/id-manual

SuperSign : http://partner.lge.com

English

Dimensions (Width x Height x Depth) / Weight	1,075.6 mm x 605.8 mm x 86.2 mm / 17.5 kg

Français

Dimensions (largeur x hauteur x profondeur) / Poids	1 075,6 mm x 605,8 mm x 86,2 mm / 17,5 kg

Español

Dimensiones (ancho x alto x profundidad) / Peso		1 075,6 mm x 605,8 mm x 86,2 mm / 17,5 kg
Alimentación	49VM5C	100-240 V ~ 50/60 Hz 1,5 A
	49VH7C	100-240 V ~ 50/60 Hz 2,1 A

1

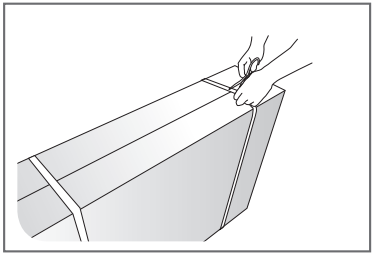

2

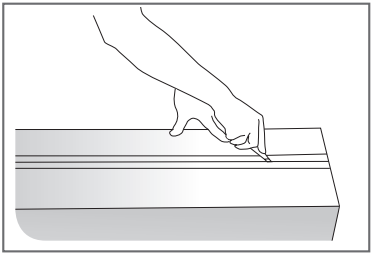

3

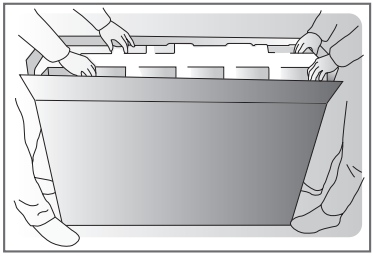

4

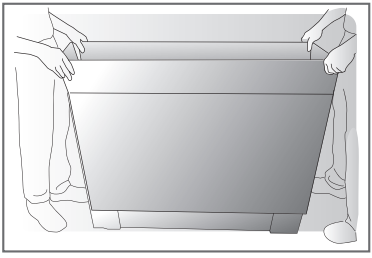

5

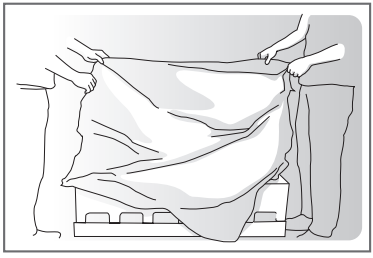

6

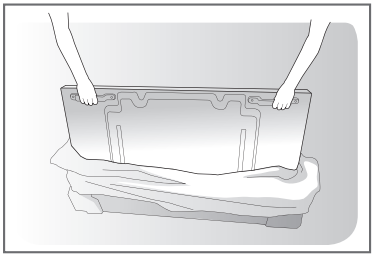

7

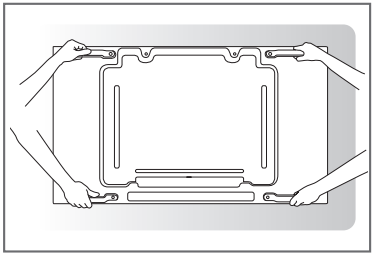

8

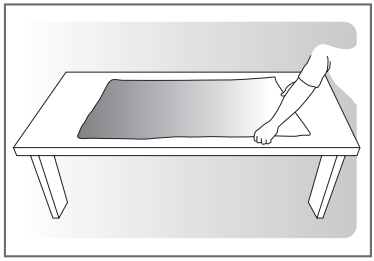

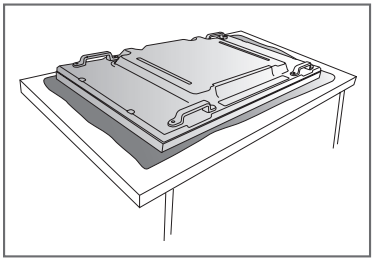

9

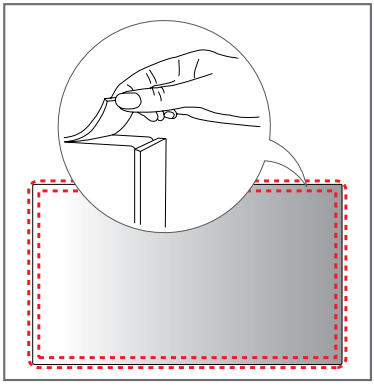

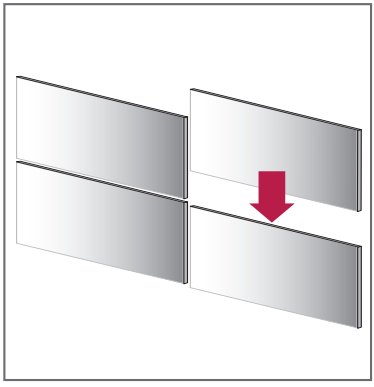

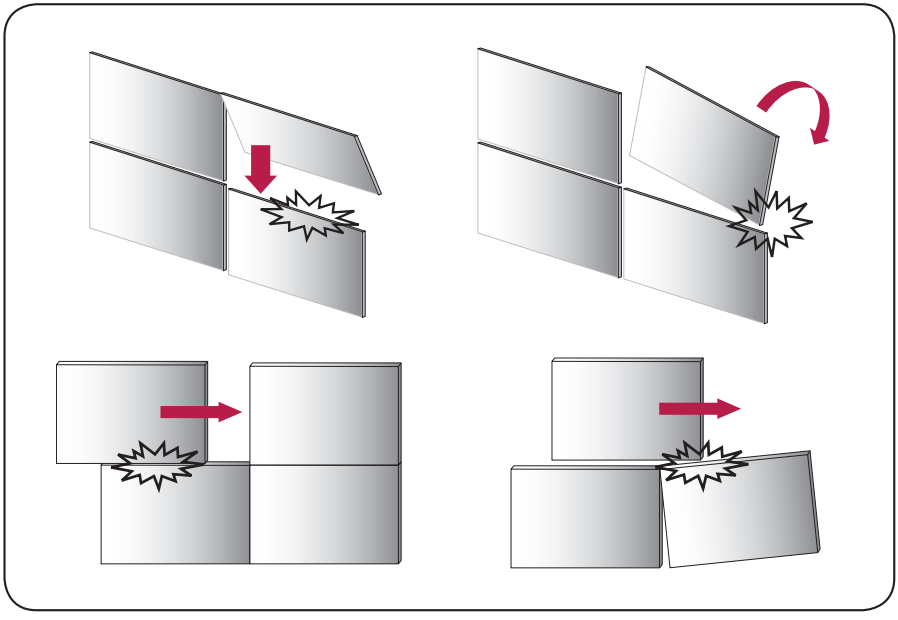

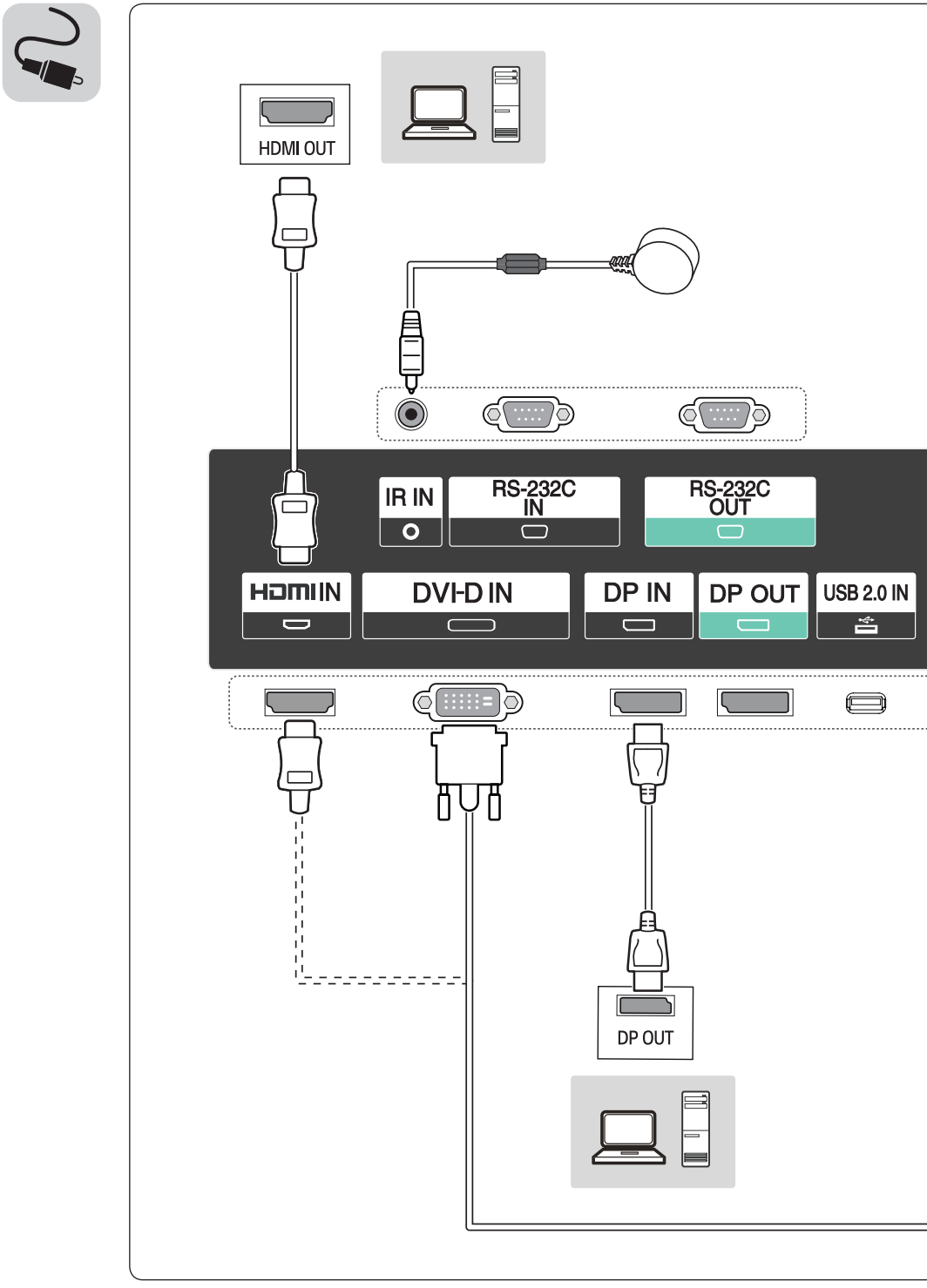
HDMI OUT
IR IN
RS-232C IN
RS-232C OUT
HDMI IN
DVI-D IN
DP IN
DP OUT
USB 2.0 IN
DP OUT

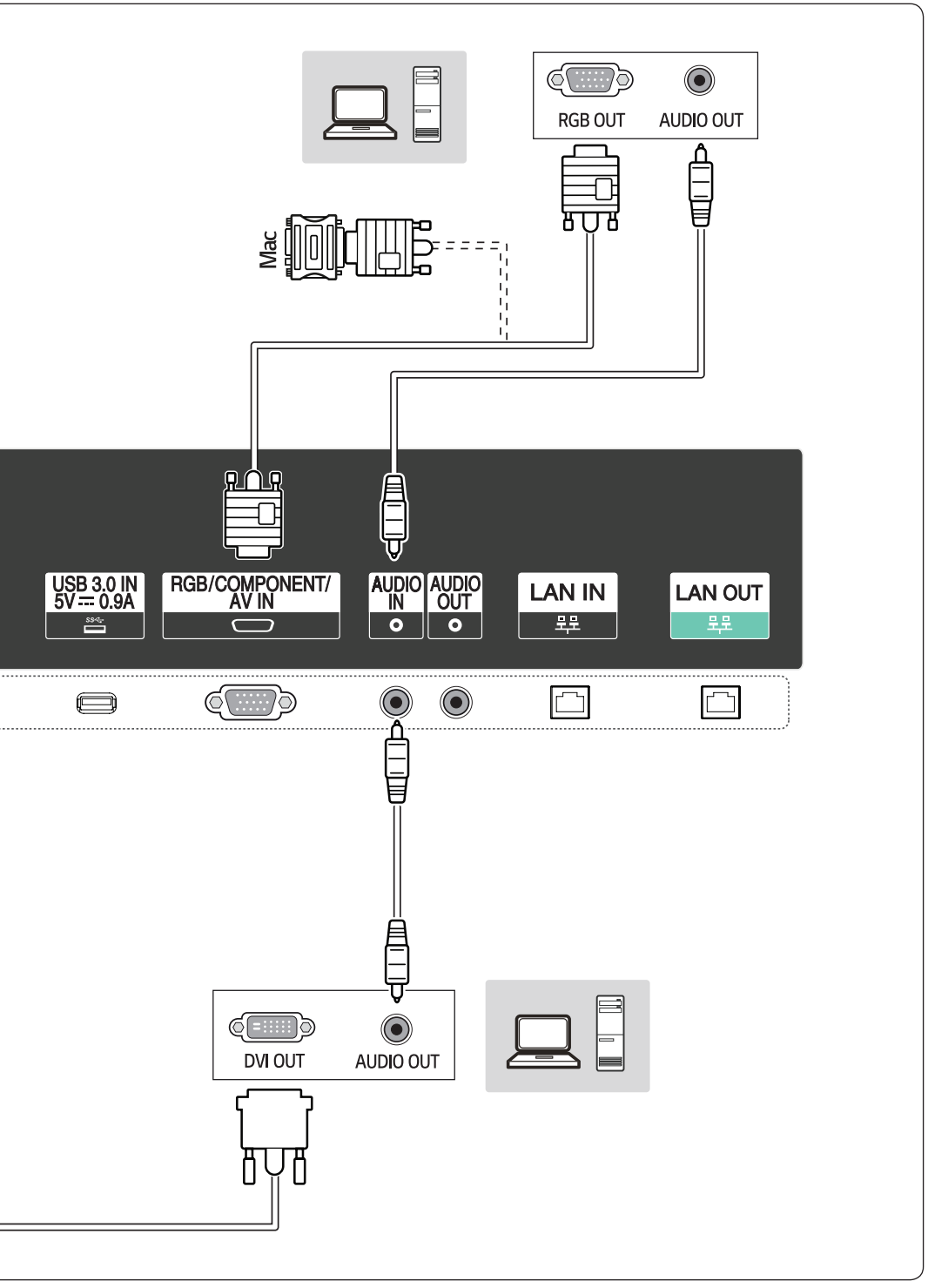
RGB OUT
AUDIO OUT
Mac
USB 3.0 IN
5V 0.9A
RGB/COMPONENT/
AV IN
AUDIO
IN
AUDIO
OUT
LAN IN
LAN OUT
DVI OUT
AUDIO OUT

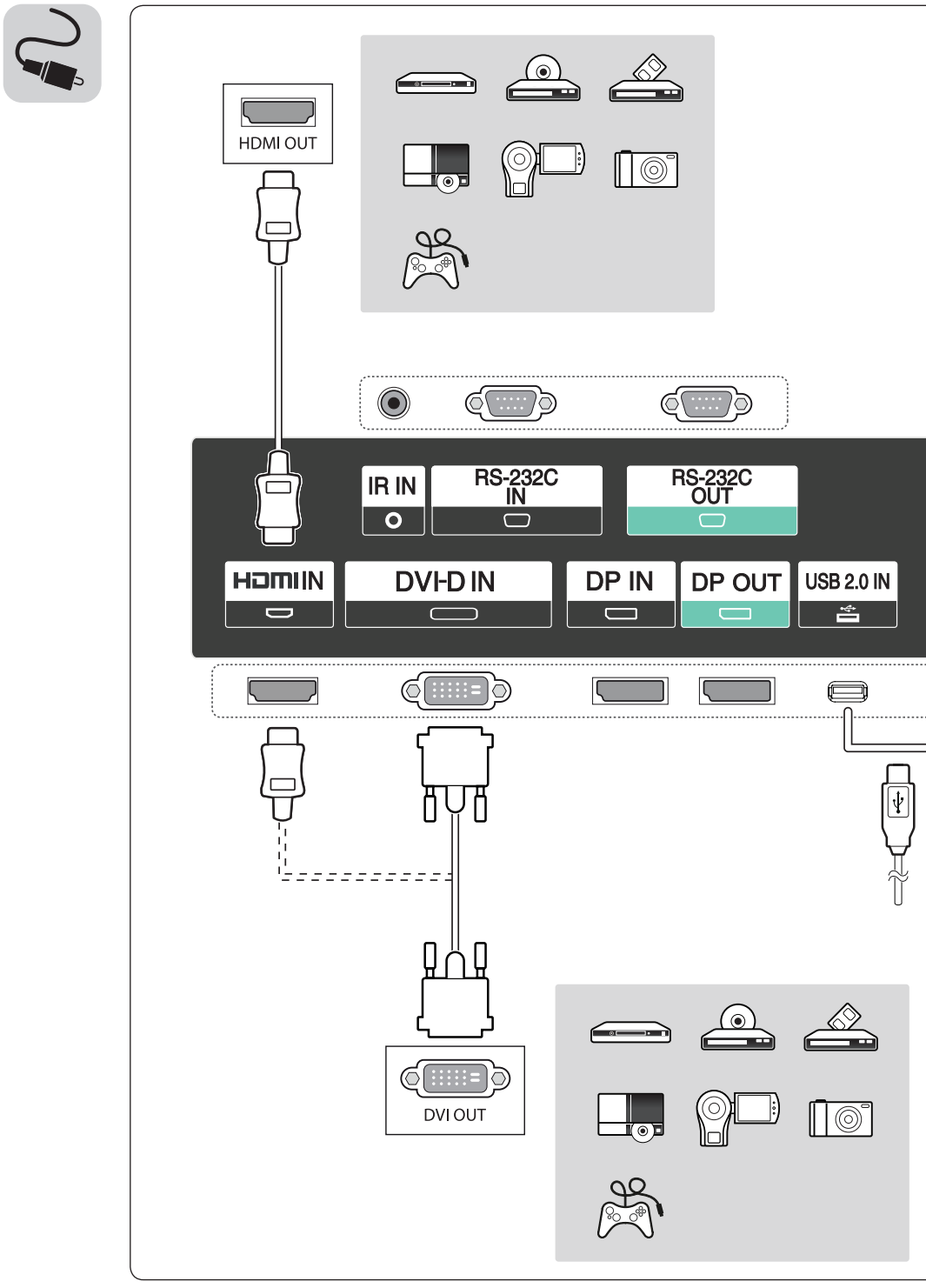
HDMI OUT
IR IN
RS-232C IN
RS-232C OUT
HDMI IN
DVI-D IN
DP IN
DP OUT
USB 2.0 IN
DVI OUT

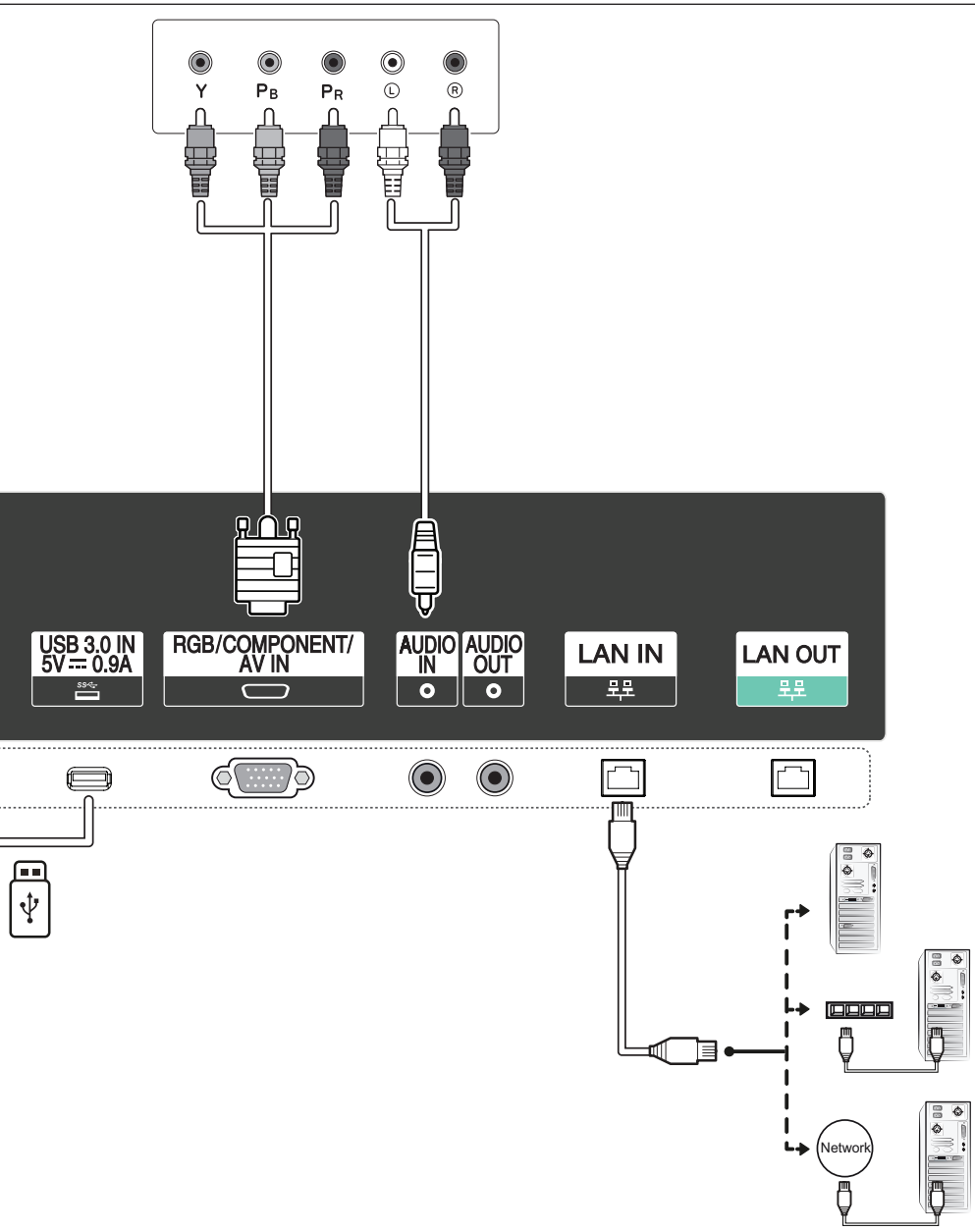
Y
PB
PR
L
R
USB 3.0 IN
5V 0.9A
RGB/COMPONENT/
AV IN
AUDIO
IN
AUDIO
OUT
LAN IN
LAN OUT
Network

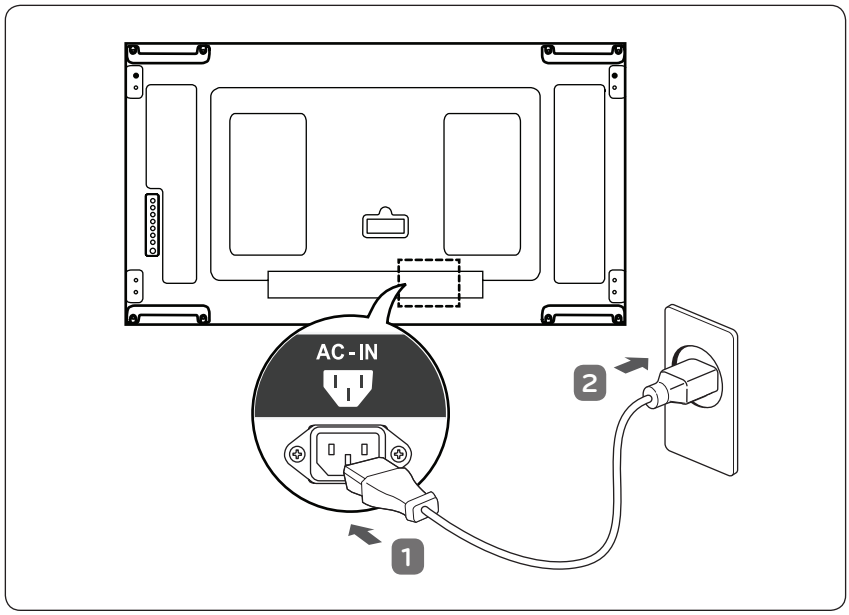
AC-IN
2
1

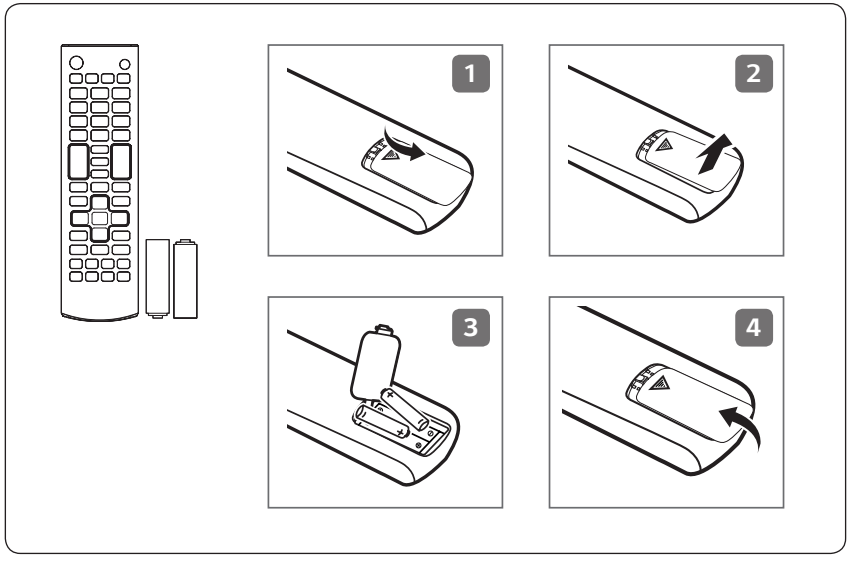
1
2
3
4

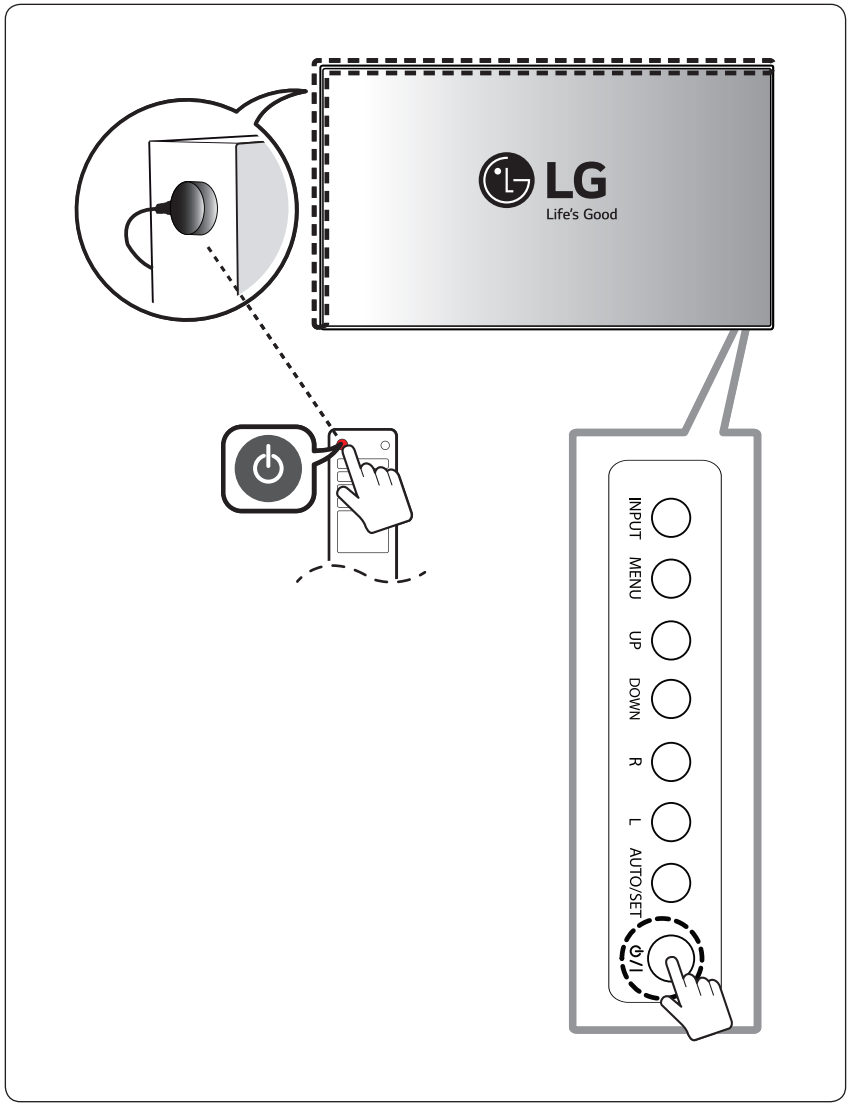
LG
Life's Good
INPUT
MENU
UP
DOWN
R
L
AUTO/SET
⏻/I

1

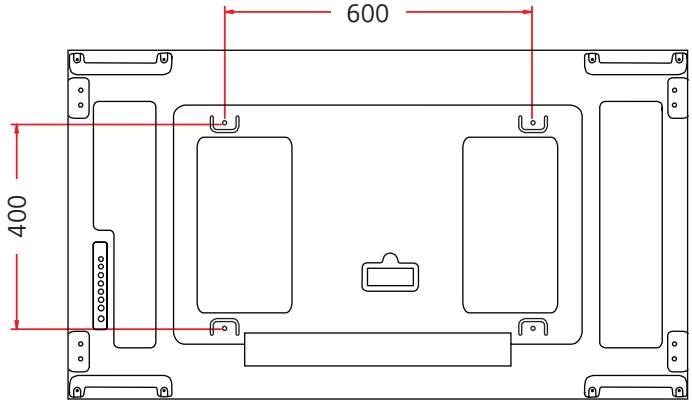

2

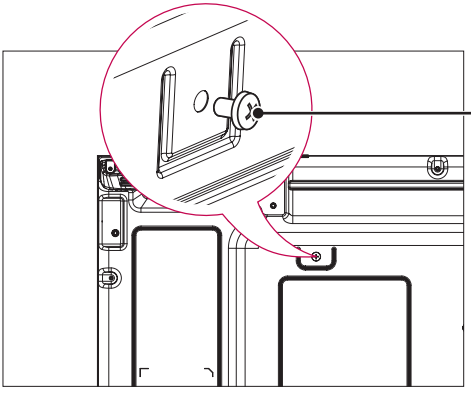

3

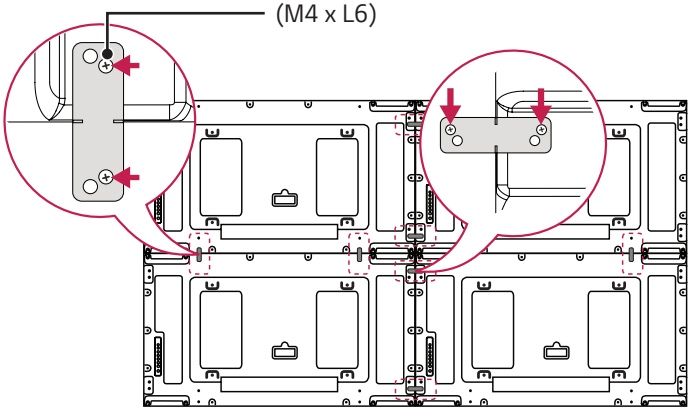

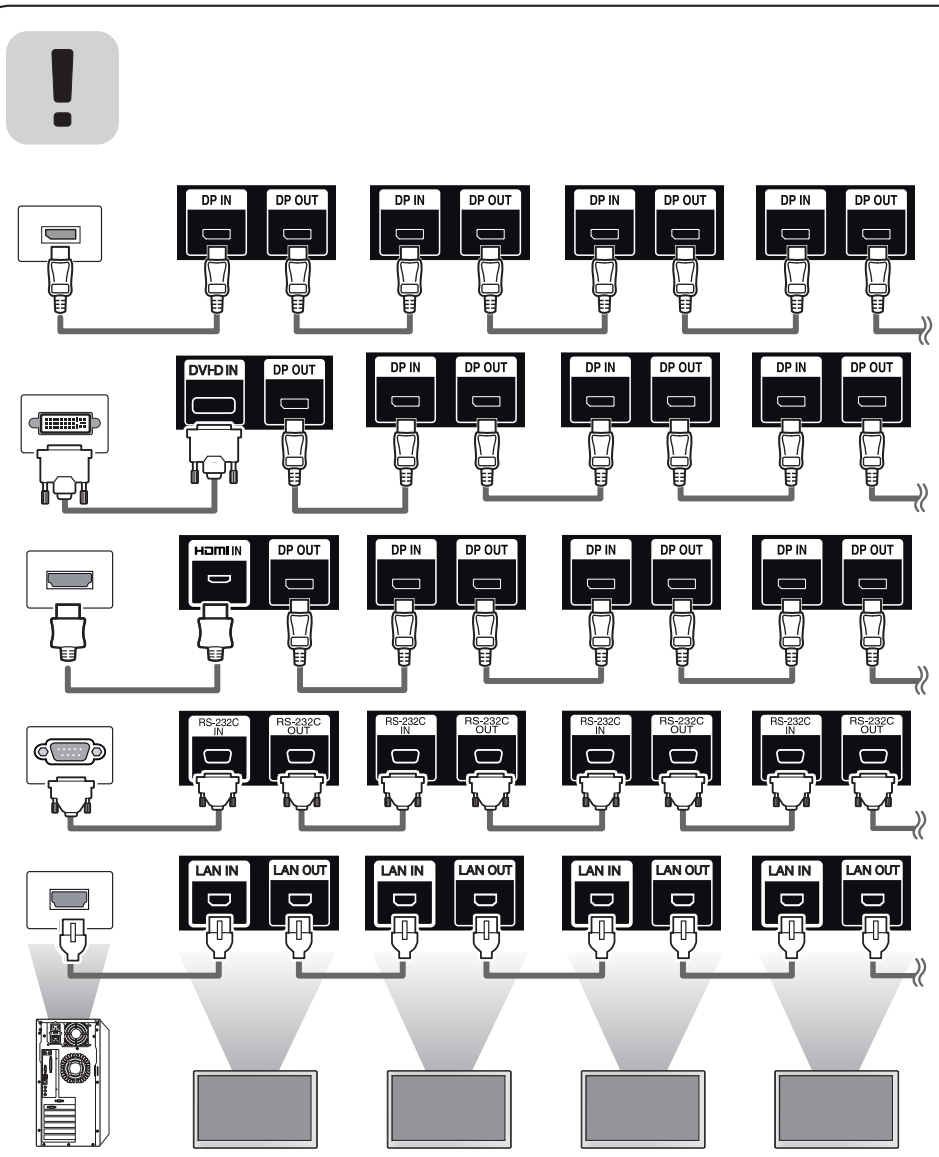
DP IN
DP OUT
DVI-D IN
HDMI IN
RS-232C IN
RS-232C OUT
LAN IN
LAN OUT


LG
Life's Good