BEDIENUNGSANLEITUNG

Mini Hi-Fi Audiosystem

Bitte lesen Sie diese Bedienungsanleitung vor der Bedienung des Gerätes sorgfältig durch und bewahren Sie sie zum späteren Nachschlagen auf.

MODELL

ON7

MFL71690614
2004_Rev02

www.lg.com

Copyright © 2020-2021 LG Electronics Inc. Alle Rechte vorbehalten.

Sicherheitshinweise

VORSICHT
GEFAHR VON STROMSCHLÄGEN NICHT ÖFFNEN

VORSICHT: ZUR VERMEIDUNG VON STROMSCHLÄGEN DIE ABDECKUNG (BZW. RÜCKWAND) NICHT ABNEHMEN. ES BEFINDEN SICH KEINE VOM BENUTZER ZU WARTENDEN BAUTEILE IM INNERN. WARTUNGSARBEITEN NUR VON FACHPERSONAL DURCHFÜHREN LASSEN.



Das Blitzsymbol innerhalb eines gleichseitigen Dreiecks warnt den Benutzer vor nicht isolierter gefährlicher Spannung im Innern des Gerätegehäuses, die so stark sein kann, dass für Personen die Gefahr von Stromschlägen besteht.



Das Ausrufungszeichen innerhalb eines gleichseitigen Dreiecks weist den Benutzer auf wichtige Anleitungen zu Betrieb und Wartung in der mit dem Gerät gelieferten Literatur hin.

ACHTUNG: ZUR VERMEIDUNG VON BRÄNDEN ODER STROMSCHLÄGEN DAS GERÄT NIEMALS REGEN ODER FEUCHTIGKEIT AUSSETZEN.

VORSICHT: Das Gerät sollte keinem Wasser ausgesetzt werden (Tropf- oder Spritzwasser) und es sollten keine mit Flüssigkeiten gefüllten Behälter auf das Gerät gestellt werden, wie z. B. Vasen.

ACHTUNG: Das Gerät nicht an einem beengten Ort einbauen, wie z. B. in einem Bücherregal o.ä.

VORSICHT: Keine Hochspannungsgeräte in der Nähe dieses Gerätes verwenden. (z. B. elektrische Fliegenklatschen) Ansonsten besteht die Gefahr von Fehlfunktionen durch elektromagnetische Störungen.



VORSICHT: Dieses Gerät besitzt ein Laser-System. Um das Gerät richtig zu verwenden, lesen Sie diese Bedienungsanleitung sorgfältig durch und bewahren Sie es auf. Setzen Sie sich zur Wartung mit einem qualifizierten Servicebetrieb in Verbindung. Durch Bedienungen, Einstellungen oder Verfahren, die in dieser Anleitung nicht erwähnt werden, kann gefährliche Strahlung freigesetzt werden. Um direkten Kontakt mit dem Laserstrahl zu vermeiden, darf das Gehäuse nicht geöffnet werden.

VORSICHT: Die Belüftungsöffnungen niemals verdecken. Das Gerät muss gemäß den Herstellerangaben aufgestellt werden. Schlitze und Öffnungen im Gehäuse dienen zur Belüftung, gewährleisten einen ordnungsgemäßen Betrieb des Gerätes und schützen das Gerät vor Überhitzung. Die Öffnungen sollten niemals verdeckt werden, indem das Gerät auf ein Bett, ein Sofa, einen Teppich oder eine ähnliche Oberfläche gestellt wird. Dieses Produkt sollte nicht in einen eingelassenen Bereich, wie z. B. einem Bücherschrank oder einem Regal, aufgestellt werden, falls keine ordnungsgemäße Belüftung gewährleistet werden kann oder falls die Richtlinien des Herstellers nicht befolgt werden können.

HINWEIS: Angaben zur Geräteidentifizierung und zur Stromversorgung finden Sie auf dem Hauptetikett an der Unter- oder Oberseite des Gerätes.

VORSICHTSHINWEISE zum Netzkabel

Das Gerät wird über den Netzstecker vollständig ausgeschaltet. In einem Notfall muss der Netzstecker schnell und mühelos erreichbar sein.

Beachten Sie für die aktuellen Vorschriften die technischen Daten des Gerätes in diesem Benutzerhandbuch.

Steckdosen niemals überlasten. Überlastete, lockere oder beschädigte Steckdosen, Verlängerungskabel, beschädigte Stromkabel oder rissige Leitungsisolationen bergen Gefahren und können Stromschläge oder Brände verursachen. In diesen Fällen besteht die Gefahr von Stromschlägen oder Bränden. Überprüfen Sie regelmäßig die Kabel des Gerätes. Bei Schäden oder Verschleiß das entsprechende Kabel abziehen, das Gerät nicht mehr verwenden und das Kabel von einem zugelassenen Kundendienst durch ein gleichwertiges Kabel ersetzen lassen. Vermeiden Sie eine unsachgemäße physikalische oder mechanische Nutzung des Stromkabels, wie z. B. Verdrehen, Knicken, Zerstechen, Einklemmen in einer Tür oder Darauftreten. Achten Sie besonders auf Stecker, Steckdosen und auf die Punkte, an denen das Kabel aus dem Gerät heraustritt.

ACHTUNG: Achten Sie darauf, dass Kinder weder Hände noch andere Gegenstände in die *lautsprecheröffnung einführen.
* lautsprecheröffnung: Eine Vertiefung im Lautsprechergehäuse zum Erzeugen satter Bässe.

VORSICHT: Kein offenes Feuer auf das Gerät stellen, wie z. B. Kerzen.

Symbole

~	Bedeutet Wechselstrom (AC).
⎓	Bedeutet Gleichstrom (DC).
⧈	Bedeutet Gerät der Klasse II.
⏻	Bedeutet Bereitschaftsbetrieb.
|	Bedeutet “EIN” (Netz).
⚡	Bedeutet gefährliche Spannung.

Inhaltsverzeichnis

1 Erste Schritte

2 Sicherheitshinweise
6 Einzigartige Funktionen
7 Voraussetzungen für Wiedergabedateien
7 – Voraussetzungen für Musikdateien
7 – Kompatible USB-Geräte
7 – Anforderungen an USB-Geräte
8 Fernbedienung
10 Oberseite
12 Bedienungsfeld/Rückseite

2 Anschlüsse

14 Netzkabelanschluss
14 Anschluss von Zusatzgeräten
14 – USB-Anschluss
15 – Antennenanschluss
16 – OPTICAL IN Verbindung
17 LG Sound Sync

3 Bedienung

18 Grundfunktionen
18 – CD-/USB-Bedienung
19 – Ordner und MP3-/WMA-Dateien auswählen
20 – Datei/Ordner löschen oder formatieren
21 Wiedergabeeffekte
21 – AUTO DJ
21 – DJ PAD
22 Verwendung der Bluetooth® Wireless Technologie
22 – Musik vom Bluetooth-Gerät hören
25 Verwendung der LG XBOOM-App
25 – Über die "LG XBOOM" App
25 – "LG XBOOM"-App auf Ihrem Bluetooth-Gerät installieren
26 – Bluetooth über die "LG XBOOM"-App aktivieren
27 Radiobetrieb
27 – Radio hören
27 – Schlechten UKW-Empfang verbessern
27 – Speichern von Radiosendern
27 – Alle gespeicherten Sender löschen
28 – Hinweise über Radiosender anzeigen
28 – DAB+ hören
28 – DAB+ Scan
29 Klangeinstellungen
29 – Klangmodus festlegen
29 – USER EQ einstellen
30 Erweiterte Funktionen
30 – USB-Aufnahme
32 – JUKEBOX-Wiedergabe

33 Weitere Funktionen
33 – Ton vorübergehend stummschalten
33 – DRC (Dynamische Reichweitenkontrolle)
33 – KINDERSICHERUNG
34 – DEMO
34 – Pause Stop
34 – Benutzung der TV Fernbedienung.
35 – Gitarre spielen
35 – Verwendung eines Mikrofons
38 – BELEUCHTUNG
38 – Einstellen des Sleep-Timers
38 – Dimmer
39 – Automatisches Ausschalten
39 – AUTO POWER Ein
40 – Automatische Funktionswahl
41 Uhrzeit einstellen
41 – Uhrzeit über die “LG XBOOM”-App einstellen
41 – Player als Wecker verwenden
42 WIRELESS PARTY LINK Verbindung

4 Störungsbehebung

44 Störungsbehebung
44 – Allgemein
45 – HINWEISE für den Demo-Modus

5 Anhang

46 Allgemeine Technische Daten
47 Marken und Lizenzen
48 Wartung
48 – Hinweise zu Discs
48 – Umgang mit dem Gerät

Einzigartige Funktionen

Bluetooth®

Wiedergabe von auf einem **Bluetooth**-Gerät gespeicherter Musik.

Glasfaserleiter Ein

Hört Musik über Ihr Optisches Gerät

Wiedergabeeffekte

Musik mit verschiedenen Klang- und Wiedergabeeffekten wiedergeben.

USB-Sofortaufnahme

Musik auf einem USB-Gerät aufnehmen.

LG XBOOM

LG XBOOM ist eine App zur Bedienung einiger moderner Audiogeräte von LG. (Seite 25-26)

LG Sound Sync

Einstellung der Lautstärke dieses Gerätes über die Fernbedienung Ihres LG TV-Gerätes, falls dieses LG Sound Sync unterstützt.

Voraussetzungen für Wiedergabedateien

Voraussetzungen für Musikdateien

Die Kompatibilität dieses Gerätes mit MP3-/WMA-Dateien unterliegt folgenden Einschränkungen:

- Sampling-Frequenz: 32 bis 48 kHz (MP3), 32 bis 48 kHz (WMA)
- Bitrate: 32 bis 320 kbps (MP3), 40 bis 192 kbps (WMA)
- Maximale Anzahl Dateien: Daten-CD: 999 / USB: 2000
- Maximale Anzahl Ordner: Daten-CD: 99 / USB: 200
- Dateierweiterungen: ".mp3" / ".wma"
- Bestimmte MP3-/WMA-Dateien können je nach Typ oder Format u. U. nicht wiedergegeben werden.
- CD-ROM-Dateiformat: ISO 9660/JOLIET
- Es wird das Programm Easy-CD Creator empfohlen, mit dem das Dateisystem ISO 9660 erzeugt werden kann.
- Eine geschützte Datei von DRM (Digitale Rechtsverwaltung) kann auf diesem Gerät nicht abgespielt werden.
- Ein DTS-Datenträger wird nicht unterstützt.

Die Einstellung zur Disc-Formatierung muss auf [Mastered] eingestellt werden, damit wiederbeschreibbare Discs nach der Formatierung mit LG Playern kompatibel sind. Discs, die mit dem Live File System formatiert wurden, können nicht auf LG Playern wiedergegeben werden.

(Mastered/Live File System: Disc-Formatierungssystem unter Windows Vista)

Kompatible USB-Geräte

- MP3-Player: MP3-Player mit Flash-Funktion.
- USB-Flash-Laufwerk: Geräte mit Unterstützung für USB 2.0 oder USB 1.1.
- Von der USB-Funktion dieses Gerätes werden u. U. nicht alle USB-Geräte unterstützt.

Anforderungen an USB-Geräte

- Geräte, für die zum Anschluss an einen Computer eine zusätzliche Softwareinstallation erforderlich ist, werden nicht unterstützt.
- Das USB-Gerät niemals während der Dateiübertragung trennen.
- Der Suchlauf kann bei USB-Geräten mit hoher Kapazität etwas länger als eine Minute dauern.
- Zur Vermeidung von Datenverlust sollten Sicherungskopien sämtlicher Daten erstellt werden.
- Bei Verwendung eines USB-Verlängerungskabels oder USB-Hubs wird das USB-Gerät nicht erkannt.
- Geräte, die mit dem NTFS-Dateisystem formatiert sind, werden nicht unterstützt. (Es werden nur die Dateisysteme FAT16 und FAT32 unterstützt.)
- Dieses Gerät erkennt bis zu 2000 Dateien.
- Externe Festplatten, Kartenleser, gesperrte Geräte oder USB-Festplatten werden nicht unterstützt
- Der USB-Anschluss des Gerätes kann nicht mit einem PC verbunden werden. Das Gerät kann somit nicht als Speichergerät eingesetzt werden.
- Bestimmte USB-Geräte funktionieren nicht zusammen mit diesem Gerät.

Fernbedienung

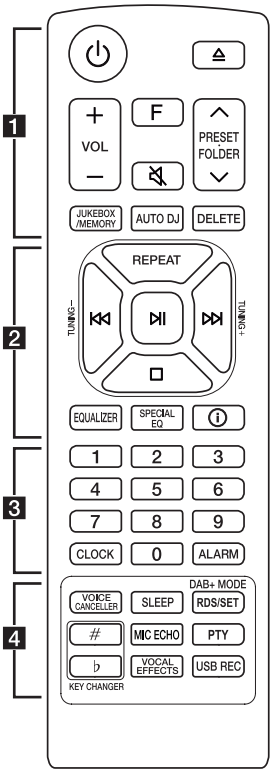

Austauschen der Batterie

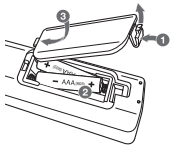

Nehmen Sie die Batterieklappe von der Rückseite der Fernbedienung ab und legen Sie die Batterie mit der richtigen Polung ⊕ und ⊖ ein.

Bei Ersetzen durch eine falsche Art von Batterie besteht Brand- und Explosionsgefahr.

1

⏻ (Standby) **:** Gerät ein- und ausschalten.

⏏ (Öffnen/Schließen) : Disc-Fach öffnen und schließen.

VOL (Lautstärke) **+/- :** Lautstärke der Lautsprecher einstellen.

F (Funktion) : Auswahl der Funktion und Eingangsquelle.

Eingangsquelle / Funktion	Anzeige
Disc	CD
USB	USB1 / USB2
Glasfaserleiter	OPTICAL
LG Klang Synchronsation (Optisch)	LG OPT
Bluetooth	BT
LG Sound Sync (Wireless)	LG TV
Radio	FM
DAB+	DAB+

🔇 (Stumm) :

- Ton stummschalten.
- Steuert dieses Gerät mit der TV Fernbedienung (Seite 34)

PRESET·FOLDER ∧/∨ :

- Sendernummer für einen Radiosender wählen. (Seite 27)
- Suche nach Ordnern mit MP3-/WMA-Dateien. Drücken Sie bei der Wiedergabe einer CD/von einem USB-Gerät mit mehreren Ordnern, in denen MP3-/WMA-Dateien gespeichert sind, die Taste **PRESET·FOLDER ∧/∨** um den gewünschten Ordner zur Wiedergabe auszuwählen.

JUKEBOX/MEMORY :

- Radiosender speichern. (Seite 27)
- JUKEBOX-Modus auswählen. (Seite 32)
- JUKEBOX-Liste erstellen

AUTO DJ : AUTO DJ-Modus auswählen. (Seite 21)

DELETE :

- MP3-/WMA-Dateien löschen. (nur USB) (Seite 20)
- Titel aus der JUKEBOX-Liste löschen.
- Alle gespeicherten Sender löschen.

2

REPEAT : Tracks/Dateien mehrmals oder in zufälliger Reihenfolge wiedergeben.

TUNING-/+ :

- Radiosender auswählen.
- Sucht nach DAB+ -Sendern durch Drücken und Halten.

⏮/⏭ (Überspringen/Suchen):

- Überspringen zurück oder vor.
- Suchlauf innerhalb eines Tracks/einer Datei.

⏯ (Wiedergabe/Pause) :

- Wiedergabe Start oder Pause.
- Mono/Stereo auswählen.
- Sperre der **Bluetooth**-Verbindung (BT LOCK): Wählen Sie die **Bluetooth**-Funktion, indem Sie wiederholt "**F**" betätigen. Betätigen Sie weiterhin lange ⏯, um die **Bluetooth**-Verbindung auf BT und LG TV zu begrenzen.

☐ (Stop)**:**

- Wiedergabe anhalten.
- DELETE abbrechen.

EQUALIZER : Klangeffekte auswählen.

SPECIAL EQ : Wählt speziellen Equalizer aus.

ⓘ (Information) **:**

- Informationen über den aktuellen Musiktitel anzeigen. MP3-Dateien sind häufig mit ID3 Tags versehen. Diese Tags können Informationen zu Titel, Künstler, Album oder Spieldauer enthalten.
- Sieht Optische Quellinformation in OPTICAL Modus
- Name des **Bluetooth**-Gerätes für BT READY anzeigen.
- Name aller verbundenen **Bluetooth**-Geräte im **Bluetooth**-Modus anzeigen.
- Wenn diese Einheiten erfolgreich im WIRELESS PARTY LINK miteinander verbunden sind, erscheinen die Gerätenamen in jeder Einheit.

3

Zifferntasten **0** bis **9**: Nummerierte Tracks, Dateien oder Schnellwahlnummer auswählen.

CLOCK : Uhrzeit einstellen und anzeigen.

ALARM : Mithilfe der ALARM-Funktion können Sie die CD- und USB-Wiedergabe sowie den Radioempfang zur gewünschten Uhrzeit ein- und ausschalten.

4

VOICE CANCELLER : Sie können die Stimmtöne während dem Abspielen von verschiedenen Eingabequellen reduzieren.

SLEEP : Das Gerät kann zu einer festgelegten Zeit automatisch ausgeschaltet werden.
(Dimmer: Das Anzeigefenster wird um die Hälfte verdunkelt.)

DAB+ MODE :

- DAB+ Radiotyp
- Wählt einen DAB+ Anzeigemodus aus.

RDS/SET :

- RDS (Radio Data System)
- Einstellung übernehmen.

KEY CHANGER (♯/♭) : Einstellung einer für Ihre Stimmlage geeigneten Tonart.

MIC (Mikrofon) **ECHO :** ECHO-Modus auswählen.

PTY : Radiosender nach Typ suchen. (nur RDS)

VOCAL EFFECTS : Stimmeffekte-Modus auswählen.

USB REC :

- Aufnahme auf USB-Gerät.
- Beendet die Aufzeichnung.

Oberseite

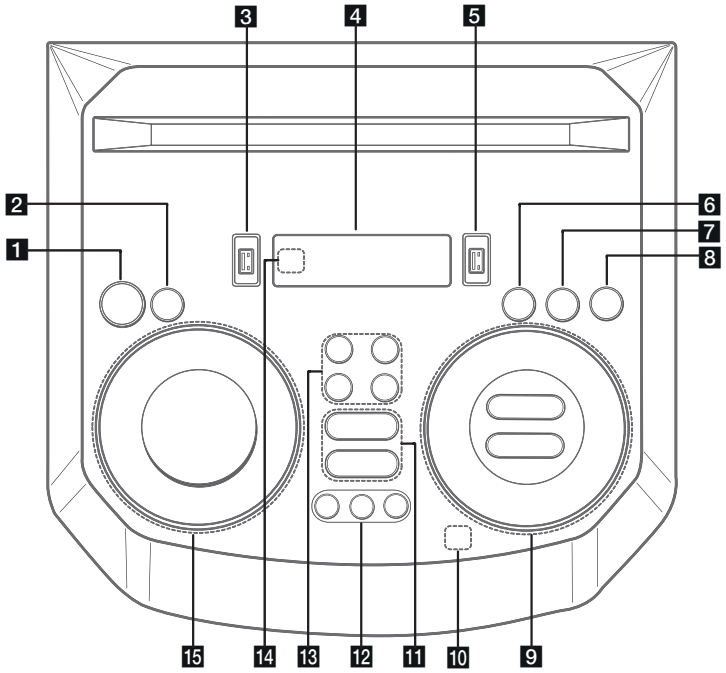

1 ⏻ (Bereithalten)
Schaltet die Stromzufuhr an oder aus.

2 **USB REC / DEMO**
- Zeichnet auf USB-Gerät auf.
- Beendet die Aufzeichnung.
- Wenn Sie im ausgeschalteten Zustand **USB REC / DEMO** betätigen, wird der Demo-Modus angezeigt.

3 Anschluss USB 1
Sie können auf dem angeschlossenen USB-Gerät gespeicherte Sound-Dateien abspielen.

4 Anzeigefenster

5 Anschluss USB 2
Sie können auf dem angeschlossenen USB-Gerät gespeicherte Sound-Dateien abspielen.

6 **F** (Funktion)
Wählt die Funktion und Eingabequelle.

Eingangsquelle / Funktion	Anzeige
Disc	CD
USB	USB1 / USB2
Glasfaserleiter	OPTICAL
LG Klang Synchronsation (Optisch)	LG OPT
Bluetooth	BT
LG Sound Sync (Wireless)	LG TV
Radio	FM
DAB+	DAB+

7 **LIGHTING**
Wählt den Beleuchtungsmodus aus.

8 **TWIN**
Verbindet zwei Lautsprecher für den TWIN-Modus im WIRELESS PARTY LINK.

9 ⏮/⏭ (Überspringen/Suchlauf)
- Springt zurück oder vorwärts.
- Sucht nach einem Abschnitt innerhalb einer Spur/Datei.
- Wählt die Radiosender.
- Sucht nach DAB+ -Sendern durch Drücken und Halten.

⏯ (Wiedergabe/Pause)
- Startet oder beendet die Wiedergabe.
- Wählt Stereo/Mono aus.
- Sperre der **Bluetooth**-Verbindung (BT LOCK): Wählen Sie die **Bluetooth**-Funktion, indem Sie wiederholt "**F**" betätigen. Betätigen Sie weiterhin lange ⏯, um die **Bluetooth**-Verbindung auf BT und LG TV zu begrenzen.

☐ (Beenden) / **RDS**
- Beendet die Wiedergabe oder die DELETE-Funktion.
- Radio Data System

VOL (Lautstärke) **-/+**
Stellt die Lautstärke des Lautsprechers ein.

MIC (Mikrofon) **/ GUITAR -/+**
Regelt die Lautstärke des Mikrofons oder der Gitarre.

10 (Musik automatisch abspielen)
Gibt den aktuell wiedergegebenen Ton ab, indem das Mobiltelefon (mit der "LG XBOOM"-App) an dieses Gerät getaggt wird. (Nur Android)

11 **VOICE CANCELLER**
Beim Abspielen von Musik aus verschiedenen Eingabequellen können Sie Stimmtöne vermindern.

⏏ (Öffnen/Schließen)
Öffnet und schließt das CD-Fach.

12 **CLUB, DRUM, USER** (DJ PAD)
Wählt CLUB, DRUM oder USER, um Soundeffekte zu mixen.
(Wenn Sie die Einstellungen für USER verwenden wollen, müssen Sie eine Soundquelle bei der App "LG XBOOM" registrieren. (nur für Android-Systeme))

1, 2, 3 (DJ PAD)
Betätigen Sie ein gewünschtes Sound Pad.

13 **MIC** (Mikrofon) **ECHO**
Wählt den ECHO-Modus aus.

VOCAL EFFECTS
Wählt des Gesangseffekte-Modus aus.

KEY CHANGER (♭/#)
Ändert die Tonart, um sich Ihrem Stimmumfang anzupassen.

14 Fernbedienungssensor

15 **SPECIAL EQ / BASS BLAST** (oder **BASS BLAST+**)
- Wählt speziellen Equalizer aus.
- Halten Sie die Taste gedrückt, um den Effekt BASS (oder BASS+) direkt auszuwählen.

SEARCH
Verschiebt in Ordner oder Datei im Auswahlmodus.

OK
Wählt einen Ordner, wenn Sie eine Datei suchen.

USER EQ
Wählt den von Ihnen erstellten Equalizer aus.

Multi jog
- Sucht nach einem Ordner oder einer Datei.
- Drehen Sie den Regler im bzw. entgegen dem Uhrzeigersinn, um den USER EQ einzustellen.
- Wählt speziellen Equalizer aus.

Bedienungsfeld/Rückseite

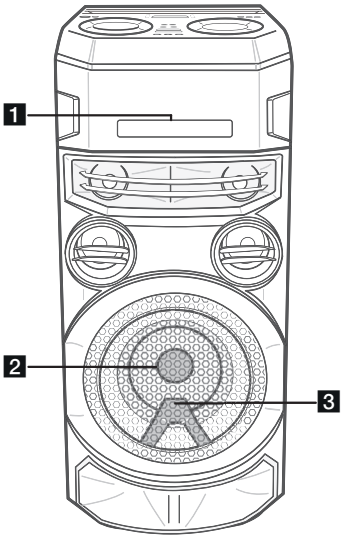

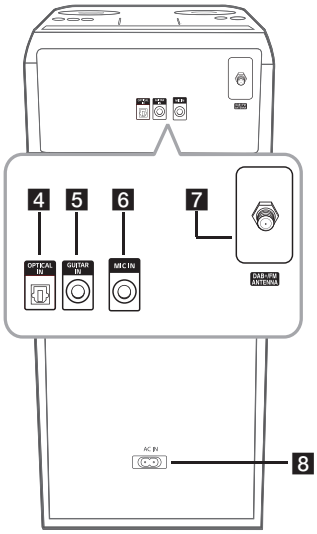

1 Disc-Fach
2 Beleuchtung
3 Fernbedienungssensor

Vorsicht

Platzieren Sie den Lautsprecher außerhalb der Reichweite von Kindern. Ansonsten kann es passieren, das der Lautsprecher herunterfällt und Sie verletzt oder Ihr Eigentum beschädigt.

4 **OPTICAL IN:** Schließen Sie ein optisches Gerät an.
5 **GUITAR IN:** Verbinden Sie eine Gitarre.
6 **MIC** (Mikrofon) **IN:** Verbinden Sie ein Mikrofon.
7 **DAB+/FM ANTENNA**
8 **AC IN**-Dose

Vorsicht

- Schließen Sie das Netzkabel nach Möglichkeit direkt an eine Steckdose an. Bei Verwendung eines Verlängerungskabels sollte dieses unbedingt für 110 V/15 A bzw. 230 V/15 A geeignet sein, ansonsten arbeitet das Gerät aufgrund einer unzureichenden Stromversorgung möglicherweise nicht störungsfrei.
- Das Verlängerungskabel darf nicht elektrisch überlastet werden.

Nützliche Funktionen, um diese Einheit zu benutzen.

Funktion	Beschreibung	Zu tun	Machen Sie dies
TV Fernbedienung Ein/Aus (Seite 34)	Erlabt Ihnen, die Lautstärke dieser Einheit mit Ihrer TV Fernbedienung zu steuern, auch mit einem Produkt eines anderen Herstellers. Anfangseinstellung dieser Funktion wurde auf Ein gestellt.	EIN	Drücken und halten Sie 🔇 auf der Fernbedienung für 3 Sekunden in der Optischen Funktion
		AUS	Drücken und halten Sie 🔇 auf der Fernbedienung für 3 Sekunden in der Optischen Funktion
BT Schloss Ein/Aus (Seite 24)	Erlaubt Ihnen, ein **Bluetooth** Gerät nur auf BT (**Bluetooth**) und LG TV Funktionen zu verbinden. Anfangseinstellung dieser Funktion wurde auf Aus gestellt.	EIN	Halten Sie ⏯ 5 Sekunden lang in der BT (**Bluetooth**) -Funktion gedrückt.
		AUS	Halten Sie ⏯ 5 Sekunden lang in der BT (**Bluetooth**) -Funktion gedrückt.
Automatisches Einschalten (Seite 39)	Es ermöglicht das automatische Einschalten des Geräts durch Eingangssignale: Optisch, LG TV ode BT (**Bluetooth**)	EIN	Schalten Sie die Einheit aus durch Drücken von ⏻ auf der Einheit für 5 Sekunden.
		AUS	Schalten Sie die Einheit aus durch Drücken von ⏻ auf der Einheit für 5 Sekunden.

Netzkabelanschluss

1. Verbinden Sie ein Ende des Netzkabels (inbegriffen) mit der **AC IN**-Buchse.

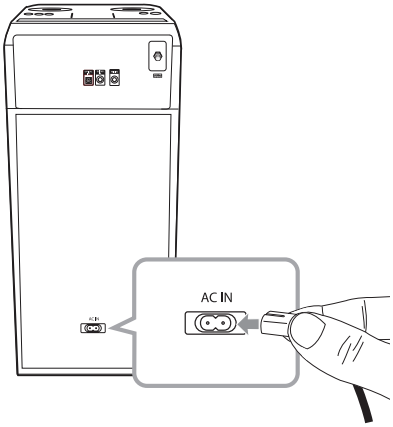

2. Stecken Sie das andere Ende in die Netzsteckdose.

Hinweis

Ziehen Sie das Netzkabel aus der Netzsteckdose, wenn Sie es für eine längere Zeit nicht benutzen.

Anschluss von Zusatzgeräten

USB-Anschluss

Schließen Sie das USB-Gerät (z. B. MP3-Player) am USB-Anschluss des Gerätes an.

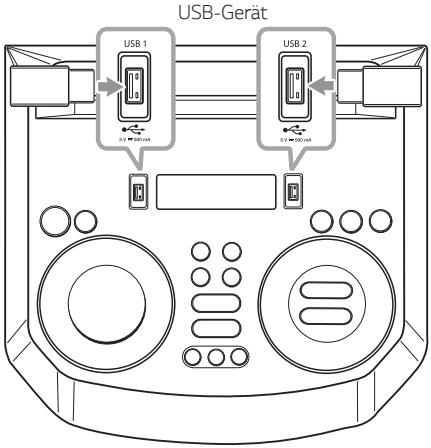

Hinweis

USB-Gerät vom Gerät trennen:

1. Wählen Sie eine andere Funktion/ Modus oder drücken Sie ☐ zweimal hintereinander.
2. Ziehen Sie das USB-Gerät ab.

Antennenanschluss

Schließen Sie die mitgelieferte Antenne an, um Radio zu hören.

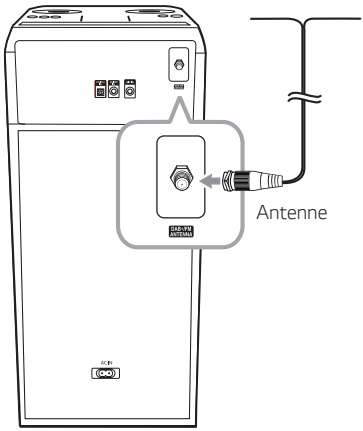

Hinweis

- Die-Drahtantenne muss vollständig entfaltet werden.
- Bei Verwendung des Gerätes in einer anderen Region: Löschen Sie alle gespeicherten DAB+ Radiosender.

OPTICAL IN Verbindung

1. Vebinden Sie einen Optischen Ausgangsstecker von externen Geräten in den OPTICAL IN Stecker.

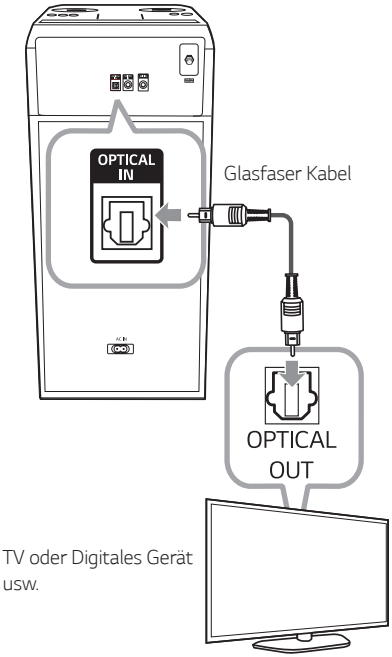

2. **F** drücken bis OPTICAL Funktion ausgewählt ist

Hinweis

- Vor dem Anschluss des optischen Kabels müssen ggf. die Schutzkappen auf den Anschlüssen entfernt werden.
- Sie können den TV-Ton über die Lautsprecher des Geräts genießen. Aber im Fall von einigen TV-Modellen, müssen Sie externe Lautsprecher Stand der TV auf dem Menu. (Einzelheiten dazu im Handbuch Ihres Fernsehgeräts entnehmen.)

Vorsicht

Wenn das optische Kabel nicht in der richtigen Richtung angeschlossen ist, kann die optische Buchse beschädigt werden.

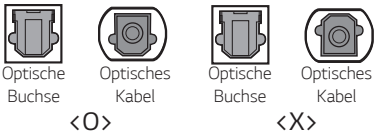

LG Sound Sync

Sound Sync Wireless

Bestimmte Gerätefunktionen können über die Fernbedienung Ihres LG Sound Sync-kompatiblen Fernsehgerätes bedient werden. Dieses Gerät ist mit allen LG Fernsehgeräten kompatibel, die LG Sound Sync unterstützen. Prüfen Sie, ob sich an Ihrem Fernsehgerät das LG Sound Sync-Logo befindet.

Folgende Funktionen können über die Fernbedienung Ihres LG Fernsehgerätes bedient werden: Lautstärke auf/ab, Stummschalten

LG Klangsynchronisation mit Kabelverbindung

1. Schließen Sie Ihr LG Fernsehgerät über ein optisches Kabel an das Gerät an.
2. Richten sie den Ton Ausgang auf TV, um Ton durch dieses Gerät zu hören.
   (Einzelheiten zu LG Sound Sync finden Sie in der Bedienungsanleitung des Fernsehers.)
3. Schalten Sie das Gerät über die Taste ⏻ ein.
4. **F** drücken bis OPTICAL Funktion ausgewählt ist

   Bei bestehender Verbindung zwischen diesem Gerät und Ihrem Fernsehgerät erscheint die Meldung “LG OPT” im Anzeigefenster.

LG Klangsynchronisation mit Kabelloser Verbindung

1. Schalten Sie das Gerät über die Taste ⏻ ein.
2. Wählen Sie mit der Taste **F** die Funktion LG TV aus.
3. Stellen Sie die Tonausgabe des Fernsehgerätes für die Tonausgabe über dieses Gerät ein :
   Bei bestehender Verbindung zwischen diesem Gerät und Ihrem Fernsehgerät erscheint etwa drei Sekunden lang die Meldung “PAIRED” gefolgt von der Meldung “LG TV” im Anzeigefenster.
   (Einzelheiten zu LG Sound Sync finden Sie in der Bedienungsanleitung des Fernsehers.)

Hinweis

- Die Fernbedienung dieses Gerätes kann auch gleichzeitig mit der Funktion LG Sound Sync verwendet werden. Beim Drücken einer Taste der TV-Fernbedienung synchronisiert sich dieses Gerät mit Ihrem Fernseher.
- Überprüfen Sie bei fehlgeschlagener Verbindung die folgenden Punkte bei diesem Gerät und bei Ihrem Fernsehgerät: Stromversorgung, Funktion
- Überprüfen Sie vor der Verwendung der Funktion LG Sound Sync die folgenden Punkte.
  - Das Gerät ist ausgeschaltet.
  - Wechsel zu einer anderen Funktion.
  - Ob die Wireless-Verbindung durch Störungen oder zu große Entfernungen unterbrochen wurde.
  - Glasfaserkabel entfernen.
- Die Dauer bis zum Abschalten dieses Gerätes kann je nach Fernsehgerät variieren.
- Bei einem Wechsel der Funktion bei aktivierter Funktion LG TV wird die Lautstärke auf die am LG Fernsehgerät eingestellte Lautstärke eingestellt.
- Beim direkten Ausschalten des Gerätes über die Taste ⏻ wird die Verbindung zu LG Sound Sync getrennt. Zur weiteren Verwendung dieser Funktion müssen TV und Gerät neu verbunden werden.
- Bei Verbindung des TV-Gerätes und dieses Gerätes über LG Sound Sync kann sich die Lautstärke erhöhen. Verringern Sie vor dem Herstellen der Verbindung zu diesem Gerät die Lautstärke am TV-Gerät.
- Beim Einschalten Ihres mit LG Sound Sync verbundenen LG TV-Gerätes oder beim Aufrufen der LG TV-Funktion wechselt dieses Gerät automatisch zur Funktion LG TV.
- Die Tonausgabe des Fernsehgerätes muss bei bestimmten TV-Versionen manuell eingestellt werden.
- Falls Sie die TV-Lautstärke steuern, nachdem dieses Gerät und Ihr Fernsehgerät über LG Sound Sync angeschlossen wurden, kann dieses Gerät lauter sein, da sich die Lautstärke mit dem Fernsehgerät synchronisiert.

Grundfunktionen

CD-/USB-Bedienung

1. Legen Sie die Diskette durch drücken von ⏏ ein Oder schließen Sie das USB-Gerät am USB-Anschluss an.
2. Drücken Sie zur Auswahl der Funktion CD oder USB die Taste **F**.

Funktion	Drücken
Stop	☐ drücken
Wiedergabe	⏯ drücken
Pause	⏯ während der Wiedergabe drücken
Suchlauf innerhalb eines Tracks/einer Datei	Drücken und halten Sie ⏮/⏭ während der Wiedergabe und lassen sie an dem Punkt los, an dem sie zuhören möchten.
Einen Track/ eine Datei direkt auswählen	Drücken Sie die Nummerntasten **0** bis **9** auf der Fernbedienung, um die gewünschte Datei oder den Track direkt auszuwählen.
Zum vorherigen/ nächsten Track/zur Datei springen	- Bei angehaltener Wiedergabe Drücken Sie ⏮/⏭ um zum nächsten/letzten Titel/Ordner zu gehen. - Während der Wiedergabe (1) Durch Nutzung von ⏮/⏭ Knöpfen : Drücken Sie ⏭, um zum nächstn Titel/Ordner zu gehen. In weniger als 3 Sekunden abspielen, ⏮ drücken um zum vorherigen Titel/ Ordner zu gehen. Nach 3 Sekunden abspielen, ⏮ drücken um zum Anfang des Titels/ Ordners zu gehen. (2) Benutzen von **SEARCH**: Drehen Sie Multi jog oder ⏮/⏭ und betätigen Sie ⏭, um den Track/ die Datei abzuspielen.
Wiederholte oder Zufalls-Wiedergabe	Drücken Sie mehrmals die Taste **REPEAT** auf der Fernbedienung. Siehe die weiteren Hinweise zur Änderung der Anzeige.

Hinweis

- Wiederholen/Zufallswiedergabe funktioniert folgendermaßen.

In der Anzeige	Beschreibung
OFF	Spielt Titel in der Reihenfolge ab und stoppt die Wiedergabe.
ONE	Spielt den gleichen Titel wiederholt.
FOLDER	Spielt Titel in Ordner wiederholt. (Außer AUDIO CD)
ALL	Spielt alle Titel wiederholt.
SHUFFLE	Spielt alle Titel einmal zufällig und hält die Wiedergabe an.

- Wenn Sie JUKEBOX- Listen abspielen, sind nur ONE und ALL verfügbar.
- Auch nach einem Neustart des Gerätes oder nach dem Wechsel der Funktion wird die Musikwiedergabe an der unterbrochenen Stelle fortgesetzt.
- Falls das Disc-Fach länger als fünf Minuten offen steht, wird es automatisch geschlossen.

Automatische Wiedergabe

- Die Formate AUDIO/MP3/WMA CD werden nach dem Öffnen und Schließen des Disc-Fachs automatisch wiedergegeben.
- Beim Öffnen und Schließen des Disc-Fachs ohne eingelegte Disc wird die CD-Funktion automatisch ausgewählt.

Ordner und MP3-/WMA-Dateien auswählen

Am Gerät

1. Betätigen Sie **SEARCH** und drehen Sie Multi Jog oder ⏮/⏭, bis eine gewünschte Datei angezeigt wird. Sie können außerdem einen Order durchsuchen, wenn Sie abermals **SEARCH** betätigen.
2. Drücken Sie zur Wiedergabe der gewählten Datei auf **OK** oder ⏯. Drücken Sie während der Ordnersuche auf **OK**, um eine Datei in einem Ordner auszuwählen, und dann nochmals auf **OK** oder auf ⏯. Die ausgewählte Datei wird wiedergegeben.

Auf der Fernbedienung

1. Drücken Sie **PRESET·FOLDER** ∧/∨ wiederholt, bis ein gewünschter Ordner angezeigt wird.
2. Wählen Sie die gewünschte Datei mit ⏮/⏭.
3. Drücken Sie zur Wiedergabe auf ⏯.

Hinweis

- Die Ordner/Dateien auf einer CD und auf einem USB-Gerät werden wie folgt angezeigt.

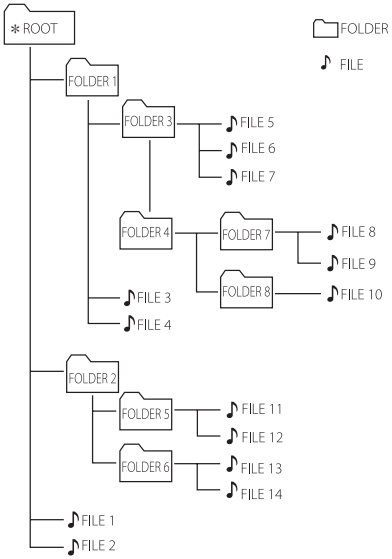

- Sollte sich in einem Ordner keine Datei befinden, wird dieser Ordner nicht angezeigt.
- Ordner werden in der folgenden Reihenfolge angezeigt:
  ROOT → FOLDER 1 → FOLDER 3 → FOLDER 7 → FOLDER 8 → FOLDER 5 → FOLDER 6
- Die Dateien werden in der Reihenfolge ♪ Datei Nr.1 bis ♪ Datei Nr. 14 nacheinander wiedergegeben.
- Dateien und Ordner werden in der Reihenfolge der Aufnahme und somit auf unterschiedliche Weise angezeigt.

*ROOT: Der erste Bildschirm wird angezeigt, wenn der Computer das CD/USB-Gerät als "ROOT" erkannt hat.

Datei/Ordner löschen oder formatieren

Dateien und Ordner auf dem USB-Gerät können gelöscht oder das USB-Gerät formatiert werden.

1. Drücken Sie zur Auswahl der Funktion USB die Taste **F**.
2. Drücken Sie mehrmals die Taste **DELETE** auf der Fernbedienung, und die Anzeige ändert sich wie folgt.
   DEL FILE → DEL DIR → FORMAT

In der Anzeige	Beschreibung
DEL FILE	Wählen Sie die zu löschende Datei aus.
DEL DIR	Wählen Sie den zu löschenden Ordner aus.
FORMAT	Wählen Sie das Formatieren des USB-Geräts aus.

   Um den aktuellen Modus zu verlassen, drücken Sie auf ☐.
3. Halten Sie zum Löschen einer Datei oder eines Ordners oder zur Formatierung die Taste **DELETE** auf der Fernbedienung gedrückt.

Vorsicht

- Das USB-Gerät während des Betriebs niemals abziehen. (z. B. Wiedergabe, Löschen)
- Zur Vermeidung von Datenverlust sollten regelmäßig Sicherungskopien erstellt werden.
- Die Löschfunktion ist je nach USB-Status u. U. nicht möglich. (z. B. bei aktivierter Sperre)

Wiedergabeeffekte

Dieses Gerät unterstützt verschiedene Klang- und Wiedergabeeffekte: AUTO DJ, DJ PAD.

AUTO DJ

In der Betriebsart Auto DJ werden das Ende des aktuellen Titels und der Anfang des folgenden Titels zur nahtlosen Wiedergabe überblendet. Zur nahtlosen Wiedergabe wird die Lautstärke für alle Tracks/Dateien angeglichen.

Drücken Sie mehrmals die Taste **AUTO DJ** auf der Fernbedienung, um die Anzeige wie folgt zu ändern.

SHUFFLE → SEQUENTIAL → OFF

In der Anzeige	Beschreibung
OFF	-
SHUFFLE	In dieser Betriebsart werden die Musiktitel in zufälliger Reihenfolge wiedergegeben.
SEQUENTIAL	In dieser Betriebsart werden die Musiktitel wiederholt wiedergegeben.

Hinweis

- Im AUTO DJ-Modus kann nicht nach einem Abschnitt innerhalb eines Tracks/einer Datei gesucht werden und die wiederholte oder zufällige Wiedergabe ist nicht möglich.
- Wenn Sie mit ☐ im AUTO DJ Modus zu anderen Funktionen wechseln oder die Musik anhalten, wird AUTO DJ angehalten.
- Die Funktion AUTO DJ ist bei Musikdateien mit einer Länge unter 60 Sekunden nicht möglich.
- Während der Wiedergabe einer JUKEBOX-Liste wird nur die Funktion SEQUENTIAL eingeschaltet.

DJ PAD

Die Klangeffekte CLUB, DRUM oder USER können gemischt werden. Jeder Modus besitzt bis zu trei Klangeffekte.

1. Halten Sie die Taste **DJ PAD** (**CLUB, DRUM** oder **USER**) am Gerät gedrückt, um einen gewünschten **DJ PAD**-Klangeffekt auszuwählen.
2. Drücken Sie an dem Gerät **DJ PAD (1, 2, 3)** für gewünschten Klang.

Hinweis

- Um die Klangfunktion USER zu nutzen, muss in der "LG XBOOM"-App eine Quelle eingetragen werden. (Nur für Android-Systeme)
  Falls die Quelle für USER nicht eingetragen wurde, erscheint die Meldung "EMPTY" oder "NO SOUND" im Anzeigefenster.
- Die Funktion DJ PAD ist auf den CLUB-Modus voreingestellt.
- Beim Drücken der Taste **DJ PAD** (**CLUB, DRUM** oder **USER**) am Gerät wird der DJ PAD-Modus drei Sekunden lang angezeigt.
- Der DJ PAD-Ton wird gemischt, wenn du **DJ PAD (1, 2, 3)** an dem Gerät drückst.
- Der momentan abgespielte DJ PAD-Ton wird gestoppt und der ausgewählte DJ PAD-Ton ertönt, wenn du einen weiteren **DJ PAD (1, 2, 3)** an dem Gerät drückst, während DJ PAD abgespielt wird.

Verwendung der Bluetooth® Wireless Technologie

Über Bluetooth

Bluetooth ist eine kabellose Übertragungstechnologie zur Verbindung über kurze Distanzen.

Bei Störungen durch andere elektronische Geräte in der Nähe kann der Ton bei der **Bluetooth**-Übertragung über verschiedene Räume zeitweise unterbrochen werden.

Bei der Verbindung mehrere Geräte über die **Bluetooth** Wireless-Technologie fallen keinerlei Gebühren an. Verbindungen mithilfe der **Bluetooth** Wireless-Technologie über ein Mobiltelefon können in Reihenschaltung betrieben werden.

- Unterstützte Geräte: Smartphone, MP3, Notebook usw.
- Version: 4.0
- Codec : SBC, AAC

Bluetooth-Profile

Um die **Bluetooth** Wireless-Technologie zu nutzen, müssen die Geräte mit bestimmten Profilarten kompatibel sein. Dieses Gerät unterstützt die folgenden Profile:

A2DP (Übertragung von Audiodaten)

Musik vom Bluetooth-Gerät hören

Verbindung zwischen Gerät und Bluetooth-Gerät herstellen

Vor der Verbindung muss die **Bluetooth**-Funktion Ihres **Bluetooth**-Gerätes aktiviert werden. Hinweise finden Sie in der Bedienungsanleitung des **Bluetooth**-Gerätes. Eine einmal hergestellte Verbindung muss nicht nochmals hergestellt werden.

1. Schalten Sie das Gerät ein.

Hinweis

Bei aktivierter Sperre der **Bluetooth**-Verbindung können **Bluetooth**-Geräte über die BT-Funktion gesucht werden.

2. Bedienen Sie das **Bluetooth**-Gerät und stellen Sie eine Verbindung her. Während der Suche nach diesem Gerät mit dem **Bluetooth**-Gerät wird eine Liste der gefundenen Geräte in der Anzeige des **Bluetooth**-Gerätes, je nach Funktionsumfang, angezeigt. Das Gerät wird als "LG ON7 (XX)" angezeigt.

Hinweis

- XX steht für die letzten beiden Ziffern der **Bluetooth**-Adresse. Falls Ihr Gerät zum Beispiel die **Bluetooth**-Adresse 9C:02:98:4A:F7:08 besitzt, erscheint auf dem **Bluetooth**-Gerät die Anzeige "LG ON7 (**08**)".
- Je nach **Bluetooth**-Gerätetyp haben die Geräte verschiedene Kopplungsarten. Einzelheiten zur **Bluetooth**-Kopplung finden Sie im Handbuch Ihres **Bluetooth**-Geräts.
- Dieses Gerät kann über die oben beschriebene Verbindungsart nur bei aktivierter **Bluetooth**-Funktion gleichzeitig mit bis zu drei **Bluetooth**-Geräten verbunden werden.
- Die Multi Phone Paarungsverbindung wird nur von Android Geräten unterstrützt (Es kann sein, dass die Multiphone Paarungsverbindung nicht unterstützt wird, je nach Spezifikation des verbundenen Gerätes.
- Entfernbare/Abnehmbare **Bluetooth** Geräte (Beisp. Dongle usw.) unterstützen Multiphone Paarung nicht.

3. Nach erfolgter Verbindung mit Ihrem **Bluetooth**-Gerät erscheint die Meldung "PAIRED" im Anzeigefenster und der **Bluetooth**-Gerätename wird geändert. Daraufhin erscheint die Meldung "BT" im Anzeigefenster.

Hinweis

- "PAIRED" wird einen Moment auf dem Bildschirm erscheinen, wenn Sie andere Geräte für Multiphone Paarung verbinden.
- Falls der Gerätename nicht auf diesem Gerät angezeigt werden kann, erscheint der Name "–".

4. Musik hören.
   Hinweise zur Wiedergabe von Musikdateien auf dem **Bluetooth**-Gerät finden Sie in der Bedienungsanleitung des **Bluetooth**-Gerätes.

Hinweis

- Bei Verwendung der **Bluetooth**-Technologie und zur störungsfreien Verbindung muss das **Bluetooth**-Gerät möglichst nahe am Gerät verwendet werden.
  In folgenden Fällen kann möglicherweise keine Verbindung hergestellt werden:
  - Es befindet sich ein Hindernis zwischen Gerät und **Bluetooth**-Gerät.
  - Ein anderes Gerät sendet auf der Frequenz des **Bluetooth**-Gerätes, zum Beispiel ein medizinisches, ein Mikrowellen- oder ein Wireless LAN-Gerät.
- Wenn die **Bluetooth** verbindung nicht gut funktoniert, versuchen Sie die Paarung erneut.
- Auch wenn dieses Gerät im **Bluetooth**-Modus mit bis zu drei **Bluetooth**-Geräten verbunden wird, kann Musik nur über eines der verbundenen Geräte wiedergegeben und gesteuert werden.

Hinweis

- Bei Störungen der Übertragung durch andere elektronische Geräte in der Nähe kann der Ton zeitweise unterbrochen werden.
- Je nach Art des Gerätes kann die **Bluetooth**-Funktion u. U. nicht genutzt werden.
- Es können schnurlose Geräte wie Telefone, MP3-Player oder Notebooks genutzt werden.
- Die Klangqualität nimmt mit größer werdendem Abstand zwischen Gerät und **Bluetooth**-Gerät ab.
- Wenn das Gerät ausgeschaltet oder das **Bluetooth**-Gerät zu weit vom Gerät entfernt ist, wird die **Bluetooth**-Verbindung unterbrochen.
- Bei unterbrochener **Bluetooth**-Verbindung müssen **Bluetooth**-Gerät und Gerät neu verbunden werden.
- Falls keine Verbindung zu einem **Bluetooth**-Gerät besteht, erscheint die Meldung "BT READY" im Anzeigefenster.
- Bei Verwendung der **Bluetooth**-Funktion sollte die Lautstärke am **Bluetooth**-Gerät auf einen geeigneten Wert eingestellt werden.
- Bei Verbindung eines **Bluetooth**-Gerätes (iOS Gerät usw.) mit diesem Gerät oder bei der Bedienung dieses Gerätes können die Lautstärken beider Geräte aneinander angeglichen werden.
- Bei einem Wechsel der **Bluetooth**-Funktion wird die **Bluetooth**-Verbindung getrennt. Bei verbundener "LG XBOOM"-App hält nur das Gerät zur Wiedergabe die **Bluetooth**-Verbindung aufrecht. Das **Bluetooth**-Gerät kann über dieses Gerät bedient werden, die Tonausgabe ist jedoch nicht möglich.
- Wenn Sie die **Bluetooth** Funktion eingeben, wird sich diese Einheit automatisch zum **Bluetooth** Gerät verbinden, welches zuletzt verbunden war oder zuletzt abgespielt wurde. (Es kann sein, das die Automatische Verbindung nicht unterstützt wird, je nach Spezifikationen des verbundenen Gerätes.)

Bedienung eines über Bluetooth verbundenen Gerätes

Ein verbundenes **Bluetooth**-Gerät kann mit diesem Gerät bedient werden; Wiedergabe, Pause, Stopp, Überspringen.

Hinweis

- Diese ist nur für Android OS und iOS verfügbar.
- Diese Funktion wird je nach **Bluetooth**-Gerät u. U. nicht unterstützt oder die Bedienung ist abweichend.

Sperre der Bluetooth-Verbindung (BT LOCK)

Bluetooth-Verbindungen können auf die Funktionen BT (**Bluetooth**) und LG TV beschränkt werden, um unerwünschte **Bluetooth**-Verbindungen zu vermeiden.

Um diese Funktion einzuschalten, drücken und halten Sie ⏯ für ungefähr 5 Sekunden in der BT (**Bluetooth**) Funktion
Daraufhin erscheint die Meldung “ON-BT LOCK” und die **Bluetooth**-Verbindung kann beschränkt werden.

Um diese Funktion auszuschalten, drücken und halten Sie ⏯ für ungefähr 5 Sekunden in der BT (**Bluetooth**) Funktion
Daraufhin erscheint die Meldung “OFF-BT LOCK”.

Hinweis

- Auch wenn Sie das **Bluetooth** verbindungsschloss auf EIN stellen, schaltet sich diese Einheit mit der Auto Power Funktion ein. Schalten Sie die Auto Power Funktion aus, um das zu verhindern. (Seite 39)
- Wenn Sie die **Bluetooth**-Verbindungssperre aktivieren oder deaktivieren, müssen Sie, nachdem Sie die Liste der gekoppelten Geräte von Ihrem **Bluetooth**-Gerät gelöscht haben, mittels **Bluetooth** neu suchen und verbinden.
- Die Mehrfach-Telefonkopplung ist nicht aktiv, wenn die **Bluetooth**-Verbindungssperre angeschaltet ist.

Verwendung der LG XBOOM-App

Hinweis

Es wird empfohlen, die neueste Version der App zu verwenden.

Über die “LG XBOOM” App

Die “LG XBOOM”-App bringt eine Reihe von neuen Funktionen auf Ihr Gerät.

Um weitere Funktionen zu genießen, sollten Sie die kostenlose “LG XBOOM”-App herunterladen und installieren.

“LG XBOOM”-App auf Ihrem Bluetooth-Gerät installieren

Die “LG XBOOM”-App kann auf zwei Arten auf Ihrem **Bluetooth**-Gerät installiert werden.

Installation der “LG XBOOM”-App unter Verwendung des QR-Codes

1. Installieren Sie die “LG XBOOM”-App unter Verwendung des QR-Codes. Verwenden Sie die Scan-Software, um den QR-Code zu scannen.

<Android-System> <iOS>

2. Tippen Sie zur Installation auf ein Symbol.

Hinweis

- Stellen Sie sicher, dass das **Bluetooth**-Gerät mit dem Internet verbunden ist.
- Stellen Sie sicher, dass auf dem **Bluetooth**-Gerät eine Anwendung zum Scannen installiert ist. Falls Sie nicht bereits eine besitzen, kann eine solche Anwendung im “Google Android Market (Google Play Store)” oder “Apple App Store” heruntergeladen werden.
- Je nach Region kann der QR-Code u. U. nicht genutzt werden.

Installieren Sie die “LG XBOOM” App über “Google Android Market (Google Play Store)” oder “Apple App Store”

1. Tippen Sie auf das “Google Android Market (Google Play Store)” oder “Apple App Store” Symbol.
2. Geben Sie in der Suchleiste den Begriff “LG XBOOM” ein und starten Sie die Suche.
3. Suchen Sie in der Ergebnisliste die “LG XBOOM”-App und starten Sie den Download der **Bluetooth**-App.

Hinweis

- Stellen Sie sicher, dass das **Bluetooth**-Gerät mit dem Internet verbunden ist.
- Auf Ihrem **Bluetooth**-Gerät muss “Google Android Market (Google Play Store)” oder “Apple App Store” installiert sein.

Bluetooth über die “LG XBOOM”-App aktivieren

Mithilfe der “LG XBOOM”-App können Sie Ihr **Bluetooth**-Gerät mit dem Gerät verbinden.

Tippen Sie zum Öffnen der “LG XBOOM”-App im Startbildschirm auf das Symbol “LG XBOOM”-App und wechseln Sie in das Hauptmenü.

Hinweis

- Die “LG XBOOM”-App ist in den folgenden Software-Versionen verfügbar.
  - Android: Version 5.0 (oder höher)
  - iOS O/S: iOS10 (oder neuer)
- Bei der Bedienung über die “LG XBOOM”-App können sich die Bedienelemente der “LG XBOOM Remote”-App und der enthaltenen Fernbedienung unterscheiden. Verwenden Sie bei Bedarf die enthaltene Fernbedienung.
- Die “LG XBOOM”-App kann mit bestimmten **Bluetooth**-Geräten u. U. nicht genutzt werden.
- Nach dem Herstellen einer Verbindung über die “LG XBOOM”-App können Sie Musik über Ihr Gerät wiedergeben. Wiederholen Sie in diesem Fall die Verbindungsherstellung.
- Beim Aufrufen einer anderen Anwendung oder bei einer Änderung der Einstellungen Ihres **Bluetooth**-Gerätes während der Verwendung der “LG XBOOM”-App arbeitet die “LG XBOOM”-App u. U. nicht störungsfrei.
- Überprüfen Sie bei Störungen der “LG XBOOM”-App Ihr **Bluetooth**-Gerät sowie die Verbindung der “LG XBOOM”-App und versuchen Sie, die Verbindung erneut herzustellen.
- Je nach Betriebssystem des Smartphones können sich die Funktionen der “LG XBOOM”-App unterscheiden.
- Falls die Verbindung der “LG XBOOM”-App nicht störungsfrei arbeitet, überprüfen Sie die **Bluetooth**-Einstellung Ihres **Bluetooth**-Gerätes.

Radiobetrieb

Überprüfen Sie, dass FM-Antenne verbunden ist. (Seite 15)

Radio hören

1. Drücken Sie **F** bis FM/DAB+ auf dem Bildschirm angezeigt wird.
   Der zuletzt empfangene Sender wird eingestellt.
2. Automatische Sendereinstellung:
   Halten Sie die Taste **TUNING-/+** auf der Fernbedienung bzw. ⏮/⏭ am Gerät gedrückt, bis sich die Frequenzanzeige ändert, und lassen Sie die Taste dann wieder los. Sobald das Gerät einen Radiosender eingestellt hat, stoppt der Sendersuchlauf.

   Oder

   Manuelle Sendereinstellung:
   Drücken Sie mehrmals die Tasten **TUNING -/+** auf der Fernbedienung bzw. ⏮/⏭ am Gerät.

   [DAB+]

   Manuelle Sendersuche: Drücken Sie **TUNING-/+** auf der Fernbedienung oder ⏮/⏭ am Gerät wiederholt, wenn der Scanvorgang abgeschlossen ist.
3. Regeln Sie mit den Tasten **VOL +/-** die Lautstärke.

Hinweis

Wenn Sie die Funktion zum ersten Mal in DAB+ ändern, sucht dieses Gerät automatisch nach Sender.

Schlechten UKW-Empfang verbessern

Drücken Sie ⏯. Dies lässt den Tuner von Stereo auf Mono wechseln, was in der Regel den Empfang verbessert.

Speichern von Radiosendern

Es können 50 UKW-Sender gespeichert werden.

Vor der Sendersuche sollte die Lautstärke verringert werden.

1. Drücken Sie **F** bis FM auf dem Bildschirm angezeigt wird.
2. Stellen Sie mit den Tasten **TUNING -/+** auf der Fernbedienung bzw. ⏮/⏭ am Gerät die gewünschte Frequenz ein.
3. Drücken Sie die Taste **JUKEBOX/MEMORY** auf der Fernbedienung. Im Anzeigefenster blinkt eine Sendernummer.
4. Drücken Sie die Taste **PRESET·FOLDER ∧/∨** auf der Fernbedienung, um eine gewünschte Sendernummer auszuwählen.
5. Drücken Sie die Taste **JUKEBOX/MEMORY** auf der Fernbedienung. Der Radiosender wird gespeichert.
6. Wiederholen Sie die Schritte 2 bis 5 für weitere Sender.
7. Um einen gespeicherten Sender aufzurufen, drücken Sie die Taste **PRESET·FOLDER ∧/∨** bzw. die Nummerntasten **0**-**9** auf der Fernbedienung.

Alle gespeicherten Sender löschen

1. Drücken Sie **DELETE** auf der Fernbedienung. Daraufhin blinkt die Meldung “DEL ALL” in der Anzeige.
2. Drücken Sie die Taste **DELETE** auf der Fernbedienung, um alle gespeicherten Radiosender zu löschen.
   “DELETED ALL” wird auf dem Bildschirm scrollen.

Hinweise über Radiosender anzeigen

Der UKW-Tuner ist mit der RDS-Funktion (Radio Data System) ausgestattet. Hierbei werden Informationen über den gerade eingestellten Radiosender angezeigt. Drücken Sie mehrmals die Taste **RDS/SET** auf der Fernbedienung, um die verschiedenen Datentypen zu durchlaufen:

PS (Name des Programmdienstes)
Der Name des Kanals erscheint in der Anzeige.

PTY (Programmarterkennung)
Die Programmart (z. B. Jazz oder Nachrichten) erscheint in der Anzeige.

RT (Radiotext)
Textmeldungen mit Sonderinformationen des Senders.
Der Text läuft u. U. über die Anzeige.

CT (Vom Sender ausgestrahlte Uhrzeit)
Anzeige der vom Sender ausgestrahlten Uhrzeit.

Um Radiosender mit einem bestimmten Programmtyp zu suchen, drücken Sie die Taste **RDS/SET** auf der Fernbedienung. In der Anzeige erscheint der zuletzt eingestellte PTY. Drücken Sie einmal oder mehrmals die Taste **PTY**, um einen bevorzugten Programmtyp einzustellen. Halten Sie die Taste ⏮/⏭ gedrückt. Daraufhin startet der Tuner den automatischen Suchlauf. Sobald ein Sender gefunden wurde, wird der Suchlauf angehalten.

DAB+ hören

Sie haben die Möglichkeit, die angezeigten Informationen zum eingestellten DAB+ Radiosender zu wechseln.
Drücken Sie wiederholt **DAB+ MODE** auf der Fernbedienung. Die Anzeige ändert sich in der foKGenden ReihenfoKGe.

SERVICE → PTY NAME → FREQ → DLS → ENSEMBLE

Die Initialen des Dienstnamens werden angezeigt.

SERVICE	Anzeige des Namens des eingestellten Senders.
PTY NAME	Anzeige der Programmart des eingestellten Senders.
FREQ	Anzeige der Frequenz des eingestellten Senders.
DLS	Anzeige von Radiotext-Informationen des eingestellten Senders.
ENSEMBLE	Anzeige von Informationen zum eingestellten Sender.

DAB+ Scan

Halten Sie **TUNING-/+** auf der Fernbedienung oder ⏮/⏭ am Gerät gedrückt, um alle DAB+ Dienstlisten und gespeicherten DAB+ -Sender zu löschen und den DAB+ -Dienst zu suchen. Drücken Sie erneut, um den Scanvorgang abzubrechen.

Klangeinstellungen

Klangmodus festlegen

Das System verfügt über eine Auswahl voreingestellter Equalizer-Modi. Die angezeigten Einträge für den Equalizer können je nach Klangquellen und Effekten variieren.

Über die Taste **EQUALIZER** auf der Fernbedienung kann der gewünschte Klangmodus eingestellt werden.

In der Anzeige	Beschreibung
BASS (BASS BLAST) Oder BASS+ (BASS BLAST+)	Verstärkt den Bass und Starken Sound
POP CLASSIC ROCK JAZZ	Einstellung einer aufregenden Klangatmosphäre für ein Gefühl wie in einem tatsächlichen Rock-, Pop-, Jazz- oder Klassik-Konzert.
FOOTBALL	Du kannst den Equalizer FOOTBALL STADIUM genießen.
STANDARD	Klang optimieren.

Wählen Sie mit den Tasten **SPECIAL EQ** auf der Fernbedienung bzw. **SPECIAL EQ / BASS BLAST** (oder **BASS BLAST+**) am Gerät einen gewünschten Klangmodus.

In der Anzeige	Land	Beschreibung
FUNK, REGUETON, SAMBA, MERENGUE, AXE, SALSA, SERTANEJ, FORRO	Lateinamerika	Ein optimierter Equalizer für die jeweils bevorzugte Musikrichtung in jeder Region.
ARABIC	Naher Osten	
DANGDUT	Indonesien	
AFRO	Afrika	
INDIA	Indien	

Hinweis

Durch drücken und halten von **SPECIAL EQ / BASS BLAST** (oder **BASS BLAST+**) für 5 Sekunden auf der Einheit. Dann können Sie direkt den BASS (BASS BLAST) oder BASS+ (BASS BLAST+) Effekt auswählen.

USER EQ einstellen

Der Klang für die Bässe, Mitteltöne und Höhen kann nach Wunsch eingestellt werden.

1. Drücken Sie die Taste **USER EQ** am Gerät. Die Meldung "USER EQ" erscheint im Anzeigefenster.
2. Drücken Sie mehrmals die Taste **USER EQ** am Gerät, bis die gewünschte Einstellung im Anzeigefenster erscheint.
3. Drehen Sie Multi Jog auf dem Gerät, um die Lautstärke zu regeln.

Erweiterte Funktionen

USB-Aufnahme

Sie haben die Möglichkeit, verschiedene Tonquellen auf einem USB-Gerät aufzunehmen (CD, USB 1, FM)

1. Schließen Sie das USB-Gerät am Gerät an.
2. Wählen Sie mit der Taste **F** die gewünschte Funktion zur Aufnahme aus.
3. Drücken Sie zum Starten der Aufnahme die Taste **USB REC** auf der Fernbedienung bzw. **USB REC / DEMO** am Gerät.

Funktion	Status	Ergebnis
CD, USB 1	Wiedergabe/ Pause	Aufnahme bis Stop.
	Pause Stop (Seite 34)	Schnellaufnahme des aktuellen Titels.
	Stop	Schnellaufnahme aller Titel In den folgenden Fällen ist die Funktion eingeschränkt. - Nach einer Dateisuche (Seite 19), Schnellaufnahme eines indizierten Titels. - Nur während der Dateiname auf dem Bildschirm gezeigt wird, Schnellaufnahme Alle Titel im Ordner Ordner Suchmodus wird freigegeben, wenn für einige Sekunden keine Knopfeingabe nach Eingabe des Ordner Suchmodus stattfindet. (Seite 19) - Nach dem Aktivieren von JUKEBOX (Seite 32), Schnellaufnahme aller Titel der JUKEBOX.
FM	-	Aufnahme bis Stop.

- Falls sowohl am Anschluss USB1 als auch am Anschluss USB2 ein Gerät angeschlossen wurde, drücken Sie die Taste **USB REC / DEMO** am Gerät bzw. **USB REC** auf der Fernbedienung, um den gewünschten Anschluss zur Aufnahme auszuwählen und das Symbol USB1 bzw. USB2 in der Anzeige blinkt.

Um die Aufnahme anzuhalten

Beenden Sie die Aufnahme, indem Sie **USB REC** auf der Fernbedienung oder **USB REC / DEMO** auf dem Gerät drücken.

Bitrate für die Aufnahme auswählen

Sie können die Bitrate der Aufnahme auswählen (CD, USB 1, FM)

1. Halten Sie die Taste **USB REC** auf der Fernbedienung bzw. **USB REC / DEMO** am Gerät drei Sekunden lang gedrückt.
2. ⏮/⏭ drücken, um eine Bitfrequenz auszuwählen.
3. Drücken Sie zum Übernehmen der Einstellungen die Taste **USB REC** auf der Fernbedienung bzw. **USB REC / DEMO** am Gerät.

Die unerlaubte Vervielfältigung kopiergeschützter Inhalte, einschließlich Computerprogrammen, Dateien, Sendungen und Tonaufnahmen, stellt eine Verletzung des Urheberrechts dar und wird strafrechtlich verfolgt.
Dieses Gerät sollte nicht für solche Zwecke eingesetzt werden.
Zeigen Sie Verantwortung
Beachten Sie das Urheberrecht

Hinweis

- Für eine störungsfreie Aufnahme von auf einer CD gespeicherten Musiktiteln auf einem USB-Gerät wird der Klangpegel am Ausgang automatisch herabgesetzt.
- Während der Aufnahme kann die Lautstärke zwischen MIN und 30 eingestellt werden. (Nur CD-Funktion)
- Beim Anhalten einer Aufnahme wird nur die bis dahin aufgezeichnete Aufnahme gespeichert. (Ausgenommen beim Aufnehmen von MP3-/ WMA- Dateien, die sich im STOP-Zustand befinden.)
- Das USB-Gerät niemals während einer USB-Aufnahme trennen oder ausschalten. Ansonsten verbleibt eine unvollständige Aufnahmedatei auf dem PC.
- Falls keine USB-Aufnahme möglich ist, erscheint die Meldung “NO USB”, “ERROR”, “USB FULL”, “NOT SUPPORT” oder “FILE MAX” im Anzeigefenster.
- Multi-Kartenleser oder externe Festplatten können nicht als USB-Aufnahmegeräte genutzt werden.
- Längere Aufnahmen werden nach etwa 512 MB Aufnahmespeicher beendet.

Hinweis

- Uber die Funktionen DJ PAD, MIC oder GUITAR können verschiedene Klänge aufgenommen werden. (Ausgenommen beim Aufnehmen von USB / CD, die sich im STOP-Zustand befinden.)
- Mikrofon- und Gitarrenklänge werden bei einer festgestellten Lautstärke aufgenommen. Dies ist auch der Fall, wenn Sie die Lautstärke dieser Klänge während der Aufnahme regeln.
- Es können maximal 2000 Dateien gespeichert werden.
- Bei nicht unterstützten MP3-/WMA-Dateien wird die Dateiaufnahme u. U. abgebrochen.
- Beim Starten der Aufnahme während der Wiedergabe wird der aktuelle Titel wiedergegeben.
- Die Funktion VOICE CANCELLER bzw. KEY CHANGER wird zurückgesetzt, sobald die Aufnahmefunktion bei aktivierter Funktion VOICE CANCELLER bzw. KEY CHANGER genutzt wird.
- Die Funktion VOICE CANCELLER bzw. KEY CHANGER kann nicht während einer Aufnahme nicht genutzt werden.
- Aufnahmedateien werden wie folgt gespeichert.

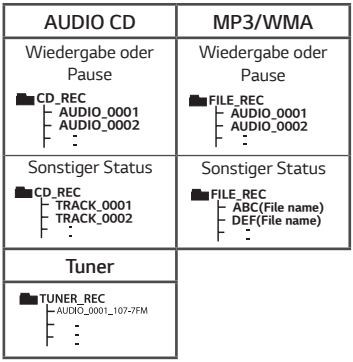

Tuner. Die aktuell aufgenommene Frequenz wird angezeigt.

JUKEBOX-Wiedergabe

Mithilfe der JUKEBOX-Funktion können Sie Ihre Lieblingstracks/-dateien auf einer Disc oder einem USB-Gerät als Playliste speichern. Es können bis zu 100 Tracks/Dateien für die Playliste gespeichert werden.

JUKEBOX-Liste erstellen

1. Halten Sie die Taste **JUKEBOX / MEMORY** auf der Fernbedienung gedrückt, um den Bearbeitungsmodus aufzurufen.
   (Die Wiedergabe wird beim Drücken der Taste **JUKEBOX/MEMORY** auf der Fernbedienung angehalten.)
2. Wählen Sie einen Titel/Ordner durch drücken von ⏮/⏭ auf der Fernbedienung.
3. Drücken Sie die Taste **JUKEBOX/MEMORY** auf der Fernbedienung, um den Track/die Datei zu speichern.
4. Wiederholen Sie die Schritte 2 und 3, um weitere Tracks/Dateien zu speichern.
   (Diese Liste kann durch Drücken der Taste **PRESET·FOLDER ∧/∨** auf der Fernbedienung bearbeitet werden, um eine JUKEBOX-Programmplatznummer festzulegen.)
5. Drücken Sie nochmals die Taste **JUKEBOX/MEMORY** auf der Fernbedienung.

Drücken Sie zur Wiedergabe der programmierten JUKEBOX-Liste die Taste ⏯ auf der Fernbedienung.

Hinweis

Nach dem Erstellen oder Ändern der JUKEBOX-Liste wird die Betriebsart REPEAT deaktiviert.

JUKEBOX-Wiedergabe

Drücken Sie die Taste **JUKEBOX/MEMORY** auf der Fernbedienung. Die Meldung "ON-JUKEBOX" erscheint im Anzeigefenster.

Um die JUKEBOX Liste abzuspielen, drücken Sie ⏯ auf der Fernbedienung.

Drücken Sie zum Abbrechen einmal die Taste **JUKEBOX/MEMORY** auf der Fernbedienung. Die Meldung "OFF-JUKEBOX" erscheint im Anzeigefenster.

JUKEBOX bearbeiten

1. Drücken und Halten Sie **JUKEBOX/MEMORY** auf der Fernbedienung, um den Bearbeitungsmodus zu erhalten.
   (Die Wiedergabe wird beim Drücken der Taste **JUKEBOX/MEMORY** auf der Fernbedienung angehalten.)
2. Drücken Sie zum Bearbeiten eines Tracks/einer Datei die Taste **PRESET·FOLDER ∧/∨** auf der Fernbedienung.
3. Drücken Sie ⏮/⏭ auf der Fernbedienung.
4. Drücken Sie die Taste **JUKEBOX/MEMORY** auf der Fernbedienung.
5. Wiederholen Sie die Schritte 2 und 4, um weitere Tracks/Dateien zu speichern.
6. Drücken Sie nochmals die Taste **JUKEBOX/MEMORY** auf der Fernbedienung.

Drücken Sie zur Wiedergabe der programmierten JUKEBOX-Liste die Taste ⏯ auf der Fernbedienung.

JUKEBOX-Liste löschen

Das Löschen ist nur im Bearbeitungsmodus möglich.

1. Halten Sie die Taste **JUKEBOX/MEMORY** auf der Fernbedienung gedrückt, um den Bearbeitungsmodus aufzurufen.

   Oder

   Drücken Sie **DELETE** auf der Fernbedienung während JUKEBOX gespielt wird, um in den Bearbeitungsmodus zu gelangen.
2. Drücken Sie zur Auswahl eines Titels mehrmals die Taste **PRESET·FOLDER ∧/∨** auf der Fernbedienung.
3. Drücken Sie zum Löschen eines ausgewählten Titels die Taste **DELETE** auf der Fernbedienung.

Hinweis

- Falls keine JUKEBOX-Liste vorhanden ist, erscheint beim Drücken der Taste **JUKEBOX/MEMORY** die Meldung "NO PROG" im Anzeigefenster.
- In folgenden Fällen wird die JUKEBOX deaktiviert.
  - Wechsel zu einer anderen Funktion.
  - Wenn das Gerät aus. und wieder eingeschaltet wurde.
  - Wenn eine der Nummerntasten auf der Fernbedienung gedrückt wurde.
  - Abspielen einer Datei mittels **SEARCH** und Multi Jog auf dem Gerät.
- In folgenden Fällen wird die JUKEBOX gelöscht.
  - Wenn die Disc herausgenommen bzw. das USB-Gerät getrennt wurde.
  - Wenn Musikdateien auf dem USB-Gerät gelöscht oder aufgenommen wurden.

Weitere Funktionen

Ton vorübergehend stummschalten

Drücken Sie zum Stummschalten des Tons die Taste 🔇 auf der Fernbedienung.

Das Gerät kann stummgeschaltet werden, falls z. B. das Telefon klingelt. Daraufhin erscheint das Symbol "MUTE" im Anzeigefenster.

Um die Stummschaltung aufzuheben, drücken Sie nochmals die Taste 🔇 auf der Fernbedienung oder ändern Sie die Lautstärke.

DRC (Dynamische Reichweitenkontrolle)

Für einen klaren Klang bei geringer Lautstärke und zur Vermeidung plötzlich auftretender, lauter Geräusche (nur Dolby Digital).

Drücken Sie ⏯ in dr OPTICAL Funktion um diese Funktion Ein oder Aus zu schalten.

In der Anzeige	Beschreibung
ON-DRC	Die DRC-Funktion ist aktiviert.
OFF-DRC	Die DRC-Funktion ist deaktiviert.

Hinweis

Diese Funktion funktioniert nur in der OPTICAL Funktion

KINDERSICHERUNG

Diese Funktion dient zur Vermeidung einer zu hohen Lautstärke des Gerätes beim Einschalten.

Um die CHILDSAFE zu aktivieren, halten Sie die Taste **OK** am Gerät gedrückt, während die Lautstärke des Gerätes auf "MIN" eingestellt ist.

Bei aktivierter CHILDSAFE wird die Lautstärke schrittweise erhöht.

Um die CHILDSAFE zu deaktivieren, halten Sie die Taste **OK** am Gerät gedrückt, während die Lautstärke des Gerätes auf "MIN" eingestellt und die Kindersicherung aktiviert ist.

Hinweis

Während der Funktion CD, USB oder BT (**Bluetooth**) wird die CHILDSAFE erst zwei Minuten nach dem Einschalten des Gerätes aktiviert, auch wenn diese aktiviert ist.

DEMO

Betätigen Sie im ausgeschalteten Zustand einmal **USB REC / DEMO** auf dem Gerät. Das Gerät wird aktiviert und die jeweiligen Funktionen anzeigen. Um die DEMO-Funktion zu beenden, betätigen Sie nochmals die Taste **USB REC / DEMO** am Gerät.

Pause Stop

Diese Einheit nimmt von dem Punkt aus auf, wo Sie den ☐ gedrückt haben, je nach Diskette oder USB

Wenn sie ☐ zweimal drücken, wird diese Einheit den angehaltenen Punkt löschen.

Benutzung der TV Fernbedienung.

Sie können einige Funktionen dieser Einheit mit Ihrer Fernbedienung steuern, auch wenn diese von einem anderen Hersteller kommt. Kontrollierbare Funktionen sind Lautstärke +/- und Stumm

Drücken und halten Sie 🔇 auf der Fernbedienung für ca. 3 Sekunden in der OPTICAL Funktion um diese Funktion Ein oder Auszuschalten.

In der Anzeige	Beschreibung
ON-TV REMOTE	TV REMOTE-Funktion wird aktiviert.
OFF-TV REMOTE	TV REMOTE-Funktion wird deaktiviert.

Hinweis

- Unterstützte TV-Hersteller

LG	Panasonic	Philips
Samsung	Toshiba	Vizio

- Stellen Sie sicher, dass die Tonausgabe Ihres Fernsehgerätes auf [Externer Lautsprecher] eingestellt ist.
- Je nach Fernbedienung ist diese Funktion u. U. nicht störungsfrei möglich.
- Diese Funktion kann nicht mit der Magic-Fernbedienung des LG Fernsehgerätes genutzt werden.
- Diese Funktion funktioniert nur in der OPTICAL Funktion

Gitarre spielen

1. Verbinden Sie Ihre Gitarre mit der **GUITAR IN** Buchse.
2. Starten Sie die Wiedergabe des gewünschten Musiktitels.
3. Spielen Sie Gitarre mit der Begleitung. Regeln Sie die Gitarrenlautstärke, indem Sie **MIC/GUITAR -/+** auf dem Gerät betätigen.

Hinweis

- Wenn Sie nicht Gitarre spielen, reduzieren Sie die Lautstärke der GUITAR auf ein Minimum und trennen Sie die Gitarre von der **GUITAR IN** Buchse.
- Wenn sich die Gitarre zu dicht am Lautsprecher befindet, kann ein Pfeifgeräusch hervorgerufen werden. Positionieren Sie die Gitarre in diesem Fall weiter weg vom Lautsprecher oder verringern Sie die Lautstärke über den Regler **MIC/ GUITAR -/+** am Gerät.
- Sollte die Gitarre extrem laut sein, kann deren Klang verzerrt sein. Drücken Sie in diesem Fall **MIC/GUITAR -/+** auf dem Gerät.
- Schließen Sie bitte kein Mikrofon an die **GUITAR IN** Buchse an.

Verwendung eines Mikrofons

1. Schließen Sie das Mikrofon an die **MIC IN**-Buchse an.
2. Starten Sie die Wiedergabe des gewünschten Musiktitels.
3. Singen Sie mit der Begleitung. Regeln Sie die Mikrofonlautstärke durch Betätigen von **MIC/ GUITAR -/+** am Gerät.

Hinweis

- Falls kein Mikrofon verwendet wird, stellen Sie die Mikrofonlautstärke MIC minimal ein oder schalten Sie das Mikrofon MIC aus und ziehen Sie es von der Mikrofonbuchse **MIC IN** ab.
- Falls das Mikrofon zu nahe an die Lautsprecher gehalten wird, können Rückkopplungen entstehen. In diesem Fall, entfernen Sie das Mikrofon von den Lautsprechern oder verringern Sie die Lautsstärke, indem Sie **MIC/GUITAR -/+** an dem Gerät betätigen.
- Sollte ein extrem lauter Klang über das Mikrofon empfangen werden, kann dieser verzerrt sein. Betätigen Sie in diesem Fall **MIC/GUITAR -/+** auf dem Gerät.
- Über die Taste **MIC ECHO** kann der Ton des Mikrofons mit einem Echo-Effekt unterlegt werden.
- Verbinden Sie Ihre Gitarre nicht mit der **MIC IN** Buchse.

VOICE CANCELLER (STIMME AUSBLENDEN)

Sie können die Stimmtöne während dem Abspielen von verschiedenen Eingabequellen reduzieren.

Drücken Sie die Taste **VOICE CANCELLER**, so dass die Anzeige "ON-VOICE CANCELLER" im Anzeigefenster erscheint.

Drücken Sie diese Taste **VOICE CANCELLER** zum Beenden der Funktion erneut.

Die Qualität der Funktion VOICE CANCELLER kann je nach Aufnahmequalität der Musikdateien variieren.

Hinweis

- Diese Funktion ist für CD, USB oder BT (**Bluetooth**) verfügbar.
- Falls eine Funktion nicht möglich ist, erscheint die Meldung "NOT SUPPORT" im Anzeigefenster.
- Diese Funktion steht nur bei angeschlossenem Mikrofon zur Verfügung.
- Wenn kein Mikrofon angeschlossen ist, erscheint die Meldung "INSERT MIC" im Anzeigefenster.
- Diese Funktion ist im mono-Betrieb nicht möglich.
- Zur Initialisierung wechseln Sie die Funktion oder ziehen Sie das Mikrofon ab.
- Diese Funktion kann je nach Status des angeschlossenen Gerätes u. U. nicht initialisiert werden.

KEY CHANGER (TONARTWECHSEL)

Die Tonart kann in 9 Stufen eingestellt werden (4 Stufen nach oben, 4 Stufen nach unten sowie Original-Tonart).

- Um die Tonart schrittweise zu heben, drücken Sie während der Wiedergabe mehrmals die Taste **KEY CHANGER**(♯).
- Um die Tonart schrittweise zu senken, drücken Sie während der Wiedergabe mehrmals die Taste **KEY CHANGER**(♭).

Hinweis

- Diese Funktion ist für CD, USB oder BT (**Bluetooth**) verfügbar.
- Zur Initialisierung wechseln Sie die Funktion, ziehen Sie das Mikrofon ab oder ändern Sie den Musiktitel.
- Diese Funktion kann je nach angeschlossenem Gerät u. U. nicht initialisiert werden.
- Falls eine Funktion nicht möglich ist, erscheint die Meldung "NOT SUPPORT" im Anzeigefenster.
- Wenn kein Mikrofon angeschlossen ist, erscheint die Meldung "INSERT MIC" im Anzeigefenster.

VOCAL EFFECTS (Stimmeffekte)

Beim Anschluss eines Mikrofons an die MIC-Buchse kann die Karaoke-Funktion für verschiedenen Quellen verwendet werden.

Um Gesangseffekte auszuwählen, betätigen Sie mehrfach die Taste **VOCAL EFFECTS**, sobald der Gesangseffekte-modus im Anzeigefenster erscheint.

BASS → SOPRANO → HELIUM → ROBOT → DUET MAN → DUET WOMAN → BASS ECHO1 → SOPRANO ECHO1 → HELIUM ECHO1 → ROBOT ECHO1 → DUET MAN1 → DUET WOMAN1 → BASS ECHO2 → SOPRANO ECHO2 → HELIUM ECHO2 → ROBOT ECHO2 → DUET MAN2 → DUET WOMAN2 → OFF

Hinweis

- Wenn kein Mikrofon angeschlossen ist, erscheint die Meldung “INSERT MIC” im Anzeigefenster.
- Wenn Sie nach Sicherung der aktuellen VOCAL EFFECTS die Tasten **KEY CHANGER** oder **MIC ECHO** im VOCAL EFFECTS-Modus betätigen, müssen Sie den VOCAL EFFECTS-Modus deaktivieren und im KEY CHANGER- oder ECHO-Modus arbeiten.
- Um den VOCAL EFFECTS Modus auszuschalten, halten Sie **VOCAL EFFECTS** gedrückt.

ECHO (Echo)

Wenn du dein Mikrofon an die MIC-Buchse anschließt und die Taste **MIC ECHO** drückst, kann dem Mikrofonton ein Echo-Effekt hinzugefügt werden..

ECHO 1 → ECHO 2 → OFF

Hinweis

- Wenn kein Mikrofon angeschlossen ist, erscheint die Meldung “INSERT MIC” im Anzeigefenster.
- Beim Drücken der Taste **VOCAL EFFECTS** im ECHO-Modus wird der aktuelle ECHO-Modus gespeichert, der ECHO-Modus wird beendet und der VOCAL EFFECTS-Modus wird aufgerufen.
  Beim erneuten Drücken auf **MIC ECHO** wird der aktuelle VOCAL EFFECTS-Modus gespeichert und der ECHO-Modus aufgerufen.

BELEUCHTUNG

Diese Funktion ermöglicht Ihnen eine Party-Atmosphäre über das Einsetzen der Beleuchtung an dem Gerät.

Betätigen Sie mehrmals die Taste **LIGHTING** am Gerät.

PARTY → WATER → FOREST → (MY STYLE) → OFF

Hinweis

- Die Beleuchtungsfunktion ist in allen Zuständen verfügbar.
- Der Lighting-Mode verfällt in seinen vorherigen Modus, wenn Sie zunächst **LIGHTING** drücken und dann erneut **LIGHTING** drücken, um den Modus zu ändern.
- Wollen Sie MY STYLE nutzen, müssen Sie mit der "LG XBOOM"-App eine Quelle registrieren.
- Schauen Sie nicht direkt in die Lichtquelle, wenn LIGHTING eingeschaltet ist.
- Die Bedienung kann sich je nach wiedergegebener Musik, verbundenen Geräten oder den Einstellungen unterscheiden.
- Wenn die Beleuchtungshelligkeit blendet, schalten Sie die Zimmerbeleuchtung ein oder schalten Sie LIGHTING aus.
- Sie können die Beleuchtung auch ausschalten, indem Sie die Taste **LIGHTING** auf dem Gerät gedrückt halten.

Einstellen des Sleep-Timers

Drücken Sie mehrmals die Taste **SLEEP** auf der Fernbedienung, um die Zeit bis zum Ausschalten des Gerätes zwischen 10 und 180 Minuten einzustellen. Nach Ablauf dieser Zeit wird das Gerät ausgeschaltet.
Um die Schlaffunktion aufzuheben, drücken sie wiederholt **SLEEP** auf der Fernbedienung, bis "OFF" erscheint.

Hinweis

- Die verbleibende Zeit bis zum Ausschalten des Gerätes kann angezeigt werden. Drücken Sie die Taste **SLEEP** auf der Fernbedienung, um die verbleibende Zeit anzuzeigen oder zu ändern.
- Die verbleibende Zeit bearbeitet werden, wenn diese oder die Meldung "DIMMER" angezeigt wird.

Dimmer

Drücken Sie einmal die Taste **SLEEP** auf der Fernbedienung.
Das Anzeigefenster wird um die Hälfte verdunkelt.
Um abzubrechen, drücken Sie mehrmals die Taste **SLEEP** auf der Fernbedienung, bis "OFF" erscheint.

Hinweis

Bei Verwendung des Dimmers erlöschen sämtliche Anzeigen.

Automatisches Ausschalten

Dieses Gerät schaltet sich selbst aus, um den Energieverbrauch zu senken, wenn das Hauptgerät nicht mit einem Zusatzgerät verbunden ist oder 15 Minuten lang nicht bedient wurde.
Das Gerät schaltet sich sechs Stunden ab, falls das Hauptgerät über die Analogeingänge mit einem anderen Gerät verbunden ist.
Die automatische Abschaltfunktion wird nur auf die MAIN-Einheit angewendet, wenn eine WIRELESS PARTY LINK-Verbindung besteht. Bei der OTHER-Einheit ist die automatische Abschaltung nach dem Trennen der OTHER Einheit und der MAIN Einheit verfügbar.

Trennen der Wireless-Netzwerkverbindung oder des Wireless-Gerätes.

Halten Sie zum Ausschalten des Gerätes den Netzschalter mindestens fünf Sekunden lang gedrückt.

AUTO POWER Ein

Dieses Gerät wird über die folgenden Eingangsquellen automatisch eingeschaltet: LG TV, **Bluetooth** oder Optisch.

Beim Einschalten eines mit diesem Gerät verbundenen Fernsehgerätes erkennt das Gerät das Eingangssignal und wählt die entsprechende Funktion aus. Der Ton wird über das Gerät ausgegeben.

Beim Versuch der Verbindungsherstellung mit einem **Bluetooth**-Gerät schaltet sich dieses Gerät ein und stellt eine Verbindung zu Ihrem **Bluetooth**-Gerät her. Jetzt können Sie die Musikwiedergabe starten.

Wenn Sie diese Einheit jedes Mal durch Drücken von ⏻ für 5 Sekunden ausschalten, können Sie die AUTO POWER Funktion Ein oder Ausschalten.

In der Anzeige	Beschreibung
ON-AUTO POWER	AUTO POWER Funktion ist eingeschaltet
OFF-AUTO POWER	AUTO POWER Funktion ist ausgeschaltet

Hinweis

- Je nach angeschlossenem Gerät ist diese Funktion u. U. nicht verfügbar.
- Je nach verbundenem Gerät schaltet sich das Gerät ein, die **Bluetooth**-Funktion wird u. U. jedoch nicht verbunden.
- Wenn die **Bluetooth**-Verbindung durch dieses Gerät getrennt wird, versuchen bestimmte **Bluetooth**-Geräte fortwährend, die Verbindung zu diesem Gerät wiederherzustellen. Daher wird empfohlen, die Verbindung vor dem Ausschalten des Gerätes zu trennen.
- Beim Verbindungsaufbau zur "LG XBOOM"-App wird die **Bluetooth**-Funktion dieses Gerätes aktiviert. (Nur für Android-Systeme)
- Beim Einschalten des Gerätes über LG TV oder die **Bluetooth**-Funktion schaltet sich dieses Gerät ein.
- Falls Sie bereits eine Verbindung zu diesem Gerät hergestellt haben, kann dieses Gerät automatisch über eine der Eingangsquellen eingeschaltet werden.
- Wenn Sie die Einheit direkt ausgeschaltet haben, kann Sie nicht durch AUTO POWER eingeschaltet werden. Die Einheit kann aber durch AUTO POWER eingeschaltet werden, wenn ein Optisches Signal nach 5 Sekunden ohne Signal kommt.

Automatische Funktionswahl

Dieses Gerät erkennt Eingangssignale wie Optische, **Bluetooth** und LG TV und wechselt dann automatisch zur geeigneten Funktion.

Herstellen der Verbindung zum Bluetooth-Gerät

Beim Versuch der Verbindung dieses Gerätes mit Ihrem **Bluetooth**-Gerät wird die **Bluetooth**-Funktion ausgewählt. Starten Sie die Musikwiedergabe auf Ihrem **Bluetooth**-Gerät.

Wenn optische Signal empfangen werden

Beim Einschalten eines, mit dieser Einheit über ein optisches Kabel verbunden externen Geräts, ändert diese Einheit die Funktion in Optisch. Sie hören dann den Sound von Ihrem Gerät.

Wenn das LG-TV Signal erkannt wird

Beim Einschalten Ihres mit LG Sound Sync (Wireless-Verbindung) verbundenen LG TV-Gerätes wechselt dieses Gerät zur Funktion LG TV. Der Ton Ihres Fernsehgerätes wird nun ausgegeben.

Hinweis

- Diese Funktion ist während einer Aufnahme oder während eines Löschvorgangs nicht möglich.
- Wenn die Sperre der **Bluetooth**-Verbindung aktiviert ist, ist die **Bluetooth**- und LG TV-Verbindung nur über die **Bluetooth**- und LG TV-Funktion verfügbar.
- LG Klang Synchronsation (Optisch) wird entsprechend der OPTICAL-Funktion geändert.

Uhrzeit einstellen

1. Schalten Sie das Gerät ein.
2. Halten Sie die Taste **CLOCK** auf der Fernbedienung gedrückt.
3. Wählen Sie mit den Tasten ⏮/⏭ auf der Fernbedienung den Uhrzeitmodus aus.
   - AM 12:00 (für Anzeige von AM und PM) oder 0:00 (für 24-Stunden-Anzeige).
4. Drücken Sie zur Bestätigung Ihrer Auswahl die Taste **RDS/SET** auf der Fernbedienung.
5. Stellen Sie mit den Tasten ⏮/⏭ auf der Fernbedienung die Stunde ein.
6. Drücken Sie die Taste **RDS/SET** auf der Fernbedienung.
7. Stellen Sie mit den Tasten ⏮/⏭ auf der Fernbedienung die Minuten ein.
8. Drücken Sie die Taste **RDS/SET** auf der Fernbedienung.

Uhrzeit über die “LG XBOOM”-App einstellen

Installieren Sie die “LG XBOOM” App auf Ihrem Android- oder iOS-Gerät. (Seite 25-26)

Die Uhrzeit des Gerätes wird bei Aktivierung der **Bluetooth**-Verbindung über die “LG XBOOM”-App automatisch synchronisiert.

Player als Wecker verwenden

1. Schalten Sie das Gerät ein.
2. Halten Sie die Taste **ALARM** auf der Fernbedienung gedrückt.
3. Drücken Sie die Tasten ⏮/⏭ auf der Fernbedienung, um die Stunden und Minuten zu ändern und drücken Sie zum Speichern die Taste **RDS/SET** auf der Fernbedienung.
4. Wählen Sie mit den Tasten ⏮/⏭ auf der Fernbedienung eine Funktion aus und drücken Sie zum Speichern die Taste **RDS/SET** auf der Fernbedienung.
   -Wählen Sie im Tuner mit den Tasten ⏮/⏭ auf der Fernbedienung eine Speicherplatznummer aus und drücken Sie die Taste **RDS/SET** auf der Fernbedienung.
   Sollte keine Speicherplatznummer verfügbar sein, wird dieser Schritt übersprungen.
5. Stelen Sie mit den Tasten ⏮/⏭ auf der Fernbedienung die Lautstärke ein und drücken Sie zum Speichern die Taste **RDS/SET** auf der Fernbedienung.

Hinweis

- Die eingestellte Uhrzeit kann durch Drücken der Taste **CLOCK** auf der Fernbedienung jederzeit und auch bei ausgeschaltetem Player angezeigt werden.
- Der Alarm kann nur bei korrekt eingestellter Uhrzeit genutzt werden.
- Die Weckereinstellung kann nach dem Einstellen der Uhrzeit durch Drücken der Taste **ALARM** auf der Fernbedienung jederzeit und auch bei ausgeschaltetem Player angezeigt werden.
- Um ALARM ON/OFF einzustellen, drücken Sie die Taste **ALARM** auf der Fernbedienung.

WIRELESS PARTY LINK Verbindung

Sie können den Klang mit zwei Lautsprechern genießen. Um WIRELESS PARTY LINK zu nutzen, müssen Sie einen weiteren Lautsprecher kaufen.

Er muss kompatibel mit einem Gerät sein, das WIRELESS PARTY LINK unterstützt.

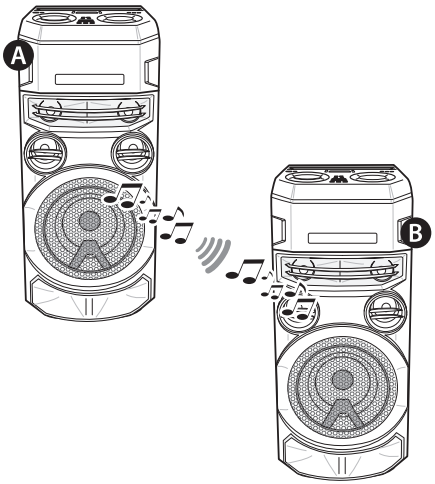

1. Drücken Sie die Taste **TWIN** am Gerät. Daraufhin erscheint die Meldung ROLE SELECT im Anzeigefenster.
2. Drücken Sie **TWIN** auf der Einheit um MAIN oder OTHER auszuwählen.
   - Gerät A : Auswahl MAIN.
   - Gerät B : Auswahl OTHER.

   Zwei Geräte versuchen, eine Verbindung miteinander herzustellen.
3. Wenn diese Einheiten erfolgreich miteinander verbunden sind, erscheinen die verbundenen Gerätenamen in jeder Einheit.

Hinweis

- Falls Sie die LG Sound Sync- oder OPTICAL-Verbindung verwenden, ist diese Funktion nicht verfügbar.
  - Falls Sie versuchen, WIRELESS PARTY LINK zu verbinden, während Sie die LG Sound Sync-Funktion oder die OPTICAL-Funktion verwenden, wird im Anzeigenfenster "NOT SUPPORT" angezeigt.
  - Falls Sie bei Verwendung von irgendeiner anderen Funktion in OPTICAL oder verbundenes LG Sound Sync/OPTICAL ändern, während Sie WIRELESS PARTY LINK verwenden, dann wird WIRELESS PARTY LINK freigegeben.
- Sie können das Mikrofon oder die Gitarre nur in der OTHER Einheit verwenden. Für OTHER-Geräte werden nur bestimmte Funktionen unterstützt.
- Beim Trennen der WIRELESS PARTY LINK-Verbindung wechselt das OTHER-Gerät zum BT (**Bluetooth**)-Betrieb.
- Bei fehlgeschlagener Verbindung erscheint die Meldung "FAILED" im Anzeigefenster.
- Die Funktion Stummschalten wird auf beiden Geräten synchronisiert.
- Die WIRELESS PARTY LINK-Verbindung wird beim Ausschalten des Gerätes bzw. beim Drücken der Taste **TWIN** am Gerät getrennt.
- Der Ton von MAIN- und OTHER-Gerät kann sich je nach Wiedergabeart oder -quelle unterscheiden.

Hinweis

- Überprüfen Sie bei einer **Bluetooth**-Verbindung die folgenden Informationen.
  - Es kann nur ein **Bluetooth**-Gerät mit dem MAIN-Gerät verbunden werden. Mit dem OTHER-Gerät können keine **Bluetooth**-Geräte verbunden werden.
  - Die WIRELESS PARTY LINK-Verbindung wird nur für Geräte mit Android unterstützt. (Die WIRELESS PARTY LINK-Verbindung wird je nach den technischen Daten oder je nach Betriebssystem u. U. nicht unterstützt.)
  - WIRELESS PARTY LINK-Verbindungen werden von entfernbaren/abnehmbaren **Bluetooth**-Geräten (z. B. Dongles) nicht unterstützt.
  - Während der Aufnahme oder eines Löschvorgangs kann bei bestehender WIRELESS PARTY LINK-Verbindung keine **Bluetooth**-Verbindung hergestellt werden.
  - Wann immer Sie WIRELESS PARTY LINK während der Wiedergabe eines verbundenen **Bluetooth**-Geräts verbinden, wird es, abhängig von der Telefonspezifikation, möglicherweise erneut verbunden.

Störungsbehebung

Allgemein

Störung	Ursache & Lösung
Das Gerät funktioniert nicht störungsfrei.	• Schalten Sie das Gerät und das angeschlossene Zusatzgerät aus (Fernseher, Woofer, DVD-Player, Verstärker usw.) und schalten Sie sie danach wieder ein. • Ziehen Sie das Netzkabel des Gerätes und des angeschlossenen Zusatzgerätes ab (Fernseher, Woofer, DVD-Player, Verstärker usw.) und versuchen Sie es noch einmal. • Beim Ausschalten des Gerätes werden die vorherigen Einstellungen u. U. nicht gespeichert.
Kein Strom.	• Das Netzkabel ist nicht angeschlossen. Schließen Sie das Netzkabel an. • Überprüfen Sie, ob die Stromversorgung möglich ist. Schließen Sie dazu ein anderes elektrisches Gerät an.
Kein Ton.	• Überprüfen Sie, ob die richtige Funktion gewählt wurde. Drücken Sie die Funktionstaste, um die gewählte Funktion anzuzeigen.
Das Gerät startet die Wiedergabe nicht.	• Es ist eine nicht spielbare Disc eingelegt. Überprüfen Sie die Spielbarkeit der Disc. • Es ist keine Disc eingelegt. Legen Sie eine Disc ein. • Die Disc ist verschmutzt. Reinigen Sie die Disc. (Seite 48) • Die Disc wurde falsch herum eingelegt. Legen Sie eine Disc mit dem Etikett oder der bedruckten Seite nach oben ein.
Radiosender können nicht eingestellt werden.	• Die Antenne ist falsch ausgerichtet oder angeschlossen. Schließen Sie die Antenne fest an und richten Sie sie neu aus, um einen guten Empfang zu gewährleisten. • Die Signalstärke der Radiosender ist zu gering. Stellen Sie die Sender manuell ein. • Es wurden keine Radiosender gespeichert oder die Speicherplatztasten wurden gelöscht (beim Durchsuchen der voreingestellten Sender). Speichern Sie einige Radiosender nach den Anleitungen auf Seite 27.

Störung	Ursache & Lösung
Die Fernbedienung funktioniert nicht richtig.	• Die Fernbedienung ist zu weit vom Gerät entfernt. Die Fernbedienung sollte innerhalb einer Reichweite von 7 m zum Gerät verwendet werden. • Es befindet sich ein Hindernis zwischen der Fernbedienung und dem Gerät. Entfernen Sie dieses Hindernis. • Die Batterien der Fernbedienung sind erschöpft. Tauschen Sie die Batterien gegen neue aus.
Keine Lautsprecherbeleuchtung	• Überprüfen Sie die Lichteffekte, indem Sie **LIGHTING** drücken. (Seite 38)
LG Sound Sync funktioniert nicht.	• Überprüfen Sie, ob Ihr LG TV-Gerät die Funktion LG Sound Sync unterstützt. • Überprüfen Sie die Verbindung von LG Sound Sync. • Überprüfen Sie die Lautstärkeeinstellung Ihres Fernsehgerätes und dieses Gerätes.
Die AUTO POWER ON Funktion funktioniert nicht.	• Prüfen Sie die Verbindung des externen Geräts, beispielsweise eines Fernseh- oder **Bluetooth**-Geräts. • Je nach angeschlossenem Gerät ist diese Funktion u. U. nicht verfügbar.
USB wird nicht erkannt	• Formatieren Sie das USB-Gerät und versuchen Sie es erneut. Wählen Sie beim Formatieren des USB-Geräts das verfügbare Dateisystem. (Seite 7)

HINWEISE für den Demo-Modus

Störung	Ursache & Lösung
Die Eingangsquelle kann nicht mit der Taste '**F**' geändert werden, beispielsweise auf BT(**Bluetooth**), USB usw. In der Anzeige wird nur der Modus DEMO angezeigt.	• Betätigen Sie die "**DEMO**" Taste auf dem Gerät für 15 Sekunden.
Die Fernbedienung funktioniert nicht richtig.	

Allgemeine Technische Daten

Allgemein	
Stromversorgung	Siehe das Hauptetikett am Gerät.
Leistungsaufnahme	Siehe das Hauptetikett am Gerät.
	Netzwerk-Bereitschaftsbetrieb: 0,5 W (Wenn sämtliche Netzwerkanschlüsse aktiviert sind.)
Abmessungen (B x H x T)	Ca. 330,0 mm x 785,0 mm x 344,0 mm
Betriebstemperatur	5°C bis 35°C
Feuchtigkeit	5% bis 60% RH

Eingänge	
Digitaler Audioeingang (OPTICAL IN)	3,3 V (p-p), Optische Buchse x 1
Mikrofon (MIC IN)	Empfindlichkeit 20 mV (1 kHz), 6,3 mm Buchse x 1
Gitarre (GUITAR IN)	Empfindlichkeit 190 mV (1 kHz), 6,3 mm Buchse x 1

Tuner	
UKW-Empfangsbereich	87,5 bis 108,0 MHz oder 87,50 bis 108,00 MHz
DAB+ Abstimmbereich	174,92 bis 239,20 MHz

System	
Frequenzgang	250 bis 20.000 Hz
Störabstand	Mehr als 80 dB
Dynamikbereich	Mehr als 80 dB
Stromversorgung über Bus (USB)	5 V ⎓ 500 mA
Unterstützte Sampling-Frequenz für den digitalen Audioeingang	32 kHz, 44.1 kHz, 48 kHz, 88.2 kHz, 96 kHz
Unterstützte digitale Audio-Eingangsformate	Dolby Audio, PCM

- Änderungen an Ausführung und technischen Daten ohne vorherige Ankündigung vorbehalten.

Marken und Lizenzen

Alle anderen Markennamen sind Markenzeichen der jeweiligen Eigentümer.

Hergestellt mit Genehmigung der Dolby Laboratories. Dolby, Dolby Audio und das Doppel-D-Symbol sind eingetragene Markenzeichen von Dolby Laboratories.

Der Begriff **Bluetooth®** und dessen Logos sind eingetragene Marken von **Bluetooth** SIG, Inc. und werden von LG Electronics unter Lizenz verwendet.
Andere Marken und Handelsnamen sind den jeweiligen Eigentümern zugehörig.

Made for iPhone | iPod

Die Hinweise "Made for iPhone" und "Made for iPod" weisen darauf hin, dass ein elektronisches Gerät für den Anschluss mit einem iPhone oder iPod entwickelt wurde und dass es vom Hersteller als ein Gerät zertifiziert wurde, das den Apple-Leistungsstandards entspricht. Apple übernimmt keine Haftung für den Betrieb dieses Geräts oder dessen Konformität mit Sicherheitsstandards und Richtlinien. Bitte beachten Sie, dass die Funkübertragung beim Einsatz dieses Gerätes in Verbindung mit einem iPhone oder iPod beeinträchtigt werden kann.

Kompatibel mit iPhone/iPod

- Das Gerät unterstützt folgende Modelle;
  - iPhone XS Max
  - iPhone XS
  - iPhone XR
  - iPhone X
  - iPhone 8 Plus
  - iPhone 8
  - iPhone 7 Plus
  - iPhone 7
  - iPhone SE
  - iPhone 6s Plus
  - iPhone 6s
  - iPhone 6 Plus
  - iPhone 6
  - iPhone 5s
  - iPod touch (6. Generation)

Das System ist mit der neuesten iOS-Version kompatibel. Abhängig von der Version Ihres iPhone/iPod können Sie u.U. diese nicht über das Gerät steuern.

Wartung

Hinweise zu Discs

Umgang mit Discs

Keine Etiketten oder Klebeband aufkleben.

Aufbewahrung von Discs

Legen Sie die Disc nach der Wiedergabe in die Hülle. Die Disc keiner direkten Sonneneinstrahlung oder Wärmequellen aussetzen und nicht in einem direkt in der Sonne geparkten Fahrzeug liegen lassen.

Reinigung von Discs

Fingerabdrücke und Staub auf der Disc können die Bild- und Tonqualität verringern. Reinige Sie die Disc vor der Wiedergabe mit einem sauberen Tuch. Wischen Sie die Disc von der Mitte zum Rand hin ab.

Keine starken Lösemittel wie Alkohol, Benzin, Verdünner, handelsübliche Reiniger oder Antistatiksprays für Schallplatten verwenden.

Umgang mit dem Gerät

Transport des Gerätes

Bitte bewahren Sie die Originalverpackung auf. Um einen ausreichenden Schutz beim Transport des Gerätes zu erreichen, verpacken Sie das Gerät in der Originalverpackung.

Reinigung der äußeren Oberflächen

Verwenden Sie keine flüchtigen Flüssigkeiten, wie Insektensprays. Durch zu starken Druck beim Abwischen können die Oberflächen beschädigt werden. Gummi- oder Plastikteile sollten das Gerät nicht längere Zeit berühren.

Reinigung des Gerätes

Verwenden Sie zur Reinigung des Players ein weiches, trockenes Tuch. Verwenden Sie bei starken Verschmutzungen einen milden Reiniger. Verwenden Sie keine starken Lösungen wie Alkohol, Benzin oder Verdünner.

Pflege des Gerätes

Bei diesem Gerät handelt es sich um ein High-Tech-Präzisionsgerät. Die Bildqualität verschlechtert sich, wenn die Linse und Teile des Disc-Laufwerks verschmutzt bzw. abgenutzt sind. Detaillierte Hinweise erhalten Sie bei Ihrem Kundendienst-Center.


LG
Life's Good