BENUTZERHANDBUCH

LG LED-Bildschirm

Bitte lesen Sie dieses Handbuch aufmerksam durch, bevor Sie das Gerät zum ersten Mal verwenden, und bewahren Sie es zur späteren Verwendung auf.

LAA015FL7B1
LAA015FL7B2
LAA015FL9B1
LAA015FL9B2

www.lg.com

Copyright © 2019 LG Electronics Inc. Alle Rechte vorbehalten.

INHALTSVERZEICHNIS

SICHERHEITSVORKEHRUNGEN ...3

- Sicherheitshinweise zum Netzadapter und zur Verhinderung von Stromunfällen 4
- Sicherheitshinweise für den Transport des Produkts 6
- Sicherheitshinweise für die Installation des Produkts 7
- Sicherheitshinweise für die Reinigung des Produkts 9
- Sicherheitshinweise für die Verwendung des Produkts 10
- Vorsichtsmaßnahmen bei der Verwendung der Fernbedienung 12
- Vorsichtsmaßnahmen zur Verhinderung des Einbrennens von Bildern 13
- Entsorgung des Produkts 13

MONTAGE UND VORBEREITUNG 14

- Teile und Tasten 15
- Aufbewahrungsmethode für den Panel-Schutz 17
- Installations- Und Vorsichtsmassnahmen 18
- Installationsstandort 20

FERNBEDIENUNG 22

HERSTELLEN VON VERBINDUNGEN 24

- Anschluss eines PCs 24
- Anschluss externer Geräte 24
- Verwenden der Eingangsliste 26
- Verketten von Monitoren 26

PROBLEMBEHEBUNG 27

TECHNISCHE DATEN 28

LIZENZ 31

WARNUNG - Dieses Gerät entspricht Klasse A gemäß CISPR 32. In einer Haushaltsumgebung kann dieses Gerät Funkstörungen verursachen.

SICHERHEITSVORKEHRUNGEN

Die Sicherheitsvorkehrungen sollen vor unvorhergesehenen Gefahrensituationen schützen und dem Benutzer helfen, das Produkt sicher und seinem Verwendungszweck entsprechend zu benutzen.

⚠ WARNUNG

Wenn Sie eine Warnmeldung ignorieren, kann es zu ernsthaften Verletzungen oder zu Unfällen und Todesfällen kommen.

⚠ VORSICHT

Wenn Sie eine zur Vorsicht mahnende Meldung ignorieren, kann es zu leichten Verletzungen kommen oder das Produkt kann beschädigt werden.

⚠ WARNUNG

Dieses Produkt kann nicht im Freien installiert werden. Das Produkt darf nur in Innenräumen entsprechend der Installation durch den Installateur verwendet werden.

Sicherheitshinweise zum Netzadapter und zur Verhinderung von Stromunfällen

⚠ WARNUNG

- Verwenden Sie nur Netzkabel oder Netzadapter, die von LG Electronics, Inc. Mitgeliefert oder zugelassen sind. Falls Sie ein anderes Netzkabel verwenden, achten Sie darauf, dass es den nationalen Normen entspricht. Sollte das Netzkabel auf irgendeine Weise beschädigt sein, wenden Sie sich an den Hersteller oder das nächstgelegene Service-Center und bitten Sie um Ersatz.
- Schließen Sie die Anzeige nur an eine Stromquelle an, die den technischen Daten entspricht (d. h. gleiche Spannung).
  - Ansonsten könnte das Produkt beschädigt werden, es kann zum Brand kommen oder Sie können einen Stromschlag erleiden. Falls Sie sich nicht sicher sind, welche Art von Strom Sie haben, wenden Sie sich an einen Fachmann.
- Achten Sie darauf, dass das Netzkabel ordentlich geerdet ist.
  - Ansonsten könnten Sie einen Stromschlag erleiden, sich verletzen oder das Produkt könnte beschädigt werden.
- Stecken Sie das Netzkabel oder den Netzadapter fest ein, so dass er sich nicht lockern kann.
  - Bei einer schlechten Verbindung besteht Brand- und Stromschlaggefahr.
- Während eines Gewitters das Netzkabel sowie das Signalkabel niemals berühren.
  - Es besteht eine hohe Gefahr eines Stromschlages.
- Achten Sie darauf, nicht auf das Netzkabel oder den Netzadapter zu treten und keine schweren Gegenstände (elektrische Geräte, Kleidung etc.) darauf zu platzieren. Darüber hinaus dürfen Sie das Netzkabel oder den Netzadapter nicht übermäßig biegen oder an ihm ziehen.
  - Bei beschädigten Netzkabeln besteht Brand- und Stromschlaggefahr.
- Schließen Sie kein Netzkabel und kein Netzadapter an, der durch scharfe Gegenstände beschädigt wurde.
  - Sie könnten einen Stromschlag erleiden.
- Berühren Sie das eine Ende des Stromkabels nicht mit einem metallischen Leiter (z. B. einem Metallstäbchen), wenn das andere Ende noch mit dem Stromnetz verbunden ist. Berühren Sie das Netzkabel nicht unmittelbar, nachdem Sie es ausgesteckt haben.
  - Sie könnten einen Stromschlag erleiden.
- Verwenden Sie keine Mehrfachsteckdose, an der viele Elektrogeräte oder Heizkörper angeschlossen sind. Verwenden Sie eine speziell dafür vorgesehene Mehrfachsteckdose mit Masseanschluss.
  - Wegen Überhitzung könnte ein Feuer entstehen.

- Falls Wasser oder andere Fremdkörper in das Innere des Gerätes gelangen, ziehen Sie sofort das Netzkabel ab, und wenden Sie sich an den Kundendienst.
  - Andernfalls besteht Brand- oder Stromschlaggefahr aufgrund von Beschädigungen am Gerät.
- Halten Sie das Netzkabel von jeglichen Heizgeräten fern.
  - Die Kabelummantelung kann schmelzen, was zu Bränden oder Stromschlägen führen kann.
- Demontieren, reparieren oder modifizieren Sie das Netzkabel und den Netzadapter nicht.
  - Anderenfalls besteht Brand- oder Stromschlaggefahr.
- Achten Sie darauf, dass das Stromkabel die Hauptstromquelle darstellt und dass das Produkt in der Nähe einer Steckdose installiert ist, die leicht zugänglich ist.
- Solange dieses Gerät an eine Netzsteckdose angeschlossen ist, wird es weiterhin mit Netzstrom versorgt, selbst wenn es ausgeschaltet wird.
- Der Stromverbrauch ist erst dann 0, wenn der Netzstecker aus der Steckdose gezogen wird.
- Verwenden Sie einen Gerätekoppler als Trennschalter.

⚠ VORSICHT

- Falls die Steckdose, die Stecker des Steckers oder der Netzadapter mit Staub bedeckt sind, wischen Sie diesen fort.
  - Sollte das Gerät wegen zu viel Schmutz überhitzen, kann dies zu Brand oder elektrischem Schlag führen.
- Falls die Steckdose, die Stecker des Steckers oder der Netzadapter nass sind, wischen Sie sie trocken. Berühren Sie außerdem den Netzstecker bzw. den Netzadapter nicht mit nassen Händen.
  - Andernfalls besteht Stromschlaggefahr.
- Schalten Sie das Gerät nicht ein oder aus, indem Sie den Stecker in die Steckdose stecken bzw. aus dieser ziehen. Verwenden Sie den Netzstecker nicht als Schalter.
  - Dies kann zu Stromschlägen oder Produktfehlfunktionen führen.
- Ziehen Sie nicht den Netzstecker, während das Produkt in Betrieb ist.
  - Das Produkt könnte durch einen Stromschlag beschädigt werden.

Sicherheitshinweise für den Transport des Produkts

⚠ WARNUNG

- Wenden Sie sich an das Service Center, bevor Sie das Produkt bewegen.
  - Es kann zu einem elektrischen Schlag führen und das Produkt beschädigen.
- Das Gerät muss ausgeschaltet und der Netzstecker sowie sämtliche Kabel müssen abgezogen sein, bevor Sie es bewegen.
  - Ansonsten könnten Sie einen Stromschlag erleiden oder das Produkt könnte beschädigt werden.
- Wenn Sie das Produkt bewegen, achten Sie darauf, dass es keine Schläge auf die Vorderseite erleidet.
  - Ansonsten könnten Sie einen Stromschlag erleiden oder das Produkt könnte beschädigt werden.
- Halten Sie sich an die Personenanzahl, entsprechend des Gewichts des Produkts. (Unter 25 kg pro Person, sollte das Produkt schwerer sein als 100 kg, müssen Sie Hubwerkzeug verwenden.)
  - Falls Sie ein beschädigtes Produkt erneut verwenden möchten, wenden Sie sich an das Service Center, da es sonst zu einem elektrischen Schlag oder zu einem Brand kommen kann.
- Halten Sie das Produkt nicht auf dem Kopf, wenn Sie es am Ständer festhalten. (Nur bei Modellen mit Ständer.)
  - Andernfalls kann es zu Standfußverformungen, Panelbeschädigungen und anderen Produktbeschädigungen kommen.

⚠ VORSICHT

- Heben Sie die Produktverpackung auf. Sie kann verwendet werden, um das Produkt zu transportieren.

Sicherheitshinweise für die Installation des Produkts

⚠ WARNUNG

- Wenden Sie sich an das Service Center, bevor Sie das Produkt installieren.
  - Ansonsten kann es zu einem elektrischen Schlag kommen und das Produkt könnte beschädigt werden.
- Keine Gegenstände auf das Gerät fallen lassen oder das Gerät Erschütterungen aussetzen. Außerhalb der Reichweite von Kindern halten und stellen Sie kein Spielzeug oder Gegenstände in die Nähe des Produkts, um zu verhindern, dass Gegenstände gegen den Bildschirm geworfen werden.
  - Ansonsten besteht Verletzungsgefahr oder die Gefahr von Schäden am Gerät oder am Bildschirm.
- Hängen Sie keine schweren Gegenstände an das Produkt.
  - Wenn das Produkt zusammenbricht oder fallen gelassen wird, könnten Sie verletzt werden.
- Berühren Sie die Oberfläche des Geräts nicht, da diese durch Überhitzung heiß sein kann.
  - Dies kann zu Verletzungen führen.
- Montieren Sie das Gerät stabil auf einem Boden, an einer Wand usw, um es gegen externe Einflüsse wie Wind oder Erdbeben zu sichern.
  - Beziehen Sie sich dabei auf die beigelegte Anleitung.
- Lassen Sie nicht zu, dass Kinder sich an das Produkt hängen oder darauf herumklettern.
  - Wenn das Produkt zusammenbricht oder fallen gelassen wird, könnten Sie verletzt werden.
- Installieren Sie es auch nicht in der Nähe von Gegenständen mit Wärmeentwicklung, wie z. B. Heizgeräten oder Lichtanlagen.
  - Es kann sonst zu Brand, elektrischem Schlag oder einer Fehlfunktion kommen.
- Stellen Sie das Gerät niemals allein auf. Bitte kontaktieren Sie den vom Service-Center zugelassenen Techniker.
- Installieren Sie dieses Produkt nicht an einer Wand, falls es an dieser Stelle Öl oder Ölnebel ausgesetzt werden könnte.
  - Dies kann zu Schäden am Produkt führen oder das Produkt könnte sich lösen.
- Lassen Sie die Strom- bzw. Signalkabel nicht unbeaufsichtigt auf dem Boden liegen.
  - Das könnte zu einem Sturz oder zum Hinfallen führen, welches wiederum einen elektrischen Schlag, einen Schock, Brand, eine Fehlfunktion des Geräts auslösen oder zu einer Verletzung führen kann.
- Lassen Sie das Produkt nicht fallen, wenn Sie es an ein externes Gerät mit kurzem Kabel anschließen.
  - Dies kann Verletzungen verursachen oder das Produkt beschädigen.
- Wenn das Produkt fallen gelassen oder das Gehäuse beschädigt wurde, schalten Sie das Produkt aus und wenden Sie sich an das Service-Center.
  - Wenn Sie weiterarbeiten, ohne die erforderlichen Maßnahmen zu treffen, kann es zu Stromschlägen oder Feuer kommen.
- Installieren Sie das Produkt an einem trockenen Ort, außerhalb der Reichweite von Schmutz und Wasser. Hohe Temperaturen und Luftfeuchtigkeit sollten vermieden werden.
  - Diese könnten zu einem elektrischen Schlag, Brand oder zu Produktschäden führen.
- Montieren Sie das Gerät sicher an einer Stelle, die das Gewicht des Produkts aushält.
  - Sollte die Stelle nicht stark genug sein, kann das Produkt herunterfallen.
- Nehmen Sie eine bequeme und natürliche Position ein, um die Muskeln zu entspannen, wenn Sie am Produkt arbeiten.

⚠ VORSICHT

- Installieren Sie das Produkt an einem Ort, an dem keine elektromagnetischen Störungen auftreten.
- Wenn Sie das Produkt an einem Ort montieren, der nicht die empfohlenen Bedingungen erfüllt, können Bildqualität, Produktlebensdauer und Aussehen deutlich beeinträchtigt werden. Wenden Sie sich vor der Montage an einen Service-Techniker. Installieren Sie das Produkt nicht an Orten, an denen viel Staub oder Ölnebel auftritt, oder an Orten, an denen chemische Stoffe verwendet werden, an denen das Produkt direkter Sonneneinstrahlung ausgesetzt ist, die Temperatur sehr hoch oder sehr niedrig ist, oder die Luftfeuchtigkeit sehr hoch ist.
- Achten Sie darauf, dass das Produkt gut belüftet ist, indem Sie es in einer Entfernung von 100 mm oder mehr von der Wand entfernen.
  - Wenn das Produkt zu nahe an einer Wand aufgestellt wird, kann es durch die interne Wärmeentwicklung zu Verformungen kommen oder ein Feuer kann ausbrechen.
- Decken Sie das Produkt nicht mit einem Tischtuch, einem Vorhang oder sonstigen Materialien (z. B. Kunststoff) ab, wenn es eingesteckt ist, so dass die Ventilationsöffnung des Produkts nicht blockiert ist.
  - Aufgrund von Überhitzung im Inneren des Produkts können Verformungen auftreten oder ein Feuer kann ausbrechen.
- Installieren Sie das Gerät nicht an schlecht belüfteten Stellen (z. B. an einem Bücherregal, in einem Wandschrank) oder im Freien, und stellen Sie es nicht auf Kissen oder Teppichen ab.
  - Das Produkt könnte durch die interne Wärmeentwicklung Feuer fangen.
- Installieren Sie das Produkt auf einer ebenen und stabilen Fläche, die groß genug ist, das Produkt zu tragen.
  - Falls das Produkt zu Boden fällt, könnten Sie verletzt oder das Produkt könnte beschädigt werden.
- Wenn Sie das Produkt an einem Regal oder einem Schrank montieren, achten Sie darauf, dass der untere Teil des Produkts nicht hervorsteht.
  - Wenn das Produkt nicht gleichmäßig ausbalanciert ist, kann es herunterfallen, was zu Verletzungen oder Schäden am Produkt führen kann. Achten Sie darauf, dass Sie Schränke oder Regale verwenden, die zu Ihrem Produkt passen.

Sicherheitshinweise für die Reinigung des Produkts

⚠ WARNUNG

- Halten Sie das Produkt stets sauber.
  - Wenn Sie das Gerät lange Zeit nicht reinigen, verschmutzt es, was zu einem Brand oder zu Produktschäden führen kann.
- Wenden Sie sich an das Service Center, wenn Sie die Innenseite des Produkts reinigen müssen.
  - Andernfalls kann eine Reinigung ohne Support zu einem Brand, Elektroschock, Fehlfunktion oder Beschädigung des Produkts führen.
- Ziehen Sie vor der Reinigung des Gerätes den Netzstecker ab und wischen Sie es vorsichtig mit einem weichen Tuch ab, um Kratzer zu vermeiden.
  - Ansonsten kann es zu einem elektrischen Schlag oder Schäden am Bildschirm kommen, oder zu Kratzern.
- Reinigen Sie den vorderen Rahmen, indem Sie zwei bis vier Mal Wasser auf ein weiches Tuch sprühen und nur in eine Richtung wischen.
  - Bei zu viel Feuchtigkeit können Flecken entstehen.
- Berühren Sie den Bildschirm mit den LED-Paketen nicht.
  - Dies kann Schäden am Produkt verursachen.
- Um das Produkt zu reinigen, sollten Sie eine schwache Druckluftpistole verwenden, um den Staub von der Vorderseite des Rahmens und vom Bildschirm zu blasen.
  - Sollten sich Fremdkörper zwischen den LEDs des Bildschirms befinden, kann dies zu Schäden am Bildschirm führen.

⚠ VORSICHT

- Um das Produkt oder den Bildschirm zu reinigen, ziehen Sie den Netzstecker ab und wischen Sie ihn vorsichtig mit einem weichen Tuch ab. Sprühen Sie kein Wasser oder andere Flüssigkeiten direkt auf das Gerät. Reinigen Sie Ihr Produkt vor allem nicht mit Chemikalien, einschließlich Glasreiniger, jeglicher Art von Lufterfrischern, Insektenmittel, Schmiermittel, Wachs (Auto, Industrie), Scheuermittel, Verdünner, Benzen, Alkohol usw., da dies das Produkt und/oder die Bedientafel beschädigen kann.
  - Es kann zu Bränden, Stromschlägen oder Beschädigungen am Produkt (Verformung, Korrosion oder Bruchschäden) kommen.

Sicherheitshinweise für die Verwendung des Produkts

⚠ WARNUNG

- Verwenden Sie das Produkt nicht in Umgebungen mit zu hoher Temperatur oder Luftfeuchtigkeit.
- Falls Sie das Produkt längere Zeit verwenden, gönnen Sie sich hin und wieder eine Auszeit, um Ihre Augen zu schonen.
  - Längeres Zuschauen kann Ihre Sicht beeinträchtigen.
- Wenn Sie die Lautstärke stark aufdrehen oder lange Zeit zuhören, kann Ihr Gehör beschädigt werden.
- Sollten Flüssigkeiten oder Fremdkörper in das Produkt gelangen, schalten Sie es aus, ziehen Sie den Netzstecker aus der Steckdose, und benachrichtigen Sie das Service Center.
  - Andernfalls besteht Brand- und Stromschlaggefahr.
- Falls kein Bild angezeigt wird oder kein Ton zu hören ist, verwenden Sie das Produkt nicht. Schalten Sie es sofort aus, ziehen Sie den Netzstecker, und wenden Sie sich an das Service Center.
  - Andernfalls besteht Brand- und Stromschlaggefahr.
- Keine Gegenstände auf das Gerät fallen lassen oder den Bildschirm Erschütterungen aussetzen.
  - Ansonsten besteht Verletzungsgefahr oder die Gefahr von Schäden am Gerät oder am Bildschirm.
- Wenn es nach Rauch riecht, andere Gerüche wahrzunehmen oder merkwürdige Geräusche zu hören sind, unterbrechen Sie die Stromversorgung und kontaktieren Sie den Service.
  - Falls Sie das Produkt längere Zeit nicht verwenden, ohne entsprechende Maßnahmen vorzunehmen, kann die zu einem elektrischen Schlag oder zum Brand führen.
- Nehmen Sie das Gerät nicht auseinander, reparieren Sie es nicht selbst, und nehmen Sie keine Veränderungen daran vor. Bitte wenden Sie sich an das Service-Center, falls Sie es reparieren möchten.
  - Ansonsten können Brand und Stromschläge die Folge sein.
- Stellen Sie keine mit Flüssigkeit gefüllten Gegenstände wie Vasen, Tassen und so weiter auf das Produkt, um zu verhindern, dass Flüssigkeit in das Produkt eindringt.
  - Andernfalls besteht Stromschlag- und Verletzungsgefahr, oder das Produkt kann Fehlfunktionen aufweisen oder verformt werden.
- Drücken Sie nicht fest auf das Produkt, und zerkratzen Sie dessen Oberfläche nicht mit der Hand oder scharfen Gegenständen, z. B. mit Nägeln, Bleistiften oder Kugelschreibern. Die Front und Seiten des Bildschirms niemals mit metallischen Gegenständen anstoßen oder darauf kratzen.
  - Dies kann zu Schäden am Produkt führen oder das Produkt könnte eine Fehlfunktion erleiden.
- Berühren Sie das Produkt nicht, wenn es Sonnenlicht ausgesetzt wurde oder einer starken Lichtquelle, weil es heiß ist.

- Verwenden Sie in der Nähe des Geräts keine mit Hochspannung betriebenen elektrischen Produkte (z. B. einen Insektenvernichter).
  - Dies kann zu Fehlfunktionen am Produkt führen, wenn es einen elektrischen Schlag erleidet.
- Berühren Sie im Falle eines Gaslecks nicht die Steckdose, und öffnen Sie zur Belüftung die Fenster.
  - Andernfalls besteht Brand- und Stromschlaggefahr.
- Wenn das Produkt fallen gelassen oder das Gehäuse beschädigt wurde, schalten Sie das Produkt aus und unterbrechen Sie die Stromversorgung.
  - Wenn Sie weiterarbeiten, ohne die erforderlichen Maßnahmen zu treffen, kann es zu Stromschlägen oder Feuer kommen. Wenden Sie sich an das Service Center.
- Halten Sie kleinteiliges Zubehör von Kindern fern.
  - Falls ein Kind es verschluckt, kontaktieren Sie unverzüglich einen Arzt.
- Sorgen Sie dafür, dass sich Kinder nicht dem Produkt nähern. Werfen Sie auch keine Spielsachen oder Gegenstände gegen das Produkt oder den Bildschirm.
  - Ansonsten besteht Verletzungsgefahr oder die Gefahr von Schäden am Gerät oder am Bildschirm.
- Alle Stromquellen müssen getrennt werden, indem die Stromkabel von allen Geräten entfernt werden.

⚠ VORSICHT

- Dieser Bildschirm ist ein hoch entwickeltes Produkt, das über Millionen Bildpunkte verfügt. Manchmal treten Pixel-Flecken auf dem Bildschirm auf. Da diese deaktivierten Pixel keinen Defekt darstellen, ist die Leistung und Zuverlässigkeit des Produkts dadurch nicht eingeschränkt.
- Stellen Sie keine entflammbaren Substanzen in die Nähe des Produkts und lagern Sie sie nicht in der Nähe.
  - Andernfalls besteht Brand- oder Explosionsgefahr.
- Halten Sie den nötigen Abstand vom Produkt ein.
  - Falls Sie zu nahe am Produkt sind, kann Ihre Sehkraft beeinträchtigt werden.
- Stellen Sie die entsprechende Auflösung und Frequenz je nach Produkt ein.
  - Ansonsten kann Ihre Sehkraft leiden.
- Machen Sie regelmäßige Pausen, wenn Sie lange Zeit mit dem Produkt arbeiten.

Vorsichtsmaßnahmen bei der Verwendung der Fernbedienung

⚠ WARNUNG

- Vermeiden Sie Orte mit hoher Luftfeuchtigkeit.
  - Es kann zu einem elektrischen Schlag führen und das Produkt beschädigen.
- Setzen Sie die Batterien nicht übermäßiger Hitze, direkter Sonneneinstrahlung, offenem Feuer und elektrischen Heizgeräten aus.
  - Dies kann zu Brand führen und Sie könnten sich verletzen.
- Stellen Sie sicher, dass Kinder die Batterien der Fernbedienung nicht verschlucken, wenn Sie sie ersetzen. Bewahren Sie sie außerhalb der Reichweite von Kindern auf.
  - Falls ein Kind eine Batterie verschluckt, konsultieren Sie umgehend einen Arzt.
- Entsorgen Sie die Batterien nicht in einem Feuer.
  - Entsorgen Sie die Batterien an einem örtlichen Wertstoffhof oder einem Händler, der auch Batterien nimmt.
- Verbrauchte Batterien, einschließlich wieder aufladbarer Akkus, müssen getrennt vom Müll recycelt werden.
  - Entsorgen Sie gebrauchte Batterien und wiederaufladbare Akkus bei einem lokalen Recyclingcenter oder einem lokalen Händler, der mit Batterien arbeitet.

⚠ VORSICHT

- Schließen Sie die Batterien nicht kurz und bauen Sie sie nicht auseinander.
  - Dies kann zu einem elektrischen Schlag oder zu einem Brand führen.
- Bei Sonneneinstrahlung und unter lichtstarken Lampen kann es zu Funktionsstörungen der Fernbedienung kommen. Stellen Sie das Produkt an einem anderen Ort auf, wenn am aktuellen Standort derartige Bedingungen herrschen.
- Prüfen Sie, ob sich zwischen dem Produkt und der Fernbedienung ein Hindernis befindet.
- Gebrauchte und neue Batterien dürfen nicht zusammen verwendet werden.
  - Überhitzte oder auslaufende Batterien können zu Bränden oder Stromschlägen führen.
- Verwenden Sie nur den angegebenen Batterietyp. In das Ladegerät dürfen nur wiederaufladbare Batterien eingelegt werden.
  - Überhitzte oder auslaufende Batterien können zu Bränden oder Stromschlägen führen.

Vorsichtsmaßnahmen zur Verhinderung des Einbrennens von Bildern

- Durch das Anzeigen eines Standbilds über einen längeren Zeitraum kann das Bild einbrennen. Bei den meisten Produkten von Drittanbietern tritt das gleiche Problem auf. Auf diese Weise verursachte Schäden fallen nicht unter die Garantie des Produkts.
  - Verwenden Sie einen Bildschirmschoner, wenn der Monitor über einen längeren Zeitraum verwendet wird.

Entsorgung des Produkts

- Entsorgen Sie das Produkt nicht im gewöhnlichen Hausmüll.
- Die Entsorgung dieses Produkts muss entsprechend der Richtlinien Ihrer örtlichen Behörde erfolgen.

MONTAGE UND VORBEREITUNG

⚠ VORSICHT

- Um die Sicherheit und Leistung des Produkts sicherzustellen, verwenden Sie nur Originalteile.
- Durch nachgemachte Produkte verursachte Beschädigungen werden nicht von der Garantie abgedeckt.
- Schließen Sie das Netzkabel an das Produkt an, bevor Sie es in eine Steckdose stecken. Stecken Sie das Netzkabel zuerst in eine Steckdose, kann es zu einem Stromschlag kommen, der auch das Produkt beschädigen kann.
- Schäden durch die Verwendung des Geräts in übermäßig staubigen Umgebungen werden nicht von der Garantie gedeckt.

HINWEIS

- Das im Lieferumfang enthaltene Zubehör ist je nach Modell oder Region unterschiedlich.
- Änderungen an den Gerätespezifikationen oder am Inhalt dieses Handbuchs sind im Zuge von Aktualisierungen der Gerätefunktionen vorbehalten.
- SuperSign SW und Benutzerhandbuch
  - Herunterladen von der Website von LG Electronics:
  - Besuchen Sie die Website von LG Electronics *http://partner.lge.com*, und laden Sie die neuste Software für Ihr Modell herunter.

Nutzung des Magnetkerns

1. Mit Hilfe des Magnetkerns können Sie die elektromagnetischen Interferenzen im Stromleiter verringern. Wickeln Sie die Leitung einmal um den Magnetkern.
2. Legen Sie den Magnetkern näher an den Monitor.

Teile und Tasten

LAA015FL7B1, LAA015FL9B1

Die Abbildung kann je nach Modell abweichen.

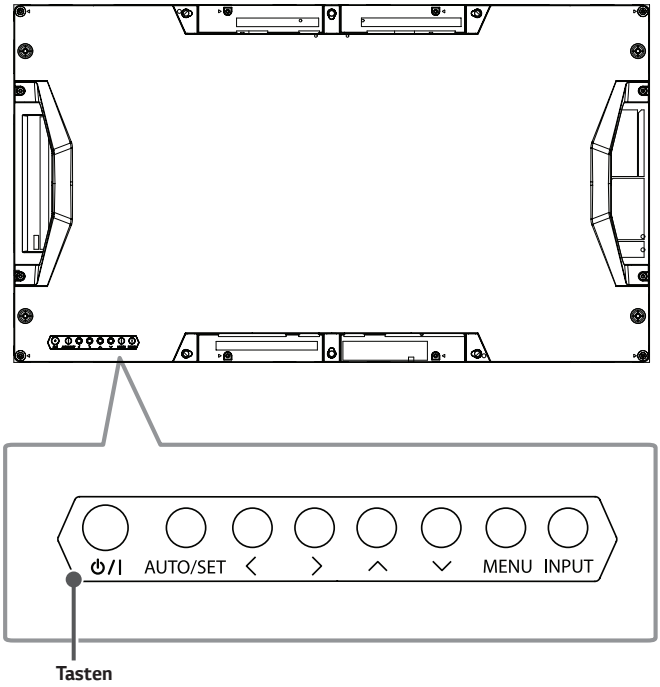

- **⏻/I**: Schaltet den Strom ein und aus.
- **AUTO/SET**: Zeigt das aktuelle Signal und den Modus an.
- **< >**: Nach links und rechts.
- **∧ ∨**: Zur Programmauswahl.
- **MENU**: Öffnet und schließt die Hauptmenüs und speichert Ihre Eingaben.
- **INPUT**: Ändert die Eingangsquelle.

LAA015FL7B2, LAA015FL9B2

Die Abbildung kann je nach Modell abweichen.

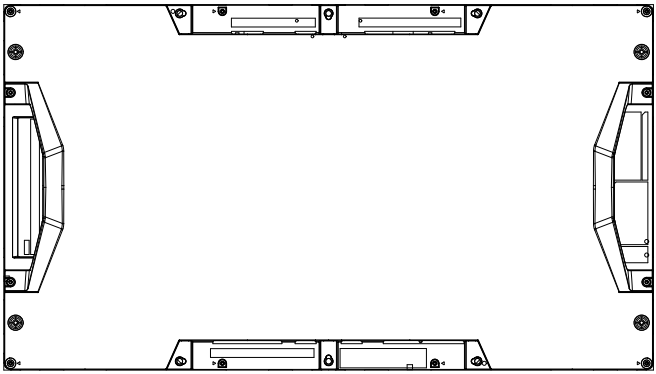

Aufbewahrungsmethode für den Panel-Schutz

Richtig

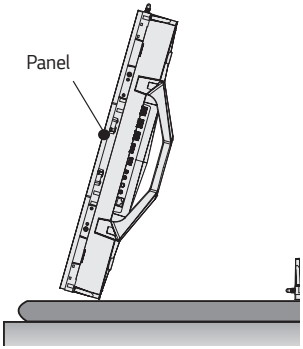

Wenn das Produkt aufrecht gelagert werden soll, halten Sie es an beiden Seiten fest, und kippen Sie es vorsichtig nach hinten. Das Panel darf den Boden nicht berühren.

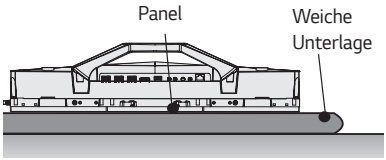

Wenn das Produkt liegend gelagert werden soll, legen Sie eine weiche Unterlage auf eine ebene Fläche. Legen Sie das Produkt darauf mit dem Panel nach unten ab.

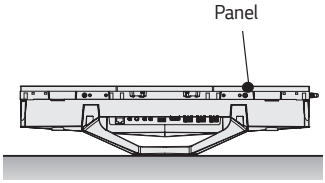

Wenn keine weiche Unterlage zur Hand ist, legen Sie den Monitor vorsichtig mit dem Panel nach oben auf den Boden. Achten Sie darauf, dass dieser sauber ist. Achten Sie darauf, dass keine Gegenstände auf das Panel fallen.

Falsch

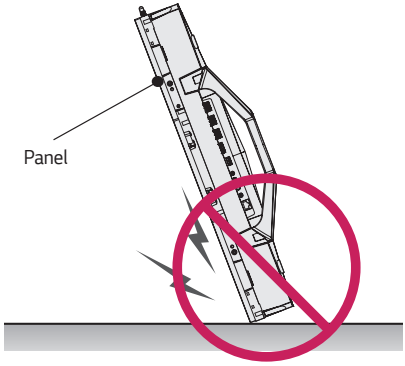

Wird das Produkt über die Einfassung gekippt, kann der untere Rand des Panels beschädigt werden.

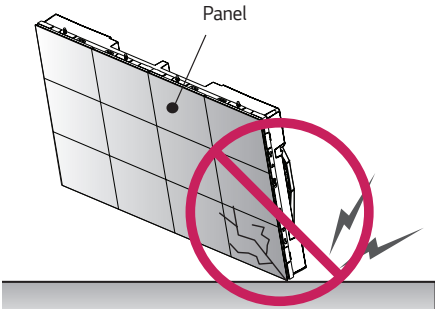

Wird das Produkt über eine seiner Kanten gekippt, kann das Panel dabei beschädigt werden.

Installations- Und Vorsichtsmassnahmen

Temperatur

- Erstellen Sie ein Kühlsystem für das Gehäuse, um die Betriebstemperatur des Produkts beibehalten zu können.
  - Betriebstemperatur des Produkts: 0 °C bis 40 °C (die empfohlene Zimmertemperatur liegt unter 25 °C.)
- Installieren Sie das Produkt an einem Ort, an dem die warme Luft einer Klimaanlage das Produkt nicht direkt beeinflusst.
  - Dadurch vermeiden Sie Fehlfunktionen, wie beispielsweise dass der Bildschirm abschaltet.

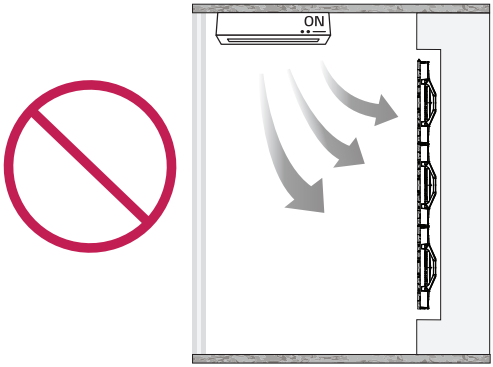

Direkte Sonneneinstrahlung

- Installieren Sie das Produkt an einem Ort, der nicht direkt von der Sonne angestrahlt wird.
  - Dadurch wird vermieden, dass der Bildschirm aufgrund von Lichtreflektionen verschwommen erscheint.

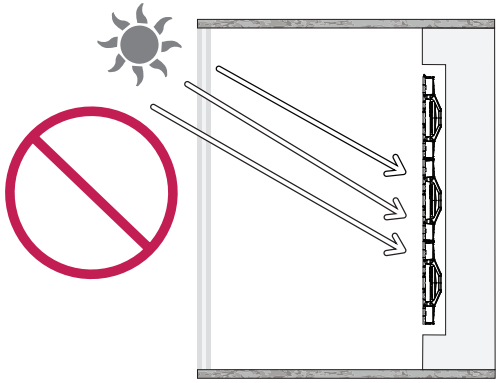

Installationsposition

- Achten Sie darauf, dass der Abstand von der Decke des Raums, in dem das Produkt installiert wird, bis zum Produkt mindestens 400 mm beträgt.
  - Die warme Luft, die sich an der Decke staut, wird natürlich zirkuliert, um Fehlfunktionen zu vermeiden.
- Achten Sie darauf, dass der Abstand vom Boden des Raums, in dem das Produkt installiert wird, bis zum Produkt mindestens 100 mm beträgt.
  - Die Luft vom Boden zirkuliert leicht zur Decke, um Fehlfunktionen zu vermeiden.

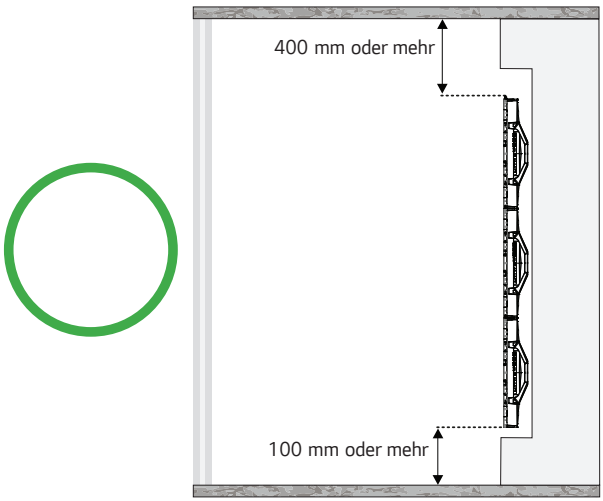

Installationsstandort

Installation auf einer eingelassenen Wand

- Nach der Installation in einer Wandvertiefung kann eine Blende angebracht werden, um das Aussehen zu verbessern.

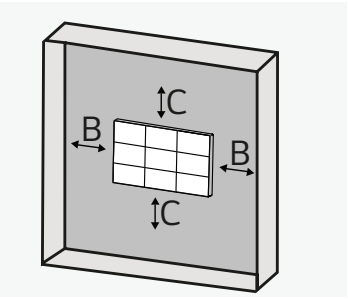

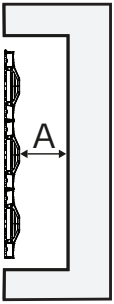

A: 100 mm oder mehr
B: 25 mm oder mehr
C: 60 mm oder mehr

Installation der Blende

- Achten Sie darauf, dass die Blende zur Reparatur des Produkts entfernt werden kann.
- Bei der oberen / unteren Blende müssen Sie mindestens 60 % des Entlüfters anbringen, um die Luftzirkulation zu erleichtern.
  - Dies verhindert Fehlfunktionen.

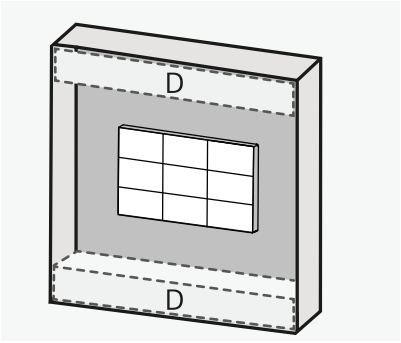

D: Entlüfter
(60 % oder mehr)

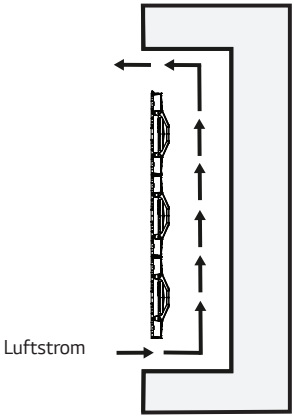

Installation an einer Wand

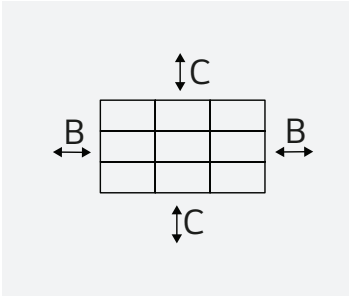

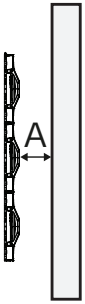

A: 100 mm oder mehr
B: 25 mm oder mehr
C: 60 mm oder mehr

FERNBEDIENUNG

Die Beschreibungen in diesem Handbuch beziehen sich auf die Tasten der Fernbedienung. Lesen Sie dieses Handbuch bitte aufmerksam durch, um den Monitor bestimmungsgemäß verwenden zu können. Um die Batterien einzulegen, öffnen Sie das Batteriefach, legen Sie die Batterien (1,5 V AAA) mit dem ⊕ und dem ⊖ Pol entsprechend der Kennzeichnung im Fach ein, und schließen Sie das Batteriefach. Gehen Sie zum Herausnehmen der Batterien in umgekehrter Reihenfolge vor. Abbildungen können von den eigentlichen Zubehörteilen abweichen.

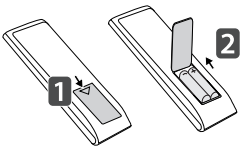

⚠ VORSICHT

- Verwenden Sie niemals alte zusammen mit neuen Batterien, da dies Schäden an der Fernbedienung hervorrufen kann.
- Richten Sie die Fernbedienung auf den Fernbedienungssensor am Monitor aus.
- Einige der Funktionen der Fernbedienung werden bei bestimmten Modellen möglicherweise nicht unterstützt.
- Die internen und externen Batterien des Produkts sollten keiner starken Hitze wie direktem Sonnenlicht, Brand oder ähnlichem ausgesetzt werden.

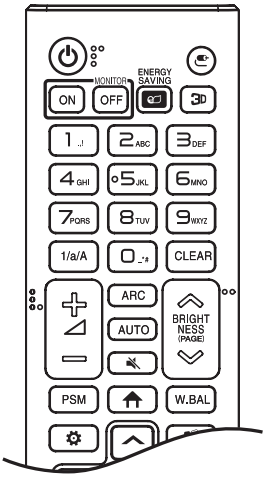

(EIN/AUS) Ein- und Ausschalten des Monitors.

MONITOR ON Einschalten des Monitors.

MONITOR OFF Ausschalten des Monitors.

ENERGY SAVING Anpassen der Bildhelligkeit zur Senkung des Stromverbrauchs.

(EINGANG) Auswahl des Eingangsmodus.

3D Schaltet das Layout-Muster des Bildschirms an.

1/a/A Wechsel zwischen Zahlen und Buchstaben.

Zahlen- und Buchstabentasten. Je nach Einstellung werden Zahlen oder Buchstaben eingegeben.

CLEAR Löschen eingegebener Zahlen oder Buchstaben.

Lautstärkeregelung Regelt die Lautstärke.

ARC Auswahl des Formats.

AUTO Automatisches Anpassen der Bildposition und Erhöhen der Bildstabilität (nur für RGB-Eingang verfügbar).

(STUMM) Stummschaltung.

BRIGHTNESS Einstellen der Bildschirmhelligkeit.

PAGE Funktion wird bei diesem Modell nicht unterstützt.

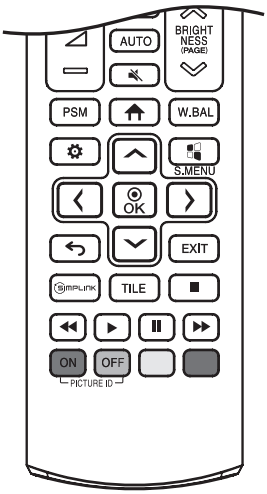

PSM Auswahl des Bildmodus.

(HOME) Aktivieren der Startleiste.

W.BAL Öffnet das Menü für den Weißabgleich.

(EINSTELLUNGEN) Öffnet und schließt die Hauptmenüs und speichert Ihre Eingaben.

S.MENU SuperSign-Menütaste.

Navigationstasten Zur Navigation in Menüs oder Einstellungen.

OK Wählt Menüs oder Einstellungen und speichert Ihre Eingaben.

(ZURÜCK) Mit dieser Taste können Sie innerhalb der interaktiven Benutzerfunktion einen Schritt zurückgehen.

EXIT Schließen aller OSD-Aufgaben und -Anwendungen.

SIMPLINK Hiermit können Sie verschiedene Multimedia- Geräte ganz einfach mit der Fernbedienung über das SimpLink-Menü steuern und Multimediainhalte genießen.

TILE Auswählen des Kachelmodus.

PICTURE ID ON/OFF Wenn die Bild-ID-Nummer der Set-ID entspricht, können Sie jeden gewünschten Monitor im Mehrfachbildschirm-Modus steuern.

(USB-Menütasten) Steuert die Medienwiedergabe. (Wird bei einigen Modellen möglicherweise nicht unterstützt.)

HERSTELLEN VON VERBINDUNGEN

Sie können verschiedene externe Geräte mit dem Monitor verbinden. Ändern Sie den Eingangsmodus, und wählen Sie das externe Gerät aus, das Sie anschließen möchten. Weitere Informationen zum Anschluss eines externen Geräts entnehmen Sie bitte dem Handbuch des betreffenden Geräts.

Anschluss eines PCs

Ein Teil der Kabel wird nicht mitgeliefert. Dieser Monitor unterstützt die Plug and Play*-Funktion.

* Plug and Play: eine Funktion, mit der ein PC vom Benutzer angeschlossene Geräte ohne Gerätekonfiguration oder Benutzereingriff beim Einschalten erkennen kann.

Anschluss externer Geräte

Ein Teil der Kabel wird nicht mitgeliefert. Verbinden Sie einen HD-Receiver, DVD-Player oder Videorekorder mit dem Monitor, und wählen Sie den entsprechenden Eingangsmodus aus.

Die bestmögliche Bild- und Tonqualität erzielen Sie, wenn Sie externe Geräte mit HDMI-Kabeln an den Monitor anschließen.

HINWEIS

- Die bestmögliche Bildqualität erzielen Sie bei Verwendung des Monitors mit einem HDMI-Anschluss.
- Verwenden Sie abgeschirmte Schnittstellenkabel mit Ferritkern, z. B. HDMI-Kabel, die den technischen Daten des Produkts entsprechen.
- Wenn Sie den Monitor einschalten, wenn dieser kalt ist, kann das Bild flackern. Dies ist normal.
- Es können rote, grüne oder blaue Punkte auf dem Bildschirm erscheinen. Dies ist normal.
- Verwenden Sie ein Hochgeschwindigkeits HDMI®/™-Kabel (kürzer als 3 Meter).
- Verwenden Sie ein zertifiziertes Kabel mit HDMI-Logo. Wenn Sie kein zertifiziertes HDMI-Kabel verwenden, zeigt der Bildschirm eventuell nichts an, oder ein Verbindungsfehler tritt auf.
- Empfohlene Typen von HDMI-Kabeln
  - Hochgeschwindigkeits HDMI®/™-Kabel
  - Hochgeschwindigkeits HDMI®/™-Kabel mit Ethernet
- Wenn Sie im HDMI-Modus keinen Ton hören, prüfen Sie Ihre PC-Einstellungen. Bei einigen PCs müssen Sie die Standardaudioausgabe manuell auf HDMI umstellen.
- Um den HDMI-PC-Modus zu verwenden, müssen Sie für PC/DTV den PC-Modus wählen.
- Im HDMI-PC-Modus können Probleme mit der Kompatibilität auftreten.
- Vergewissern Sie sich, dass das Netzkabel abgezogen ist.
- Wenn Sie eine Spielekonsole mit dem Monitor verbinden, verwenden Sie das mit der Konsole gelieferte Kabel.
- Hochgeschwindigkeits HDMI®/™-Kabel können HD-Signale von 1080p und höher übertragen.
- Verwenden Sie ein Gerät mit Audioverstärker, wenn Sie eine Verbindung mit einem externen Audiogerät herstellen möchten.

VORSICHT

- Drücken Sie nicht über einen längeren Zeitraum mit dem Finger auf den Bildschirm, da dies zu temporären Verzerrungen führen kann.
- Um das Einbrennen von Bildern auf dem Bildschirm zu verhindern, vermeiden Sie die Darstellung von Standbildern über längere Zeiträume. Verwenden Sie nach Möglichkeit einen Bildschirmschoner.
- Das Bild kann durch kabellose Kommunikationsgeräte in der Nähe des Monitors beeinträchtigt werden.

Verwenden der Eingangsliste

(HOME) →

- HDMI1 → HDMI2 → HDMI3 → DISPLAYPORT

Verketten von Monitoren

Um mehrere Produkte zu verwenden, müssen Sie zunächst ein externes Gerät an das Produkt anschließen, ein Ende des unterstützten Signal-Eingangskabels an den OUT des Produkts anschließen, und dann das andere Ende in den IN des Produkts stecken, das Sie anschließen möchten.

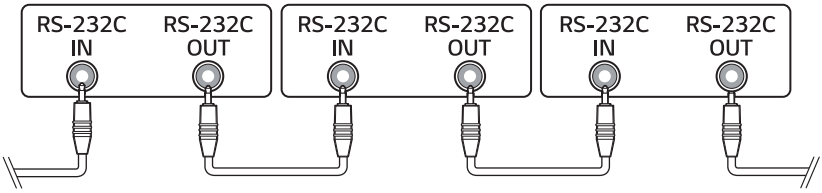

HINWEIS

- Ist das Kabel zwischen dem Produkt und Ihrem PC zu lang, verwenden a den Verstärker oder das Glasfaserkabel.
- Ein Verketten des Videoausgangs ist möglicherweise nur eingeschränkt möglich, je nach der Leistungsfähigkeit des Eingabegeräts mit HDCP-Unterstützung.

PROBLEMBEHEBUNG

Es wird kein Bild angezeigt.

- Ist das Netzkabel an das Gerät angeschlossen?
  - Prüfen Sie, ob das Stromkabel korrekt in die Steckdose eingesteckt ist.
- Haben Sie den Treiber installiert?
  - Prüfen Sie, ob die Plug and Play -Funktion unterstützt wird. Einzelheiten dazu finden Sie in der Bedienungsanleitung der Grafikkarte.

Probleme mit dem Bildschirm (Video)

- Ist der Bildschirm falsch positioniert?
  - Prüfen Sie, ob Auflösung und Frequenz der Grafikkarte vom Produkt unterstützt werden. Wenn die Frequenz nicht im Nutzungsbereich liegt, stellen Sie die empfohlene Auflösung in den Einstellungen für Anzeige in der Systemsteuerung ein.
- Der Bildschirm wird nicht normal angezeigt.
  - Die Eingangsquelle ist nicht ordnungsgemäß am Anschluss angeschlossen. Schließen Sie ein Kabel an, das dem Signal der Eingangsquelle entspricht.

Probleme mit dem Bildschirm (Farbe)

- Wenn das Gerät ausgeschaltet wird, erscheint ein Nachbild.
  - Wenn Sie ein unbewegliches Bild für einen längeren Zeitraum auf dem Bildschirm wiedergeben, kann dies zu raschen Schäden an den Anzeige-LEDs führen. Verwenden Sie den Bildschirmschoner.
  - Wenn nach einem sehr kontrastreichen Bild (schwarzweiß oder grau) ein dunkles Bild auf dem Bildschirm angezeigt wird, kann dies zum Einbrennen von Bildern führen. Dies ist bei LED-Produkten normal.
- Der Bildschirm hat eine zu geringe Farbauflösung (16 Farben).
  - Legen Sie die Farbtiefe auf mehr als 24 Bit (True Color) fest.
- Die Bildschirmfarbe ist nicht stabil, oder das Bild ist einfarbig.
  - Überprüfen Sie den Verbindungsstatus des Signalkabels. Oder setzen Sie die Grafikkarte des PCs erneut ein.

Sonstige Probleme

- Das Gerät wird plötzlich abgeschaltet.
  - Überprüfen Sie, ob die Automatisch Abschalten-Funktion in den Einstellungen auf die richtige Zeit eingestellt ist.
  - Die Stromquelle wurde nicht richtig angeschlossen. Prüfen Sie, ob das Stromkabel des Produkts richtig angeschlossen ist.

TECHNISCHE DATEN

Die unten aufgeführten Produktspezifikationen können sich aus Gründen der Funktionsverbesserung ohne Vorankündigung ändern.

„ ~ “ steht für Wechselstrom (AC), und „ ⎓ “ bezieht sich auf Gleichstrom (DC).

Pixelabstand		1,5 mm
Auflösung		640 x 360 - LDM-Auflösung: 160 x 120
Umgebungsbedingungen	Temperatur im Betrieb	0 °C bis 40 °C
	Luftfeuchtigkeit im Betrieb	10 % bis 80 %
	Temperatur bei Lagerung	-20 °C bis 60 °C
	Luftfeuchtigkeit bei Lagerung	5 % bis 85 %

LAA015FL7B1, LAA015FL9B1

Videosignal	Maximale Auflösung	3840 x 2160 mit 30 Hz - Je nach Betriebssystem oder Grafikkarte wird dies möglicherweise nicht unterstützt.
	Empfohlene Auflösung	1920 x 1080 mit 60 Hz - Je nach Betriebssystem oder Grafikkarte wird dies möglicherweise nicht unterstützt.
	Horizontale Frequenz	30 kHz bis 83 kHz
	Vertikale Frequenz	30 Hz, 56 Hz bis 60 Hz
	Synchronisierung	Separat Sync., Digital
Eingänge/Ausgänge		HDMI IN, DP IN, USB 2.0 IN, AUDIO OUT, RS-232C IN/OUT, IR IN, LAN IN, DATA OUT, AC IN/OUT
Integrierter Akku		Verwendet

* DP-Kabel: Verwenden Sie ein DP-Kabel, das für einen DP 1.1a-(SST-)Standard oder höher zertifiziert ist.

LAA015FL7B1, LAA015FL9B1

Strom	Nennspannung	AC 100-240 V ~ 50/60 Hz 9,0 A / 9,0 A
	Stromverbrauch	Eingeschaltet: 410 W (Max.) Ruhemodus: ≤ 0,5 W Standby-Modus: ≤ 0,5 W
Abmessungen (Breite x Höhe x Tiefe) / Gewicht	960 mm x 540 mm x 128,5 mm / 20,85 kg	

LAA015FL7B2, LAA015FL9B2

Strom	Nennspannung	AC 100-240 V ~ 50/60 Hz 9,0 A / 9,0 A
	Stromverbrauch	Eingeschaltet: 390 W (Max.) Ruhemodus: ≤ 0,5 W Standby-Modus: ≤ 0,5 W
Abmessungen (Breite x Höhe x Tiefe) / Gewicht	960 mm x 540 mm x 128,5 mm / 19,24 kg	

HDMI/ DisplayPort (PC)-Unterstützungsmodus

Auflösung	Horizontale Frequenz (kHz)	Vertikale Frequenz (Hz)
800 x 600	37,879	60,317
1024 x 768	48,363	60,0
1280 x 720	44,772	59,855
1366 x 768	47,7	60
1280 x 1024	63,981	60,02
1680 x 1050	65,290	59,954
1920 x 1080	67,5	60
3840 x 2160	67,5	30

HDMI/ DisplayPort (DTV)-Unterstützungsmodus

Auflösung	Horizontale Frequenz (kHz)	Vertikale Frequenz (Hz)
480/60p	31,5	60
576/50p	31,25	50
720/50p	37,5	50
720/60p	45	60
1080/50i	28,1	50
1080/60i	33,75	60
1080/50p	56,25	50
1080/60p	67,432	59,94
1080/60p	67,5	60
2160/30p	67,5	30

HINWEIS

- Wenn das Kabel an den HDMI-Ausgang oder den DisplayPort angeschlossen ist, können Sie den PC- oder den DTV-Modus wählen. Es wird empfohlen, dass Sie bei einer Verbindung mit einem PC den PC-Modus auswählen und den DTV-Modus bei der Verbindung mit anderen Geräten. Der DTV-Modus bezieht sich auf alle Modi außer dem PC-Modus.
- Vertikale Frequenz: Die Anzeige funktioniert, indem das Bild wie eine fluoreszierende Lichtquelle Dutzende Male pro Sekunde wechselt. Die vertikale Frequenz oder Aktualisierungsrate entspricht der Zahl der Bildanzeigen pro Sekunde. Die Einheit lautet Hz.
- Horizontale Frequenz: Das horizontale Intervall ist die für die Anzeige einer horizontalen Zeile benötigte Zeit. Wenn die Zahl 1 durch das horizontale Intervall geteilt wird, kann die Anzahl der horizontal angezeigten Zeilen pro Sekunde als horizontale Frequenz bezeichnet werden. Die Einheit lautet kHz.

LIZENZ

Die unterstützten Lizenzen sind von Modell zu Modell verschieden. Weitere Informationen zur Lizenz erhalten Sie unter *www.lg.com*.



Die Begriffe HDMI und HDMI High-Definition Multimedia Interface sowie das HDMI-Logo sind Marken oder eingetragene Marken von HDMI Licensing Administrator, Inc. in den Vereinigten Staaten und anderen Ländern.

In Lizenz von Dolby Laboratories gefertigt. Dolby, Dolby Vision, Dolby Audio, Dolby Atmos und das Doppel-D-Symbol sind Warenzeichen von Dolby Laboratories.

Informationen zu DTS-Patenten finden Sie unter *http://patents.dts.com*. Hergestellt unter Lizenz von DTS Licensing Limited. DTS, das Symbol sowie DTS und das Symbol zusammen, DTS 2.0 Channel, DTS 2.0+Digital Out, DTS-HD und DTS Virtual:X sind eingetragene Marken oder Marken von DTS, Inc. in den Vereinigten Staaten und/oder anderen Ländern. © DTS, Inc. Alle Rechte vorbehalten.



Das Modell und die Seriennummer des Geräts befinden sich auf der Rückseite und auf einer Seite des Geräts.

Bitte notieren Sie diese Nummern für den Fall eines Garantieanspruchs.

MODELL

SERIENNUMMER

Vorübergehende Geräuschentwicklungen beim EIN- oder AUS-Schalten dieses Geräts sind normal.