LG
Life's Good

EENVOUDIGE HANDLEIDING

Mini Hi-Fi audio

NEDERLANDS

Lees deze handleiding zorgvuldig door voordat u uw set in gebruik neemt en bewaar hem voor toekomstig gebruik. Om de instructies voor geavanceerde functies weer te geven gaat u naar http://www.lg.com vanwaar u de gebruikershandleiding kunt downloaden. Sommige inhoud van deze gebruikershandleiding kan van uw apparaat afwijken.

MODEL
OK55

MFL70343929

www.lg.com

Copyright © 2018 LG Electronics Inc. Alle rechten voorbehouden.

1807_Rev02

Bovenpaneel

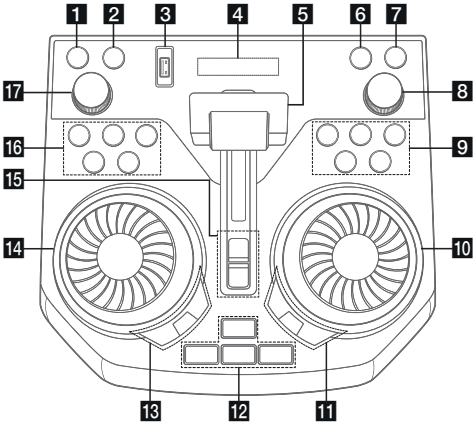

1 ⏻ (Stand-by)
Schakelt de stroom in of uit.

2 **USB REC / DEMO**
- Neemt op USB op.
- Houd vast gedurende 3 seconden om te stoppen met opnemen.
- Als u op USB REC / DEMO, drukt terwijl het apparaat uitstaat, wordt de demo-modus gestart.

3 USB Poort
U kunt geluidsbestanden afspelen door een USB-apparaat te verbinden.

4 Displayscherm

5 **PARTY ACCELERATOR**-hendel
Verschuif de hendel om voor een feeststemming te zorgen.

6 **F** (Functie)
Selecteert de functie en invoerbron.

7 **WIRELESS LINK**
- Selecteert MAIN of OTHER in de WIRELESS PARTY LINK-modus.
- WIRELESS PARTY LINK-modus inschakelen of uitschakelen.

8 **MASTER VOL.** (Volume) **-/+**
Past het luidsprekervolume aan.

9 ⏮ (Overslaan/zoeken)
- Spoelt terug.
- Zoekt naar een gedeelte binnen een nummer/bestand.
- Selecteert de radiostations.

⏯ (Afspelen/pauzeren)
- Start of pauzeert het afspelen.
- Selecteert stereo/mono

⏭ (Overslaan/zoeken)
- Spoelt vooruit.
- Zoekt naar een gedeelte binnen een nummer/bestand.
- Selecteert de radiostations.

☐ (Stoppen) / **RDS**
- Stopt afspelen of annuleert de DELETE-functie.
- Radio Data System

⏏ (Openen/sluiten)
Opent en sluit de disklade.

10 **DJ SCRATCH / SEARCH & MULTI**
- Beweegt met de klok mee of tegen de klok in om krasgeluid te maken.
- Zoekt een map of een bestand.

11 **SPECIAL EQ / BASS BLAST** (of **BASS BLAST+**)
- Kiest speciale equalizer.
- Houd ingedrukt om het effect BASS (of BASS+) direct te selecteren.

SEARCH
Verplaatst naar map of bestand in de selectiemodus.

OK
Selecteert een map bij het zoeken van een bestand.

12 **PARTY STARTER**
- Indien uitgeschakeld gaat deze functie aan bij het Party Kick Starter (Feest Gangmaker)-geluid.
- Indient ingeschakeld wordt de muziek gemixt bij het Party Kick Starter (Feest Gangmaker)-geluid.

CLUB, DRUM, USER (DJ PAD)
Selecteert het geluidseffect CLUB, DRUM of USER om te mixen
(Als u USER wilt gebruiken, moet u een bron opnemen met de "Music Flow Bluetooth" app.)

1, 2, 3 (DJ PAD)
Druk op een gewenst geluidspad.

13 **DJ EFFECT**
Selecteert een gewenst DJ-effect.

USER EQ
Selecteert de door u zelf gecreëerde equalizer.

LIGHTING
Selecteert de lichtmodus.

14 **DJ SCRATCH / LEVEL CONTROL**
- Beweegt met de klok mee of tegen de klok in om krasgeluid te maken.
- Beweegt met de klok mee of tegen de klok in om het USER EQ-niveau te bedienen.
- Past het DJ EFFECT-niveau aan.
- Selecteert de vocale effecten.
- Selecteert de lichteffecten.

15 **PARTY ACCELERATOR MODE**
Selecteert PARTY ACCELERATOR MODE.

DJ LOOP
Selecteert de DJ LOOP-modus
(De DJ LOOP-modus kan worden gebruikt tijdens het afspelen van CD/USB.)

16 KEY CHANGER (♭ / #)
Verandert de toonhoogte zodat deze past bij uw stembereik.

VOICE CANCELLER
U kunt de vocale tonen verminderen tijdens het afspelen van muziek van verschillende ingangsbronnen.

VOCAL EFFECTS
Selecteert VOCAL EFFECTS-modus.

MIC ECHO
Selecteert ECHO-modus.

17 MIC VOL. (Microfoonvolume) **-/+**
Aanpassen van microfoonvolume.

Voorpaneel/Achterpaneel

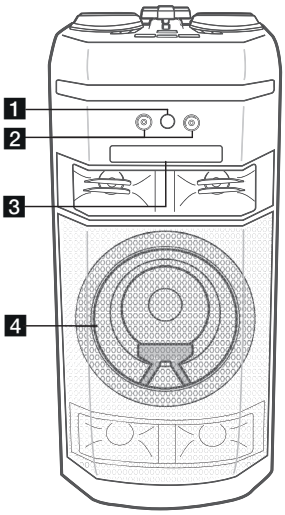

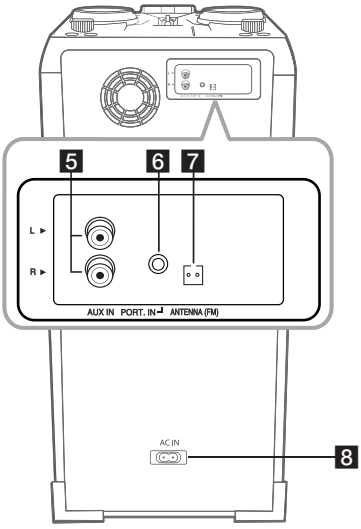

1 (Afstandsbedieningssensor)
2 **MIC** (Microfoon) **1/2**-aansluiting
3 Schijflade
4 Verlichting

5 **AUX IN** (L/R) : Verbind een extra apparaat.
6 **PORT.**(Draagbaar) **IN** : Verbinding maken met een draagbaar apparaat.
7 **ANTENNA** (FM)
8 **AC IN**-aansluiting

Besturingsapparaat

Download de **Music Flow Bluetooth** App op uw apparaat. (Alleen voor Android)

LG Sound Sync (draadloos)

Voor meer informatie download de online gebruikershandleiding. http://www.lg.com

Specificaties

Stroomvereisten	Raadpleeg het hoofdlabel op het apparaat.
Stroomverbruik	Raadpleeg het hoofdlabel op het apparaat.
	Netwerk stand-by : 0,5 W (als alle netwerkpoorten zijn geactiveerd)
Afmetingen (B x H x D)	Ong. 330,0 mm x 716,0 mm x 318,0 mm
Busvoeding (USB)	5 V ⎓ 500 mA
Versterker (Totale Vermogen RMS Uitgang)	500 W RMS

Ontwerp en specificaties kunnen zonder voorafgaande kennisgeving worden gewijzigd.

Voorzichtig

- Sluit het stroomsnoer indien mogelijk direct op het muur-stopcontact aan. Of indien u een stekkerdoos gebruikt, dan is het hoogst aanbevolen om een stekkerdoos van het type 110 V / 15 A of 230 V / 15 A te gebruiken, anders werkt de speler wellicht niet juist door een tekort aan voeding.
- Overlaad de stekkerdoos niet met een overmaat aan elektrische lading.

Hoe u de draadloze netwerkverbinding of het draadloze apparaat kunt ontkoppelen.

Zet de unit uit door langer dan 5 seconden op de aan/uitknop te drukken.

Vervangen van de batterij

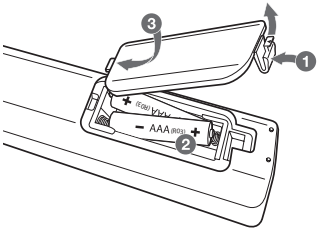

Conformiteitsverklaring

Hierbij verklaart LG Electronics dat de radioapparatuur type MINI HI-FI AUDIO in overeenstemming is met Richtlijn 2014/53/EU. De volledige tekst van de EU conformiteitsverklaring is beschikbaar op het volgende internetadres:

http://www.lg.com/global/support/cedoc/cedoc#

Ter overweging van de gebruiker, moet dit apparaat worden geïnstalleerd en bediend met een minimale afstand van 20 cm tussen het apparaat en het lichaam.

Frequentiebereik	Uitgangsvermogen (Max.)
2402 tot 2480 MHz	10 dBm