PORTUGUÊS

MANUAL DO PROPRIETÁRIO

AR CONDICIONADO

Por favor leia este manual cuidadosamente antes de usar o seu aparelho e guarde-o para futura referência.

Tradução da instrução original (R410A/R32)

www.lg.com

Copyright © 2017 - 2025 LG Electronics Inc. Todos os direitos reservados.

ÍNDICE

3 INSTRUÇÕES DE SEGURANÇA

9 ANTES DE UTILIZAR

9 Preparar para operação
9 Utilização
9 Limpeza e manutenção
9 Assistência

10 INSTRUÇÕES DE UTILIZAÇÃO

10 Operação Forçada
10 Função de Reinício Automático

11 MANUTENCAO E SERVICO

11 Cassete Tecto - 1 Vias (Grelha + Painel)
12 Cassete Tecto - 1 Vias (Com purificador de ar)
16 Cassete Tecto - 2 Vias
17 Cassete Tecto - 4 Vias
20 Cassete Tecto - Redondo
21 Conduta Embutida & Fresh Air Intake Unit
22 Colocação Oculta no Chão
23 Série Art Cool Gallery
25 Montagem Na Parede
26 Convertível
27 Console
28 Se não pretender utilizar o ar condicionado durante um longo período de tempo
28 Conselhos de Utilização
29 Antes de contactar a assistência…

Instruções de segurança

Os símbolos seguintes são apresentados em unidades interiores e exteriores.

	Leias as precauções presentes neste manual antes de operar a unidade.		Este equipamento é abastecido com refrigerante inflamável (para R32).
	Este símbolo indica que o Manual do utilizador deve ser lido atentamente.		Este símbolo indica que um técnico de assistência deve manusear este equipamento referindo-se ao Manual de instalação.

As seguintes diretrizes de segurança destinam-se a evitar riscos ou danos imprevistos resultantes de utilização incorreta ou perigosa do equipamento. As diretrizes encontram-se divididas em "AVISO" e "ADVERTÊNCIA", conforme descrito abaixo.

⚠ Este símbolo é apresentado para assinalar assuntos e utilizações que podem representar perigo. Leia cuidadosamente a secção com este símbolo e siga as instruções de forma a evitar riscos.

⚠ AVISO

Isto indica que a não observância das instruções pode provocar ferimentos graves ou morte.

⚠ ADVERTÊNCIA

Isto indica que a não observância das instruções pode provocar ferimentos menores ou danos no produto.

⚠ AVISO

Instalação

- Não use um disjuntor de circuito defeituoso ou com capacidade insuficiente. Use este aparelho com um circuito dedicado.
  - Existe risco de incêndio ou choque eléctrico.
- Para trabalhos de electricidade, contacte o vendedor, o revendedor, um electricista qualificado ou um Centro de Assistência Autorizada.
  - Não desmonte ou repare o produto. Existe risco de incêndio ou choque eléctrico.
- Ligue sempre o produto à terra.
  - Existe risco de incêndio ou choque eléctrico.

- Instale de forma segura o painel e a tampa da caixa de controlo.
  - Existe risco de incêndio ou choque eléctrico.
- Instale sempre um circuito dedicado e um disjuntor.
  - Uma cablagem ou instalação incorrecta podem causar incêndios ou choques eléctricos.
- Use um disjuntor ou fusível com a classificação correcta.
  - Existe risco de incêndio ou choque eléctrico.
- Não modifique ou aumente o cabo eléctrico.
  - Existe risco de choque eléctrico.
- Não instale, retire ou reinstale a unidade por si próprio (cliente).
  - Existe risco de incêndio, choque eléctrico, explosão ou danos.
- Tenha cuidado ao desembalar e instalar o produto.
  - As extremidades afiadas podem causar danos. Tenha cuidado especialmente com as arestas da caixa, e com as aletas do condensador e do evaporador.
- Para a instalação, contacte sempre o vendedor ou um Centro de Assistência Autorizado.
  - Existe risco de incêndio, choque eléctrico, explosão ou danos.
- Não instale o produto num suporte de instalação defeituoso.
  - Tal pode causar lesões, acidentes ou danos no produto.
- Não ligue o disjuntor ou a energia nas casos em que o painel frontal, o armário eléctrico, a tampa superior ou a tampa da caixa de controlo tenham sido removidas ou estejam abertas.
  - Caso contrário, poderá ocorrer incêndio, choque eléctrico, explosão ou morte.
- Certifique-se de que a área de instalação não se deteriora com o passar dos anos.
  - Se a base abater, o ar condicionado pode cair com a mesma, causando danos materiais, a avaria do produto ou lesões pessoais.
- Usar bomba de vácuo ou gás inerte (azoto) quando fizer teste de fugas ou purga por ar. Não comprimir o ar ou oxigénio e não usar gases inflamáveis. Caso contrário, pode causar incêndio ou explosão.
  - Existe risco de morte, lesões, incêndio ou explosão.
- O aparelho deverá ser armazenado numa área bem ventilada onde o tamanh da divisão corresponda à área da divisão especificada para o seu funcionamento. (para R32)
- As condutas ligadas a um aparelho não devem conter uma fonte de ignição. (para R32)

- O aparelho deve ser aramazenado numa divisão sem fontes de ignição que operem continuamente (por exemplo: chamas abertas, um aparelho que opere a gás ou um aquecedor elétrico em funcionamento.)
- Mantenha quaisquer aberturas de ventilação livres de obstrução.
- O aparelho deve ser instalado em conformidade com os regulamentos de instalação elétrica nacionais.

Funcionamento

- Certifique-se de que o cabo eléctrico não pode ser puxado ou danificado durante a operação.
  - Existe risco de incêndio ou choque eléctrico.
- Não coloque nada sobre o cabo eléctrico.
  - Existe risco de incêndio ou choque eléctrico.
- Não toque (comande) o produto com as mãos molhadas.
  - Existe risco de incêndio ou choque eléctrico.
- Não coloque um aquecedor ou outros aparelhos perto do cabo eléctrico.
  - Existe risco de incêndio e choque eléctrico.
- Não deixe entrar água nas partes eléctricas.
  - Existe risco de incêndio, avaria do produto ou choque eléctrico.
- Não armazene nem use gases inflamáveis ou combustíveis perto do produto.
  - Existe risco de incêndio ou avaria do produto.
- Não use o produto num espaço confinado durante um longo período de tempo.
  - Pode ocorrer falta de oxigénio.
- Se derramar gás inflamável, desligue o gás e abra uma janela para ventilação antes de ligar o produto.
  - Não use o telefone, nem ligue ou desligue interruptores. Existe risco de explosão ou incêndio.
- Em caso de ruído, cheiro ou fumo proveniente do produto. Desligue imediatamente o disjuntor ou o cabo de alimentação.
  - Existe risco de choque eléctrico ou incêndio.
- Pare a operação e feche a janela em caso de tempestade ou furacão. Se possível, retire o produto da janela antes de chegar o furacão.
  - Existe risco de danos materiais, avaria do produto ou choque eléctrico.
- Não abra a grelha de entrada do produto durante a operação. (Não toque no filtro electrostático, se a unidade estiver equipada com este.)
  - Existe risco de lesão física, choque eléctrico ou avaria do produto.

- Se o produto ficar mergulhado (inundado ou submerso), contacte um Centro de Assistência Autorizado.
  - Existe risco de incêndio ou choque eléctrico.
- Tenha cuidado para que não entre água no aparelho.
  - Existe risco de incêndio, choque eléctrico ou danos no produto.
- Ventile regularmente a divisão com o produto, se o utilizar juntamente com um fogão, etc.
  - Existe risco de incêndio ou choque eléctrico.
- Desligue a corrente antes de limpar ou efectuar manutenção no produto.
  - Existe risco de choque eléctrico.
- Certifique-se de que ninguém pode andar ou cair sobre a unidade exterior.
  - Tal pode resultar em lesões e danos no produto.
- Não deixe o ar condicionado funcionar durante muito tempo, se a humidade for muito elevada e se uma porta ou janela estiver aberta.
  - A humidade pode condensar e molhar ou danificar os móveis.
- Não ligue o disjuntor ou a energia nas casos em que o painel frontal, o armário eléctrico, a tampa superior ou a tampa da caixa de controlo tenham sido removidas ou estejam abertas.
  - Caso contrário, poderá ocorrer incêndio, choque eléctrico, explosão ou morte.
- Não ligue nem desligue a ficha de alimentação enquanto o aparelho estiver em funcionamento.
  - Existe risco de incêndio ou choque eléctrico.
- Quando o aparelho não estiver a ser utilizado por um longo período, desligue a ficha de alimentação ou desligue o disjuntor.
  - Existe o risco de avaria ou falha do produto, ou funcionamento não intencional.

⚠ ADVERTÊNCIA

Instalação

- Inspeccione as fugas de gás (refrigerante) após a instalação ou reparação do produto.
  - Os baixos níveis de refrigerante podem causar a avaria do produto.
- Instale a mangueira de drenagem para garantir que a água é devidamente drenada para fora.
  - Uma ligação incorrecta pode causar o derramamento de água.

- Mantenha o nível mesmo ao instalar o produto.
  - Para evitar vibrações ou fugas de água.
- O produto deve ser levantado e transportado por duas ou mais pessoas.
  - Evite lesões pessoais.
- Qualquer pessoa que esteja envolvida em trabalhar com ou a entrar num sistema de refrigerante deverá ser detentora de um certificado válido atual emitido por uma entidade de avaliação acreditada na indústria, que autoriza a sua competência para manusear refrigerantes em segurança, de acordo com uma especificação reconhecida pela indústria. (para R32)
- O aparelho deverá ser armazenado de forma a evitar a ocorrência de danos mecânicos.
- Não instale o produto num local onde o ruído ou o ar quente da unidade exterior possa lesar ou perturbar os vizinhos.
  - Pode provocar problemas aos seus vizinhos.
- Se alguém que não um profissional autorizado instalar, reparar ou alterar os produtos de ar condicionado da LG Electronics, a garantia é anulada.
  - Todos os custos associados com a reparação são, então, responsabilidade total do proprietário.
- Não instale a unidade em atmosferas potencialmente explosivas.

Funcionamento

- Não exponha a pele directamente ao ar frio durante longos períodos de tempo.(Não se sente na tiragem.)
  - Tal pode prejudicar a sua saúde.
- Não use o produto para finalidades especiais, como para conservar alimentos, obras de arte, etc. Este é um aparelho de ar condicionado, e não um sistema de refrigeração de precisão.
  - Existe risco de danos ou perda de propriedade.
- Não bloqueie a entrada ou a saída do fluxo de ar.
  - Tal pode causar a avaria do produto.
- Use um pano macio para o limpar. Não use detergentes agressivos, solventes, etc.
  - Existe risco de incêndio, choque eléctrico ou danos nas partes de plástico do produto.
- Não toque nas peças metálicas do produto ao remover o filtro de ar. São muito afiadas!
  - Existe risco de lesões pessoais.

- Não pise nem coloque nada sobre o produto.(unidades externas)
  - Existe risco de lesões pessoais e de avaria do produto.
- Insira sempre o filtro correctamente. Limpe o filtro a cada duas semanas ou mais frequentemente, se necessário.
  - Um filtro sujo reduz a eficiência do ar condicionado e pode causar o mau funcionamento ou a avaria do produto.
- Não introduza as mãos ou outros objectos através das entradas ou saídas de ar, enquanto o produto estiver em funcionamento.
  - Existem peças afiadas e em movimento que podem causar lesões.
- Não beba a água drenada do produto.
  - Esta água não é pura e pode causar graves problemas para a saúde.
- Use um banco ou uma escada firme ao limpar ou efectuar a manutenção produto.
  - Tenha cuidado e evite lesões.
- A assistência deverá ser realizada apenas conforme recomendado pelo fabricante do equipamento. A manutenção e as reparações que necessitem de assistência de outro pessoal qualificado serão levadas a cabo sob supervisão da pessoa responsável na utilização de refrigerantes inflamáveis. (para R32)
- Este aparelho não se destina a uso por pessoas (incluindo crianças) com capacidades físicas, sensoriais ou mentais reduzidas ou com falta de experiência e conhecimento, a menos que tenham recebido supervisão ou instruções relativas à utilização do aparelho por uma pessoa responsável pela sua segurança.
  - As crianças devem ser supervisionadas para garantir que não brincam com o aparelho.
- Este aparelho pode ser utilizado por crianças com idade igual ou superior a 8 anos e por pessoas com capacidades físicas, sensoriais ou capacidades mentais reduzidas ou com falta de experiência e conhecimento, se lhes tiver sido dada supervisão e instruções sobre a utilização segura do aparelho e compreendam os riscos envolvidos. As crianças não devem brincar com o aparelho. A limpeza e a manutenção realizada pelo utilizador não deverá ser efetuada por crianças sem supervisão.
- Se o cabo de alimentação estiver danificado, deve ser substituído pelo fabricante, o seu agente de serviço ou pessoas de qualificação semelhante, de forma a evitar acidentes.
- Não toque no cano de refrigerante e no cano de água nem em peças internas enquanto a unidade estiver em operação ou imediatamente após a operação.
  - Isso pode provocar queimaduras ou ulceração pelo frio.

Antes de Utilizar

Preparar para operação

1. Contacte um especialista em instalações para a instalação.
2. Use um circuito dedicado.

Utilização

1. A exposição ao fluxo de ar directo durante um longo período de tempo pode ser prejudicial à sua saúde. Não exponha os ocupantes, animais ou plantas ao fluxo de ar directo durante longos períodos de tempo.
2. Devido à possibilidade de falhas de oxigénio, ventile a divisão quando utilizar juntamente com fogões ou outros dispositivos de aquecimento.
3. Não use este ar condicionado para fins especiais não especificados (por ex., para preservar dispositivos de precisão, alimentos, animais, plantas e objectos de arte).
   Essa utilização pode danificar os itens.

Limpeza e manutenção

1. Não toque nas peças metálicas da unidade ao remover o filtro. Podem ocorrer danos ao tocar em extremidades de metal afiadas.
2. Não use água para limpar o interior do ar condicionado. A exposição à água pode destruir o isolamento, causando possíveis choques eléctricos.
3. Ao limpar a unidade, primeiro certifique-se de que a corrente e o disjuntor estão desligados.
   A ventoinha roda a uma velocidade muito elevada durante a operação.
   Existe a possibilidade de lesões, se a corrente da unidade for acidentalmente activada ao limpar partes interiores da unidade.

Assistência

Para reparações e manutenção, contacte o seu representante de assistência autorizado.

Instruções de utilização

Operação Forçada

Procedimentos para quando o controlo remoto não pode ser utilizado.
Pressione o interruptor táctil (Botão ON/OFF) durante 2 segundos. Se desejar interromper a operação, volte a premir o botão de tacto.

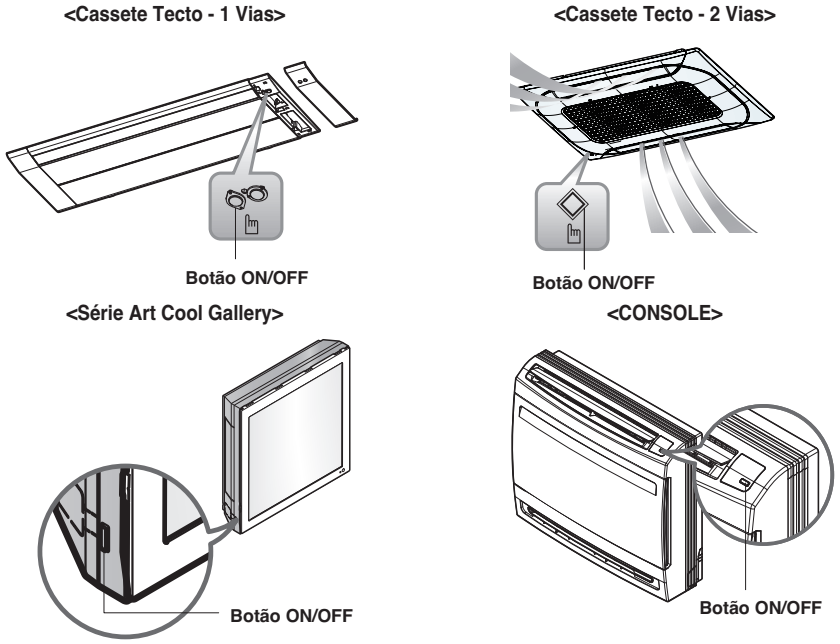

* Esta funcionalidade pode variar consoante o tipo de modelo.

Função de Reinício Automático

No caso da corrente voltar novamente após uma falha de energia, a operação reiniciar automaticamente é a função para operar procedimentos automaticamente para as condições de operação prévias.

Manutencao e servico

Cassete Tecto - 1 Vias (Grelha + Painel)

⚠ ADVERTÊNCIA

Antes de efectuar qualquer manutenção, desligue a alimentação eléctrica do sistema.

■ Desligue a unidade antes de a limpar. Limpe a unidade com um pano seco e suave. Não use lixívia ou abrasivos.

OBSERVAÇÃO

A corrente eléctrica deve ser desligada antes de limpar a unidade interna.

Filtros de Ar

Os filtros de ar por detrás da grade frontal devem ser inspeccionados e limpos a cada 2 semanas ou mais frequentemente, se necessário.

<Tipo Grelha>

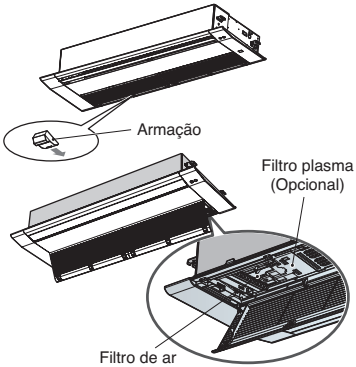

<Tipo de painel>

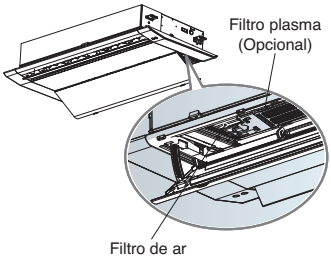

Chassis TT: Cremalheira 6 EA
Chassis TT: Cremalheira 4 EA

■ Nunca use o seguinte:
- Água com temperatura superior a 40 °C. Pode causar deformação e/ou descoloração.
- Substâncias voláteis. Pode danificar as superfícies do ar condicionado.

<Tipo Grelha>

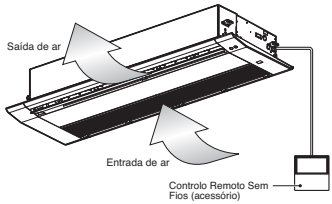

<Tipo de painel>

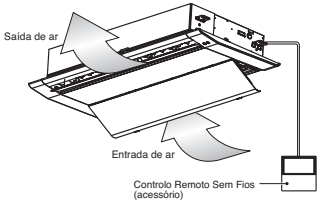

1. Retire os Filtros de Ar.

⚠ ADVERTÊNCIA

Quando estiver a remover o filtro de ar, não toque nas partes metálicas da unidade interna. Tal pode causar lesões.

2. Remova o filtro plasma (Opcional).
- ■ Desaparafuse 2 parafusos do filtro de plasma (Opcional).

3. Limpe a sujidade do filtro de ar, utilizando um aspirador ou lavando com água.
- ■ Se a sujidade for persistente, lave com um detergente neutro em água tépida.
- ■ Se for utilizada água quente (40 °C ou mais), pode ficar deformado.

4. Depois de lavar com água, deixe secar bem à sombra.
- ■ Não exponha o filtro de ar a luz solar directa ou ao calor de fogo, quando o estiver a secar.

5. Instale o filtro de ar e o filtro de plasma (Opcional).

Cassete Tecto - 1 Vias (Com purificador de ar)

Limpeza do filtro

⚠ ADVERTÊNCIA

Antes de tentar efetuar qualquer tipo de manutenção, desligue a alimentação principal para o sistema.

1. Puxe os manípulos em ambas as extremidades do lado posterior marcado do painel dianteiro, depois abra a grelha dianteira e pressione para baixo nos dois ganchos e retire o Pré-filtro.

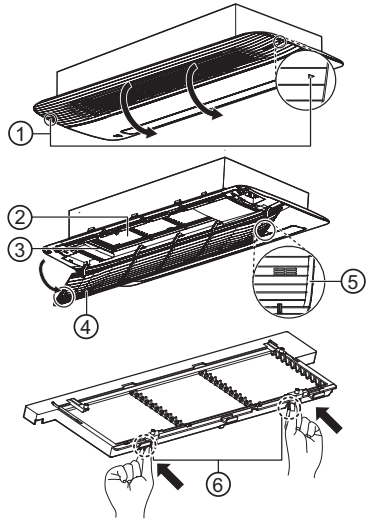

2. Limpe com um aspirador ou com uma escova macia.
   - Se o filtro estiver muito sujo, lave-o com água e um detergente neutro.
3. Deixe o filtro secar à sombra até estar completamente seco.
4. Instale o filtro na ordem inversa da qual foi removido e depois feche a grelha dianteira.
   - Ao instalar o filtro, introduza o gancho no orifício quadrado.

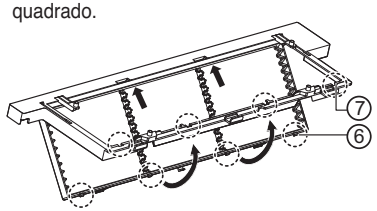

① Marcador
② Pré-filtro
③ Caixa do filtro
④ Grelha de entrada dianteira
⑤ Manípulo
⑥ Gancho
⑦ Orifício quadrado

⚠ AVISO

Por questões de segurança, desligue o interruptor de alimentação principal.

⚠ ADVERTÊNCIA

- Certifique-se de que o filtro está devidamente instalado na caixa do filtro. (Quando introduzir o filtro na caixa e empurrar o manípulo, irá ouvir um som de clique quando este estiver fixado no lugar.)
- Tenha cuidado para não deixar cair a grelha dianteira ao retirar o filtro.
- Não utilize líquidos voláteis ou água que esteja a 40 °C ou mais quente.
- A utilização do filtro quando não está completamente seco pode causar o mau funcionamento do produto.
- A secagem do filtro perto de uma chama ou à luz solar direta pode provocar danos no filtro.
- Ao limpar o filtro, tenha cuidado para não danificar a malha do filtro.

OBSERVAÇÃO

- Se a poeira entrar no filtro, pode haver uma queda na capacidade de arrefecimento.
- Limpe uma vez a cada duas semanas.
- Se tiver o filtro limpo num LG Electronics Centro de assistência, pode ser cobrada uma taxa separada. (serviço pago)
- O número e tipo de filtros fornecidos podem ser diferentes, dependendo do modelo.
- A forma do produto e os componentes podem diferir dependendo do modelo.
- Esta função pode ser alterada de acordo com o tipo de modelo.
- Dependendo do modelo, algumas funções podem não ser suportadas.

Limpeza do filtro de desodorização/ filtro PM1.0 (opcional)

1. Consulte "Como remover o filtro" ao remover o filtro.

2. Segure o manípulo no suporte da caixa do filtro e puxe na direção da seta para remover o Filtro PM1.0
   • Não retire o suporte da caixa do filtro nem a grelha de entrada.

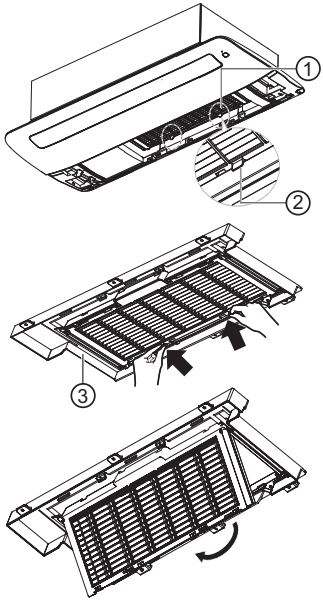

3. Conforme mostrado na figura, puxe o cabo e remova o filtro de desodorização.

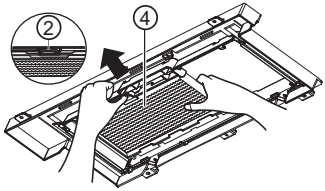

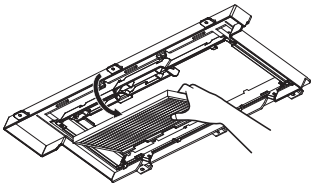

4. Lave o filtro após verificar o método de lavagem em "Informação do filtro".

5. Após a lavagem, reinstale o filtro de desodorização e o filtro PM1.0 nas suas posições originais, respetivamente.
   • Ao instalar o filtro PM1.0, introduza o gancho no orifício quadrado.

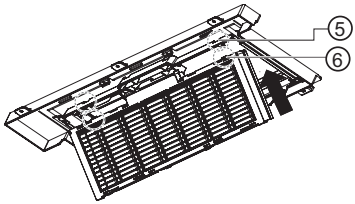

① Filtro PM1.0
② Manípulo
③ Suporte da caixa do filtro
④ Filtro de desodorização
⑤ Gancho
⑥ Orifício quadrado

⚠ AVISO

Por questões de segurança, desligue o interruptor de alimentação principal.

OBSERVAÇÃO

- Esta função pode ser alterada de acordo com o tipo de modelo.
- Dependendo do modelo, algumas funções podem não ser suportadas.

⚠ ADVERTÊNCIA

- Tenha cuidado para que a caixa do filtro esteja corretamente montada no suporte do filtro.
- Tenha cuidado para não deixar cair a grelha dianteira ao retirar o filtro.
- Não lave o filtro de poeira com água quente a mais de 40 °C ou líquidos voláteis.
- Não lave o filtro de desodorização fotocatalítico com água.
- Depois de limpar o filtro PM1.0, o sinal sonoro soa 7 vezes se a água não estiver completamente seca. Seque bem o filtro.
- A secagem do filtro perto de uma chama ou à luz solar direta pode provocar danos no filtro.
- Utilize luvas durante a instalação.

OBSERVAÇÃO

- A quantidade e o tipo de filtros fornecidos por cada modelo podem ser diferentes.
- Esta função pode ser alterada de acordo com o tipo de modelo.
- Dependendo do modelo, algumas funções podem não ser suportadas.

Informação do filtro

Nome do filtro	Descrição do filtro
filtro de desodorização 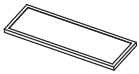	• Seque durante 3 horas com luz solar ou sob luz fluorescente. • Recomenda-se a sua limpeza de seis em seis meses. (assumindo 8 horas de uso diário) • Lavar o filtro com água pode danificá-lo ou deformá-lo.
Filtro PM1.0	• Limpe o filtro sem o desmontar. • Submerja o filtro PM1.0 na água, sacudindo-o várias vezes para limpá-lo. • Se o filtro estiver muito sujo, mergulhe-o durante 30 minutos em água morna com detergente suave e lave-o bem com água limpa. (Não utilize detergentes ácidos, como o ácido cítrico.) • Recomenda-se a sua limpeza de seis em seis meses. • Seque-o bem à sombra durante cerca de um dia. (Se houver humidade restante, a o sinal sonoro será emitido 7 vezes) A secagem com um aquecedor de ar quente, como um secador de cabelo ou um aquecedor, pode danificar ou deformar o filtro. • O interior do filtro é aguçado, portanto, não o esfregue nem lhe toque diretamente.

Limpeza do Sensor PM1.0

Sensor PM1.0

1. Conforme mostra a figura abaixo, coloque o seu dedo no indicador.

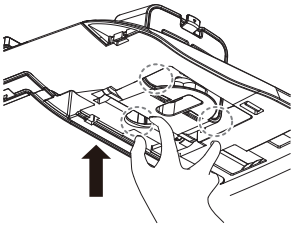

2. Abra o painel dianteiro e baixe a caixa do sensor PM1.0 conforme mostrado na figura abaixo.

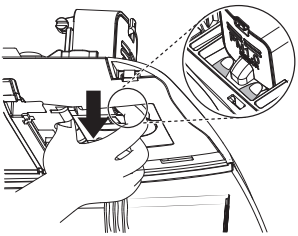

3. Quando a caixa do sensor PM1.0 estiver totalmente para baixo, rode a caixa do sensor PM1.0 para fixá-la, conforme mostrado na figura abaixo.

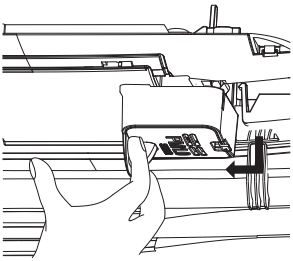

4. Abra a tampa do sensor PM1.0 na lateral da caixa.

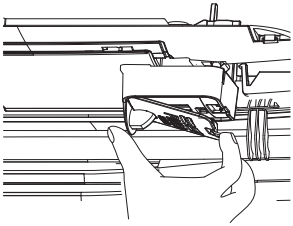

5. Utilize um cotonete ligeiramente humedecido para limpar a poeira da lente, e depois utilize um cotonete seco para remover a humidade.

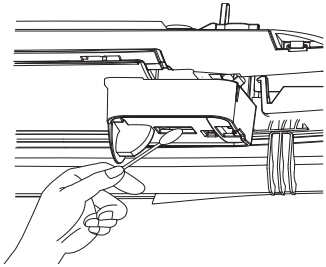

6. Feche a tampa da caixa do sensor PM1.0, depois instale a caixa do sensor PM1.0 na sua posição original.

⚠ AVISO

- Por questões de segurança, desligue o interruptor de alimentação principal.
- Tenha cuidado para não deixar cair o produto ao remover a tampa de canto do sensor PM1.0.
- Tenha cuidado com as quedas acidentais ao limpar o sensor PM1.0.

OBSERVAÇÃO

- Recomenda-se a sua limpeza de seis em seis meses. (assumindo 8 horas de uso diário)
- O sensor PM1.0 só está incluído com o painel de purificação do ar.
- Esta função pode ser alterada de acordo com o tipo de modelo.
- Dependendo do modelo, algumas funções podem não ser suportadas.

Cassete Tecto - 2 Vias

⚠ ADVERTÊNCIA

Antes de efectuar qualquer manutenção, desligue a alimentação eléctrica do sistema.

Grade, Caixa e Controlo Remoto

❑ Desligue a unidade antes de a limpar. Limpe a unidade com um pano seco e suave. Não use lixívia ou abrasivos.

OBSERVAÇÃO

A corrente eléctrica deve ser desligada antes de limpar a unidade interna.

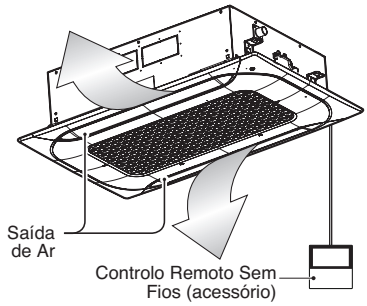

Filtros de Ar

Os filtros de ar por detrás da grade frontal devem ser inspeccionados e limpos a cada 2 semanas ou mais frequentemente, se necessário.

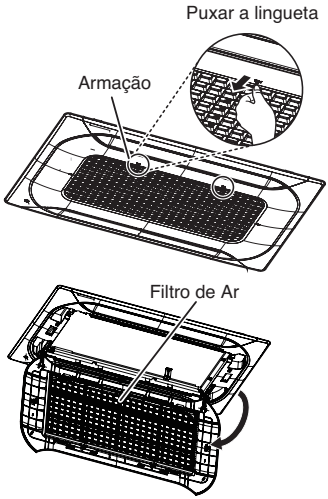

■ Nunca use o seguinte:
- Água com temperatura superior a 40 °C. Pode causar deformação e/ou descoloração.
- Substâncias voláteis. Pode danificar as superfícies do ar condicionado.

1. Retire os Filtros de Ar.

⚠ ADVERTÊNCIA

Quando estiver a remover o filtro de ar, não toque nas partes metálicas da unidade interna. Tal pode causar lesões.

2. Limpe a sujidade do filtro de ar, utilizando um aspirador ou lavando com água.
- ■ Se a sujidade for persistente, lave com um detergente neutro em água tépida.
- ■ Se for utilizada água quente (40 °C ou mais), pode ficar deformado.

3. Depois de lavar com água, deixe secar bem à sombra.
- ■ Não exponha o filtro de ar a luz solar directa ou ao calor de fogo, quando o estiver a secar.

4. Instale o filtro de ar.

Cassete Tecto - 4 Vias

⚠ ADVERTÊNCIA

Antes de efectuar qualquer manutenção, desligue a alimentação eléctrica do sistema.

Grade, Caixa e Controlo Remoto

❑ Desligue a unidade antes de a limpar. Limpe a unidade com um pano seco e suave. Não use lixívia ou abrasivos.

OBSERVAÇÃO

A corrente eléctrica deve ser desligada antes de limpar a unidade interna.

Filtros de Ar

Os filtros de ar por detrás da grade frontal devem ser inspeccionados e limpos a cada 2 semanas ou mais frequentemente, se necessário.

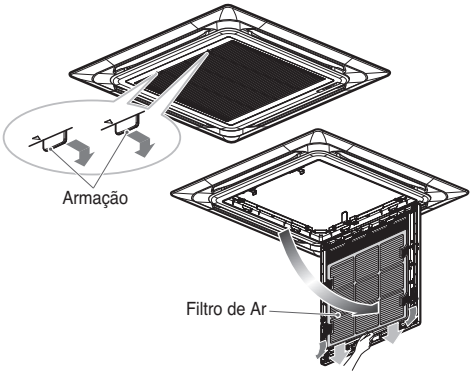

■ Nunca use o seguinte:
- Água com temperatura superior a 40 °C. Pode causar deformação e/ou descoloração.
- Substâncias voláteis. Pode danificar as superfícies do ar condicionado.

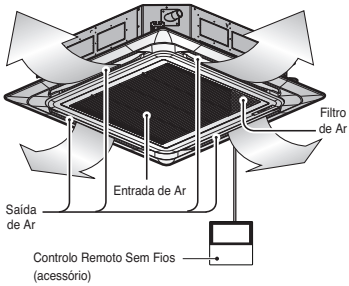

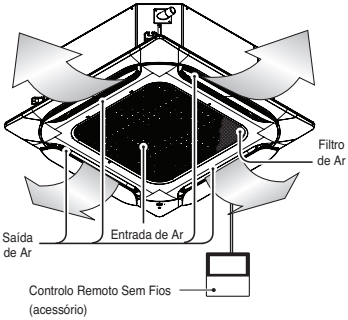

1. Retire os Filtros de Ar.

⚠ ADVERTÊNCIA

Quando estiver a remover o filtro de ar, não toque nas partes metálicas da unidade interna. Tal pode causar lesões.

2. Limpe a sujidade do filtro de ar, utilizando um aspirador ou lavando com água.
- ■ Se a sujidade for persistente, lave com um detergente neutro em água tépida.
- ■ Se for utilizada água quente (40 °C ou mais), pode ficar deformado.

3. Depois de lavar com água, deixe secar bem à sombra.
- ■ Não exponha o filtro de ar a luz solar directa ou ao calor de fogo, quando o estiver a secar.

4. Instale o filtro de ar.

Limpeza do filtro de desodorização/ filtro PM1.0 (opcional)

1. Pressione os ganchos de fixação de ambos os lados e abra a grelha dianteira.

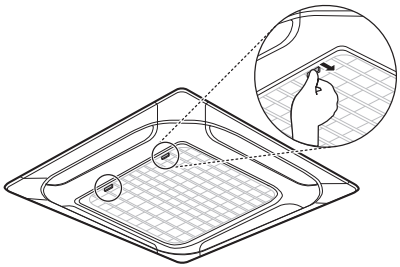

2. Remova o filtro PM1.0 ao pressionar o gancho de fixação.

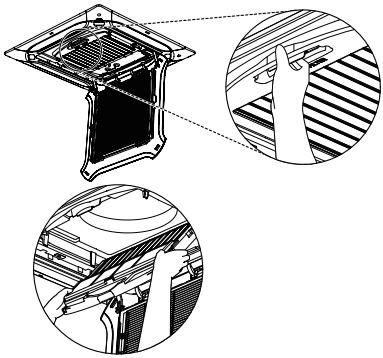

3. Retire o filtro de desodorização fotocatalítico ao puxar para cima.

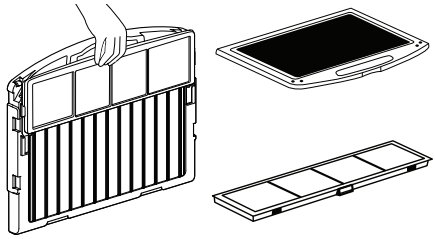

4. Após a montagem em ordem inversa, feche a grelha dianteira.

⚠ AVISO

Por questões de segurança, desligue o interruptor de alimentação principal.

⚠ ADVERTÊNCIA

- Tenha cuidado para que a caixa do filtro esteja corretamente montada no suporte do filtro.
- Tenha cuidado para não deixar cair a grelha dianteira ao retirar o filtro.
- Não lave o filtro de poeira com água quente a mais de 40 °C ou líquidos voláteis.
- Não lave o filtro de desodorização fotocatalítico com água.
- Depois de limpar o filtro PM1.0, o sinal sonoro soa 7 vezes se a água não estiver completamente seca. Seque bem o filtro.
- A secagem do filtro perto de uma chama ou à luz solar direta pode provocar danos no filtro.
- Utilize luvas durante a instalação.

OBSERVAÇÃO

- A quantidade e o tipo de filtros fornecidos por cada modelo podem ser diferentes.
- Esta função pode ser alterada de acordo com o tipo de modelo.
- Dependendo do modelo, algumas funções podem não ser suportadas.

Informação do filtro

Nome do filtro	Descrição do filtro
filtro de desodorização	• Seque durante 3 horas com luz solar ou sob luz fluorescente. • Recomenda-se a sua limpeza de seis em seis meses. (assumindo 8 horas de uso diário) • Lavar o filtro com água pode danificá-lo ou deformá-lo.
Filtro PM1.0	• Limpe o filtro sem o desmontar. • Submerja o filtro PM1.0 na água, sacudindo-o várias vezes para limpá-lo. • Se o filtro estiver muito sujo, mergulhe-o durante 30 minutos em água morna com detergente suave e lave-o bem com água limpa. (Não utilize detergentes ácidos, como o ácido cítrico.) • Recomenda-se a sua limpeza de seis em seis meses. • Seque-o bem à sombra durante cerca de um dia. (Se houver humidade restante, a o sinal sonoro será emitido 7 vezes) A secagem com um aquecedor de ar quente, como um secador de cabelo ou um aquecedor, pode danificar ou deformar o filtro. • O interior do filtro é aguçado, portanto, não o esfregue nem lhe toque diretamente.

Limpeza do Sensor PM1.0

Sensor PM1.0

1. Remova a tampa dos cantos do sensor PM1.0 no painel dianteiro.

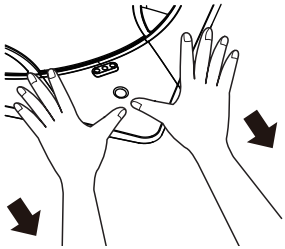

2. Abra a caixa do sensor PM1.0 na lateral da caixa do sensor PM1.0 e remova a tampa de borracha.

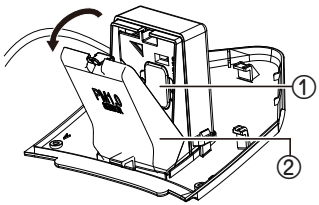

3. Utilize um cotonete para limpar a sujidade da lente, e depois utilize um cotonete seco para remover a humidade.

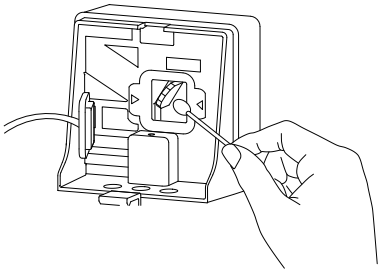

Aperte a tampa de borracha, feche a caixa do sensor PM1.0 e monte a tampa do canto do sensor PM1.0 na sua posição original.

① Tampa de borracha

② Caixa do sensor PM1.0

⚠ AVISO

- Por questões de segurança, desligue o interruptor de alimentação principal.
- Tenha cuidado para não deixar cair o produto ao remover a tampa de canto do sensor PM1.0.
- Tenha cuidado com as quedas acidentais ao limpar o sensor PM1.0.

OBSERVAÇÃO

- Recomenda-se a sua limpeza de seis em seis meses. (assumindo 8 horas de uso diário)
- O sensor PM1.0 só está incluído com o painel de purificação do ar.
- Esta função pode ser alterada de acordo com o tipo de modelo.
- Dependendo do modelo, algumas funções podem não ser suportadas.

Cassete Tecto - Redondo

⚠ ADVERTÊNCIA

Antes de efectuar qualquer manutenção, desligue a alimentação eléctrica do sistema.

Grade, Caixa e Controlo Remoto

❑ Desligue a unidade antes de a limpar. Limpe a unidade com um pano seco e suave. Não use lixívia ou abrasivos.

OBSERVAÇÃO

A corrente eléctrica deve ser desligada antes de limpar a unidade interna.

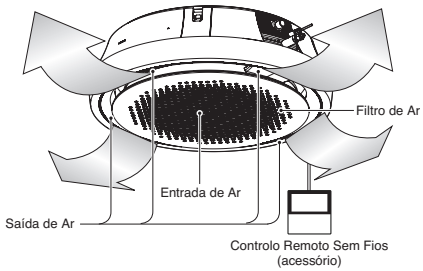

Filtros de Ar

Os filtros de ar por detrás da grade frontal devem ser inspeccionados e limpos a cada 2 semanas ou mais frequentemente, se necessário.

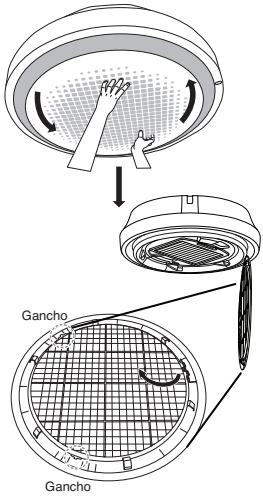

1. Retire os Filtros de Ar.

⚠ ADVERTÊNCIA

Quando estiver a remover o filtro de ar, não toque nas partes metálicas da unidade interna. Tal pode causar lesões.

2. Limpe a sujidade do filtro de ar, utilizando um aspirador ou lavando com água.
- ■ Se a sujidade for persistente, lave com um detergente neutro em água tépida.
- ■ Se for utilizada água quente (40 °C ou mais), pode ficar deformado.

3. Depois de lavar com água, deixe secar bem à sombra.
- ■ Não exponha o filtro de ar a luz solar directa ou ao calor de fogo, quando o estiver a secar.

4. Instale o filtro de ar.

■ Nunca use o seguinte:
- Água com temperatura superior a 40 °C. Pode causar deformação e/ou descoloração.
- Substâncias voláteis. Pode danificar as superfícies do ar condicionado.

Conduta Embutida & Fresh Air Intake Unit

⚠ ADVERTÊNCIA

Antes de efectuar qualquer manutenção, desligue a alimentação eléctrica do sistema.

Grade, Caixa e Controlo Remoto

❑ Desligue a unidade antes de a limpar. Limpe a unidade com um pano seco e suave. Não use lixívia ou abrasivos.

OBSERVAÇÃO

A corrente eléctrica deve ser desligada antes de limpar a unidade interna.

Filtro de Ar

Os filtros de ar atrás da Unidade Interna (lado de sucção) devem ser verificados e limpos uma vez a cada 2 semanas ou com mais frequência, se necessário.

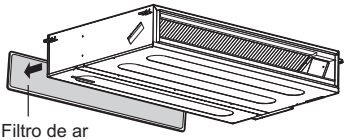

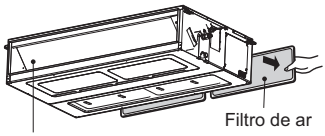

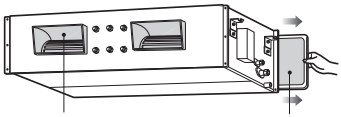

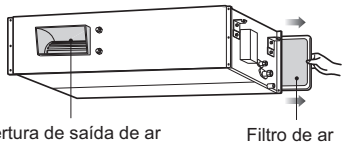

* Esta funcionalidade pode variar consoante o tipo de modelo.

❑ Nunca use o seguinte:

- Água a temperatura superior a 40 °C pode causar deformação e/ou descoloração.
- As substâncias voláteis podem danificar as superfícies do ar condicionado.

1. Retire os Filtros de Ar.

⚠ ADVERTÊNCIA

Quando estiver a remover o filtro de ar, não toque nas partes metálicas da unidade interna. Tal pode causar lesões.

2. Limpe a sujidade do filtro de ar, utilizando um aspirador ou lavando com água.

- ■ Se a sujidade for persistente, lave com um detergente neutro em água tépida.
- ■ Se for utilizada água quente (40 °C ou mais), pode ficar deformado.

3. Depois de lavar com água, deixe secar bem à sombra.

- ■ Não exponha o filtro de ar a luz solar directa ou ao calor de fogo, quando o estiver a secar.

4. Instale o filtro de ar.

Colocação Oculta no Chão

⚠ ADVERTÊNCIA

Antes de efectuar qualquer manutenção, desligue a alimentação eléctrica do sistema.

Grade, Caixa e Controlo Remoto

❑ Desligue a unidade antes de a limpar. Limpe a unidade com um pano seco e suave. Não use lixívia ou abrasivos.

OBSERVAÇÃO

A corrente eléctrica deve ser desligada antes de limpar a unidade interna.

Filtro de Ar

Os filtros de ar atrás da Unidade Interna (lado de sucção) devem ser verificados e limpos uma vez a cada 2 semanas ou com mais frequência, se necessário.

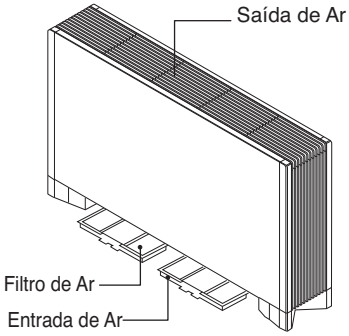

❑ Nunca use o seguinte:

- Água a temperatura superior a 40 °C pode causar deformação e/ou descoloração.
- As substâncias voláteis podem danificar as superfícies do ar condicionado.

1. **Limpe o filtro com um aspirador ou água morna saponificada.**
   - Se estiver muito sujo, lave com uma solução de detergente em água morna.
   - Se for utilizada água quente (40 °C ou mais), o filtro pode ficar deformado.
2. **Depois de lavar com água, deixe secar bem à sombra.**
3. **Volte a instalar o filtro de ar.**

Série Art Cool Gallery

⚠ ADVERTÊNCIA

Antes de efectuar qualquer manutenção, desligue a corrente do sistema, desligue o disjuntor de circuito e desligue o cabo eléctrico.

Limpe a unidade com um pano macio e seco. Não use lixívia ou abrasivos.

⚠ ADVERTÊNCIA

Nunca use qualquer um destes
- Água a temperatura superior a 40 °C. Pode causar deformação e descoloração.
- Substâncias voláteis. Podem danificar a superfície do ar condicionado.

Filtros de Ar

Os filtros de ar atrás do painel frontal / grelha devem ser verificados e limpos uma vez a cada 2 semanas ou com mais frequência, se necessário.
Para retirar os filtros, consulte os diagramas de esclarecimento para cada tipo de modelo. Limpe os filtros com um aspirador de vácuo ou água quente saponificada. Se a sujidade não sair facilmente, lave com uma solução de detergente em água morna. Seque bem à sombra depois de lavar e volte a colocar os filtros no lugar.

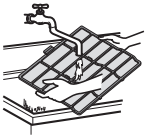

Filtros de Plasma (Opcional)

Os filtros de plasma atrás do filtro de ar devem ser verificados e limpos uma vez a cada 3 meses ou com mais frequência, se necessário.
Para retirar os filtros, consulte os diagramas de esclarecimento para cada tipo de modelo. Limpe os filtros com um aspirador. Se estiverem sujos, lave com água e deixe secar bem à sombra, antes de voltar a instalar no lugar.

Filtros Desodorizantes

Retire os filtros desodorizantes atrás do filtro de ar e exponha-os à luz solar directa durante 2 horas. A seguir, insira estes filtros na posição original.

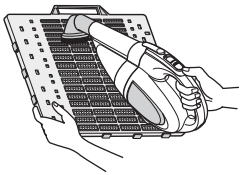

Remoção dos Filtros

Tipo Art Cool:

Puxe para fora a secção superior do painel frontal e levante-a. Retire um filtro com o painel frontal levantado. Com o botão PUSH premido, puxe a pega para fora para retirar o filtro de plasma.

Seque completamente à sombra depois de limpar. A seguir, coloque um filtro de plasma e um filtro por ordem. Coloque o gancho do painel frontal no suporte, para fechar o painel frontal.

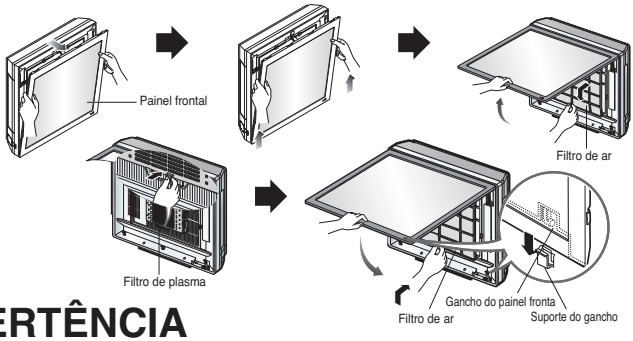

⚠ ADVERTÊNCIA

Não toque neste filtro de plasma durante 10 segundos depois de abrir a grade de entrada; pode causar um choque eléctrico.

Como substituir imagens e fotografias

1. Desligue a corrente e abra a parte superior do painel frontal.

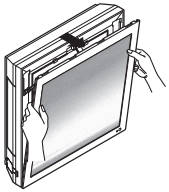

2. Puxe para fora ambas as patilhas da parte inferior do painel frontal, conforme descrito na imagem inferior.

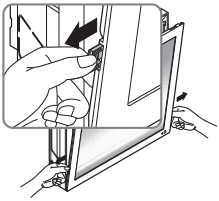

3. Empurre para dentro e feche a parte superior do painel frontal, e puxe a parte inferior do painel para diante, até ficar segura.

4. Retire a imagem.

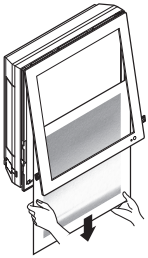

5. Vire a imagem de cima para baixo e coloque-a sobre a placa de fundo; depois, retire a fita protectora colada à placa.

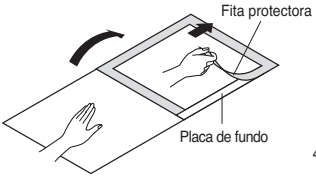

6. Coloque a imagem/fotografia entre a imagem retirada e a placa. (Tamanho recomendado da fotografia/imagem: 450 mm x 450 mm)

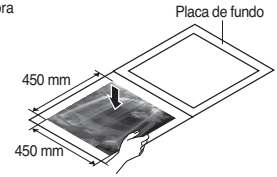

7. Cubra o tapete e carregue com a(s) mão(s) até estabelecer um contacto próximo.

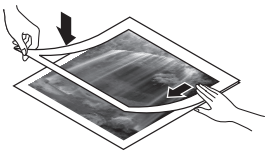

8. Deslize a fotografia/desenho pretendido por baixo das partes dos ganchos, conforme indicado, e aperte. Carregue ligeiramente no painel frontal para o fechar.

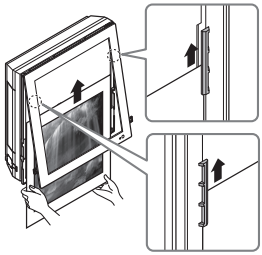

9. Carregue em ambas as patilhas da parte inferior do painel no interior, e aperte. A seguir, ligue.

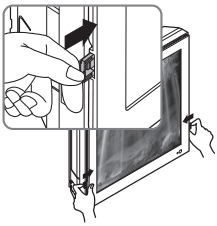

※ **Caso não seja utilizada uma placa de fundo, o tamanho recomendado da fotografia/imagem é:**
522 mm x 522 mm

Ao ligar depois de substituir o filtro e a imagem, o painel frontal não intervém.

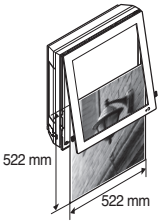

Montagem Na Parede

⚠ ADVERTÊNCIA

Antes de efectuar qualquer manutenção, desligue a alimentação eléctrica do sistema.
Nunca use o seguinte:
- Água com temperatura superior a 40 °C.
  Pode causar deformação e/ou descoloração.
- Substâncias voláteis.
  Pode danificar as superfícies do ar condicionado.

Filtros de Ar

Os filtros de ar atrás do painel frontal / grelha devem ser verificados e limpos uma vez a cada 2 semanas ou com mais frequência, se necessário. Para retirar os filtros, consulte os diagramas de esclarecimento para cada tipo de modelo. Limpe os filtros com um aspirador ou água quente saponificada. Se a sujidade não sair facilmente, lave com uma solução de detergente em água morna. Seque bem à sombra depois de lavar e volte a colocar os filtros no lugar.

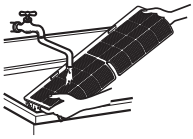

Limpar o filtro de ar

Limpe o filtro de a cada 2 semanas ou mais frequentemente, se necessário.

1. Desligue a alimentação e desconecte o cabo de alimentação da tomada.
2. 5~24 kBtu/h : Segure no botão do filtro de ar. Levante-o ligeiramente.
   30~36 kBtu/h : Abra a parte superior do painel, conforme ilustrado.

5~24 kBtu/h

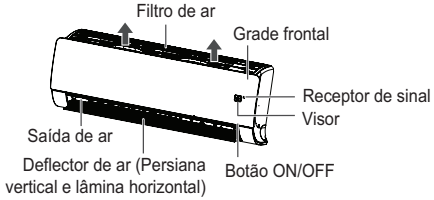

30~36 kBtu/h

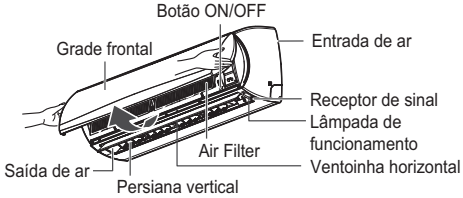

* Esta funcionalidade pode variar consoante o tipo de modelo.

3. 5~24 kBtu/h : Segure no botão do filtro de ar, levante-o ligeiramente e remova-o da unidade.
   30~36 kBtu/h : A seguir, puxe para a frente a patilha do filtro, para retirar o filtro de ar.

5~24 kBtu/h

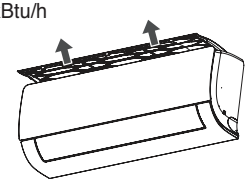

30~36 kBtu/h

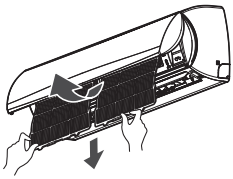

* Esta funcionalidade pode variar consoante o tipo de modelo.

4. Limpe o filtro com um aspirador ou com água morna.
   - Se a sujidade é difícil de remover, lave o filtro em água morna com detergente.
5. Deve secar o filtro à sombra.

OBSERVAÇÃO O filtro de ar pode partir se for dobrado.

Convertível

⚠ ADVERTÊNCIA

Antes de efectuar qualquer manutenção, desligue a alimentação eléctrica do sistema.

Grade, Caixa e Controlo Remoto

❑ Desligue a unidade antes de a limpar. Limpe a unidade com um pano seco e suave. Não use lixívia ou abrasivos.

OBSERVAÇÃO

A corrente eléctrica deve ser desligada antes de limpar a unidade interna.

❑ Nunca use o seguinte:
- Água a temperatura superior a 40 °C. Pode causar deformação e/ou descoloração.
- Substâncias voláteis. Podem danificar as superfícies do ar condicionado.

FILTROS DE AR

Os filtros de ar atrás da grelha frontal devem ser verificados e limpos uma vez a cada 2 semanas ou com mais frequência, se necessário.

1. Levante o painel de acesso frontal e puxe a patilha do filtro ligeiramente para a frente para remover o filtro.
2. Limpe o filtro com um aspirador ou água morna saponificada.
   - Se estiver muito sujo, lave com uma solução de detergente em água morna.
   - Se for utilizada água quente (40 °C ou mais), pode ficar deformado.
3. Depois de lavar com água, deixe secar bem à sombra.
4. Volte a instalar o filtro de ar.

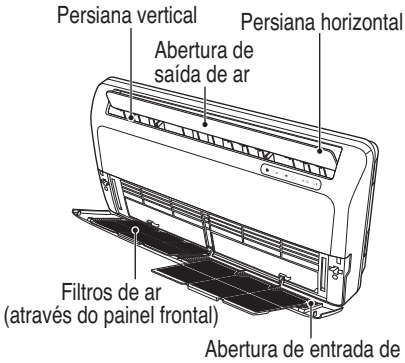

Console

⚠ ADVERTÊNCIA

Antes de efectuar qualquer manutenção, desligue a energia do sistema, desligue o interruptor e desligue o cabo de alimentação.

Limpeza do Painel e Filtros

Limpe a unidade com um pano seco e suave. Não utilize lixivia ou abrasivos.

⚠ ADVERTÊNCIA

Nunca utilize nenhum destes

- Água quente a mais de 40 °C. Pode provocar deformação e descoloração.
- Substância volátil. Pode danificar a superfície no ar condicionado.

Filtro de ar

Os filtros atrás do painel / grelha devem ser verificados e limpos uma vez a cada 2 semanas ou mais regularmente se necessário. Para remover os filtros veja os digramas de explicação em baixo. Limpe os filtros com um aspirador ou água morna e sabão. Se a terra não for facilmente removida, lave-a com uma solução de detergente em água morna. Seque-o bem após a lavagem e volte a instalar os filtros no lugar.

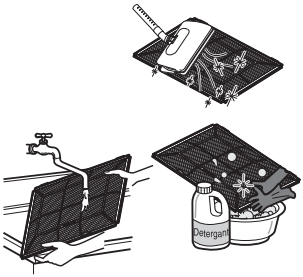

Filtro de Alergias

Remova o Filtro de alergias atrás do filtro de ar e exponha-os à luz do sol directa. Depois coloque os filtros na sua posição original.

Remoção da Grelha

1. Abra a grelha frontal puxando-a para a frente.
2. Depois puxe a conexão da grelha do encaixe no painel frontal.
3. Depois puxe as duas dobradiças da grelha de encaixe no painel frontal.

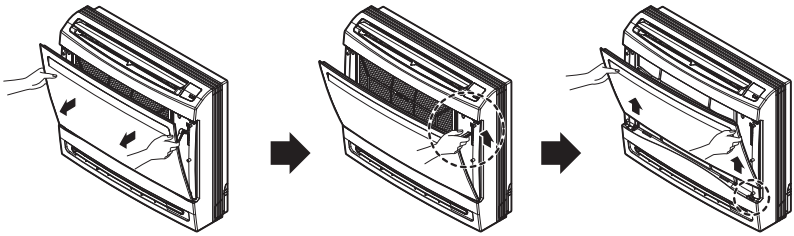

Remoção dos Filtros.

1. Puxe a placa do filtro para baixo e remova o filtro de ar.
2. Segure nas placas do corpo e remova os ganchos em 4 locais.

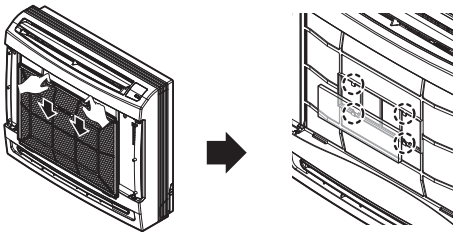

Se não pretender utilizar o ar condicionado durante um longo período de tempo

Se não pretender utilizar durante um longo período de tempo.

1. **Opere o ar condicionado com as definições seguintes durante 2 a 3 horas.**
   - Tipo de operação: Modo de operação da ventoinha.
   - Isto secará os mecanismos internos.
2. **Desligue o disjuntor.**

⚠ ADVERTÊNCIA

Desligue o disjuntor se não pretender utilizar o ar condicionado durante um longo período de tempo.
A sujidade pode acumular-se e causar um incêndio.

Informações Úteis

Os filtros de ar e a sua conta de electricidade.
Se os filtros de ar ficarem obstruídos com pó, a capacidade de refrigeração é reduzida e 6 % da electricidade utilizada para accionar o ar condicionador será desperdiçada.

Quando pretender utilizar novamente o ar condicionado.

1. **Limpe o filtro de ar e instale-o na unidade interna.**
2. **Verifique se as entradas e as saídas de ar das unidades interna/externa não estão bloqueadas.**
3. **Verifique se o fio terra está correctamente ligado.**
   Este pode ser ligado do lado da unidade interna.

Conselhos de Utilização

Não arrefeça demasiado a divisão.

Não é bom para a sua saúde e desperdiça electricidade.

Mantenha as persianas ou cortinas fechadas.

Não deixe entrar luz solar directa na divisão quando o ar condicionado estiver em funcionamento.

Certifique-se de que as portas e as janelas estão bem fechadas.

Evite abrir as portas e as janelas tanto quanto possível para manter o ar fresco na divisão.

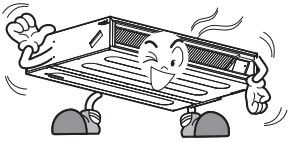

Limpe regularmente o filtro de ar.

Um filtro de ar obstruído reduz o fluxo de ar, e diminui os efeitos de refrigeração e desumidificação. Limpe, pelo menos, uma vez a cada duas semanas.

Ventile ocasionalmente a divisão.

Como as janelas são mantidas fechadas, é uma boa ideia abri-las e ventilar a divisão regularmente.

Antes de contactar a assistência…

Conselhos para Resolução de Problemas! Poupe tempo e dinheiro!

Verifique os seguintes pontos antes de solicitar uma reparação ou assistência.... Se o problema persistir, por favor contacte o seu revendedor.

O ar condicionado não funciona.	• Enganou-se ao programar a temporização? • O fusível queimou ou o disjuntor de circuito foi activado?
A divisão apresenta um odor peculiar.	• Verifique se é libertado um odor a humidade das paredes, da alcatifa, dos móveis ou de objectos húmidos existentes na divisão.
Parece que a condensação está a derramar do ar condicionado.	• A condensação ocorre quando o fluxo de ar do ar condicionado arrefece o ar quente da divisão.
O ar condicionado não funciona durante 3 minutos quando é reiniciado.	• Trata-se da protecção do mecanismo. • Aguarde cerca de três minutos até a operação começar.
Não refrigera nem aquece com eficácia.	• O filtro de ar está sujo? Ver instruções de limpeza do filtro de ar. • A divisão estava muito quente quando o ar condicionado foi ligado. Aguarde algum tempo até arrefecer. • A temperatura foi definida incorrectamente? • As aberturas de entrada e saída de ar da unidade interna estão obstruídas?
O ar condicionado funciona de forma ruidosa.	• Para um ruído semelhante a água a fluir. - Trata-se do som do refrigerante a fluir no interior da unidade de ar condicionado. • Para um ruído semelhante a ar comprimido libertado para a atmosfera. - Trata-se do som da água de desumidificação a ser processada no interior da unidade de ar condicionado.
É escutado um som de estalido.	• Este som é gerado pela expansão/contracção do painel frontal, etc., devido a mudanças de temperatura.
O visor do controlo remoto aparece apagado ou pouco visível.	• As pilhas estão gastas? • As pilhas estão inseridas nas direcções opostas (+) e (-)?
A unidade de ar condicionado muda o fluxo de ar gerado durante a operação.	• Quando a unidade de ar condicionado atinge a temperatura desejada, a taxa de fluxo de ar é reduzida para evitar a geração de fluxo de ar frio durante o aquecimento, ou para minimizar o consumo de energia e a variação de humidade interna durante o arrefecimento. - Este sintoma é normal.
O sinal sonoro soa. (7 vezes)	• O painel de sucção está completamente fechado? Feche completamente a grelha de sucção. • A água está completamente seca após a limpeza do filtro PM1.0? Se a humidade permanecer, deixe-a secar à sombra durante cerca de um dia. • A película do filtro PM1.0 está rasgada? Contacte o centro de assistência da LG Electronics.

OBSERVAÇÃO

- RESISTÊNCIA À ÁGUA: O lado exterior deste aparelho é RESISTENTE À ÁGUA.
  O lado interior não é resistente à água e não deve ser exposto a excesso de água.
- Dependendo do modelo, algumas funções podem não ser suportadas.

Manufacturer :
LG Electronics Inc.
84, Wanam-ro, Seongsan-gu, Changwon-si, Gyeongsangnam-do, KOREA

UK Importer : LG Electronics U.K. Ltd
Velocity 2, Brooklands Drive, Weybridge, KT13 0SL

Eco design requirement
• The information for Eco design is available on the following free access website.
https://www.lg.com/global/support/cedoc/cedoc