ПАЙДАЛАНУШЫ НҰСҚАУЛЫҒЫ

LG Digital Signage (LG сандық тарату жүйесі)

(БЕЙНЕ МОНИТОРЫ)

Қауіпсіз және ыңғайлы пайдалануды қамтамасыз ету үшін, осы өнімді пайдаланбас бұрын пайдаланушы нұсқаулығын оқып шығыңыз.

49VL5PJ

55VL5PJ

www.lg.com

Авторлық құқық © 2021 LG Electronics Inc. Барлық құқығы қорғалған.

МАЗМҰНЫ

НЕГІЗГІ 3
- Қосалқы құралдарды тексеру 3

ДАЙЫНДАЛУДА 4
- Панельді қорғау үшін сақтау әдісі 4
- ИҚ сенсорларына жалғау 6
- Kensington құлыптау құрылғысы 7

ОРНАТУ АЛДЫНДА ТЕКСЕРУ 8
- Орнату бағдары 8
- Орнату орны 10
- Қабырғаға бекіту ұстағышы 11
- Орнату бойынша қауіпсіздік және сақтық шараларының нұсқаулығы 13
- Дисплейлерді қатарластырып орнату 15

ПАЙДАЛАНУ БОЙЫНША САҚТЫҚ ШАРАЛАРЫ 19
- Шаң 19
- Кескін ізі 19

ӨНІМНІҢ ТЕХНИКАЛЫҚ СИПАТТАМАЛАРЫ 21

ЛИЦЕНЗИЯ 24

ЕСКЕРТУ: Бұл жабдық CISPR 32 класымен үйлесімді. Қалған ортада бұл жабдық радио кедергісіне себеп болуы мүмкін.

НЕГІЗГІ

ЕСКЕРТПЕ

- Өніммен бірге берілген қосалқы құралдар үлгіге байланысты әртүрлі болуы мүмкін.
- Өнімнің техникалық сипаттары немесе осы нұсқаулықтағы мазмұн өнім функцияларының жаңартылуына байланысты алдын ала ескертусіз өзгертілуі мүмкін.
- SuperSign бағдарламалық құралы және нұсқаулығы
  - Ең соңғы SuperSign бағдарламалық жасақтамасы мен нұсқаулығын жүктеп алу үшін *http://partner.lge.com* сайтына кіріңіз.

Қосалқы құралдарды тексеру

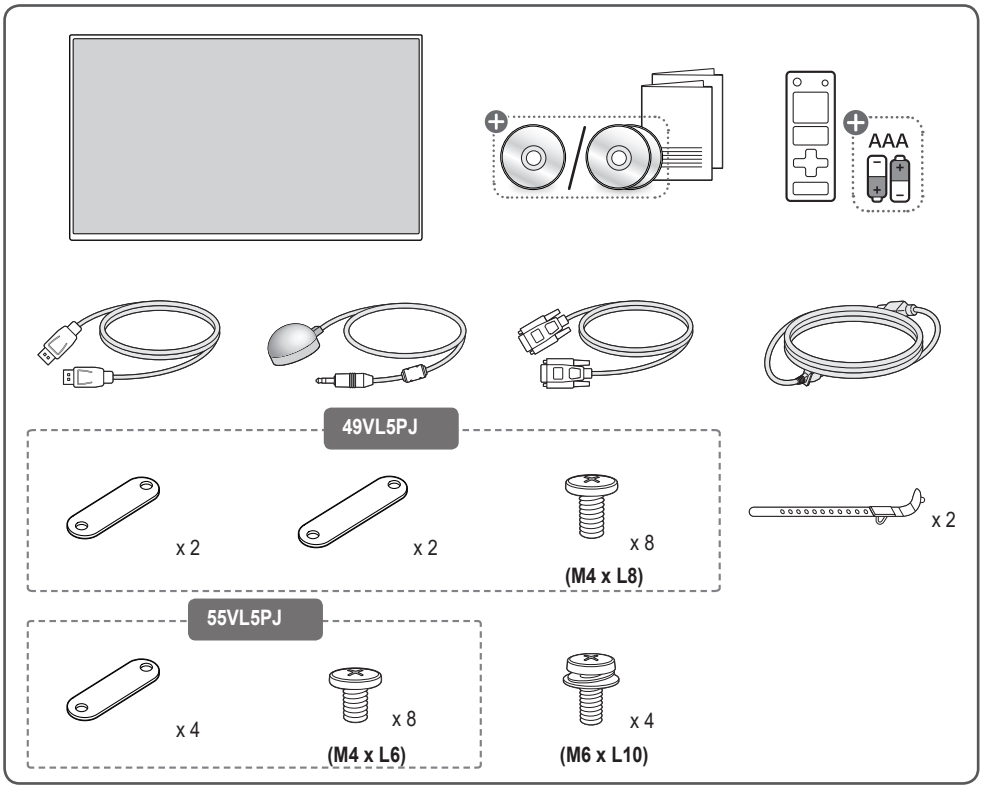

⊕ Елге байланысты

ДАЙЫНДАЛУДА

Панельді қорғау үшін сақтау әдісі

Дұрыс әдіс

1 Егер құрылғыны тігінен қою қажет болса, оның екі жағынан ұстаңыз да, арт жаққа қарай абайлап шалқайтыңыз. Тақтаның еденге тиіп кетуіне жол бермеңіз.

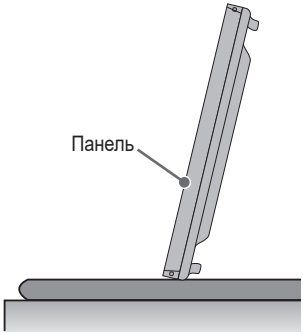

2 Құрылғыны жерге жатқызған кезде, еденге жастық төсеңіз. Құрылғыны панелін төмен қаратып жатқызыңыз.

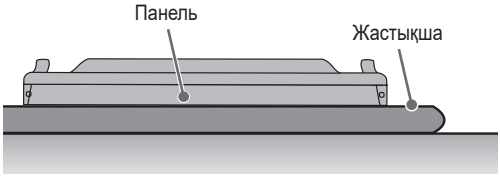

3 Жастық жоқ болса, құрылғыны таза еденге панелін жоғары немесе төмен қаратып абайлап жатқызыңыз. Бұл кезде панельдің үстіне заттардың түсіп кетпеуін қадағалаңыз.

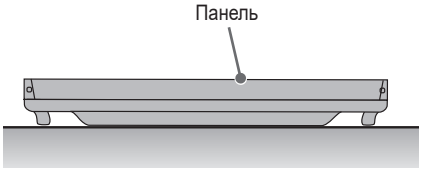

Қате әдіс

1 Егер құрылғы алдыңғы панельдің үстіне қарай қисайтылса, панельдің асты бүлінуі мүмкін.

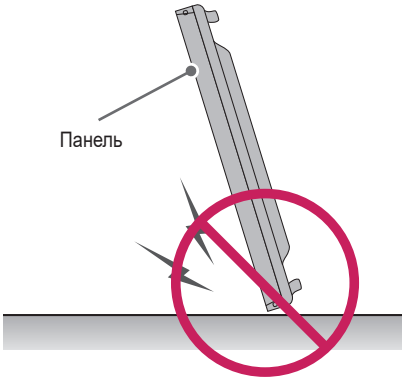

2 Егер өнім панелдің бұрышына қарай еңкейтілсе, онда панельдің астыңғы жағы бүлінуі мүмкін.

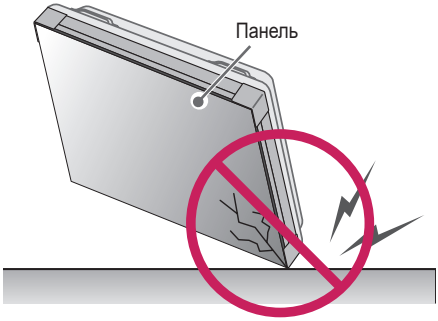

ИҚ сенсорларына жалғау

Бұл қашықтан басқару құралының датчигін пайдаланушы таңдаған орынға қоюға мүмкіндік береді. Содан кейін, осы дисплейден RS-232C кабелі арқылы басқа дисплейлерді басқаруға болады.

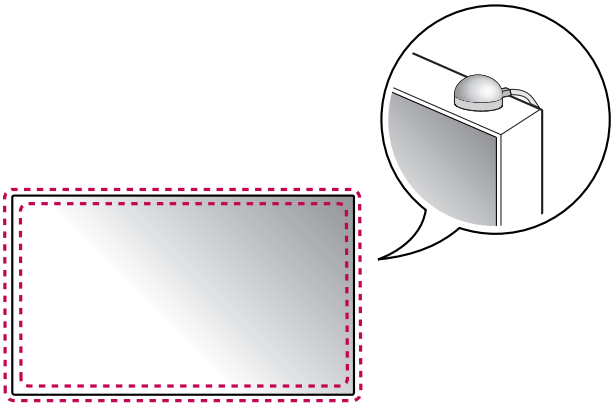

Kensington құлыптау құрылғысы

(Бұл мүмкіндік тек кейбір үлгілерге ғана қолданылады.)

Kensington құлыптау құрылғысының коннекторы монитордың артқы жағында орналасқан. Орнату және пайдалану туралы қосымша ақпарат алу үшін, құлыптау құрылғысымен бірге берілген пайдаланушы нұсқаулығын қараңыз.

Kensington қауіпсіздік жүйесінің кабелін монитор мен үстелге жалғаңыз.

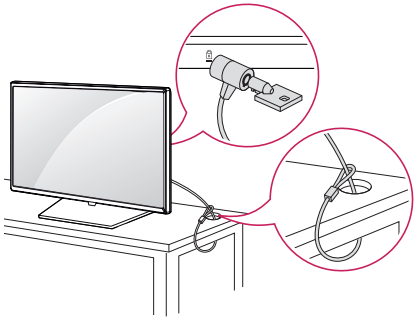

ЕСКЕРТПЕ

- Kensington құлыптау құрылғысы қосымша техникалық сипаттама болып табылады.
- Бұл орнатудың жалпы суреті және тұтынушының қолындағы өнімнен өзгеше болуы мүмкін.

ОРНАТУ АЛДЫНДА ТЕКСЕРУ

Нұсқаулықты орындамау салдарынан өнімге зиян келгені үшін біз жауапты емеспіз.

Орнату бағдары

Тік пайдалану

Портреттік режимінде орнату үшін, құрылғыны алдынан қарап тұрған кезде сағат тіліне қарсы 90 градусқа айналдырыңыз(экранға қарап тұрғанда).

49VL5PJ

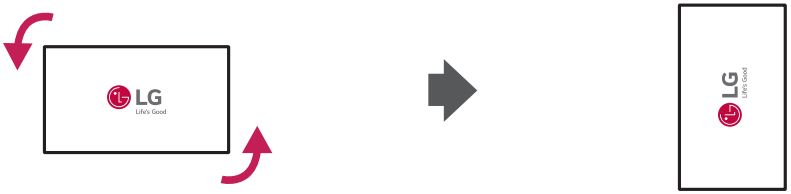

Тік орнату кезінде мониторды экранның алдыңғы жағына қаратып сағат тілімен 90 градусқа бұраңыз.

55VL5PJ

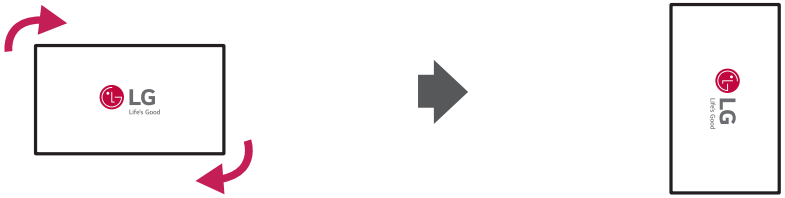

Еңкейту бұрышы

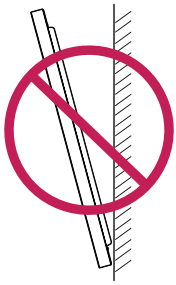

Төбе, еден бағдары

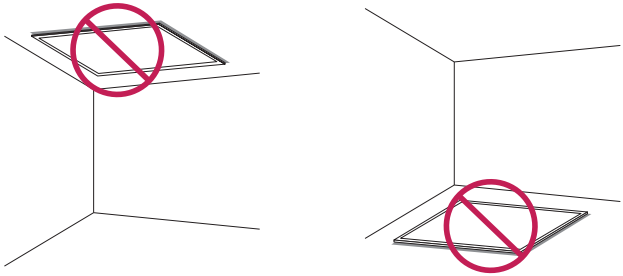

Орнату орны

Нұсқаулықты орындамау салдарынан өнімге зиян келгені үшін біз жауапты емеспіз.

Ғимарат ішінде

Қабырғаға орнату

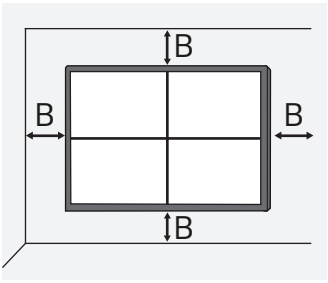



A: 200 мм немесе одан көп

B: 100 мм немесе одан көп

- Кепілдік өнімді алдыңғы тақтада тікелей күн сәулесінің әсерінен пайдалану кезіндегі зиянды қамтымайды.

Ойылған қабырғаға орнату

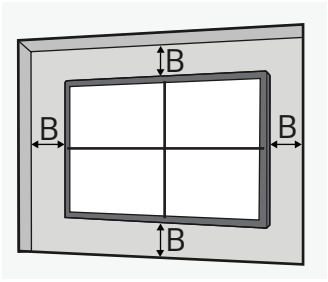



A: 200 мм немесе одан көп

B: 100 мм немесе одан көп

- Кепілдік өнімді алдыңғы тақтада тікелей күн сәулесінің әсерінен пайдалану кезіндегі зиянды қамтымайды.

Сыртта

Сыртта қоршалған



Қабырғаға бекіту ұстағышы

Мониторды қабырғаға орнату үшін монитордың артқы жағына қабырғаға бекіту ұстағышын (қосалқы) бекітіңіз. Сақ болыңыз және қабырға ұстағышының (қосымша) монитор мен қабырғаға мықтап бекітілгеніне көз жеткізіңіз. Модель бойынша қабырға ұстағышының VESA өлшемдері келесідей.

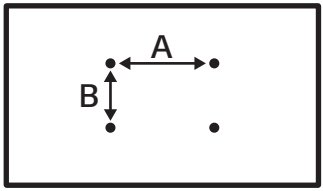

Моделі	VESA өлшемдері (A x B) (мм)	Стандартты өлшемдер	Ұзындығы (Максимум) (мм)	Саны
49VL5PJ	600 x 400	M6	16	4
55VL5PJ	600 x 400	M6	16	4

⚠ АБАЙЛАҢЫЗ

- Алдымен қуат сымын ажыратып, содан кейін мониторды жылжытыңыз немесе орнатыңыз. Олай болмаған жағдайда, ол электр тоғымен зақымдануға әкелуі мүмкін.
- Егер монитор үйдің төбесіне немесе көлбеу қабырғаға орнатылған болса, онда ол құлап, жарақатқа әкелуі мүмкін.
- Бұрандаларды тым қатты бұрап, мониторға зақым келтіру кепілдігіңізді жоюы мүмкін.
- VESA стандарттарына сай келетін бұрандалар мен қабырға ұстағышы пластиналарын пайдаланыңыз. Үйлесімсіз компоненттерді пайдалануды не оларды дұрыс емес қолданудың салдарынан болған ақаулыққа не дене жарақатына бұл өнімнің кепілдігі қарастырылмайды.

ЕСКЕРТПЕ

- Көрсетілген тереңдіктен ұзын бұрандаларды пайдалану өнімнің ішкі бөлігін зақымдауы мүмкін. Тиісті ұзындықты пайдаланыңыз.
- Орнату туралы қосымша ақпарат алу үшін қабырғаға ұстағышы бойынша пайдаланушы нұсқаулығынан қараңыз.

Өнімді қабырғаға бекіту (опция)

(Үлгіге байланысты)

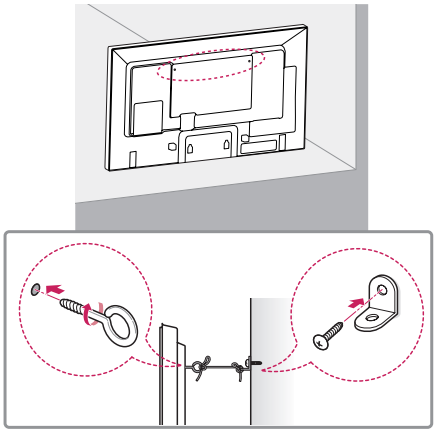

1 Құлақша бұрандаларды немесе кронштейндер мен бұрандаларды монитордың артқы жағына салып қатайтыңыз.
   - Егер құлақша бұрандалардың орнына бұрандалар салынған болса, алдымен басқа бұрандаларды алыңыз.
2 Қабырға қапсырмаларын болттардың көмегімен қабырғаға орнатыңыз. Монитордың артындағы қабырға кронштейнінің орны мен құлақшаны сәйкес келтіріңіз.
3 Құлақша бұрандалар мен қабырға кронштейндерін мықты сыммен жалғаңыз.
   Бекітетін сымның тегіс жерге көлденең тұрғанына көз жеткізіңіз.

ЕСКЕРТУ

- Егер монитор тұрақтылығы жеткілікті жерге қойылмаса, оның құлап кету қаупі бар. Көптеген жарақаттарды, әсіресе балалардың жарақаттануын мынадай қарапайым сақтық шараларын қолдану арқылы алдын алуға болады:
  - Мониторды қауіпсіз көтеріп тұра алатын жиһазды ғана пайдалану.
  - Монитор көтеріп тұрған жиһаздың шетінен шығып тұрмауын қамтамасыз ету.
  - Жиһаз бен мониторды лайықты тірекке бекітпестен өнімді биік жиһазға (мысалы, ыдыс-аяқ шкафтарына немесе кітап сөрелеріне) қоймау.
  - Монитор мен ұстап тұрған жиһаздың арасына киім немесе басқа заттар қоймау.
  - Балаларға мониторға немесе оның басқару элементтеріне қол жеткізу үшін жиһазға шығудың қауіпті екенін түсіндіру.

АБАЙЛАҢЫЗ

- Балалар монитордың үстіне шықпасын немесе оған асылмасын.

ЕСКЕРТПЕ

- Мониторды сенімді ұстап тұру үшін жеткілікті үлкен әрі берік тұғыр немесе шкаф қолданыңыз.
- Кронштейндер, бұрандалар мен сымдар бөлек сатылады. Қосымша қосалқы құралдарды жергілікті бөлшек сауда орнынан алуға болады.
- Суретте орнатудың жалпы мысалы көрсетілген және көрінісі нақты өнімнен басқаша болуы мүмкін.

Орнату бойынша қауіпсіздік және сақтық шараларының нұсқаулығы

Орнату кезінде кез келген өткізгіш материалдардың (металдар және т.б.) панель мен артқы қақпақ арасындағы бос орындардан немесе ауа өтетін саңылаулардан өтпеуін қамтамасыз етіңіз.

- Өнімнің артқы жағын шүберекпен жабу өнімге бөгде заттардың енуіне және ақаулыққа әкелуіне жол бермейді.
- Орнату аяқталғаннан кейін шүберекті шешіп алғаныңызға көз жеткізіңіз.

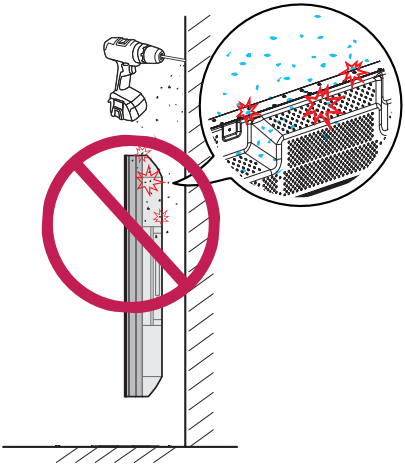

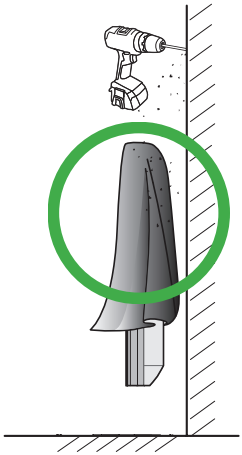

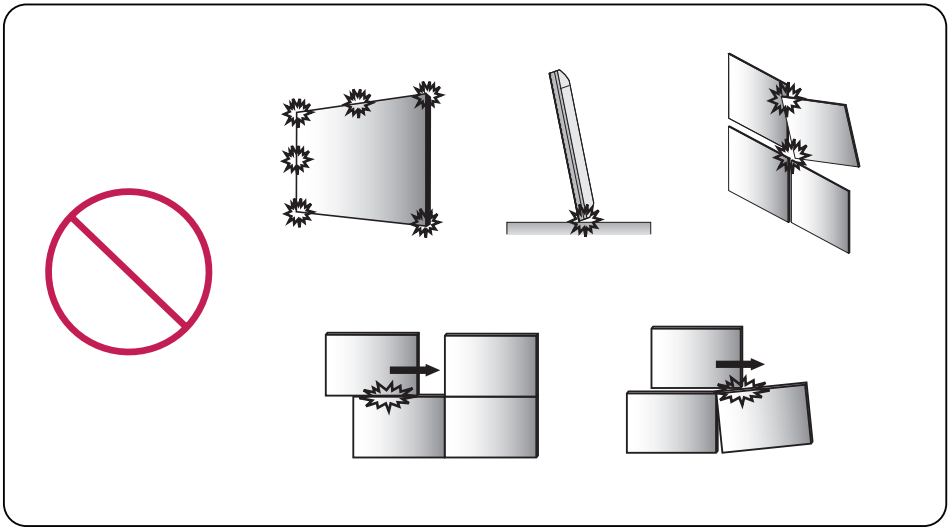

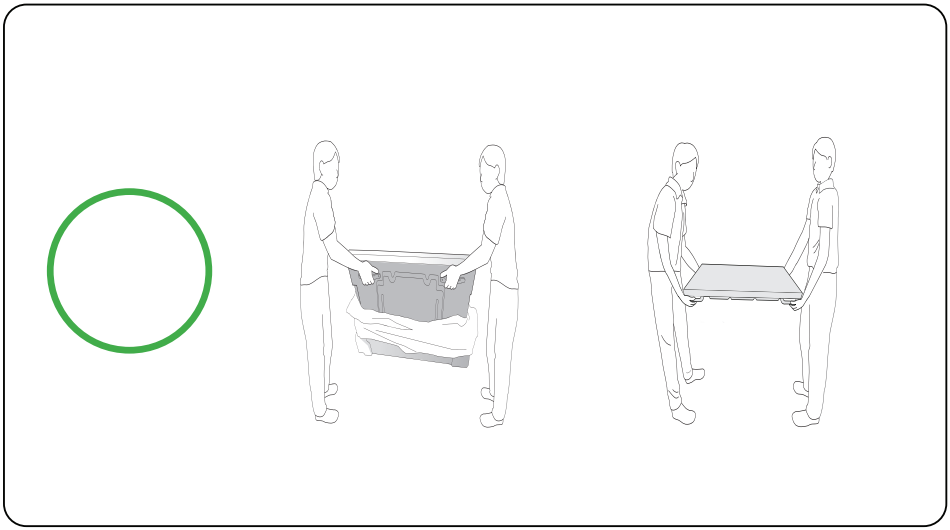

Дисплейлерді қатарластырып орнату

Құрылғыны орнату

2 x 2 мозаикасының мысалы

VESA қабырға монтажын тіркеуге арналған бұрандалармен құрылғыны қабырғаға бекіту тақтасына немесе қабырғаға орнатыңыз.

VESA қабырға бекітпесін орнатуға арналған бұрандалар (M6)

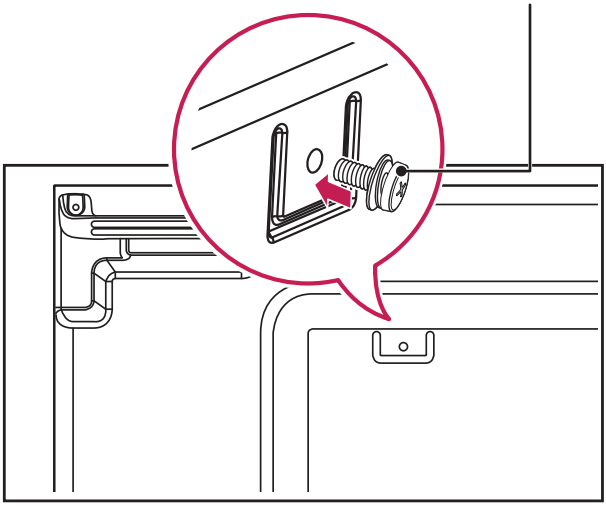

(бірлік: мм)

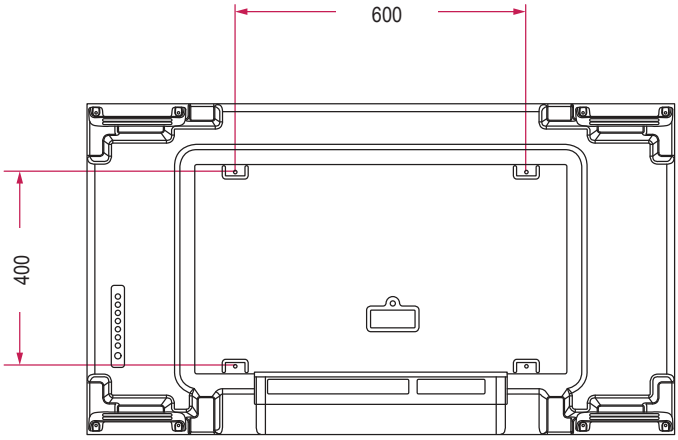

Құрылғыларды қосу жолы

1 Бұрында аталған бірдей әдісті пайдалану арқылы қосымша құрылғыларды VESA қабырғаға бекіту бұрандаларымен орнатыңыз.

• 49VL5PJ

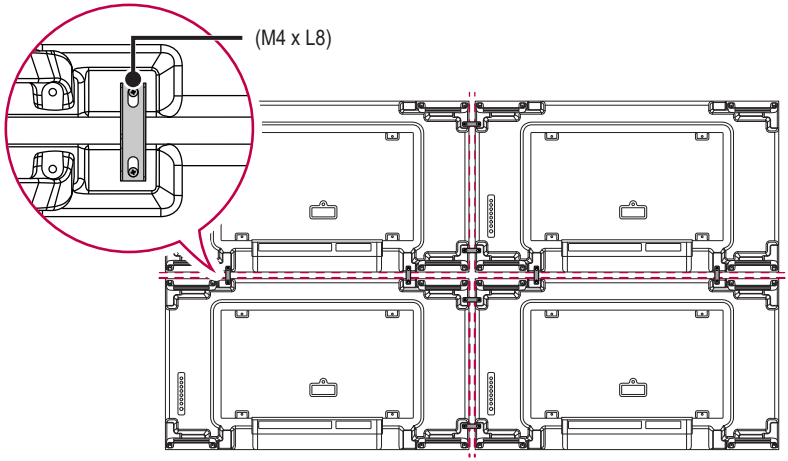

• 55VL5PJ

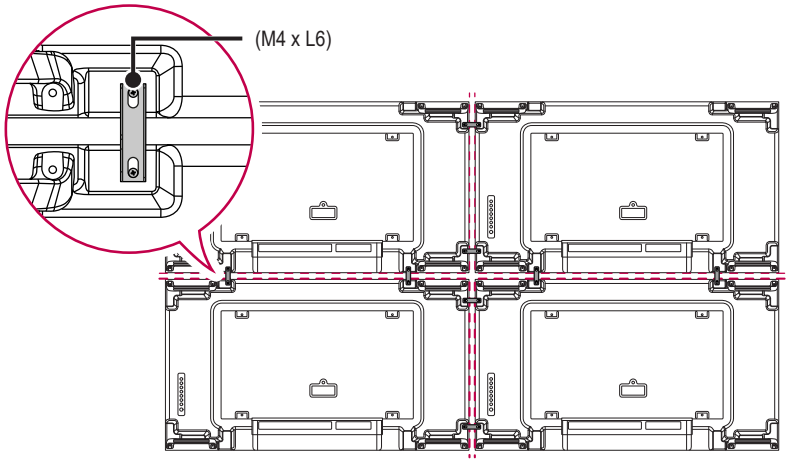

2 2 x 2 қатарласып орнатуын аяқтаңыз. Бірдей әдісті қолдану, соның ішінде 3 x 3 қатарласып орнатудың түрлі параметрлерін пайдалануыңызға болады.

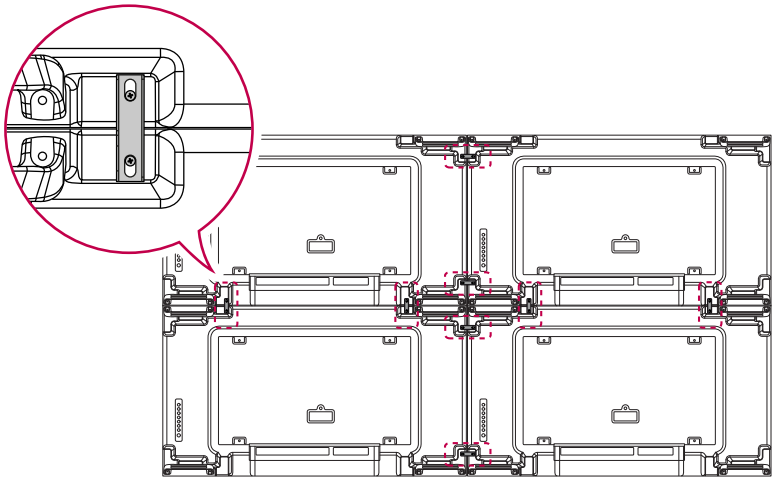

Құрылғының жасақталғандығы (2 x 2 қатарласып орнату аяқталды)

ЕСКЕРТПЕ

- Әр құрылғыға түсетін жүктемені қабырғаға бекіту тақтасы немесе VESA қабырға бекіткіші (600 x 400) қолданылған қабырға ұстап тұруы керек.
- Әр құрылғыға түсетін жүктемені VESA қабырға монтажы арқылы қабырғаға бекіту тақтасы көтеріп тұруы тиіс. (Әрбір құрылғы қабырғаға бекіту тақтасына немесе қабырғаға мықтап орнатылуы тиіс.)
- Құрылғыны мозаикалық бағыттағышсыз орнатуға болады және бұл құрылғының жұмысына әсер етпейді.
- Бұрандалар қорапта басқа бөліктермен, соның ішінде мозаикалық бағыттағыштармен бірге болады.

ПАЙДАЛАНУ БОЙЫНША САҚТЫҚ ШАРАЛАРЫ

Шаң

Кепілдік өнімді аса шаңды ортада пайдаланудан туындаған қандай да бір зияндарды қамтымайды.

Кескін ізі

- Кескін ізі өнім өшірілгеннен кейін пайда болады.
  - Егер экранда жылжымайтын кескін ұзақ уақыт бойы көрсетілсе, пиксельдер тез зақымдалуы мүмкін. Экран сақтағышы функциясын пайдаланыңыз.
  - Жарықтылығы жоғары (қара-ақ немесе сұр) айырмашылықтары бар экраннан күңгірт экранға ауысу кескін ізін тудыруы мүмкін. Бұл – өнімнің дисплей сипаттамаларына байланысты қалыпты жағдай.
- СКД экраны ұзақ уақыт бойы қозғалыссыз болса, сұйық кристаллмен (СК) жұмыс істейтін электродтар арасында кернеудің сәл айырмашылығы пайда болуы мүмкін. Электродтар арасындағы кернеу айырмашылығы уақыт өткен сайын артып, сұйық кристалды бір бағытта туралап отырады. Осы уақытта алдыңғы сурет қалады, ол кескін ізі деп аталады.
- Кескін іздері үздіксіз өзгеретін кескіндер қолданылған кезде пайда болмайды, бірақ белгілі бір экран ұзақ уақыт бекітілген кезде пайда болады. Төменде бекітілген экранды пайдалану кезінде кескін іздерінің пайда болуын азайтуға арналған жұмыс ұсыныстары берілген. Экранды ауыстыру үшін максималды ұсынылатын уақыт – 12 сағат. Кескін іздерін болдырмау үшін қысқа циклдар жақсы.
- Ұсынылатын пайдалану шарты

1 Фон түсін және мәтін түсін бірдей аралықта өзгертіңіз.

- Өзгертілетін түстер бір-бірін толықтырған кезде кескін іздері аз болады.



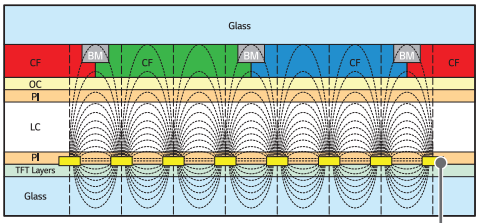

ITO немесе MoTi Pixel қабаты

2 Экранды бірдей уақыт аралығында ауыстырыңыз.

- Сақ болыңыз және экран өзгергенге дейінгі мәтін немесе суреттер экран өзгергеннен кейін сол жерде қалмауын қадағалаңыз.



ӨНІМНІҢ ТЕХНИКАЛЫҚ СИПАТТАМАЛАРЫ

Алдын ала ескертусіз, осы нұсқаулықта қамтылған өнім туралы барлық ақпарат және техникалық сипаттамалар өнімнің жұмысын жақсарту мақсатында өзгертілуі мүмкін.

49VL5PJ		
Кіріс/ Шығыс порттар	IR IN, RS-232C IN/OUT, HDMI IN 1, HDMI IN 2, DVI-D IN, DP IN/OUT, USB 2.0 IN, AUDIO IN/OUT, LAN IN	
Ажыратымдылық	Ұсынылған ажыратымдылық	1920 x 1080 @ 60 Гц
	Ең жоғарғы ажыратымдылық	HDMI1 / HDMI2 / DisplayPort: 3840 x 2160 @ 60 Гц DVI-D: 1920 x 1080 @ 60 Гц
Қуат кернеуі	100–240 В ~ 50/60 Гц 1,3 А	
Қоршаған орта шарттары	Жұмыс температурасы	0 °C және 40 °C
	Жұмыс ортасының ылғалдылығы	10 % және 80 % (Конденсацияны болдырмау шарты)
	Сақтау температурасы	-20 °C және 60 °C
	Сақтау ылғалдылығы	5 % және 85 % (Конденсацияны болдырмау шарты) * Өнім қорабының орамын сақтау шарттары
Тұтынылатын қуат	Қосулы режим	110 Вт (Тип.)
	Ұйқы режимі / Күту режимі	≤ 0,5 Вт

55VL5PJ		
Кіріс/ Шығыс порттар	IR IN, RS-232C IN/OUT, HDMI IN 1, HDMI IN 2, DVI-D IN, DP IN/OUT, USB 2.0 IN, AUDIO IN/OUT, LAN IN	
Ажыратымдылық	Ұсынылған ажыратымдылық	1920 x 1080 @ 60 Гц
	Ең жоғарғы ажыратымдылық	HDMI1 / HDMI2 / DisplayPort: 3840 x 2160 @ 60 Гц DVI-D: 1920 x 1080 @ 60 Гц
Қуат кернеуі	100–240 В ~ 50/60 Гц 2,1 А	
Қоршаған орта шарттары	Жұмыс температурасы	0 °C және 40 °C
	Жұмыс ортасының ылғалдылығы	10 % және 80 % (Конденсацияны болдырмау шарты)
	Сақтау температурасы	-20 °C және 60 °C
	Сақтау ылғалдылығы	5 % және 85 % (Конденсацияны болдырмау шарты) * Өнім қорабының орамын сақтау шарттары
Тұтынылатын қуат	Қосулы режим	135 Вт (Тип.)
	Ұйқы режимі / Күту режимі	≤ 0,5 Вт

Модель атауы	Өлшемі (Ені x Биіктігі x Қалыңдығы) (мм)	Салмағы (кг)
49VL5PJ	1 077,6 x 607,8 x 89,7	16,9
55VL5PJ	1 213,4 x 684,2 x 93,1	20,2

DVI-D / HDMI / DisplayPort қолдау көрсету режимі

Ажыратымдылық	Жол жиілігі (кГц)	Кадр жиілігі (Гц)	Ескертулер
800 x 600	37,879	60,317	
1024 x 768	48,363	60	
1280 x 720	44,772	59,855	
1280 x 1024	63,981	60,02	
1680 x 1050	65,29	59,954	
1920 x 1080	67,5	60	
3840 x 2160	67,5	30	HDMI1/2, DisplayPort
3840 x 2160	135	60	HDMI1/2, DisplayPort

HDMI / DisplayPort (DTV) қолдау көрсету режимі

Ажыратымдылық	Жол жиілігі (кГц)	Кадр жиілігі (Гц)	Ескертулер
480/60p	31,5	60	
576/50p	31,25	50	
720/50p	37,5	50	
720/60p	45	60	
1080/50i	28,1	50	
1080/60i	33,75	60	
1080/50p	56,25	50	
1080/60p	67,432	59,94	
1080/60p	67,5	60	
2160/30p	67,5	30	HDMI1/2, DisplayPort
2160/50p	112,5	50	HDMI1/2, DisplayPort
2160/60p	135	60	HDMI1/2, DisplayPort

ЕСКЕРТПЕ

- Кабель DVI-D, HDMI немесе DisplayPort жалғанған кезде, PC/DTV режимін қалауыңызша таңдауға болады. Компьютерге қосылған кезде компьютер режимін және басқа құрылғыларға қосылған кезде DTV режимін таңдау ұсынылады. DTV режиміне компьютер режимінен басқа барлық режимдер жатады.
- Көлденең жиілік: Көлденең аралық — көлденең сызықта көрсету уақыты. 1 көлденең аралықпен бөлінгенде, секунд сайын көрсетілетін көлденең сызықтардың саны жол жиілігі ретінде жіктелуі мүмкін. Бірлігі — кГц.
- Тік жиілік: Өнім дисплейі флюоресцентті лампа сияқты секунд сайын өзгермелі экран кескінімен жұмыс істейді. Тік жиілік немесе жаңарту жылдамдығы — секундына көрсетілетін кескін саны. Бірлігі — Гц.

ЛИЦЕНЗИЯ

Қолдау көрсетілетін лицензиялар үлгіге байланысты әртүрлі болады. Лицензиялар туралы қосымша ақпарат алу үшін *www.lg.com* сайтына кіріңіз.



The terms HDMI, HDMI High-Definition Multimedia Interface, HDMI trade dress and the HDMI Logos are trademarks or registered trademarks of HDMI Licensing Administrator, Inc.

Dolby Laboratories-тің рұқсатымен өндірілген бағдарлама өнімдері үшін керек. Dolby, Dolby Vision, Dolby Vision IQ, Dolby Audio, Dolby Atmos және екі D таңбасы — Dolby Laboratories Licensing Corporation компаниясының тіркелген сауда белгілері.

DTS патенттерін *http://patents.dts.com* сайтынан қараңыз. DTS Licensing Limited лицензиясымен өндірілген. DTS, белгі, & DTS және белгі екеуі, DTS 2.0 арнасы, DTS 2.0+Digital Out, DTS-HD және DTS Virtual:X – бұл Америка Құрама Штаттарында және/немесе басқа елдердегі тіркелген сауда белгілері немесе DTS, Inc. компаниясының сауда белгілері. © DTS, Inc. Барлық құқықтар қорғалған.



• Тек 55VL5PJ

This product qualifies for ENERGY STAR®.
Changing the factory default configuration and settings or enabling certain optional features and functionalities may increase energy consumption beyond the limits required for ENERGY STAR® certification.
Refer to ENERGYSTAR.gov for more information on the ENERGY STAR® program.

Өнімнің моделі мен сериялық нөмірі өнімнің артқы жағында және бір бүйірінде орналасқан. Сізге қызмет көрсету қажет болған жағдайда, оларды төмендегі жерге жазыңыз.

МОДЕЛІ

СЕРИЯЛЫҚ НӨМІРІ

Бұл құрылғыны ҚОСУ немесе ӨШІРУ кезіндегі уақытша шу — қалыпты нәрсе.