الدليل المُبَسَّط

سماعة Bluetooth محمولة

XT7S

COV30761906

www.lg.com

حقوق النشر والتأليف © لعام ٢٠٢٤-٢٠٢٥ لـ
LG Electronics Inc. جميع الحقوق محفوظة.

2309_Rev01

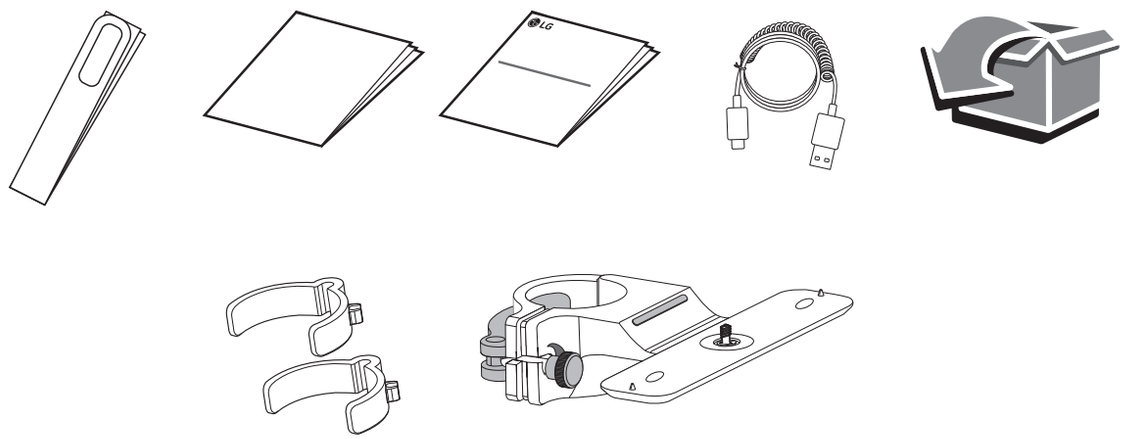

تنزيل الدليل

تنزيل التطبيق

<iOS>

<Android>

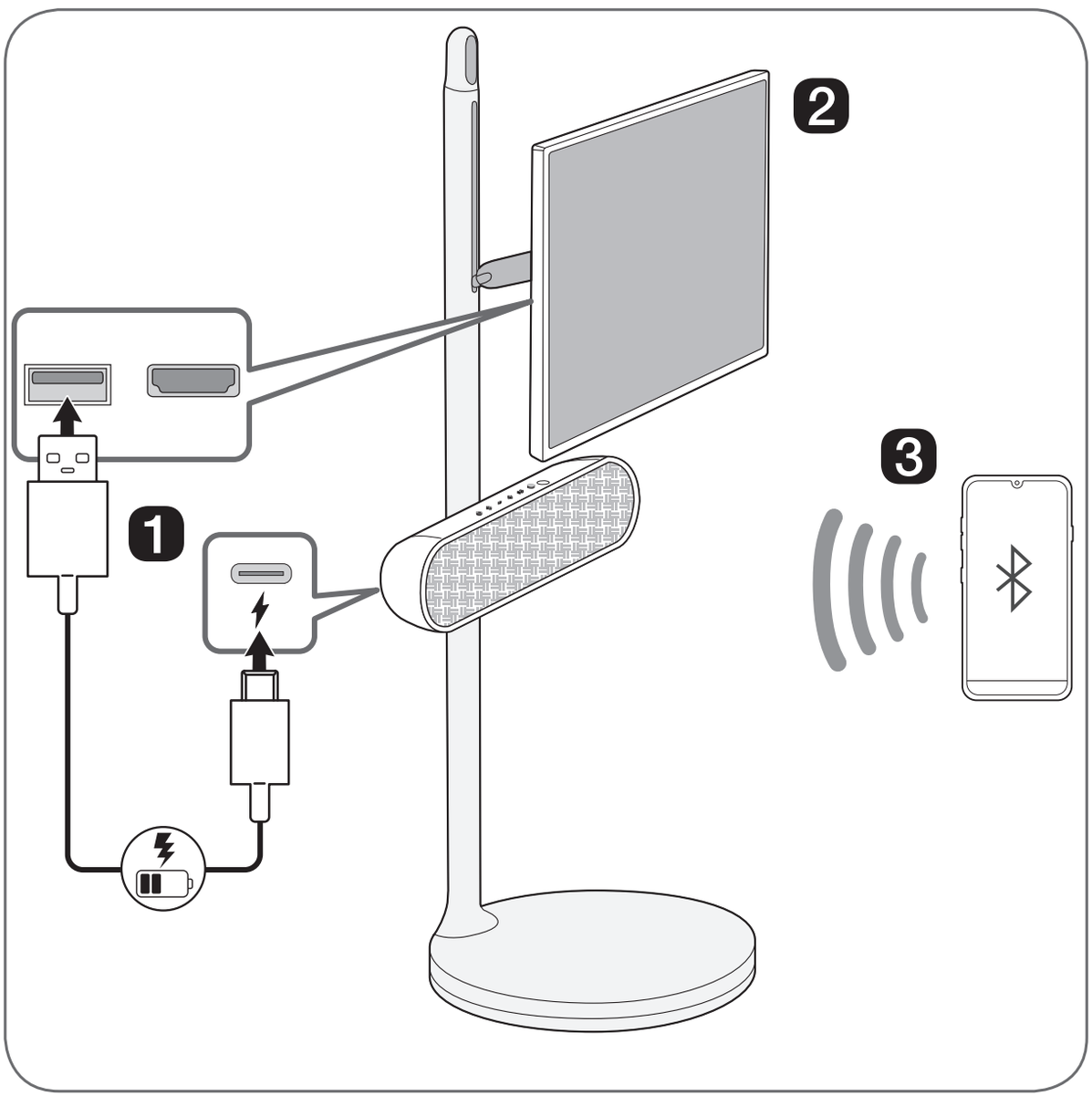

T7S.ASAUELK_SIMPLE_ARA_COV30761906.indd 3 2025-05-13 1:20:53

العربية

توصيل واستخدام مكبر الصوت

1 اشحن السماعة قبل استخدامها عن طريق فتح الغطاء الخلفي وتوصيل السماعة بمنفذ USB على تلفاز StanbyME باستخدام كابل USB.

- يمكن شحن مكبر الصوت أثناء تشغيل التلفاز.
- إذا كان مكبر الصوت متصل بالتلفاز وموصول بالبطارية، فقد يتم تقصير وقت استخدام التلفاز. للاستخدام المستمر، قم بتوصيل الطاقة بالتلفاز.
- عند توصيل مكبر الصوت بالتلفاز، ضع شاشة التلفاز في وضع أفقي.
- يمكنك شحن مكبر الصوت بدون التلفاز باستخدام محول التيار المتردد الخاص بك للشحن.

2 قم بتوصيل مكبر الصوت بتلفاز StanbyME عبر Bluetooth

• **الاتصال تلقائيًا (الاتصال الأولي)**

1. قم بتشغيل التلفاز.
2. على زر **التشغيل** ⏻ في مكبر الصوت لتشغيله.
3. يعثر التلفاز على مكبر الصوت هذا ويتصل به حتى تتمكن من سماع صوت التلفاز.

• **الاتصال يدويًا**

1. على زر **التشغيل** ⏻ في مكبر الصوت لتشغيله. يومض مؤشر LED الخاص بـ **Bluetooth**. إذا لم يومض مؤشر LED، فاضغط على زر **Bluetooth** ᛒ.
2. اضغط على ⚙ ← 🔊 (خرج الصوت) على تلفاز StanbyME وحدد [جهاز **Bluetooth**] أو [جهاز **Bluetooth** + مكبر صوت داخلي] ثم [قائمة الجهاز].
   - إذا اخترت [جهاز **Bluetooth**]، فابحث عن "LG-XT7S(XX)" وحدده في قائمة الأجهزة القابلة للتوصيل.
   - إذا اخترت [جهاز **Bluetooth** + مكبر صوت داخلي]، فحدد [توصيل مكبر صوت واحد]. ثم ابحث عن "LG-XT7S(XX)" وحدده في قائمة الأجهزة القابلة للتوصيل.
3. بمجرد توصيل التلفاز عبر **Bluetooth**، سيتم تشغيل مؤشر LED الخاص بـ **Bluetooth** ويمكنك سماع صوت التلفاز من خلال مكبر الصوت.

3 توصيل مكبر الصوت بهاتف ذكي باستخدام خاصية Bluetooth

1. قم بإيقاف تشغيل تلفاز StanbyME. اضغط على زر **التشغيل** ⏻ في مكبر الصوت لتشغيله. يومض مؤشر LED الخاص بـ **Bluetooth**. إذا لم يومض مؤشر LED، فاضغط على زر

Bluetooth ( ).

2 انقر على زر **الإعدادات** في الهاتف الذكي وحدد **Bluetooth**.
شغّل وظيفة **Bluetooth**.
(**إيقاف تشغيل** > **تشغيل**)

3 اعثر على "**LG-XT7S** (XX)" في قائمة الأجهزة على الهاتف الذكي واتصل به. بمجرد توصيل الهاتف الذكي عبر **Bluetooth**، سيتم تشغيل مؤشر LED الخاص بـ **Bluetooth**.

4 على الهاتف الذكي، شغّل موسيقى من اختيارك.

! عند إعادة تشغيل مكبر الصوت وإذا كان متصل بجهاز آخر غير تلفاز StanbyME، فسينتظر مكبر الصوت اتصال **Bluetooth** لمدة ٣٠ ثانية للاتصال بسهولة بالتلفاز.

4 اتصال تطبيق LG XBOOM

1 ابحث عن **تطبيق LG XBOOM** على Google Play أو App Store وثبّته على هاتفك الذكي.

2 قم بتشغيل **تطبيق LG XBOOM** واستخدم المزيد من الميزات.
(EQ، Lighting، Sleep Timer، Setting، إلخ.)

- يخضع التصميم والمواصفات للتغيير دون إشعار مُسبق.
- يُرجى تنزيل دليل المالك من خلال الإنترنت للحصول على مزيد من المعلومات.
http://www.lg.com

المواصفات

مصدر الطاقة:
- ٥ فولت ⎓ ١,٢ أمبير (محوّل تيار متردد)
- بطارية مدمجة قابلة لإعادة الشحن

استهلاك الطاقة
- راجع التسمية الرئيسية.

الأبعاد (العرض × الارتفاع × العمق):
حوالي ٣٢٦,٠ مم × ٧٨,٠ مم × ٨٧,٠ مم

درجة الحرارة المناسبة للتشغيل:
٥ درجات مئوية إلى ٣٥ درجة مئوية

درجة الرطوبة المناسبة للتشغيل: ٥ % إلى ٨٠ %

الحماية من الدخول: IPX5
– محمي ضد رذاذ الماء منخفض الضغط من جميع الاتجاهات.

عمر البطارية: ١٦ ساعة تقريبًا
– قد يختلف الوقت المدرج وفقًا لظروف الاستخدام ومصادر تشغيل الموسيقى.

معلومات السلامة

تنبيه: لتقليل خطر حدوث صدمة كهربائية، لا تنزع الغطاء (الغطاء الخلفي). لا توجد أجزاء داخلية يمكن صيانتها من جانب المستخدم، يجب إحالة أمر الصيانة إلى فني خدمة مؤهل.



يهدف الرمز الذي يحتوي على صاعقة برأس سهم داخل مثلث متساوي الأضلاع إلى تحذير المستخدم إلى وجود جهد كهربي خطير غير معزول داخل حاوية المنتج والذي قد يكون كافيًا بحيث يشكل خطرًا يعرّض الأشخاص لصدمة كهربائية.



كما يشير الرمز الذي يحتوي على علامة تعجب داخل مثلث متساوي الأضلاع إلى تنبيه المستخدم إلى وجود تعليمات تشغيل وصيانة (خدمة) مهمة في الكتيب المرفق مع المنتج.

تحذير:

- للتقليل من خطر نشوب الحرائق أو حدوث الصدمات الكهربية، لا تعرض الجهاز للمطر أو الرطوبة.
- لا تثبت هذا الجهاز في مكان ضيق مثل مكتبة أو وحدة مشابهة.
- تحتوي هذه الوحدة على قطع مغناطيسية قد تسبب الضرر لبعض الأشياء (مثل: البطاقات الممغنطة، منظم ضربات القلب إلخ..).

تنبيه:

- لا تقم بسد أي من فتحات تهوية. ينبغي تركيب الجهاز وفقًا لتعليمات المصنّع.

ويرجى الانتباه إلى أن وظيفة الثقوب والفتحات الموجودة في الحجيرة تتمثل في توفير التهوية وضمان التشغيل الآمن للمنتج وحمايته من السخونة الزائدة. ينبغي عدم سد الفتحات بوضع المنتج على سرير أو أريكة أو أي سطح آخر شبيه بذلك. ينبغي عدم وضع هذا المنتج في التجهيزات المدمجة مثل المكتبة أو الرف ما لم يتم توفير التهوية المناسبة أو يتم الالتزام بتعليمات الشركة المصنعة.

- لا يجب تعريض المنتج للماء (قطرات الماء أو الرذاذ) ولا يجب وضع أية أشياء مملوءة بالماء، مثل الزهرية، فوق الجهاز.
- ينبغي عدم وضع مصادر اللهب المكشوف، مثل الشموع المشتعلة، على الجهاز.
- ينصح باستخدام محول تيار متردد بقدرة ٥ فولت (أعلى من ١,٢ أمبير) مع هذا الجهاز وفي حالة عدم استخدام المحول الموصى به فإن الشحن قد لا يكون متاحا وقد يتفاوت وقت الشحن
- لا تفتح الوحدة لتجنب الحريق أو الصدمة الكهربائية. اتصل بشخص مؤهل فقط.
- لا تترك الوحدة في مكان بالقرب من أجهزة التدفئة أو تعرضها لأشعة الشمس المباشرة أو الرطوبة أو الصدمة الميكانيكية.
- قابس الكهرباء هو الأداة المستخدمة في الفصل. يجب أن يكون قابس الكهرباء متاحًا للوصول إليه باستمرار في حالات الطوارئ.
- لتنظيف الوحدة، استخدم قطعة قماش ناعمة وجافة. إن كانت الأسطح متسخة للغاية، استخدم قطعة قماشية ناعمة مبللة بمحلول منظف معتدل. لا تستخدم المذيبات القوية مثل الكحول أو البنزين أو التنر نظراً لأن هذه المذيبات قد تتسبب في تلف سطح الوحدة.
- لا تستخدم السوائل المتطايرة مثل رذاذ المبيد الحشري قرب الوحدة. قد يتسبب المسح مع شدة الضغط في تلف السطح. لا تترك منتجات مطاطية أو بلاستيكية على اتصال بالوحدة لفترة طويلة من الوقت.
- لا تضع الوحدة على الوسادة الهوائية بالسيارة. عندما تعمل الوسادة الهوائية، يمكن أن يسبب ذلك إصابة. قم بتثبيت الوحدة قبل الاستخدام في السيارة.
- لا تستخدم وظيفة التحدث حر اليدين أثناء قيادة السيارة.
- لا تترك الوحدة على مكان غير ثابت مثل الأرفف العالية. يمكن أن تقع بسبب الاهتزاز الناتج عن الصوت.
- لا تستخدم منتجات ذات جهد عالٍ حول هذا المنتج. (مثلا، منشة كهربائية) قد يتعطل المنتج بسبب صدمة كهربائية.

تنبيه عند استخدام هذا المنتج في بيئات منخفضة الرطوبة.

- حيث قد يتسبب في إنتاج شحنات كهربية استاتيكية في البيئات منخفضة الرطوبة.
- ينصح باستخدام هذا المنتج بعد لمس أي سطح معدني يوصل الكهرباء.

إخطار: لمعرفة المعلومات المتعلقة بإرشادات السلامة بما في ذلك هوية المنتج وتصنيفات الإمداد، يُرجى الرجوع إلى الملصق الرئيسي الموجود في الجزء السفلي أو الجانب الآخر من المنتج.

الرموز

~	يشير إلى التيار المتردد (AC).
⎓	يشير إلى التيار المباشر (DC).
⧈	يشير إلى معدات الفئة الثانية.
⏻	يشير إلى الاستعداد.
I	يشير إلى "تشغيل" (الطاقة).
⚡	يشير إلى جهد خطير.

للموديلات التي تستخدم بطارية مدمجة

لا تخزن أو تنقل تحت قيم ضغط أقل من ١١,٦ كيلو باسكال وعلى ارتفاع أكبر من ١٥٠٠٠ م.

- استبدال البطارية بنوع غير صحيح قد يضعف الحماية (على سبيل المثال، في حالة بعض أنواع بطاريات الليثيوم) ؛
- التخلص من البطارية بإلقائها في النار أو الفرن الساخن، أو بسحقها أو قصها ميكانيكيًا قد يؤدي إلى حدوث انفجار؛
- ترك البطارية في بيئة محيطة بدرجة حرارة عالية للغاية يمكن أن يؤدي إلى انفجار أو تسرب سائل أو غاز قابل للاشتعال؛
- تتعرض البطارية لضغط هواء منخفض للغاية قد ينتج عنه انفجار أو تسرب سائل أو غاز قابل للاشتعال.

للموديلات التي تستخدم بطارية

هذا الجهاز مزود ببطارية محمولة أو بطارية مختزنة.

تنبيه: هناك خطر حدوث حريق أو انفجار إذا استُبدِلَت البطارية بنوع غير صحيح.

كيفية إزالة البطاريات أو مجموعة البطارية بشكل آمن من الجهاز: لإزالة البطاريات القديمة أو مجموعة البطارية، اتبع خطوات التجميع بترتيب عكسي. لمنع تلوث البيئة وإحداث تهديد محتمل لصحة لإنسان و/أو الحيوان، يجب وضع البطاريات القديمة أو مجموعة البطارية في حاوية مناسبة بنقاط التجميع المخصصة. لا تتخلص من البطاريات أو مجموعة البطارية مع المخلفات الأخرى. يُوصى بأن تستخدم بطاريات أو مجموعات بطارية أنظمة السداد المحلية والمجانية، (قد لا تتوفر في منطقتك). ينبغي ألا تتعرض البطاريات أو مجموعة البطارية للحرارة الزائدة مثل أشعة الشمس أو الحريق أو ما شابه ذلك.

<شكل توضيحي>

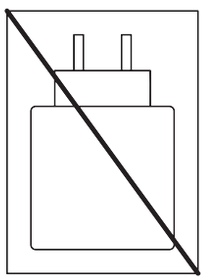

<ملصق>

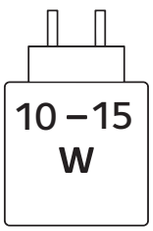

يجب أن تتراوح الطاقة التي يوفرها الشاحن بين الحد الأدنى [10] واط الذي تتطلبه أجهزة الراديو والحد الأقصى [15] واط من أجل تحقيق أقصى سرعة للشحن.

[للمملكة العربية السعودية]

١) يجب التخلص من جميع البطاريات بشكل منفصل عن مجاري النفايات البلدية عن طريق مرافق الجمع المعينة التي تعينها الحكومة أو السلطات المحلية.

٢) يساعد التخلص الصحيح من البطاريات القديمة في منع الآثار السلبية المحتملة على البيئة وصحة الحيوان والبشر.

٣) لمزيد من المعلومات التفصيلية حول التخلص من البطاريات القديمة ، يرجى الاتصال بمكتب خدمة التخلص من النفايات في مدينتك أو المتجر الذي اشتريت منه المنتج. كما يمكنك الاتصال بمركز اتصال ممثل دعم LG عن طريق الدخول علي الرابط التالي
https://www.lg.com/sa_en/support/contact/telephone

تحذير من أجل السلامة

يجب فصل هذا الجهاز عن مخرج التيار الكهربائي الرئيسي أثناء عدم استخدامه. لا تسمح لهذا الجهاز بالتعرض للأمطار أو الرطوبة.

تحذير تحذير

من أجل منع وقوع الصدمة الكهربائية، لا تسحب عنه الغطاء. لا يوجد في الداخل أجزاء للاستخدام. التصليح يجب أن يقوم به الشخص المختص.

تحذيرات للوقاية

اقرأ هذه التعليمات قبل تشغيل الجهاز

- تجنب درجات الحرارة أو البرودة العالية والرطوبة والغبار.
- تجنب الاستخدام قريباً من حقل مغناطيسي (سيؤثر سلبياً على إنجاز الجهاز).
- حاذر عند مسح الغطاء بمادة متطايرة كالبنزين والكحول إلخ أو قطعة قماش معالجة بمواد كيماوية. ربما يؤدي ذلك إلى إتلاف سطح الغطاء أو تقشير الطلاء.
- استخدم هذا الجهاز فقط بوضع أفقي ولا تضع فوقه أي شيء ثقيل.
- حافظ على وضع الجهاز بعيداً عن أحواض الزهور وأنابيب الماء وحوض الغسيل، إذا سقط عليه أي مادة سائلة فقد يحدث تلف كبير للجهاز. في مثل هذه الحالة قم بعرضه على خبير فني متخصص.
- لا تحجز منطقة التهوية، ثقوب التهوية تمنع زيادة السخوزنة. وحتى المواد الخفيضة أو الناعمة كالورق أو القماش قد تسد ثقوب التهوية.
- **لا يوجد أجزاء للاستخدام من الداخل. من أجل الإصلاح والصيانة اعرضه على الفني المتخصص.**



XT7S.ASAUELK_SIMPLE_ARA_COV30761906.indd 12 2025-05-13 1:20:54