掃描 QR 碼查看說明書。

使用者手冊

乾衣機

開始安裝前，請仔細閱讀這些操作指引。 這將簡化安裝過程，保證產品正確並且安全安裝。 將這些操作指引放置在產品旁，以便以後參考。

粵語

RH10X7*****

MFL72160157
Rev.01_110626

www.lg.com

Copyright © 2025-2026 LG Electronics. All Rights Reserved

目錄

此手冊可能包含與您購買的型號不同的影像或內容。

此手冊以製造商的修訂版本爲準。

安全說明

使用前請閱讀所有說明.....3
警告 3

安裝

零件與技術參數 8
安裝位置要求.....12
校平電器 13
堆疊說明 13

操作

運作概述 15
準備衣物 16
控制面板 18
程序表.....20
額外的選項和功能.....25

智能系統

LG ThinQ 應用程式.....29
Smart Diagnosis 31

維護

每次乾衣後清潔 33
定期清潔電器.....35

疑難排解

在致電尋求服務之前 38

安全說明

使用前請閱讀所有說明

下列安全指引是為防止無法預見的危險或由於不安全或不正確的電器操作方式造成的損失。 如下所述，指引分為 「警告」和 「注意」兩部份。

安全訊息

⚠ 顯示此標誌指示可能造成危險的事物和操作。仔細閱讀帶有此標誌的部份，遵循操作指引以避免危險。

⚠ **警告**
這表示不遵守說明可能導致嚴重的人身傷害或死亡。

⚠ **注意**
這表示不遵守說明可能導致輕微傷害或電器損壞。

警告

⚠ 警告

· 為減少使用本產品時發生爆炸、火災、死亡、觸電、燙傷或人身傷害的風險，請遵循基本預防措施，包括以下內容：

技術安全

· 身體、感知或心理能力較弱者或缺乏經驗及知識的人群 （包括兒童）不宜使用該電器，除非有負責其安全的人員給予有關使用本電器的監督或指引。應監督兒童，避免其將本電器當作玩具。

· 請勿烘乾未清洗物品。

· 應按照織物柔順劑指引使用織物柔順劑或相似產品。

· 取出口袋中所有物品，例如打火機和火柴。

· 不要在烘乾模式結束前停止電器，除非快速取出和展開所有物品，讓熱量消散。

· 若曾使用工業化學物清潔，此電器不能使用。

- 若衣物上沾有食用油、植物油、丙酮、酒精、石油、煤油、除斑劑、松節油、蠟和脫蠟劑等髒污，在電器中進行乾燥之前，應使用額外量的洗滌劑在熱水中清洗。
- 海綿橡膠 （乳膠海綿）、浴帽、防水紡織品、帶橡膠底襯的物品，以及填充了海綿橡膠墊的衣物或枕頭等物品，不應使用滾筒烘乾機進行烘乾。
- 請勿飲用冷凝水。 否則會引起食源性疾病。
- 如果電源線損壞，必須由製造商或其服務代理商或類似的合格人員進行更換，以避免發生危險。
- 應經常清潔棉屑濾網。
- 電器周圍不可堆積纖維屑。
- 請勿將乾洗劑直接噴於本電器上或將本電器使用於烘乾殘留乾洗劑的衣物。
- 請勿烘乾沾有油份的衣物。 衣物沾上的油份 （包括食油）難以完全以清水洗淨。
- 不得透過外部開關裝置為本設備供電，例如計時器，或連接到經常被公用事業公司接通和斷開的電路。
- 乾衣程序完成後，或在乾衣過程中關閉電源後，應立即將衣物從電器中取出。將已烘乾的衣物遺留在電器內無人看管，可能會引起火災。乾衣程序完成後，請立即將衣物取出，然後掛起或平鋪，讓衣物冷卻。
- 此電器僅用於家庭用途。

製冷劑安全



警告 - 避免火警
火災及易燃物品風險

- 保持設備外殼或內置設備通風口暢通，否則會引致火警。
- 該電器包含環保但易燃的製冷劑 R290 。切勿損壞製冷劑迴路，並確保明火及點火源遠離此電器。

最大容量

- 部分程序的烘乾衣物最大容量為 **10 kg （烘乾）** 。

· 每次乾衣程序的建議最大容量會有所不同。為獲取良好的烘乾效果，請參照 「**操作**」一章中之 「**程序表**」以獲取更多詳情。

安裝

· 確保電器由合格的維修人員按照安裝說明正確安裝、接地和調整。

· 若電器損壞、故障、部份拆開，或有遺失或破損部份，包括損壞的電源線或插頭，不要開啟電器。

· 本電器在運輸時必須由兩或多人穩穩地抬著。

· 請勿在潮濕和多塵的地方安裝電器。請勿在任何室外區域，或任何受陽光直射、風、雨或低於冰點的溫度等天氣條件影響的區域安裝或儲存電器。

· 此電器不能在可鎖門、推拉門或在電器相對面有門鉸的門後安裝，因為在這種情況下，電器門不能完全開啟。

· 擰緊排水管，防止分離。

· 若電源線損壞或電力插座口鬆開，請勿使用電源線，並聯絡授權維修中心。

· 請確認電源插頭已完全插入插座中。

· 請勿將電器插入多插槽轉接器、電源插板或延長線。

· 本電器必須透過電源線接地。

· 本電器配備帶有設備接地導線和接地電源插頭的電源線。電源插頭必須插入根據所有本地法規和條例安裝並接地的適當插座。

· 如果出現故障或無法使用，接地將為電流提供最小電阻路徑，進而降低觸電風險。

· 設備接地導線連接不當可能會導致觸電風險。如果您對電器是否已正確接地存有疑問，請聯絡合資格的電工或維修人員。

· 請勿改造電器隨附之電源插頭。如不適用於插座，應由合資格的電工安裝合適的插座。

· 若電源線或插頭損壞，請勿使用電源線，並聯絡授權維修中心。

操作

· 請勿嘗試分拆任何面板或拆卸本機。請勿在控制面板上使用任何尖銳物件操作本機。

- 請勿自行修理或更換電器的任一部份。除此使用者手冊中特別提出的，所有修理和維修必須由合格的維修人員執行。只使用授權工廠的零件。
- 保證電器以下區域和周圍區域遠離纖維屑、紙張、抹布、化學物質等易燃物。
- 請勿將寵物或其他動物放入電器內。
- 請勿將電器門保持開啟狀態。 兒童可能懸掛在門上或爬入電器內，造成損壞或受傷。
- 電器運轉時，請勿伸手入電器中。 請等候至滾筒完全停止。
- 請勿放入、洗滌或烘乾已清洗、洗滌、浸泡或帶有可燃物或易爆物 （例如蜂蠟、燃油、油漆、汽油、去油劑、乾洗溶劑、煤油、植物油、食用油等）的衣物。 不適當的使用會造成火災或爆炸。
- 如電器漏水或溢水，請斷開電源插座並聯絡 LG Electronics 客戶服務中心。
- 當機門打開時，請勿向下推機門。
- 請勿在電器周圍使用可燃氣體和易燃物質 （苯、汽油、稀釋劑、石油、酒精等）。
- 若排水管或進水管在冬天凝結，請先融化後再使用電器。
- 保證清潔劑、柔順劑和漂白劑遠離兒童。
- 請勿用濕手觸摸電力插座或電器控制台。
- 請勿過度彎曲電源線或在電源線上放置重物。

維護

- 將電源插頭牢固插入插座之前，請先清除電源插頭上的水分或灰塵。
- 在清潔電器之前，請斷開電器電源。將控制器設定關閉或待機位置並不會將本電器的電源斷開。
- 若要中斷電源連接，切勿拉扯電源線，應緊握插頭將其從插座拔出。
- 請勿在電器內部或外部噴水來進行清潔。

棄置

- 丟棄舊電器前，請拔掉插頭。直接斷開電器後面的電線，防止使用不當。

· 所有包裝材料 （如膠袋和發泡膠）的處理應遠離兒童。 包裝材料會導致窒息。

· 處理或丟棄電器前，移除門，避免兒童或小動物困在裏面。

安裝

零件與技術參數

附註

· 產品外觀或規格或會因提升質量而有所變化，恕不另行通知。

正面視圖

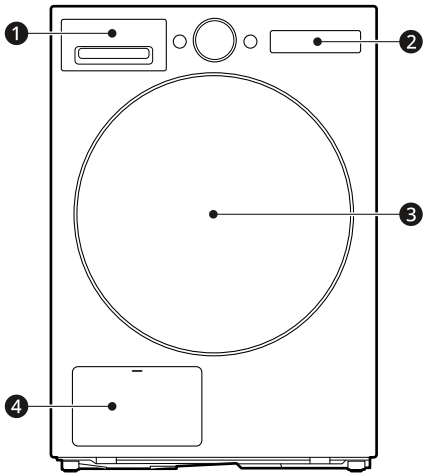

❶ 儲水箱
❷ 控制面板
❸ 機門
❹ 冷凝器蓋

可用附件

請聯絡 LG Electronics 客戶服務中心或造訪 LG 網站 http://www.lg.com 購買。

*1 此附件需另行購買。

排水管組件

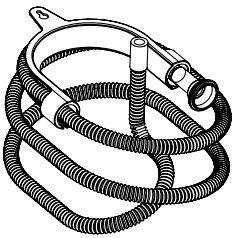

組件：

· 冷凝排水管



· 用於固定排水管的彎頭托架

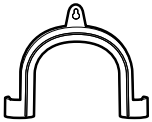

· 排水管支架

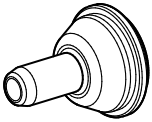

固定式乾衣架

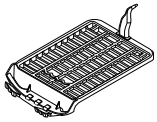

金屬支架



塑膠支架

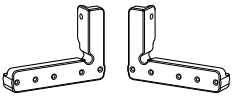

堆疊套件 *1

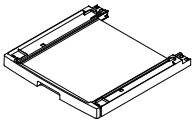

附註

- 若要疊放電器，應另行購買堆疊套件。
- 部分型號不包含金屬支架及塑膠支架。

規格

星號表示機型選項並可能包含 (0-9) 或 (A-Z) 。

機型	RH10X7*****
電源	220-240 V~，50 Hz
產品重量	55 公斤
容許溫度	5 - 35 °C

尺寸 (mm)

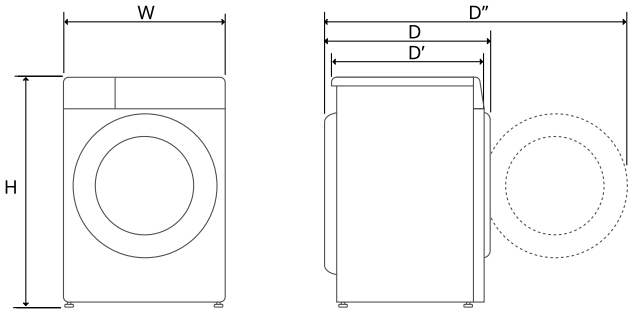

W	600	D	660	D''	1140
H	850	D'	615		

安裝位置要求

在安裝電器之前，請檢查以下資訊，以確保將電器安裝在正確的位置。

安裝位置

⚠ 警告

- 請勿在熱源周圍安裝電器。電器的背面必須通風良好。 不遵循這些指引可能造成問題。
- 電器不能應用於海事用途或在房車、飛機等移動裝置中使用。
- 請勿將電器安裝為內置電器。它不適合內置用途。

附註

- 爲了達到更好的烘乾性能，保持電器背面遠離牆壁。

- 確保安裝電器的位置滿足最小間隙條件。
- 將電器安裝在平坦的硬地板上。電器下方允許的傾斜度為 1 度。
- 請勿使用木塊、硬紙板或相似物體修正電器下方地面的不平整。
- 電器安裝的位置，應在發生故障時方便維修工程師進出。
- 請勿將本電器安裝在冰箱、烤箱或火爐等高溫電器旁邊，否則會導致乾衣性能變差並延長程序時間。這也會對壓縮機的正常運行產生不良影響。
- 請勿在有結霜或灰塵風險的地方安裝電器。抽水機和排水管中的冷卻水結冰時，電器可能不能正常運轉或可能會被損壞。
- 機器安裝後，使用扳手調節四個機腳，確保機器平穩，並在機器頂部和任何工作台下方之間留出約 20 mm 的間隙。

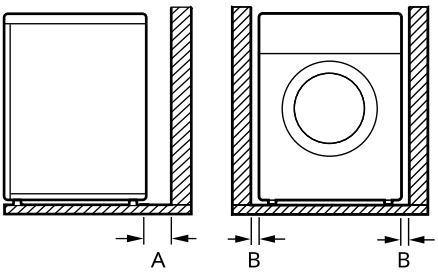

索引	間隙 (mm)
A	100
B	20

通風

- 凹室或台下盆
  - 確保電器周圍的空氣循環不受地毯、墊子等的阻礙。
- 普通
  - 櫥櫃門必須有兩個百葉窗式開口，每個開口具有一個面積至少為 387 cm^2 、距機門底部和頂部 8 cm 的區域。

周遭溫度

- 室內出現冰點溫度時，不要安裝電器。 凍結的水管在壓力下可能裂開。 在冰點溫度以下時，電控的可靠度可能下降。

附註

- 若電器在冬季交付，並且溫度低於冰點，在電器運轉前，將電器放置於室溫下幾小時。
- 本電器在 23 °C 的室溫下效能最佳。

電氣連接

- 請勿使用延長線或雙重電源轉接器。
- 不要使用超過一台電器讓插座過載。
- 按照目前的接線規定，將電器連接至接地插座。
- 電器必須安置在靠近插座的位置，以方便插拔插頭。
- 插座必須位於電器每側的 1.5 米內。

附註

- 用完後拔掉電器插頭。

校平電器

檢查水平

校平電器，防止不必要的噪音和振動。 檢查電器是否平穩安裝。

· 如果在斜推電器的上部頂盤時電器晃動，請再次調節機腳。

附註

· 木地板或懸浮地板可能會導致過度振動與不平衡。可能需要考慮重新加固或支撐木地板，停止或減少過多的噪音和振動。

· 請勿將本電器安裝在任何高架的表面、架子或底座上，因為可能會不穩定而掉落，造成嚴重的人身傷害與財產損失。

調節和調平電器

當電器不完全處於水平狀態時，旋轉可調節機腳直到電器不再擺動。

· 順時針旋轉可升高支腳，或逆時針旋轉可降低支腳。

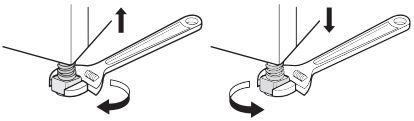

堆疊說明

電器可利用堆疊套件安全地放置於 LG 前置洗衣機上。安裝須由合格的維修人員執行，確保正確安裝。

須由具備資格的人員確保 LG 前置洗衣機型號的堆疊安裝並確保產品安全固定。所以安裝須由合資格技術人員進行。

附註

· 部分型號在販售時並未隨附所有可用附件，如果您的型號並未提供，則可能需要先購買 LG 堆疊套件。請聯絡 LG Electronics 客戶服務中心或造訪 LG 網站 http://www.lg.com 購買。

· LG SIGNATURE 洗衣機**不可用於**堆疊。

堆疊套件

為堆疊電器，需要 LG 堆疊套件。

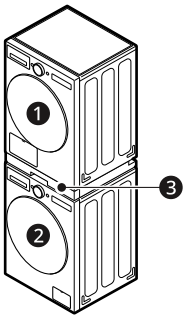

❶ 乾衣機

❷ LG 前置洗衣機

❸ 堆疊套件

⚠ 注意

· 電器只能堆疊在 LG 前置洗衣機的頂部。 請勿試圖將電器堆疊在其他洗衣機上，因為可能造成損壞、損傷或財產損失。

安裝步驟

⚠ 警告

· 出於安全原因，安裝過程應由兩名以上的合格維修人員執行。

· 乾衣機的重量與安裝的高度，對一個人來說，安裝過程的風險太大。

· 不正確安裝將造成嚴重事故。

· 若乾衣機未被合適堆疊，請勿操作。

附註

· 堆疊套件應根據洗衣機的深度對齊 （當您打開門或看向洗衣機側面，即可找到洗衣機尺寸資訊的標籤）。

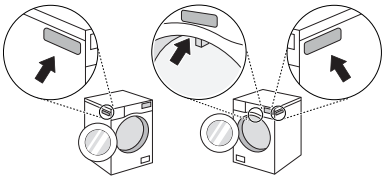

安裝選購的排水軟管

正常情況下，冷卻水被抽升至儲水器中，在此存儲水直至手動清空。水也可直接排出至主排水管，尤其是電器堆疊在洗衣機頂部時。在主排水軟管口上安裝連接彎投或 T 形管，按照以下步驟，只改變水道和通至排水設施的路徑：

1 將防倒流蓋 ❶ 和儲水器軟管 ❷ 與連接彎投或 T 形管分開。

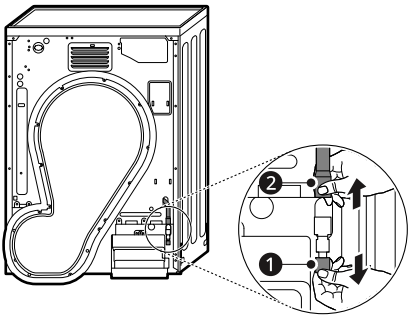

2 將防倒流蓋 ❶ 接到連接彎投或 T 形管的頭部，然後將選購的排水軟管 ❸ 連接到連接彎投或 T 形管的另一側。

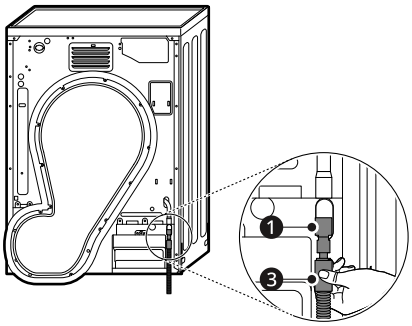

3 排水管放置時不得高於地板 150 cm 。機器中的水可能無法排放或排放緩慢。

· 正確固定排水管可防止地板因漏水而受損。

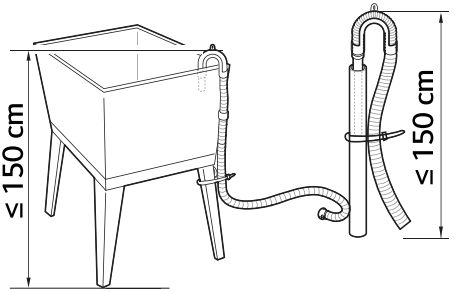

· 如果排水管過長，不要用力將其塞進電器中。這將會產生不正常的噪音。

· 將排水管安裝到水槽上時，使用繩子將其牢牢固定住。

⚠ 注意

· 若選購排水軟管的安裝方式會使其彎曲或受擠壓，可能無法正常排水。

操作

運作概述

使用電器

在最初幾次使用電器時，請在每次放入衣物之間打開機門，讓電器內部的任何異味散去。

兒童必須受到監督，以免爬進滾筒內部。

1 確保棉屑濾網和儲水箱清潔。

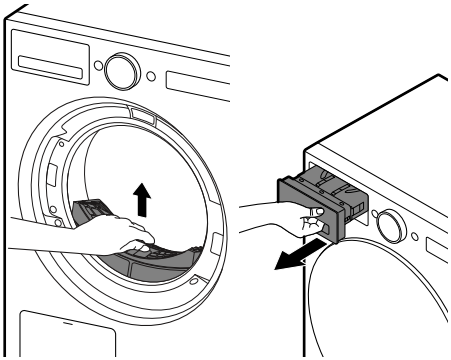

- 打開門，確保棉屑濾網清潔。當濾網充滿棉屑時，乾衣時間會比平時更長。
- 拉出儲水箱，倒空冷卻水。當儲水箱中已滿時，電器可能會在程序中停止運行。

附註

- 在某些情況下，LCD 顯示屏可能會顯示水清空，提醒您儲水箱已滿。若發生此情況，清空儲水箱。

2 分類後將衣物放入滾筒中，然後關上門。

- 將衣物推入滾筒內，使衣物遠離門密封條。當衣物卡在機門和密封件之間時，可能會在乾衣時受損。
- 衣服應按材質類型和乾衣度分類。
- 在將衣物放進滾筒之前，應該系好並固定好衣物上的所有繩帶和皮帶。

3 按下 **電源** 按鈕可以開啟電器。

- 依照型號不同，**電源** 按鈕可能會亮起，代表電器已可乾衣。



4 轉動程序選擇鈕選擇乾衣程序。

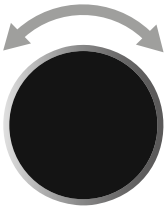

5 按下 **開始 / 暫停** 按鈕即可取消。

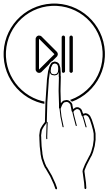

附註

- 電器會在操作期間自動使用從衣物凝結的水分清洗纖維屑，這會積聚在冷凝器表面。
- 清潔冷凝器的頻率可能因衣物的尺寸和初始濕度而有所不同。

6 乾衣程序結束後，打開門並取出衣物。

⚠ 注意

· 小心！滾筒內部可能仍然很熱。

7 清潔機門玻璃、橡膠密封圈和濾網周圍的棉屑。

· 用濕布或濕紙巾擦拭乾淨。

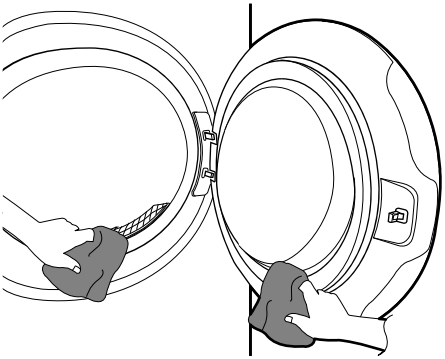

8 清潔棉屑濾網並清空儲水箱。

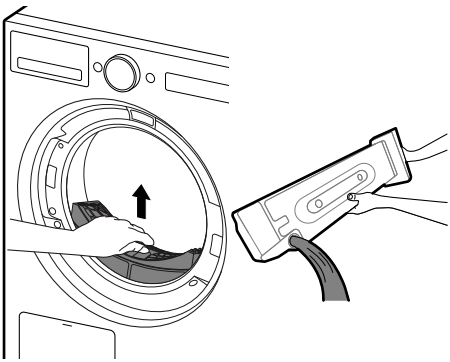

9 若要協助減少異味形成，在可行情況下，乾衣機的門可暫時打開或微開以協助在使用滾筒後的通風。

⚠ 警告

· 出於安全原因，請勿讓兒童或動物進入電器。可能會造成損壞或傷害。

附註

· 滾筒乾衣機程序最後會有無熱時段 （冷卻模式），確保衣物溫度使其不被損壞。

· 大氣溫度過高和小空間都可能增加烘乾時間和能源消耗。

準備衣物

附註

· 爲了達到最佳烘乾效果和最有效能源使用，請勿超負載運轉電器。

裝入衣物之前檢查衣物

⚠ 注意

· 檢查衣服是否卡在電器與門之間，否則烘乾時可能會損壞衣服。

· 遵守程序表中有關乾衣程序的最大乾衣量，獲得最佳乾衣效果。過載會使乾衣效果變差，並導致不必要的摺痕。

· 請勿將浸濕的衣物裝入電器。可能增加乾衣時間與能耗。將衣物放入烘乾機前，請確保衣物在洗衣機中完成脫水。

· 混合質料的衣物會延長乾衣時間，並且在主動乾衣過程中會暫停顯示屏的剩餘時間，直到實際時間到達剩餘時間。

· 確保清空所有口袋。指甲、髮夾、火柴、筆、硬幣和鑰匙等物品可能會損壞您的電器和衣服。

· 取下皮帶並合上拉鍊、鉤子和衣繩，確保這些物品不會鉤住其他衣服。

分類衣物

衣物通常有衣物保養標籤，請根據衣物保養標籤的指示進行乾衣。

將衣物依照尺寸與衣物類型分類，然後根據衣物保養標籤上的符號準備衣物。

毛織物

· 先遵循織物護理標籤標誌，才使用 **羊毛** 程序烘乾羊毛織物。 羊毛可能無法在此模式下完全烘乾，請不

要重複烘乾。將羊毛織物拉至原本形狀，攤平烘乾。

編織和毛圈布材料

· 根據質量，一些編織和毛圈布材料可能縮水。

免燙與合成

· 請勿讓電器過載。電器停止後立即取出免燙衣物以減少摺痕。

嬰兒衣物和睡衣

· 務必檢查織物護理標籤。

橡膠與塑料

· 請勿烘乾由橡膠或塑料製成或包含這些成份的衣物，例如：
  - 圍裙、圍兜和椅套
  - 窗簾和桌布
  - 浴墊

玻璃纖維絲

· 請勿使用電器烘乾玻璃纖維絲等物品。電器內遺留的玻璃顆粒可能在之後被帶入到衣物中。

檢查衣物保養標籤

衣物保養標籤上的符號告訴您衣服的織物成分以及應如何烘乾。

標誌	說明
	烘乾
	滾筒式烘乾
	免燙處理 / 抗皺
	輕柔 / 柔軟衣物
	不要滾筒烘乾
	不要烘乾
	高溫
	中溫
	低溫
	無熱量／空氣
	繩子晾乾 / 掛乾
	滴乾
	平放晾乾
	在陰涼處

控制面板

控制面板功能

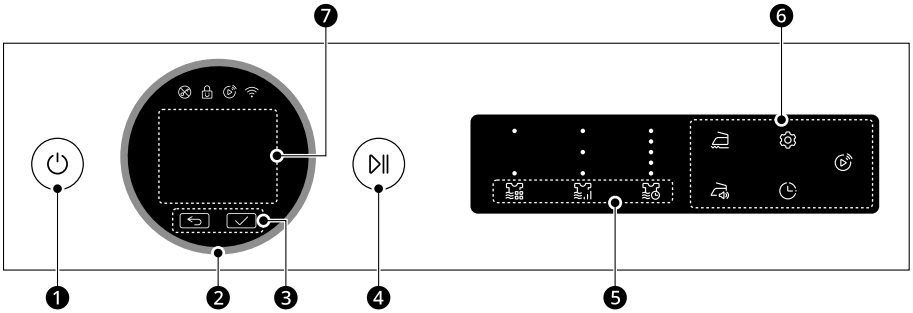

	說明
❶	**電源 按鈕** · 按下**電源**按鈕打開或關閉電源。 · 按下 **電源** 按鈕取消 **延遲結束** 功能。
❷	**程式選取旋扭** · 轉動旋鈕以選擇所需程序或選項。 · 選擇所需程序後，標準預設值即會出現在顯示器上。在程序開始前，可隨時使用**程序修改按鈕**調整這些設定。
❸	**↶ 及 ✓ 按鈕** · 按下 ↶ 按鈕可移至上一個畫面。 · 按下 ✓ 按鈕，選擇一個選單項目或儲存資訊。
❹	**開始 / 暫停 按鈕** · 按下 **開始 / 暫停** 按鈕以啟動或暫停乾衣程序。 · 暫停時，出於安全原因，電源會在一定時間後自動關閉。
❺	**自訂乾衣程序按鈕** 使用這些按鈕調整所選程序的 **烘乾模式**、**烘乾程度** 或 **烘乾時間** 設定。 · 當前設定顯示於顯示器上。 · 按下該選項的按鈕以選擇其他設定。

	說明
❻	**選項與其他功能按鈕** · 使用這些按鈕為所選程序選擇所需的選項。並非每個程序都提供所有選項。 · 如要使用額外功能，請按下相應的按鈕。相應的符號會在顯示屏中亮起。 **抗摺皺、 潮濕提醒、 延遲結束、 設定** · 若要使用此功能，請參閱**額外選項及功能**。 **遙控啟動** · 透過 **LG ThinQ** 應用程式，您可以利用智能手機遠端控制電器。 · 如需使用此功能，請參閱**智能系統**。
❼	**時間狀態顯示器** · 顯示屏將顯示設定、預計的剩餘時間、選項及狀態資訊。啟動電器後，顯示屏上的預設設定將亮起。

時間和狀態顯示屏

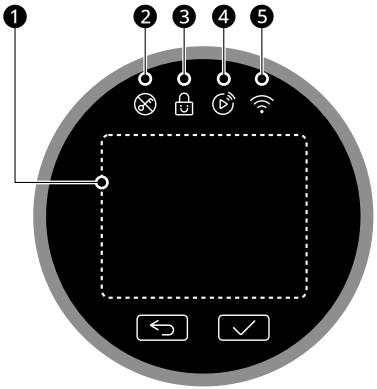

	說明
❶	**狀態顯示器** · 顯示器會顯示設定、預計剩餘時間、選項及狀態訊息。
❷	當程序啟動及機門鎖定時， 亮起。
❸	當啟用 **兒童安全鎖** 功能時， 會亮起。
❹	當啟用 **遙控啟動** 功能時， 會亮起。
❺	當電器連接至家用 Wi-Fi 網路時， 亮起。

程序表

烘乾程序

預設乾衣程序

這些程序位於初始程序清單中。

程序	標準	最大衣物量：10 公斤
描述	用於烘乾羊毛或絲綢等柔軟織物以外的所有普通衣物，例如棉質衣物、亞麻布、襯衫、牛仔褲或混合布料。	
烘乾程度	預設值：**完全烘乾**	可用選項：**全部**

程序	AI 烘乾	最大衣物量：-
描述	此程序透過檢測衣物特性來最佳化乾衣時間和溫度。 · 當檢測到待烘乾衣物的特性時，乾衣時間可能會延長或縮短。 · 烘乾程度可能因衣物類型、厚度及安裝環境的不同而有所差異。棉質衣物和柔軟合成纖維衣物混合烘乾時，某些衣物可能觸感潮濕。 · 烘乾羽絨被或毛毯時，請使用 **大型衣物** 程序。	
烘乾程度	預設值：**完全烘乾**	不可調

程序	TurboDry	最大衣物量：5 公斤
描述	使用此程序烘乾棉合成混紡和合成纖維衣物等輕薄衣物。	
烘乾程度	預設值：**完全烘乾**	不可調

程序	混合布料	最大衣物量：4 公斤
描述	同時烘乾混合織物。 · 用於特殊衣物 （絲綢／柔軟衣物、運動裝、深色衣物、羊毛、羽絨／窗簾）以外的各種織物。	
烘乾程度	預設值：**完全烘乾**	可用選項：**全部**

程序	30 分鐘快速乾	最大衣物量：1 公斤
描述	使用此程序可烘乾最多 3 件聚醯胺、丙烯酸和聚酯纖維製品。	
烘乾程度	不可調	

程序	精緻衣物	最大衣物量：1.5 公斤
描述	將此程序用於烘乾容易損壞的男士禮服襯衫、女士上衣、尼龍、女士內衣或透明蕾絲衣物。	

程序	精緻衣物	最大衣物量：1.5 公斤
烘乾程度	不可調	

程序	易護理	最大衣物量：4 公斤
描述	烘乾無需在烘乾後熨燙的衣物。 · 用於聚醯胺、丙烯酸、聚酯纖維。	
烘乾程度	預設值：**完全烘乾**	可用選項：**完全烘乾**、**熨燙衣服**

程序	羊毛	最大衣物量：1 公斤
描述	將此程序用於烘乾需要細心護理的收縮羊毛衣物或可手洗衣物。	
烘乾程度	不可調	

程序	定時烘乾	最大衣物量：-
描述	使用此程序手動選擇 20 至 180 分鐘的乾衣時間。	
烘乾時間	預設值：20 分鐘	可用時間：20-180 分鐘

程序	運動服	最大衣物量：2 公斤
描述	將此程序用於烘乾運動服和戶外服裝等特殊衣物。	
烘乾程度	不可調	

程序	過敏原護理	最大衣物量：4.5 公斤
描述	使用此程序有助於減少塵蟎等過敏原。	
烘乾程度	不可調	

程序	滾筒護理	最大衣物量：-
描述	此程序可防止滾筒內產生令人討厭的氣味。	
烘乾程度	不可調	

程序	外套刷新	最大衣物量：1 公斤
描述	此程序可恢復外套的持久防水處理。每次僅限一件衣物。不適用於烘乾濕衣物。	
烘乾程度	不可調	

非預設乾衣程序

使用 **程序清單編輯** 選項編輯乾衣程序清單，以使用這些程序。

程序	風乾	最大衣物量：-
描述	使用此程序烘乾所有無需加熱而使用滾筒烘乾的衣物 （例如塑膠或橡膠）。	
烘乾時間	預設值：60 分鐘	可用時間：20-180 分鐘

程序	超乾	最大衣物量：10 公斤
描述	徹底烘乾棉質衣物。	
烘乾程度	預設值：**額外**	不可調

程序	方便熨燙	最大衣物量：4 公斤
描述	保持衣物微濕，便於熨燙。	
烘乾程度	預設值：**熨燙衣服**	不可調

程序	陰雨天	最大衣物量：4 公斤
描述	烘乾潮濕衣物。	
烘乾程度	不可調	

程序	毛巾	最大衣物量：4.5 公斤
描述	將此程序用於烘乾毛巾。	
烘乾程度	不可調	

程序	大型衣物	最大衣物量：2.5 公斤
描述	將此程序用於烘乾毛毯，或是枕頭、毛毯、棉被、床單或寵物寢具等大件衣物。	
烘乾程度	不可調	

程序	寢具刷新	最大衣物量：3 公斤
描述	使用此程序，用氣流清除床上用品上的灰塵。	
烘乾程度	不可調	

程序	暖風	最大衣物量：-
描述	小件衣物和潮濕衣物適宜加熱烘乾。	
烘乾時間	預設值：60 分鐘	可用時間：20-180 分鐘

程序	防止摺痕	最大衣物量：10 公斤
描述	程序結束後透過翻滾衣物，防止衣物起皺。	
烘乾程度	預設值：**完全烘乾**	不可調

程序	支架烘乾	最大衣物量：-
描述	若需要使用乾衣架烘乾衣物 （即在平坦的表面上烘乾衣物，無翻滾動作），請使用此程序。**支架烘乾** 程序可用於烘乾毛衣等柔軟衣物。	
烘乾時間	預設值：180 分鐘	可用時間：20-180 分鐘

程序	羽絨外套刷新	最大衣物量：2 公斤
描述	恢復帶襯墊的外套為蓬鬆狀態，無須洗滌。	
烘乾程度	不可調	

⚠ 注意

· 若放入的衣物少於 1 公斤，請使用 **定時烘乾** 程序。羊毛衣物應使用 **羊毛** 程序烘乾，而絲綢、內衣和女士內衣等熱敏感織物應使用 **精緻衣物** 程序烘乾。當您選擇所需程序時，請遵循推薦的衣物量。否則，您的衣物可能被損壞。

附註

· 如果產品嵌入式安裝，可能會使效能下降

· 若在清洗過程中，衣物未能高速甩乾，能源消耗和烘乾時間將增加。大件床單或被套可能因不均勻的氣流捲起來，導致烘乾不完全。可能需要拿出並放入衣物以確保乾衣程序正常。

可選的乾衣選項

*1 此選項自動插入程序中，無法取消選擇。

附註

· 可以為該表中的每個乾衣程序選擇 **延遲結束** 選項。

程序	烘乾模式			抗摺皺
	關閉	效能	渦輪增壓	
標準		●	●	●
AI 烘乾			●	●

程序	烘乾模式			抗摺皺
	關閉	效能	渦輪增壓	
TurboDry			●	●
混合布料		●	●	●
30 分鐘快速乾			●	●
精緻衣物		●		●
易護理		●	●	●
羊毛		●		●
定時烘乾			●	●
運動服		●		●
過敏原護理			●	●
滾筒護理			●	
外套刷新			●	●
風乾	●			●
超乾			●	●
方便熨燙		●		●
陰雨天			●	●
毛巾			●	●
大型衣物			●	●
寢具刷新			●	●
暖風		●	●	●
防止摺痕			●	●*1
支架烘乾		●		●
羽絨外套刷新			●	●

額外的選項和功能

自訂烘乾程序

每個程序均為自動選擇的預設設定。您也可以使用這些按鈕自訂這些設定。

烘乾模式

提供節省能源或時間的選項。

- **效能**：此模式可節省能源，但會延長乾衣時間。本電器透過將製冷劑壓縮到比預設模式更低的壓力，在低溫下進行乾衣且耗能更少。
- **渦輪增壓**：此模式可縮短乾衣時間，但會消耗更多能源。本電器透過將製冷劑壓縮到比預設模式更高的壓力，在高溫下快速乾衣。

烘乾程度

允許您選擇乾衣程序的乾衣度。

- **額外**：專為厚織物和絮棉織物
- **完全烘乾**：專為無需熨燙的織物
- **熨燙衣服**：專為需要熨燙的織物

烘乾時間

使用此選項可手動選擇 20 至 180 分鐘的乾衣時間。

請按照後續步驟自訂烘乾程序：

1 準備衣物並裝入滾筒。

2 按下 **電源** 按鈕。

3 選擇乾衣程序。

4 必要時自訂烘乾程序 （**烘乾模式**、**烘乾程度** 和 **烘乾時間**）。

5 按下 **開始 / 暫停** 按鈕。

使用其他選項

您可以使用下列選項自訂程序：

抗摺皺

若在乾衣程序結束後未立即取出衣物，此選項可以減少產生褶皺。

開啟此選項後，指示已設定防皺選項的指示燈會亮起，電器會每運轉 10 秒鐘就暫停 5 分鐘，並不斷重複此循環。乾衣程序結束 2 小時後，此選項會自動關閉

若要關閉此選項，可在開始乾衣程序前按下 **抗摺皺** 按鈕。

附註

- 設定此選項後，顯示器中會顯示一個符號，直到關閉此功能為止。
- 設定此選項後，在乾衣程序結束時，僅 **電源** 按鈕可工作。
- 運行乾衣程序時，請先暫停程序以設定選項。
- 取出衣物前一律關閉電器。

潮濕提醒

選擇此選項後，當衣物乾燥程度約為 80% 時，電器會發出訊號。這樣，您就能取出乾得較快的輕薄衣物，或者需要在微濕狀態下熨燙或懸掛的衣物。

延遲結束

允許您將乾衣程序的完成時間從 3 小時延遲到 19 小時。

1 按下 **電源** 按鈕。

2 選取程序。

3 按下 **延遲結束** 按鈕即可預約完成時間。

（例如，若當前時間為下午 1 點，且希望在下午 7 點完成烘乾，則將其設定為 6 小時後 （7-1=6）。）

- 轉動旋鈕以選擇所需預約時間，然後按下 ✓ 按鈕。
- 在設定預約功能時，**延遲結束** 按鈕會亮起。

4 按下 **開始 / 暫停** 以啟動預約的乾衣程序。

- 如需修改 **延遲結束**，請先暫停，然後按下 **延遲結束** 按鈕。修改 **延遲結束** 功能後，按下 ✓ 按鈕以儲存並重新啟動。

附註

- 預約時間以 30 分鐘為間隔，可設定 3 至 19 小時，不足 3 小時無法進行預約。
- 預約時間和實際結束時間可能因乾衣量的不同而有所差異。
- 設定預約功能後，若轉動操作旋鈕變更程序，則預約功能將會取消。
- 若因停電導致電源關閉，預約功能將會取消。
- **延遲結束** 功能不適用於 **冷凝器護理** 程序。

使用各種設定

設定

1 按下 ⚙ **設定** 按鈕。

2 轉動旋鈕，選擇所需設定，然後按下 ✓ 按鈕。

3 轉動旋鈕，選擇或變更設定，然後按下 ✓ 按鈕以儲存設定。

4 如要返回上一個畫面，請再次按下 **設定** 按鈕或按下 ↩ 按鈕。

附註

- 如果在按下 **設定** 按鈕後幾分鐘內未執行任何操作，顯示屏將恢復到上一個畫面。

滾筒燈
滾筒內配有白色 LED 指示燈，乾衣機開啟時會亮起。關閉機門並開始程序後，此指示燈會自動熄滅。

- 如要手動開啟指示燈，請按下 **滾筒燈** 按鈕。
- 滾筒燈將在 4 分鐘後自動熄滅。

兒童安全鎖
使用此功能可停用控制器。此功能可防止兒童更改程序或操作乾衣機。

- 如要解鎖控制面板，按住 ✓ 按鈕 3 秒鐘。

程序清單編輯
根據需要，編輯乾衣程序清單。

1) 轉動旋鈕以選擇所需乾衣程序，然後按下 ✓ 按鈕，以新增或刪除乾衣程序。
   - 如果新增了乾衣程序，該程序旁邊會顯示勾選標記。
   - 如果刪除了乾衣程序，該程序旁邊不會顯示勾選標記。
2) 選擇程序後，按下 ↩ 按鈕進行儲存。

附註

- 無法刪除某些程序。
- 可變更清單中的程序順序。在產品上，請使用 **更多設定** 選單中的 **程序優化** 功能。在 **LG ThinQ** 應用程式中，請使用**程序最佳化**功能。

更多設定

1 按下 ⚙ **設定** 按鈕。

2 轉動旋鈕，選擇 **更多設定**，然後按下 ✓ 按鈕。

3 轉動旋鈕，選擇所需設定，然後按下 ✓ 按鈕。

4 轉動旋鈕，選擇或變更設定，然後按下 ✓ 按鈕以儲存設定。

5 如要返回上一個畫面，請按下 ↩ 按鈕。

附註

- 如果在按下 **更多設定** 按鈕後幾分鐘內未執行任何操作，顯示器將恢復到主畫面。

Wi-Fi 連線
用於設定 Wi-Fi 連接。 Wi-Fi 開啟後，Wi-Fi 圖示即會出現在顯示器上。

程序優化
啟用後，此功能會根據您的使用模式自動整理程序清單及選項。

· 預設設定為 **開啟**。

· 選擇 **關閉** 會保留現有的清單順序，但會刪除所有自訂選項，還原為預設選項。

冷凝器護理
使用此功能手動操作 **冷凝器護理** 程序。

聲音
通知音和按鍵音的音量可設為靜音到非常大的水平。

· 預設音量為 **非常高**，且可調整。

- 音量：**關閉**、**低**、**中等**、**高**、**非常高**

語言
使用此選項可變更顯示屏上顯示的語言。

Smart Diagnosis
使用此選項可幫助診斷錯誤或故障。

· 請參閱 **Smart Diagnosis** 章節，了解更多詳細資訊。

原廠設定
選擇此選項可刪除所有儲存的數據並初始化設定。

使用乾衣架

支架烘乾

該程序為必須攤平烘乾無需滾動的衣物而設計，包括毛衣和柔軟織物。

若要使用此程序，您需要將乾衣架放入電器內。在乾衣前，丟棄乾衣架的包裝材料。

附註

· 部分型號在販售時並未隨附所有可用附件，如果您的型號並未提供，則可能需要先購買乾衣架。請聯絡 LG Electronics 客戶服務中心或造訪 LG 網站 http://www.lg.com 購買。

1 打開門。

2 將乾衣架掛鉤插入滾筒中間。

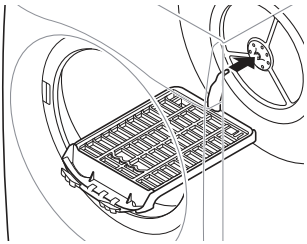

3 在滾筒中心孔固定好後，將乾衣架固定在濾網兩側的三個濾網孔中。

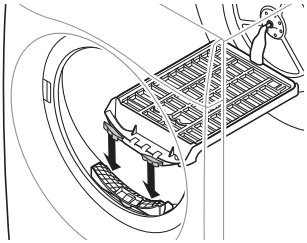

仔細查看濾網孔並插入乾衣架。若將乾衣架輕輕推入滾筒內部，將會更穩固。

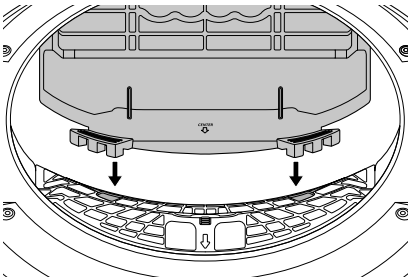

4 將潮濕衣物放置在晾架的上方。 讓衣物周圍空間的空氣得以流通。

· 乾衣架不移動，但是滾筒將旋轉。

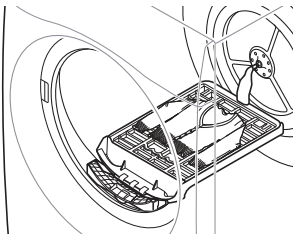

5 關閉門。

6 關閉電源，選取**支架烘乾**。

7 按下 **開始 / 暫停** 按鈕。

附註

- 檢查纖棉屑濾網，取出在晾架上烘乾的衣物上堆積的所有纖維屑。
- **烘乾時間** 鍵可用於精細調整乾衣時間。

冷凝器自動清潔

- 本機型配備 「冷凝器自動清潔」功能。該功能會在每運行指定次數 （約 30 次）後自動清潔冷凝器。不過，若您想清潔冷凝器，則可以手動操作程序或自行清潔。請參閱有關冷凝器清潔的頁面。

智能系統

LG ThinQ 應用程式

LG ThinQ 應用程式允許您透過智能手機與電器進行通訊。

LG ThinQ 應用程式的特點

遙控啟動
透過 **LG ThinQ** 應用程式，可遠端控制電器或查看程序剩餘時間。

附註

- 啟用遙控功能後，您可以從 **LG ThinQ** 應用程式啟動程序。如果程序未啟動，電器會等待啟動程序，直到遠端關閉電器或遙控功能已停用。
- 若機門開啟，則會停用遙控功能。

智慧配對
此功能根據有關最近完成的洗滌程序的使用資訊，自動選擇最佳的烘乾機程序和設置。

附註

- 若要使用此功能，須將洗衣機與乾衣機連接到 **LG ThinQ** 應用程式。

Smart Diagnosis
此功能根據使用模式診斷並解決電器問題以提供有用的資訊。

推送通知
當程序完成或電器出現問題時，您將收到推送訊息。

能源監測 *1
此功能可持續追蹤所選乾衣程序和選項對乾衣機功耗的影響。

設定
可讓您在電器和應用程式中設定各種選項。

*1 此功能僅適用於部分型號。

附註

- 在以下情況下，您必須在 **LG ThinQ** 應用程式中，於**裝置卡** > **設定** > **變更網絡**下更新各電器的網絡資訊。
  - 無線路由器已變更
  - 無線路由器密碼已變更
  - 互聯網服務供應商已變更
- 此資訊截至發布時為最新資訊。本應用程式可能因產品改進而有所變更，恕不另行通知用戶。

安裝 LG ThinQ 應用程式並連接 LG 電器

有二維碼的型號

使用智能手機上的相機或二維碼閱讀器應用程式，掃描產品附有的二維碼。

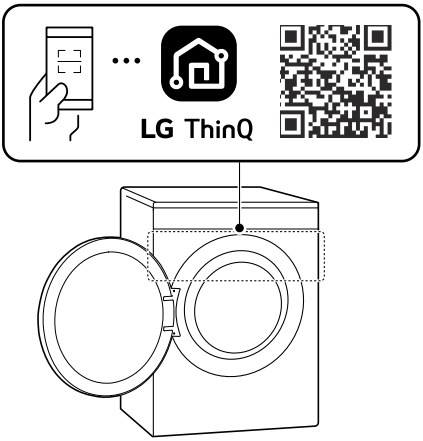

沒有二維碼的型號

1 從智能手機的 Google Play 商店或 Apple App 商店尋找 **LG ThinQ** 應用程式並進行安裝。

2 執行 **LG ThinQ** 應用程式並使用現有帳戶或者建立 LG 帳戶以登入。

3 輕觸 **LG ThinQ** 應用程式上的新增 (+) 按鈕，藉以連接您的 LG 電器。遵循應用程式的指示以完成該過程。

附註

- 在設定 Wi-Fi 期間，您可能會被要求提供密碼以連接到 LG 網絡 （而非家庭網絡）。密碼是網絡名稱的最後 4 個字元，重複兩次，不留空格。例如，如果網絡名稱顯示為 LG_XXXX_8b92，則您應輸入 8b928b92 為密碼。密碼區分大小寫，最後 4 個字元對於您的電器而言是獨一無二的。
- 若要檢查 Wi-Fi 連線情況，請查看控制面板上的 圖示有否亮起。
- 電器僅支援 2.4 GHz Wi-Fi 網路。請聯絡網際網路服務供應商或參考無線路由器手冊查看網路頻率。
- **LG ThinQ** 不負責任何網路連線問題或任何故障、功能不良或因網路連線造成的錯誤。
- 如果電器無法連接 Wi-Fi 網路，則可能離路由器太遠。請購買 Wi-Fi 中繼器 （範圍延伸器）以提高 Wi-Fi 信號強度。
- 由於家庭網路設定，可能無法連接或可能中斷 Wi-Fi 連線。
- 根據網際網路服務供應商的不同，網路連線可能無法正常工作。
- 周圍的無線設定會使無線網路服務執行緩慢。
- 由於無線訊號傳輸問題，電器無法連線，拔下電器插頭並等待約一分鐘後再試一次。
- 無線網絡名稱 (SSID) 應由英文字母 (A-Z) 和數字 (0-9) 組合而成。請勿使用特殊字元。
- 智能手機使用者界面 (UI) 可能因流動作業系統 (OS) 和製造商而異。
- 如果路由器的安全協議設定為 **WEP**，則網絡設定可能會失敗。更改安全協議 （建議使用 **WPA2**）並重新連接產品。

啟用網絡連接

1 執行 **LG ThinQ** 應用程式。

2 在應用程式中，選擇並輕觸**乾衣機**。

3 按下控制面板上的 **電源** 按鈕。

4 按下 **設定** 按鈕。

5 轉動旋鈕，選擇 **更多設定**，然後按下 ✓ 按鈕。

6 轉動旋鈕，選擇 **Wi-Fi 連線**，然後按下 ✓ 按鈕。

7 選擇 **開啟**，然後按下 ✓ 按鈕。

- **Wi-Fi** 開啟後，**Wi-Fi** 圖示即會出現在顯示屏上。

遠端使用電器

遙控啟動

使用智能手機遙控電器。您還可以監測程序操作，以了解程序中剩餘的時間。

使用遙控啟動

1 將衣物放入滾筒中，然後關閉乾衣機機門。

2 按下 **電源** 按鈕。

3 按下 **遙控啟動** 按鈕。

4 轉動旋鈕以選擇 **開啟**，然後按下 ✓ 按鈕，以啟用遙控功能。

5 透過智能手機上的 **LG ThinQ** 應用程式啟動循環。

附註

- 某些型號上的：
  - 啟用此功能後，您就只能從 **LG ThinQ** 智能手機應用程式啟動程序。如果程序未啟動，電器會等待啟動程序，直到透過應用程式遠端關閉或此功能停用。
- 如果機門已開啟，則無法遠端啟動程序。

手動停用遙控啟動

此功能啟用後，按下 **遙控啟動** 按鈕，然後選擇 **關閉** 以停用功能。

停用網絡連接

1 按下控制面板上的 **電源** 按鈕。

2 按下 ⚙ **設定** 按鈕。

3 轉動旋鈕，選擇 **更多設定**，然後按下 ✓ 按鈕。

4 轉動旋鈕，選擇 **Wi-Fi 連線**，然後按下 ✓ 按鈕。

5 轉動旋鈕以選擇 **關閉** 按鈕，然後按下 ✓ 按鈕。

無線電設備規格

類型	工作頻率範圍	輸出功率（最大）
無線 LAN	2400 MHz - 2483.5 MHz	< 100 mW
藍牙 *1		

*1 此功能僅適用於部分型號。

考慮到用戶安全，應該在電器和身體最小距離為 20 厘米的情況下安裝和操作該電器。

注意：開放來源程式碼軟件

欲獲得 GPL 、 LGPL 、 MPL 及其他有義務公開包含本產品內容原始程式授權的源代碼，及存取所有提及授權條款及版權聲明，請瀏覽 https://opensource.lge.com 。

LG Electronics 亦可於您寄送電子郵件至 opensource@lge.com 提出請求時，在收取涵蓋該等發佈成本的費用後提供開放原始程式碼。

該產品最後一次出貨的三年內，任何收到此資訊的人可享此優惠。

Smart Diagnosis

使用此功能可幫助您診斷並解決電器問題。

附註

- 出於與 LGE 疏忽以外的原因，該服務可能由於外部因素而無法運作，例如但不限於無法使用 Wi-Fi 、 Wi-Fi 斷線、當地應用程式商店政策，或無法使用應用程式。
- 此功能可能會隨時修改，恕不另行通知，並且視您所在的位置而定，其功能可能有所不同。

利用 LG ThinQ 診斷問題

如果您的 Wi-Fi 配備電器出現問題，可以使用 **LG ThinQ** 應用程式將故障排除資料傳輸到智能手機。

- 啟動 **LG ThinQ** 應用程式，然後選擇功能表中的 **Smart Diagnosis** 功能。請遵循 **LG ThinQ** 應用程式的指示。

使用音頻診斷來診斷問題

請依照以下說明使用音頻診斷方法。

- 啟動 **LG ThinQ** 應用程式，然後選擇功能表中的 **Smart Diagnosis** 功能。請依照 **LG ThinQ** 應用程式中隨附加的音頻診斷說明操作。

1 按下 **電源** 按鈕開啟電器。

2 按下 **設定** 按鈕。

3 轉動旋鈕，選擇 **更多設定**，然後按下 ✓ 按鈕。

4 轉動旋鈕，選擇 **Smart Diagnosis**，然後按下 ✓ 按鈕。

5 請將智能手機的話筒靠近 **電源** 按鈕，然後按下 ✓ 按鈕。

· 保持將智能手機的話筒靠近 **電源** 按鈕，直至數據傳輸完成。

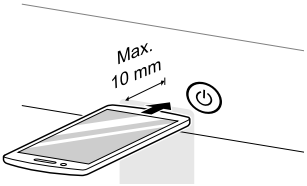

6 數據傳輸完成後，電器即會關閉。

附註

· 為獲得最佳效果，請勿在傳輸聲音時移動智能手機。

維護

⚠ 警告

· 當您清潔電器時，拔出電源插頭。 不拔出插頭將導致觸電。

每次乾衣後清潔

清潔棉屑濾網

⚠ 注意

· 請參考以下說明，以正確的方式清潔棉屑濾網。否則，可能無法正確清潔堆積在熱交換器上的棉屑。

· 當棉屑掉入濾網入口時，可能會導致乾衣性能下降和乾衣時間延長。

附註

· 在拉出棉屑濾網之前，請從電器上取出所有衣物。

· 清潔棉屑濾網後，將其裝回到位。如果電器中沒有棉屑濾網，則無法操作電器。

· 清潔濾網時，應該將棉屑扔到垃圾桶中，而不應透過排水來清洗，以避免將塑料微粒擴散到廢水系統中。

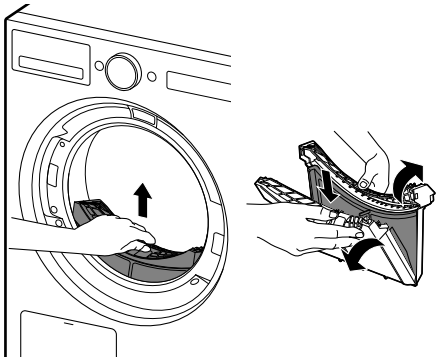

內濾網

· 使用前後，請務必清潔內濾網。

外濾網

· 乾衣 10 次後或當棉屑堆積在外濾網中時，清潔外濾網。

清潔內部濾網。

1 從外濾網中拉出內濾網，然後打開內濾網。

· 沿箭頭方向展開並打開濾網。

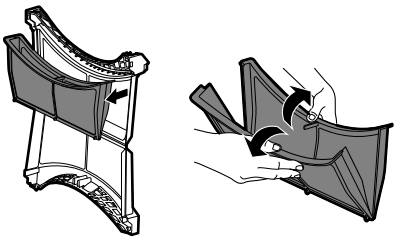

2 用手清除大團棉屑，然後用真空吸塵器清理剩餘的棉屑。

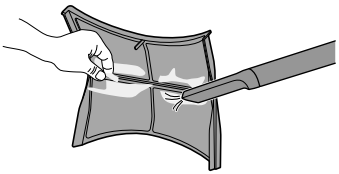

· 避免用力過猛，以免損壞濾網。

· 如果濾網潮濕，請完全烘乾濾網。否則電器中可能會產生異味。

· 將棉屑扔到垃圾桶中。

3 若要徹底清除棉絮，請定期在流動的水下沖洗棉絮濾網。沖洗時，請將水倒進咖啡濾紙或其他一次性濾網中，以截住細微顆粒並防止污水污染。

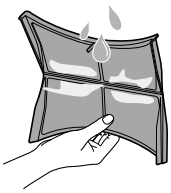

- 避免用力過猛，以免損壞濾網。
- 將沾有棉絮的一次性濾網丟入垃圾桶。
- 如果濾網潮濕，請完全烘乾濾網。否則電器內會產生異味。

4 將內濾網插入外濾網。

清潔棉屑濾網。

1 用手清除大團棉屑，然後用真空吸塵器清理剩餘的棉屑。

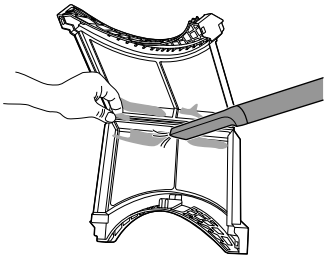

- 避免用力過猛，以免損壞濾網。
- 如果濾網潮濕，請完全烘乾濾網。否則電器中可能會產生異味。
- 將棉屑扔到垃圾桶中。

附註

- 確保濾網的側面正確閉合。否則，任何堆積在濾網上的棉屑都可能進入電器，並可能導致乾衣性能下降。

2 若要徹底清除棉絮，請定期在流動的水下沖洗棉絮濾網。沖洗時，請將水倒進咖啡濾紙或其他一次性濾網中，以截住細微顆粒並防止污水污染。

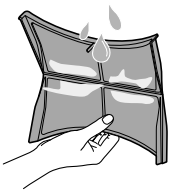

- 避免用力過猛，以免損壞濾網。
- 將沾有棉絮的一次性濾網丟入垃圾桶。
- 如果濾網潮濕，請完全烘乾濾網。否則電器內會產生異味。

3 將內濾網插入外濾網，然後關上外濾網。

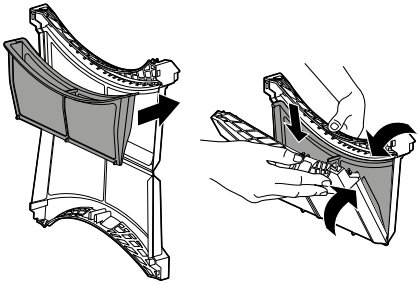

4 將棉屑濾網組件重新插入乾衣機。

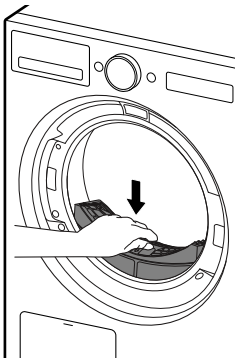

⚠ 注意

· 當棉屑濾網未安裝到位時，請勿裝入或取出任何衣物。衣物可能會掉入濾網入口，並可能導致電器故障。

清空儲水箱

冷凝水積聚在儲水箱中。

每次使用完後須清空儲水箱，否則乾衣性能將受影響。

附註

· 在某些情況下，LCD 顯示屏可能會顯示水清空，提醒您儲水箱已滿。若發生此情況，清空儲水箱。

· 若電器未連接選購的排水軟管，則應清空儲水箱。當冷凝水直接經由選購的排水軟管排出時，無需清空儲水箱。

1 拉出儲水箱。

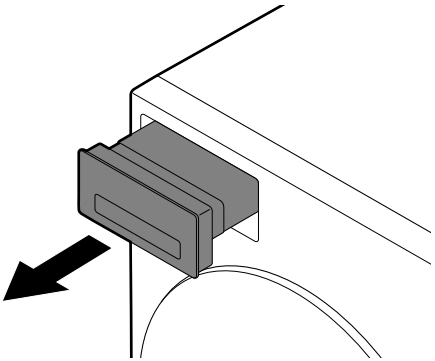

2 將儲水箱中的水倒入水槽中。

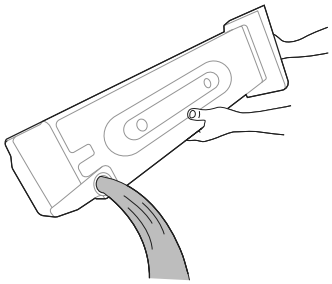

⚠ 注意

· 不要喝冷卻水或重複使用。可能導致人與動物的健康問題。

3 將排水箱放回電器中。

· 將儲水箱完全推入電器就位。

4 按下 **開始 / 暫停** 按鈕。

定期清潔電器

清洗濕度感應器

此電器會透過不斷感應衣物的濕度而運作，因此須**每六個月清理一次**濕度感應器上的污垢，以保持清潔。

清洗滾筒內部的感應器。

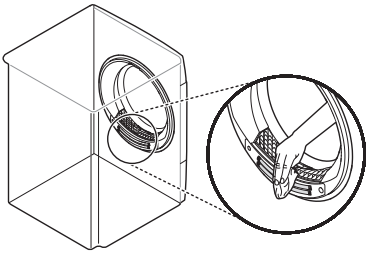

⚠ 注意

· 請使用乾丙烯酸海綿清潔感應器，不可使用粗糙物料造成磨損。

使用滾筒清潔功能

隨著時間和使用頻率的增加，電器可能累積令人討厭的氣味，讓您的衣物在烘乾後散發異味。**每個月使用一次 （或在 30 次烘乾操作後使用）**此清潔功能有助於減少電器中令人討厭的氣味。

⚠ 注意

· 從電器中取出所有衣物。

1 拉出儲水箱，倒空冷卻水，然後將儲水箱重新裝回電器中。

2 啟動電器。

3 按下 **滾筒護理** 按鈕。

4 按下 **開始 / 暫停** 按鈕。
· 此功能需約 3 小時。

5 完成此功能後，清空儲水箱。

附註
· 安裝選配的排水管時，則無需清空儲水箱。

6 打開乾衣機的門，讓電器的空氣充分流通，排出任何殘留的異味。

⚠ 警告
· 出於安全原因，請勿讓兒童或動物進入電器。可能會造成損壞或傷害。

清潔冷凝器

此機型配備 「冷凝器自動清潔」功能。不過，若您想手動清潔冷凝器，請遵循本手冊中的說明。

⚠ 注意
· 為防止人身傷害和燙傷，請勿裸手觸摸或清潔冷凝器。
· 清潔冷凝器時，請注意不要損壞散熱片。

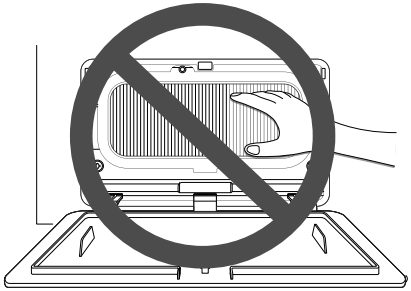

附註
· 若乾衣性能下降，請打開冷凝器蓋檢查是否有異物或棉絮積聚。

1 按下檢修面板 ❶ 的頂部即可打開。

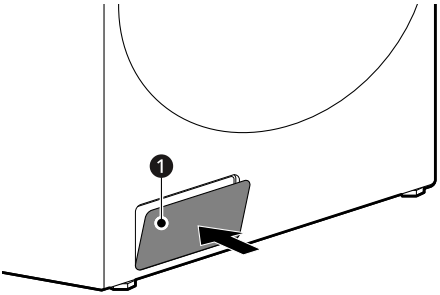

2 轉動鎖 ❷ 以鬆開冷凝器蓋，然後拉動蓋子將其卸下。

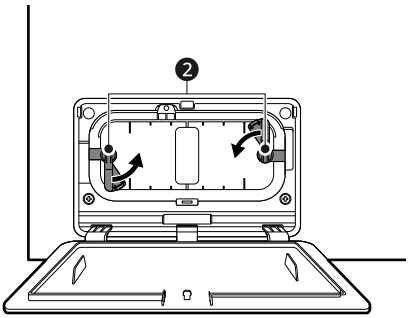

3 請使用吸塵機或軟刷清潔冷凝器上的灰塵。施力務必輕柔，並沿垂直方向清潔，以免損壞鰭片。

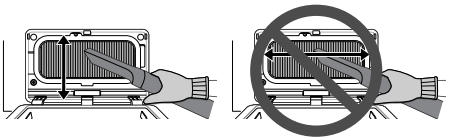

4 將蓋子對準下方的孔洞安裝。

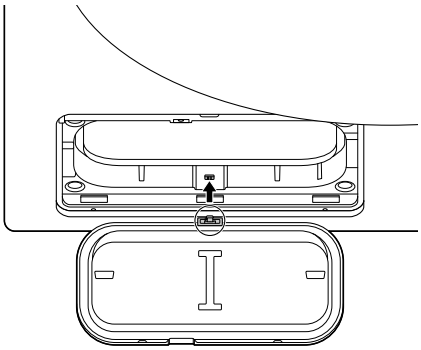

5 完全重新插入並重新組裝冷凝器蓋。

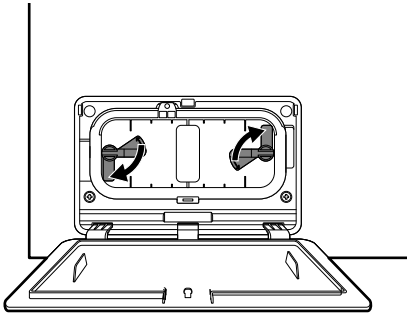

⚠ 注意

· 若冷凝器蓋未完全重新組裝妥當，產品將無法正常運作，且運轉期間可能會漏水至地面。

6 關閉檢修面板。

疑難排解

操作電器時可能導致錯誤和故障。下表包含解決錯誤訊息或故障的可能原因和注意事項。致電 LG Electronics 服務中心前，請仔細閱讀以下表格以節省時間和金錢。

在致電尋求服務之前

您的電器配備自動錯誤監察系統，可初步檢測並診斷問題。若電器不能正常運行或完全無法運行，在聯絡 LG Electronics 服務中心前，請先檢查下表的項目。

錯誤訊息

癥狀	可能的原因和解決方案
溫度感應器錯誤	**溫度感應器出現故障。** · 拔除電源插頭並聯絡 LG 電子客戶服務中心。
無排水	**排水泵馬達出現故障。** · 拔下電器插頭並致電服務中心。
門打開	**電器運行時門已開啟或電器運行中，門未正確關閉。** · 全關機門。 · 如果錯誤持續顯示，請致電服務中心。
門已解鎖	**門未鎖好。** · 關上並鎖好門。若該訊息持續出現，請拔下電源線，然後致電服務中心。
滾筒馬達錯誤	**馬達突然停止。** · 檢查衣物量是否超過最大負載量上限。 · 拔除電源插頭並聯絡 LG 電子客戶服務中心。
壓縮機錯誤	**壓縮機突然停止。** · 拔除電源插頭並聯絡 LG 電子客戶服務中心。
滾筒溫度錯誤	**滾筒內的溫度突然升高。** · 拔除電源插頭並聯絡 LG 電子客戶服務中心。
電壓異常	**電源電壓不正確。** · 拔下電器插頭。若再次出現錯誤，請致電服務中心。
維修蓋錯誤	**電器在未安裝內部維修蓋的情況下運作。** · 打開**外部維修蓋**並組裝**內部維修蓋**。
重新安裝濾網。	**棉屑濾網不在電器之中。** · 插入棉屑濾網。

操作

癥狀	可能的原因和解決方案
電器不能啟動。	**電源線未正確插入。** · 確保電氣插座安全插入匹配電器銘牌的接地插座中。
	家中的保險絲熔斷，電路斷路器鬆開或出現停電。 · 重設電路斷路器或更換保險絲。 請勿增加保險絲容量。 若問題是電路超負載，由合格電工修正。
電器不發熱。	**家中的保險絲熔斷，電路斷路器鬆開或出現停電。** · 重設電路斷路器或更換保險絲。 請勿增加保險絲容量。 若問題是電路超負載，由合格電工修正。
滲水。	**儲水器口或選購的排水軟管未正確連接。** · 正確連接儲水器口或選購的排水軟管。
	衣物或外來物品被門夾住時，門是關閉的。 · 使用電器前，檢查是否有衣物或外來物品被門夾住。若持續滲水，請聯絡 LG Electronics 客戶服務中心。
乾衣程序結束後設備自動運轉並暫停。	**這就是 抗摺皺 選項的工作方式。** · 確保已設定 **抗摺皺** 選項。此選項設計用於在乾衣程序結束後未立即取出衣物時防止產生皺褶。設定此選項後，電器會每運轉 10 秒鐘就暫停 5 分鐘。此選項最長可運作 2 小時。

性能

癥狀	可能的原因和解決方案
衣物烘乾時間太久。	**負載未正確分類。** · 將重衣物從輕衣物中分離出來。 更大更重的衣物需要更長時間烘乾。 輕衣物和重衣物放置在一起會造成感應器延遲，因為輕衣物會更快烘乾。
	大量重織物。 · 重織物需要更長時間烘乾，因為它們會保留更多水汽。 為減少乾衣時間及乾衣時間更一致，請將這些衣物按大小分開烘乾。
	控制器沒有正確設定。 · 為您需要烘乾的衣物種類，使用合適的設定。 一些衣物需要為合適烘乾調節烘乾程度設定。
	棉屑濾網需要清潔。 · 電器在程序運作前後都會顯示濾網清潔訊息。 「清潔濾網以啟動程序」、「清潔內外濾網以啟動程序」 · 在每次乾衣前先清洗從棉屑濾網，沖走殘留的纖維屑。可在清潔後將濾網放在燈光下，檢查它是否髒污或堵塞。對於一些會產生大量棉絨的衣物，例如新的浴巾等，可能需要在烘乾的過程中暫停程序，再次清潔濾網才繼續烘乾。

癥狀	可能的原因和解決方案
衣物烘乾時間太久。	**家中的保險絲熔斷，電路斷路器鬆開或出現停電。** · 重設電路斷路器或更換保險絲。 請勿增加保險絲容量。 若問題是電路超負載，由合格電工修正。
	電器已超載。 · 為達到更好的烘乾性能和效率，將額外衣物量分成更小衣物量。
	電器負重不足。 · 如您要烘乾非常少的衣物，請添加一些額外的衣物以確保滾筒運作達到最佳效果。衣物過少或過多都可能導致程序結束後衣物未完全烘乾。在這種情況下，您可以透過在定時乾衣程序中設定所需時間，進行額外乾衣。
烘乾時間不一致。	**加熱設定、負荷大小或衣物的潮濕程度不一致。** · 衣物量的烘乾時間將根據用熱種類 （電氣） 、衣物量的大小、織物種類、衣物的潮濕程度和纖維屑過濾器而有所不同。 甚至電器中負荷不平衡可能造成脫水不良，造成潮濕衣物將需要更長時間烘乾。
油漬或污點遺留在衣服上。	**柔順劑不正確使用。** · 衣物要在電器中烘乾時，按照織物柔順劑製造商的建議使用合適數量的柔順劑。
	乾淨和髒污衣物放置一起烘乾。 · 本產品僅烘乾潔淨衣物。髒污的衣服會令同機或之後的衣物沾上污跡。
	進行乾衣前衣物沒有正確清潔或沖洗。 · 乾衣物上的污點在清洗過程中未有被去除。 確保衣物按照洗衣機和洗滌劑的指引徹底清潔或沖洗。 一些麻煩的污垢在清洗前需要預處理。
衣物起皺。	**衣物已經烘乾太長時間 （過度烘乾） 。** · 過度烘乾衣物會導致衣物起皺。嘗試更短烘乾時間。
	衣物在乾衣程序完成後留在滾筒內時間太長。 · 使用**抗摺皺** 選項。
衣物縮水。	**未遵循衣物護理指引。** · 為防止衣物縮水，請參考和遵循織物護理指引。 一些衣物在清洗時會自然縮水。 有些衣料雖可清洗，卻會在烘乾時縮小。 請使用低熱或無熱設定。
纖維屑遺留在衣服上。	**棉屑濾網未被正確清潔。** · 每次使用後先從棉屑濾網取走纖維屑。並可將棉絨過濾器放在燈光下，檢查是否髒污或堵塞。如果看起來很髒，請按照說明進行清洗。對於一些產生大量棉絨的衣物，可能需要在烘乾期間再次清潔棉屑濾網。
	衣物未被正確分類。 · 有些織物是纖維屑產品 （例如，絨毛白棉毛巾），應該和容易吸附纖維屑的衣物 （例如，一條黑色亞麻褲） 分開烘乾。
	電器已超載。 · 太大量衣物需分成多次小量烘乾。

癥狀	可能的原因和解決方案
纖維屑遺留在衣服上。	**紙巾、紙張等被遺留在口袋裡。** · 烘乾衣物前，徹底檢查口袋。
烘乾後，衣物中有過多靜電。	**衣物已經烘乾太長時間 （過度烘乾）。** · 過度烘乾衣物將導致靜電的積聚。調節設定，用更短的烘乾時間。
	烘乾合成纖維織物、免熨燙、或合成混合物。 · 這些織物自然容易積聚靜電。嘗試使用柔順劑，或選擇較短的時間設定。
乾衣程式後，衣物會有濕點。	**很大的衣物量或很小的衣物量。 例如毛毯或棉被等單個大件衣物。** · 若衣物裝得太緊或太鬆，感應器可能無法檢測衣物的乾燥度。對於很小的衣物量，請使用定時乾衣程序。 · 厚重的物品，如毛毯或被褥會因滾動而成緊密的球狀，因為可能出現因外層被偵測為乾透，但內芯仍然潮濕。因此烘乾時單件厚重物年時，可能有需要在烘乾途中暫停程序以取出及反轉衣物，令烘乾程序更有效。 · 在乾衣程序結束後，若很大的衣物量中仍有少部分潮濕的衣物，或大型物件上仍有部分地方未乾透，可先清空棉屑濾網，然後設定定時乾衣程序將這些衣物徹底烘乾。

異味

癥狀	可能的原因和解決方案
電器有異味。	**您是第一次使用該電器嗎？** · 氣味是由附著在電器內部的橡膠材料所引起。這種氣味是橡膠本身的氣味，在電器使用多次後會自動消失。
	使用過程中是否聞到異味？ · 洗衣服時，洗滌劑不要超過製造商的建議用量。過量的洗滌劑會積聚在衣服上並產生異味。 · 程序結束後，將衣服留在洗衣機或乾衣機中會產生異味。程序結束後立即脫下衣物。 · 保持棉屑濾網清潔。堵塞或髒污的棉屑濾網會產生異味。清潔棉屑濾網後，請在其完全乾燥後再使用。 · 對於無孔型號，乾衣後讓乾衣機機門保持開啟，或使用 （某些型號上的）磁性門擋使門保持微開。 · 如果氣味來自洗衣機，請按照產品手冊中的說明清潔洗衣機槽／滾筒。 · 按照**保養**部分的說明定期運行 「滾筒保養」和 「冷凝器保養」程序。

Wi-Fi

癥狀	可能的原因和解決方案
您的家用電器和智能手機未連接到 Wi-Fi 網路。	**您嘗試連接的 Wi-Fi 密碼不正確。** · 找到智能手機連線的 Wi-Fi 網路並加以移除，接著在 **LG ThinQ** 上註冊您的電器。
	智能手機的行動資料已開啟。 · 關閉智慧型手機的**流動數據**，並使用 Wi-Fi 網路註冊裝置。
	無線網路名稱 (SSID) 的設定不正確。 · 無線網絡名稱 (SSID) 應由英文字母 (A-Z) 和數字 (0-9) 組合而成。請勿使用特殊字元。
	路由器頻率並非 2.4 GHz 。 · 僅支援 2.4 GHz 路由器頻率。將無線路由器設定為 2.4 GHz 並將電器連接到無線路由器。要檢查路由器頻率，請諮詢您的網際網路服務供應商或路由器製造商。
	電器距離路由器太遠。 · 如果電器距離路由器太遠，訊號強度可能變弱，且可能未正確設定連線。請移動路由器的位置，讓其更靠近電器。

備註

