MANUALE DELL'UTENTE

Altoparlante portatile omnidirezionale

Leggere attentamente questo manuale prima di utilizzare l'apparecchio e conservarlo per riferimenti futuri.

Modello

RP4

RP4B

RP4BE

RP4G

2208_Rev03

www.lg.com
Copyright © 2021-2022 LG Electronics Inc. Tutti i diritti riservati.

Altoparlante portatile omnidirezionale - Guida rapida

Utilizzo facile nell'ordine

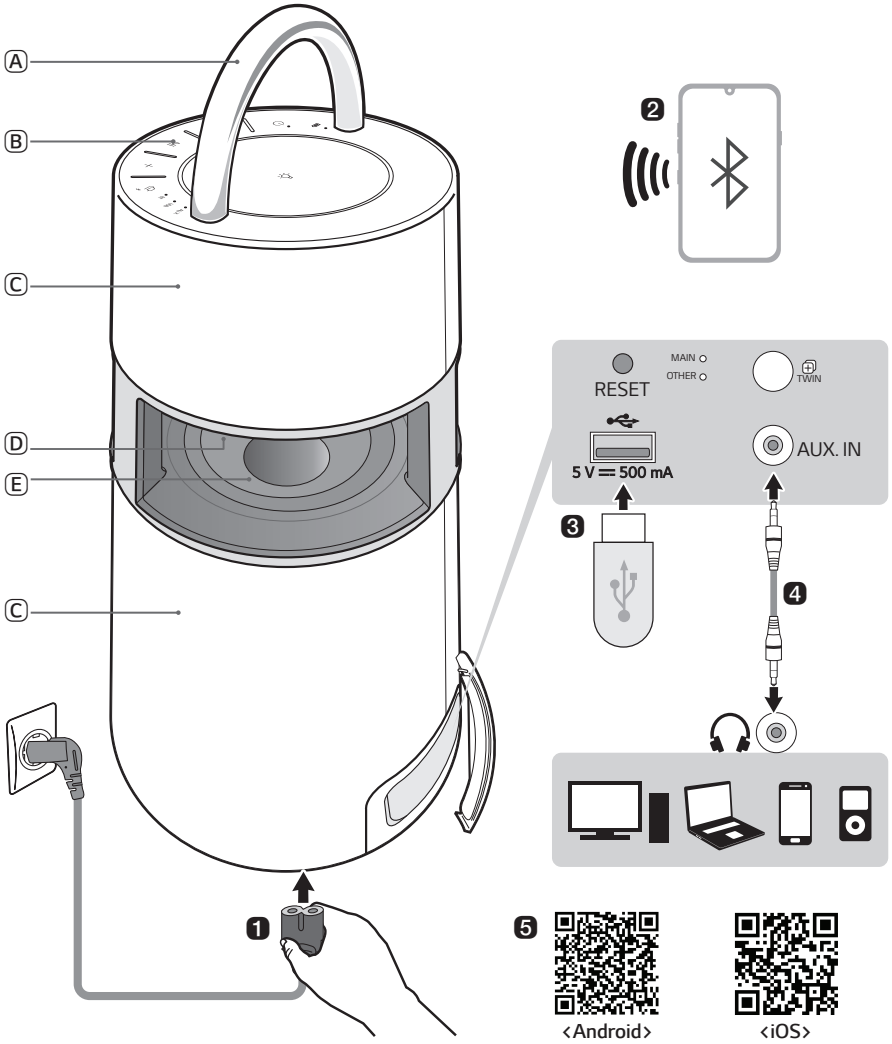

Ⓐ Impugnatura
Ⓑ Comandi
Ⓒ Altoparlante
Ⓓ Illuminazione d'atmosfera
Ⓔ Woofer

❶ Collegare il cavo di alimentazione al prodotto e caricarlo prima dell'uso. La presa di alimentazione si trova sulla parte inferiore del prodotto.

❷ Connessione dell'altoparlante a uno smartphone tramite Bluetooth (→ Vedere "Connessione dello smartphone all'altoparlante tramite Bluetooth" a pagina 12.)

1. Premere il pulsante di **Accensione** per accendere il prodotto.
2. Premere e tenere premuto il pulsante **Funzione** sul prodotto fino a sentire un suono di notifica. Il LED **Bluetooth** lampeggia per 60 secondi.
3. Toccare il pulsante **Impostazioni** dello smartphone e selezionare **Bluetooth**. Attivare la funzione **Bluetooth**. (**Disattivata** > **Attiva**)
4. Nell'elenco di dispositivi sullo smartphone, trovare e toccare "LG-RP4(XX)."
5. Una volta che lo smartphone è connesso al prodotto tramite **Bluetooth**, il LED **Bluetooth** si accende. Riprodurre il brano desiderato nell'app musicale dello smartphone.

❸ Riproduzione di musica da USB (→ Vedere "Connessione a USB" a pagina 17.)

1. Aprire il coperchio posteriore del prodotto e collegare il dispositivo di archiviazione USB al terminale USB.
2. Premere il pulsante di **Accensione** per accendere il prodotto.
3. Premere ripetutamente il pulsante **Funzione** sul prodotto per selezionare la funzione USB. Si accende il LED USB.
4. Premere il pulsante **Riproduzione/Pausa** per ascoltare la musica.

❹ Connessione a un dispositivo esterno (→ Vedere "Connessione a un dispositivo esterno" a pagina 19.)

1. Aprire il coperchio posteriore del prodotto e collegare il dispositivo esterno al terminale AUX. IN tramite un cavo stereo da 3,5 mm.
2. Premere il pulsante di **Accensione** per accendere il prodotto.
3. Premere ripetutamente il pulsante **Funzione** sul prodotto per selezionare AUX. Si accende il LED AUX. Riproducendo musica sul dispositivo esterno collegato, è possibile ascoltarla dal prodotto.

5 Connessione dell'app LG XBOOM App (→ Vedere "Connessione all'app LG XBOOM" a pagina 21.)

① Trovare l'**app LG XBOOM** in Google Play o App Store e installarla nello smartphone.

② Aprire l'**app LG XBOOM** e utilizzarne le funzioni.

6 Risparmio energetico (→ Vedere "Modalità risparmio energia" a pagina 26.)

In assenza di riproduzione o pressione di pulsanti per 15 minuti, il prodotto si spegne automaticamente. Nell'**app LG XBOOM** è possibile attivare o disattivare [Gestione automatica dell'alimentazione].

Sommario

Altoparlante portatile omnidirezionale - Guida rapida

2 Utilizzo facile nell'ordine

Esplorazione del prodotto

6 Lato superiore
8 Lato posteriore

Carica

10 Caricamento della batteria
11 Controllo dello stato della batteria

Connessione al Bluetooth

12 Connessione dello smartphone all'altoparlante tramite Bluetooth
15 Connessione con due smartphone

Connessione a USB

17 Connessione del prodotto a un dispositivo di archiviazione USB

Connessione a un dispositivo esterno

19 Connessione tramite un cavo stereo da 3,5 mm

Connessione all'app LG XBOOM

21 Installazione dell'app

Uso della modalità Wireless Party Link-Twin

23 Connessione di due altoparlanti

Funzioni aggiuntive

25 Reimpostazione del prodotto
25 Ripristino delle impostazioni predefinite del software
26 Modalità risparmio energia

Precauzioni per la sicurezza

27 Sicurezza e normative

Cose da controllare prima di segnalare un malfunzionamento

30 Risoluzione dei problemi

Appendice

32 Specifiche del prodotto
33 Marchi registrati e licenze
34 Manipolazione del prodotto

Esplorazione del prodotto

Lato superiore

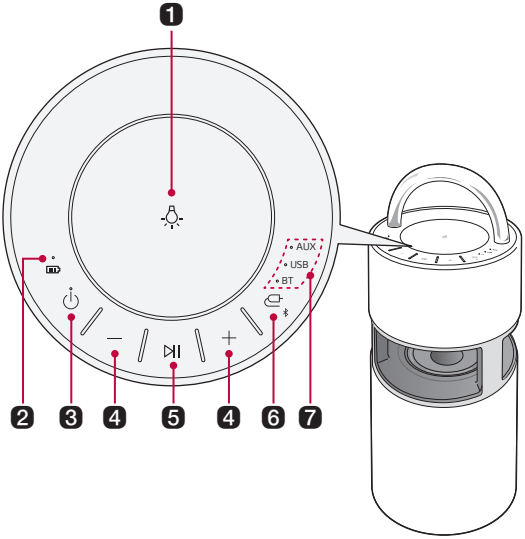

1 Illuminazione d'atmosfera

Premere il pulsante per selezionare l'illuminazione d'atmosfera desiderata.

Illuminazione d'atmosfera			
Ambient	Nature	Party	Spento

- Premere e tenere premuto il pulsante **Illuminazione d'atmosfera** per disattivare l'illuminazione d'atmosfera.

2 LED della batteria

Controllare il livello di carica e lo stato della batteria. (→ Vedere "Controllo dello stato della batteria" a pagina 11.)

3 Accensione

Accende/spegne il prodotto.

- Premendo e tenendo premuto il pulsante **Accensione** per 2 secondi con il prodotto acceso, è possibile vedere lo stato della batteria sul LED batteria.

4 Volume

Controlla il livello del volume.

5 Riproduzione/ Pausa

Premere il pulsante per azionare il prodotto.

Funzione	Operazione	Modalità d'uso
USB/BT	Riproduzione/Pausa	Premere il pulsante.
USB/BT	Passaggio al brano successivo	Premere rapidamente il pulsante due volte.
USB/BT	Passaggio al brano precedente	Premere rapidamente il pulsante tre volte.
AUX	Disattivazione audio	Premere il pulsante.

6 **Funzione**

Premere ripetutamente il pulsante per selezionare la modalità di ingresso o la funzione desiderata.

LED di funzionamento	Descrizione
BT	Connette il prodotto tramite **Bluetooth**.
USB	Connette il prodotto a un dispositivo di archiviazione USB
AUX	Connette un dispositivo esterno portatile con un cavo stereo da 3,5 mm.

- Premere e tenere premuto il pulsante **Funzione** per 2 secondi o più e connettere il dispositivo **Bluetooth** entro 60 secondi. (→ Vedere "Connessione dello smartphone all'altoparlante tramite Bluetooth" a pagina 12.)
- Se si passa alla funzione **Bluetooth** e non si trova nessun dispositivo connesso, il LED BT lampeggia per 60 secondi.

7 **LED di funzionamento**

Indica la modalità di ingresso oppure lo stato della connessione **Bluetooth**.

⚠ ATTENZIONE

- Posizionare il prodotto a una distanza sicura al di fuori della portata dei bambini. Altrimenti il prodotto potrebbe cadere e provocare lesioni alle persone e/o danni alle cose.
- Assicurarsi che l'altoparlante non si ribalti. Altrimenti l'altoparlante potrebbe presentare malfunzionamenti e provocare lesioni alle persone e/o danni alle cose.

Lato posteriore

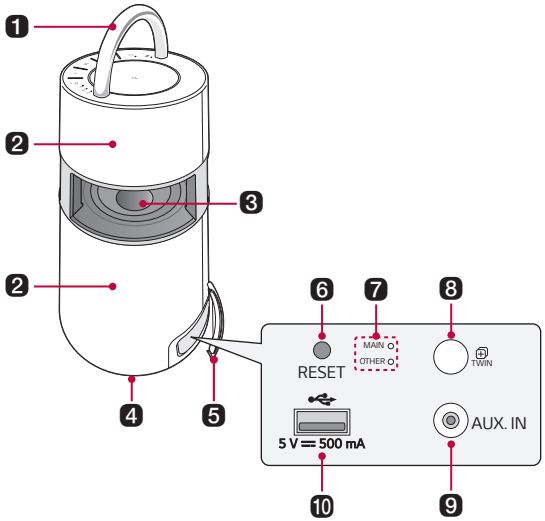

1	**Maniglia**	Utilizzarla per trasportare il prodotto.
2	**Altoparlante**	Il suono viene emesso dell'intero prodotto.
3	**Woofer**	È un altoparlante per i soli toni bassi.
4	**Ingresso alimentazione**	È possibile collegare il cavo di alimentazione per caricare la batteria del prodotto.
5	**Coperchio posteriore**	Assicurarsi di chiudere completamente il coperchio posteriore dopo l'uso.
6	**RESET** (RESET)	Quando il prodotto non funziona correttamente, usare un oggetto appuntito come uno spillo per premere il foro.
7	**LED Wireless Party Link**	È possibile controllare lo stato della connessione della modalità Wireless Party Link-Twin.
8	**TWIN** (TWIN)	In modalità Wireless Party Link-Twin è possibile connettere due prodotti.
9	**AUX. IN**	È possibile collegare il prodotto a un dispositivo esterno portatile con un cavo stereo da 3,5 mm e ascoltare la musica.
10	**Porta USB**	Collegare un dispositivo di archiviazione USB per ascoltare musica con il prodotto.

⚠ ATTENZIONE

- Fare attenzione a non esporre il prodotto alla luce solare per periodi di tempo prolungati per evitarne lo scolorimento.
- Fare attenzione quando si utilizza il prodotto all'aperto in quanto l'impugnatura può diventare molto calda dopo essere stata esposto al sole per periodi di tempo prolungati.
- Fare attenzione a non danneggiare l'altoparlante premendo ripetutamente il woofer se è a portata di mano.

Carica

Caricamento della batteria

Questo prodotto ha una batteria integrata. Assicurarsi di caricare a sufficienza la batteria prima dell'uso. La presa di alimentazione si trova sulla parte inferiore del prodotto.

1. Collegare il cavo di alimentazione al terminale di ingresso dell'alimentazione.
2. Collegare la spia di alimentazione a una presa elettrica.

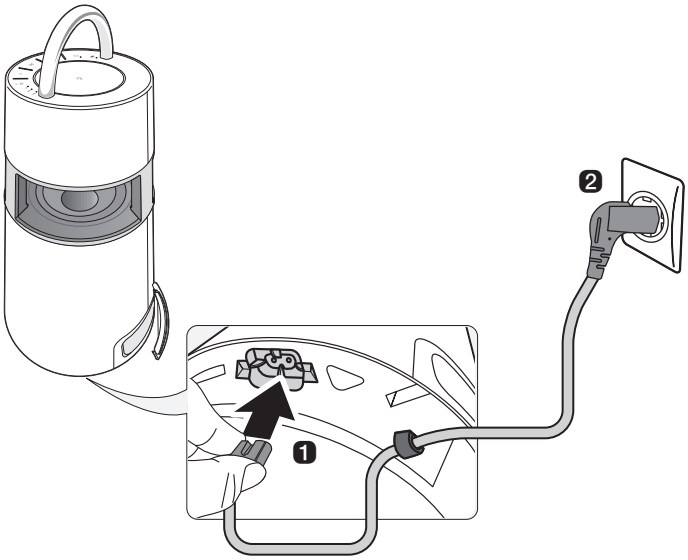

Nota

- La carica completa dell'altoparlante richiede circa 5 ore. Il tempo di ricarica può variare a seconda dello stato della batteria o dello stato di funzionamento del prodotto.
- Quando la batteria è completamente carica, è possibile utilizzare l'altoparlante per circa 10 ore.

Controllo dello stato della batteria

Stato di carica

Quando ha inizio la ricarica della batteria del prodotto, il LED della batteria indica lo stato di carica.

LED della batteria	Stato del LED	Stato della batteria
	Acceso in verde.	La ricarica è completa.
	Acceso in rosso.	La ricarica è in corso.

Nota

- La riproduzione di brani durante la ricarica potrebbe prolungare il tempo di ricarica.
- Quando la batteria dell'altoparlante è completamente carica e l'altoparlante è spento, il LED della batteria si accende in verde per 15 secondi e poi si spegne.

Stato di utilizzo

Quando il prodotto viene acceso, il LED della batteria indica lo stato della batteria per 3 secondi.

Premendo e tenendo premuto il pulsante **Accensione** per 2 secondi con il prodotto acceso, è possibile vedere il LED della batteria per 3 secondi, in base allo stato della batteria.

LED della batteria	Stato del LED	Stato della batteria
	Acceso in verde.	Il livello della batteria è superiore al 70 %.
	Acceso in arancione.	Il livello restante della batteria è tra il 70 % e il 10 %.
	Lampeggia in modo continuo e viene emesso un suono di notifica.	Il livello della batteria è inferiore al 10 % e la batteria deve essere ricaricata.

Nota

- Durante la ricarica non è possibile controllare lo stato della batteria.

Connessione al Bluetooth

Connessione dello smartphone all'altoparlante tramite Bluetooth

Con questo prodotto è possibile riprodurre file musicali memorizzati in un dispositivo **Bluetooth** oppure eseguire app musicali per l'ascolto di musica.

Controllare prima quanto segue.

- Le seguenti sono le specifiche **Bluetooth** del prodotto.
  - Versione: 4.0
  - Codec: SBC, AAC
- La modalità di connessione del dispositivo al prodotto può variare a seconda del tipo e del modello del dispositivo **Bluetooth**. Per informazioni su come connettere il prodotto, fare riferimento al manuale d'uso del dispositivo **Bluetooth** da connettere.

Selezionare il menu [**Bluetooth**] nella schermata **Impostazioni** dello smartphone.

Il metodo di accesso al menu può variare a seconda del produttore e del modello dello smartphone.

1. Premere il pulsante di **Accensione** del prodotto per accenderlo.
   Premere e tenere premuto il pulsante **Funzione** sul prodotto fino a sentire un suono di notifica. Il LED **Bluetooth** lampeggia per 60 secondi.

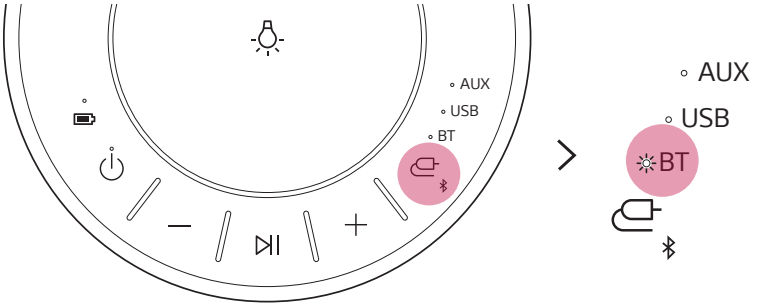

2. Toccare il pulsante Impostazioni (/) dello smartphone e selezionare **Bluetooth**.

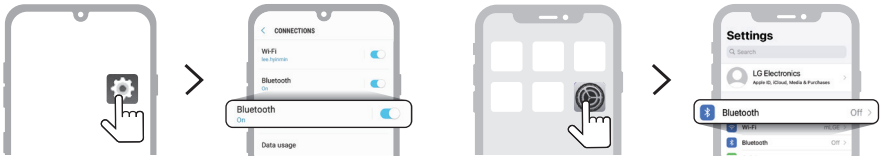

<Telefono Android>

<iPhone>

3 Attivare la funzione **Bluetooth**. (**Disattivata** > **Attiva**)

4 Sullo schermo dello smartphone viene visualizzato l'elenco di dispositivi che possono essere connessi. Trovare e toccare il nome "LG-RP4(XX)".



---

5 Una volta che lo smartphone è connesso al prodotto tramite **Bluetooth**, il LED **Bluetooth** si accende.

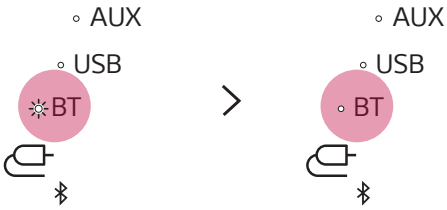

---

6 Se LG-RP4(XX) non appare nell'elenco, toccare l'icona **Aggiorna** su un telefono Android oppure riavviare il **Bluetooth** su iPhone.

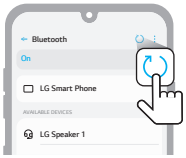

<Telefono Android>



<iPhone>

---

7 Selezionare e riprodurre un brano sullo smartphone.



Nota

- Più il dispositivo **Bluetooth** è vicino all'altoparlante, migliore sarà la connessione.
- Se il dispositivo **Bluetooth** non è connesso, il LED **Bluetooth** lampeggia. Connettere nuovamente il prodotto.
- Durante l'uso del **Bluetooth**, regolare il volume del dispositivo **Bluetooth** a un livello adeguato.
- XX sono le ultime due cifre dell'indirizzo **Bluetooth**. Ad esempio: "LG-RP4(08)".
- Quando il prodotto è collegato all'alimentazione, se si prova a connettere il prodotto a un prodotto **Bluetooth** con una cronologia di connessione, il prodotto si attiva e si connette automaticamente al dispositivo **Bluetooth**. (Solo durante la carica, è possibile accendere il prodotto utilizzando l'**app LG XBOOM**.)

Connessione con due smartphone

Abbinamento (connessione) di più telefoni

1. Per prima cosa connettere il prodotto e uno smartphone. (→ Vedere "Connessione dello smartphone all'altoparlante tramite Bluetooth" a pagina 12.)
2. Premere e tenere premuto il pulsante **Funzione** sul prodotto fino a sentire un suono di notifica. Il LED **Bluetooth** lampeggia per 60 secondi.

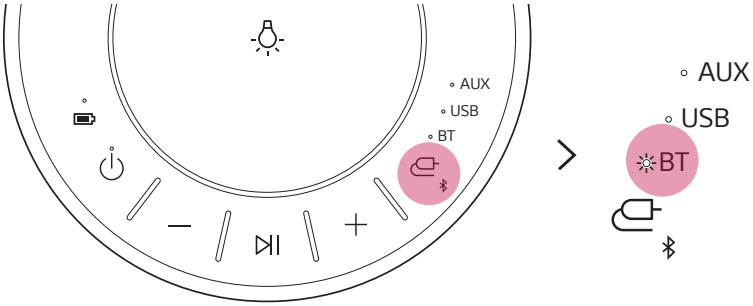

3. Connettere un altro smartphone al prodotto entro 60 secondi. (→ Vedere "Connessione dello smartphone all'altoparlante tramite Bluetooth" a pagina 12.)

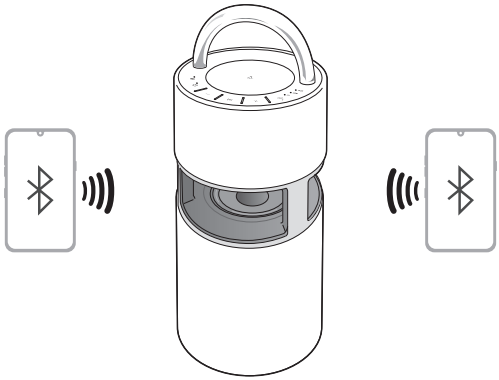

4 Quando due smartphone e il prodotto sono connessi, il LED **Bluetooth** si accende.

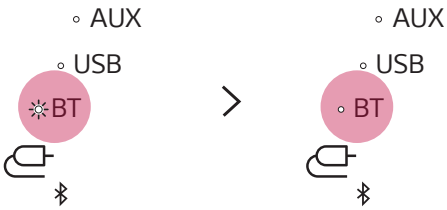

Nota

- L'abbinamento (connessione) di più telefoni consente di connettere fino a due smartphone.
- Anche se sono connessi due smartphone, il prodotto riproduce la musica solo su uno smartphone. Se la musica si arresta sullo smartphone correntemente in riproduzione, può essere riprodotta su un altro smartphone.
- Quando sono connessi due smartphone e il prodotto viene spento e riacceso, viene connesso automaticamente solo l'ultimo smartphone connesso o lo smartphone riprodotto più di recente.
- Solo gli smartphone supportano l'abbinamento (connessione) di più telefoni. (A seconda delle specifiche degli smartphone connessi, l'abbinamento (connessione) di più telefoni potrebbe non essere disponibile.)

Connessione a USB

È possibile ascoltare musica connettendo al prodotto un dispositivo di archiviazione USB contenente file musicali.

Connessione del prodotto a un dispositivo di archiviazione USB

1. Aprire il coperchio posteriore del prodotto e collegare il dispositivo di archiviazione USB al terminale USB.
   - Il prodotto non può riprodurre dispositivi collegati tramite un hub o un cavo per dispositivi di archiviazione USB.
   - Il prodotto non può essere collegato a un dispositivo di archiviazione USB, a un lettore MP3 di tipo USB o a un lettore di schede che richiede l'installazione di un drive apposito per il dispositivo stesso.

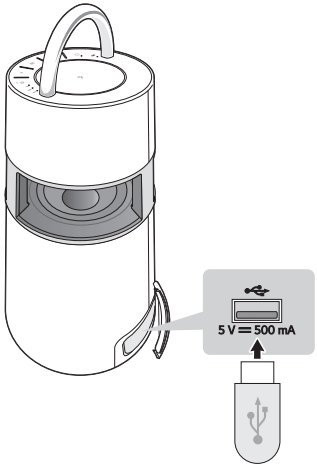

2. Premere il pulsante di **Accensione** per accendere il prodotto.
3. Premere ripetutamente il pulsante **Funzione** sul prodotto per selezionare la funzione USB. Si accende il LED USB.

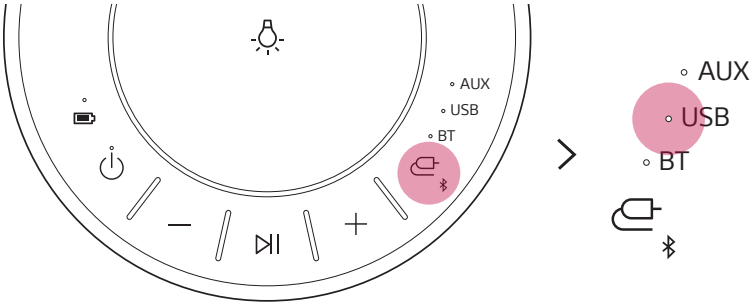

4 Premere il pulsante **Riproduzione/Pausa** ⏯ per ascoltare la musica.

Nota

- I dispositivi USB con grande capacità di archiviazione possono richiedere diversi minuti per sfogliare i file.
- LG Electronics declina ogni responsabilità per la perdita di dati. Eseguire sempre il backup dei dati per ridurre al minimo i danni causati dalla perdita di dati.
- Sono supportati solo i formati FAT16/FAT32. Il formato exFAT/NTFS non è supportato.
- Quando il dispositivo di archiviazione USB non viene riconosciuto correttamente, il LED USB lampeggia. Controllare se il dispositivo di archiviazione USB è supportato e collegarlo nuovamente.

Dispositivi di archiviazione USB supportati

Dispositivi USB flash	USB 2,0 o USB 1,1

Questo prodotto potrebbe non riconoscere alcuni dispositivi di archiviazione USB.

Specifiche dei file riproducibili

Estensioni dei file	Frequenza di campionamento	Bitrate
MP3	32 kHz ~ 48 kHz	32 kbps - 320 kbps
WMA	32 kHz ~ 48 kHz	40 kbps - 192 kbps

- Numero di file riproducibili: 2.000 o meno
- Numero massimo di directory: 200 o meno
- Il prodotto non può riprodurre file protetti da DRM (Digital Rights Management).
- Il prodotto non può riprodurre file video da dispositivi di archiviazione USB.

Connessione a un dispositivo esterno

Connessione tramite un cavo stereo da 3,5 mm

È possibile collegare il prodotto a vari dispositivi esterni tramite un cavo stereo da 3,5 mm per ascoltare la musica.

1. Aprire il coperchio posteriore del prodotto e collegare il dispositivo esterno al terminale AUX. IN tramite un cavo stereo da 3,5 mm.

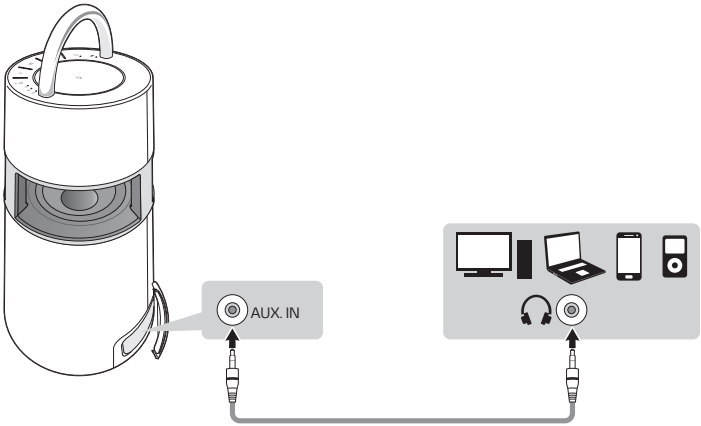

2. Premere il pulsante di **Accensione** per accendere il prodotto.

3 Premere ripetutamente il pulsante **Funzione** sul prodotto per selezionare AUX. Si accende il LED AUX.

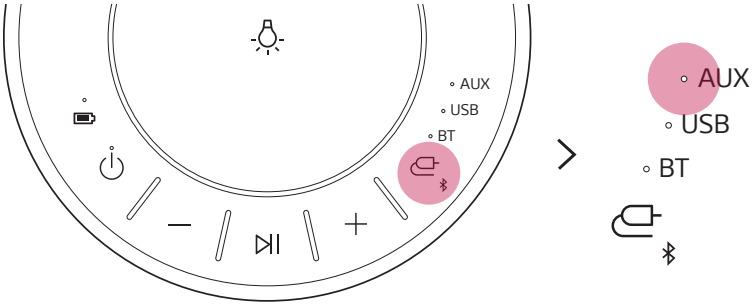

4 Riproducendo musica sul dispositivo esterno collegato, è possibile ascoltarla dal prodotto.

Connessione all’app LG XBOOM

Usare le varie funzione dell’altoparlante sull’**app LG XBOOM**.

Controllare prima quanto segue.

- L’**app LG XBOOM** è disponibile nelle versioni elencate sotto.
  - Android OS: Versione 5.0 o successive
  - Sistema operativo iOS: Versione 10 o successive

Installazione dell’app

Per installare l’**app LG XBOOM**, scansionare il codice QR con un’app oppure installare l’**app LG XBOOM** da Google Play o App Store.

Download con codice QR

1. Scansionare il codice QR a destra con un’app per la scansione di codici QR.
2. Si verrà reindirizzati a una pagina da cui è possibile scaricare l’**app LG XBOOM**. Toccare l’app per installarla.

<Sistema operativo Android>

<Sistema operativo iPhone>

Download da Google Play o App Store

1. Trovare l' **app LG XBOOM** su Google Play o App Store e installarla nello smartphone.

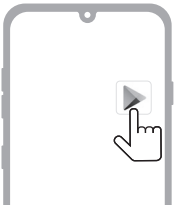

Telefono Android™



iPhone

2. Connettere lo smartphone all'altoparlante tramite **Bluetooth**. (→ Vedere "Connessione dello smartphone all'altoparlante tramite Bluetooth" a pagina 12.)
3. Aprire l' **app LG XBOOM** installata nello smartphone.
4. Seguire le istruzioni nell'**app LG XBOOM**. Accettare le condizioni del servizio, le finestre di notifica, le impostazioni di accesso ecc.
5. Iniziare a usare le varie funzioni dell'**app LG XBOOM**.

Nota

- Il metodo di accesso al menu può variare a seconda del produttore e del sistema operativo dello smartphone.
- Google, Android e Google Play sono marchi di Google LLC.

Uso della modalità Wireless Party Link-Twin

È possibile usare due altoparlanti per ascoltare la musica.

Connessione di due altoparlanti

La connessione di due prodotti che supportano la modalità Wireless Party Link-Twin consente di ottenere un suono più profondo e più ricco.

Controllare prima quanto segue.

- Per usare la modalità Wireless Party Link-Twin, è necessario un altro prodotto che supporti Wireless Party Link.

1 Aprire il coperchio posteriore del prodotto e premere il pulsante **TWIN** per selezionare **MAIN** (principale) o **OTHER** (altro).
Selezionare **MAIN** per un prodotto e **OTHER** per l'altro prodotto. Attendere che il LED MAIN o il LED OTHER lampeggi.

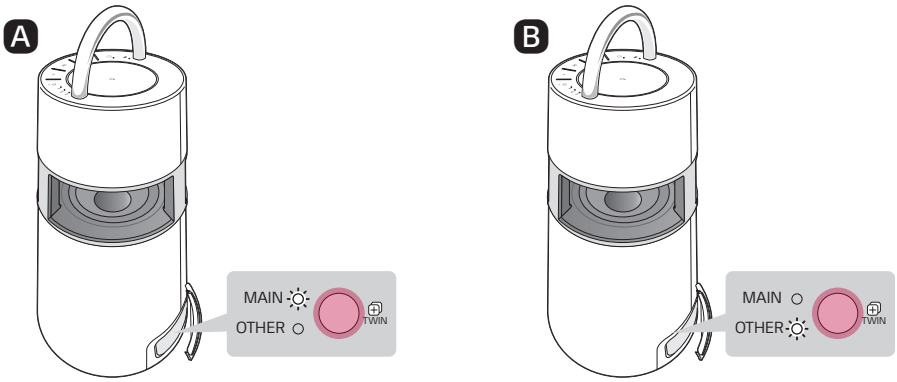

2 Quando i prodotti sono connessi alla modalità Wireless Party Link-Twin, il LED MAIN e il LED OTHER si accendono.

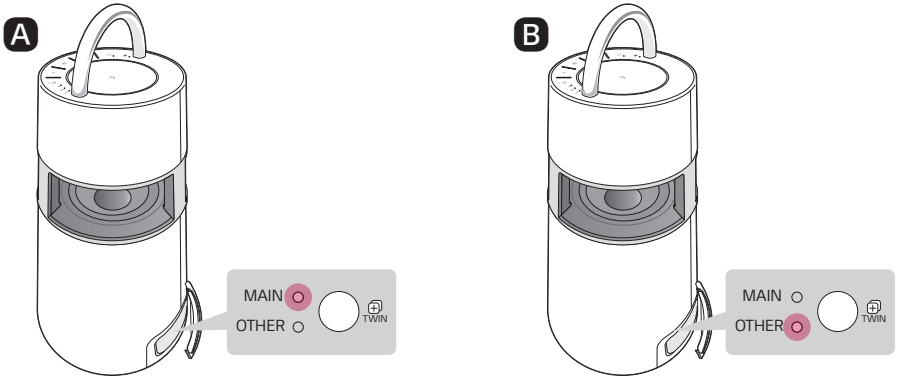

3 Riprodurre la musica desiderata sul prodotto MAIN.

Nota

- Durante l'uso della modalità Wireless Party Link-Twin, è possibile usare solo alcune funzioni del prodotto OTHER.
- Se anche uno solo dei due prodotti è connesso a una televisione tramite **Bluetooth**, non è possibile usare la modalità Wireless Party Link-Twin. In tal caso, il LED MAIN e il LED OTHER lampeggiano due volte. Per usare la modalità Wireless Party Link-Twin, disconnettere il prodotto dalla televisione prima di riprovare a connetterlo alla modalità Wireless Party Link-Twin.
- La connessione Wireless Party Link-Twin è supportata solo dagli smartphone. (La connessione Wireless Party Link potrebbe non essere disponibile, a seconda delle specifiche dello smartphone o del sistema operativo.)
- Durante l'uso della modalità Wireless Party Link-Twin, è possibile connettere solo u n dispositivo **Bluetooth** al prodotto MAIN. Il prodotto OTHER non può essere connesso al dispositivo **Bluetooth**.
- Se uno dei due prodotti in connessione con la modalità Wireless Party Link-Twin viene spento, connesso alla televisione tramite **Bluetooth**, o se viene premuto il pulsante **TWIN** TWIN, verrà disconnesso.

Funzioni aggiuntive

Reimpostazione del prodotto

Se il prodotto non funziona correttamente, è possibile reimpostarlo.

1. Aprire il coperchio posteriore del prodotto e usare un oggetto appuntito per premere il pulsante **RESET** per spegnere il prodotto.
2. Accendere premendo il pulsante di **Accensione**.

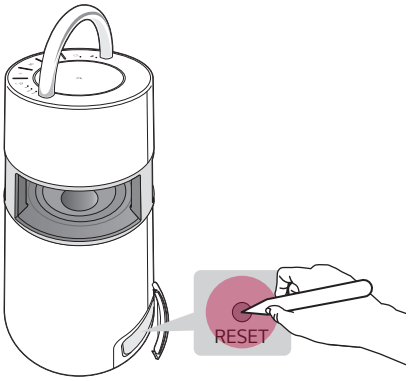

Ripristino delle impostazioni predefinite del software

Vengono ripristinate la connessione **Bluetooth** e le impostazioni predefinite del prodotto.

1. Premere e tenere premuto il pulsante **Funzione** sul prodotto per 7 secondi o più.
2. Tutti i LED di funzione lampeggiano quattro volte per ripristinare la connessione **Bluetooth** e tutte le impostazioni predefinite.

Nota

- Per usare la funzione **Bluetooth** dopo aver ripristinato le impostazioni predefinite del prodotto, connettere nuovamente il dispositivo **Bluetooth**.

Come disattivare le connessioni di rete wireless.

Disattivare l'opzione [Accensione automatica.] nell' **app LG XBOOM** e spegnere il prodotto premendo il pulsante di **Accensione**.

Modalità risparmio energia

In assenza di riproduzione o pressione di pulsanti per 15 minuti, il prodotto si spegne automaticamente. È possibile abilitare o disabilitare la modalità risparmio energia procedendo come descritto di seguito.

Funzione	Modalità d'uso
Abilitazione	Impostare [Gestione automatica dell'alimentazione] su [Abilitazione] nell'**app LG XBOOM**.
Disabilitazione	Impostare [Gestione automatica dell'alimentazione] su [Disabilitazione] nell'**app LG XBOOM**.

Nota

- Quando la funzione di risparmio energia è disattivata, il prodotto si spegne solo premendo il pulsante di **Accensione** ⏻ o quando si scarica la batteria.

Precauzioni per la sicurezza

Sicurezza e normative



ATTENZIONE: PER RIDURRE IL RISCHIO DI SCOSSE ELETTRICHE, NON RIMUOVERE LA COPERTURA (O IL LATO POSTERIORE). LE PARTI INTERNE NON POSSONO ESSERE RIPARATE DALL'UTENTE E RICHIEDONO L'INTERVENTO DI PERSONALE DI ASSISTENZA QUALIFICATO.



Il simbolo del lampo con la punta di una freccia all'interno di un triangolo equilatero indica all'utente la presenza di tensione pericolosa non isolata all'interno della corpo del prodotto, che può essere di entità sufficiente a comportare il rischio di scosse elettriche per le persone.



Il punto esclamativo all'interno di un triangolo equilatero indica all'utente la presenza di istruzioni importanti per l'uso e la manutenzione (operazioni di manutenzione) nel manuale che accompagna il prodotto.

AVVERTENZA:

- PER EVITARE IL RISCHIO DI INCENDI O SCOSSE ELETTRICHE, NON ESPORRE QUESTO PRODOTTO A PIOGGIA O UMIDITÀ.
- Non installare questa apparecchiatura in uno spazio ristretto come una libreria o mobile simile.

ATTENZIONE:

- Non usare prodotti ad alta tensione nelle vicinanze di questo prodotto (come ad esempio uno scacciamosche elettrico). Il prodotto potrebbe non funzionare correttamente a causa di scosse elettriche.
- Non collocare sull'apparecchio fonti di fiamme libere, come candele accese.
- Non ostruire le aperture di ventilazione. Installare secondo le istruzioni del produttore. Le fessure e aperture della custodia sono previste per la ventilazione e per assicurare un funzionamento corretto del prodotto e per proteggerlo dal surriscaldamento. Le aperture non devono mai essere ostruite appoggiando il prodotto su un letto, divano, tappeto o altre superfici simili. Questo prodotto non deve essere installato incassato in una libreria o in uno scaffale, a meno che non sia prevista una ventilazione corretta o che siano seguite le istruzioni del produttore.
- L'apparecchio non deve essere esposto all'acqua (gocciolio o spruzzi) e sullo stesso non devono essere collocati oggetti contenenti liquidi, come ad esempio vasi.
- Per informazioni sulle marcature di sicurezza, compresa l'identificazione del prodotto e i valori nominali di alimentazione, consultare l'etichetta principale sul lato inferiore o su un'altra superficie del prodotto.
- Assicurarsi che i bambini non possano introdurre le mani o qualunque altro oggetto all'interno del *condotto dell'altoparlante.
  - * condotto dell'altoparlante: Un foro per un suono di basso potente sulla custodia dell'altoparlante (corpo).

ATTENZIONE relativamente al cavo di alimentazione

La spina di alimentazione è il dispositivo di scollegamento. In caso di emergenza, la spina di alimentazione deve essere sempre facilmente accessibile.

Consultare la pagina delle specifiche in questo manuale d'uso per essere certi dei requisiti di corrente elettrica.

Non sovraccaricare le prese a muro. Le prese a muro sovraccariche, allentate o danneggiate, i cavi di prolunga, i cavi di prolunga danneggiati o l'isolamento del cavo danneggiato sono tutte situazioni pericolose. Ciascuna di queste condizioni potrebbe produrre scosse elettriche o incendi. Esaminare periodicamente il cavo del proprio dispositivo e se il suo aspetto indica danno o deterioramento, scollegarlo, non usarlo con il dispositivo, e sostituire il cavo con un ricambio corretto fornito da un centro di assistenza autorizzato.

Proteggere il cavo di alimentazione da danni fisici o meccanici, come torsione, schiacciamento, chiusura sotto una porta, o calpestio sullo stesso. Fare molta attenzione a spine, prese a muro e al punto in cui il cavo esce dal dispositivo.

Per modelli che necessitano di un adattatore

Utilizzare esclusivamente l'adattatore CA fornito con questo dispositivo. Non utilizzare un alimentatore elettrico di un altro dispositivo o di un altro produttore. L'utilizzo di un altro cavo di alimentazione o alimentatore potrebbe danneggiare il dispositivo e invalidare la garanzia.

Per modelli che utilizzano un dispositivo laser



Questo prodotto utilizza un sistema laser. Per assicurare un uso corretto del prodotto, leggere con attenzione questo manuale d'uso e conservarlo per riferimento futuro. Se l'apparecchio necessita di manutenzione, contattare un centro di assistenza autorizzato. L'uso di controlli, di regolazioni o lo svolgimento di procedure diverse da quelle indicate qui possono provocare danni da esposizione a radiazioni pericolose . Per evitare l'esposizione diretta al fascio laser, non tentare di aprire il corpo.

Per modelli che usano una batteria

Il presente dispositivo è dotato di batteria portatile o di un accumulatore.

ATTENZIONE: Rischio di incendio o esplosione in caso di sostituzione delle batterie con batterie di tipo errato.

Per modelli che usano una batteria integrata

Non riporre o trasportare a pressioni inferiori a 11,6 kPa e ad altitudini superiori a 15.000 m.

- sostituzione della batteria con una di tipo errato che può vanificare una protezione (ad esempio, nel caso di alcuni tipi di batterie al litio);
- smaltimento della batteria nel fuoco o in un forno caldo, o schiacciamento meccanico o taglio della batteria, che può provocare un'esplosione;
- lasciare la batteria in un ambiente circostante a temperatura estremamente elevata che può provocare un'esplosione o la perdita di liquido o gas infiammabili; e
- una batteria soggetta a una pressione dell'aria estremamente bassa che può provocare un'esplosione o una perdita di liquido o gas infiammabili.

Simboli			
~	Corrente alternata (CA).	⏻	Standby dell'alimentazione.
⎓	Corrente continua (CC).	|	L'alimentazione è inserita.
⧈	Questo è un apparecchio di classe II.	⚡	Tensione pericolosa.

Cose da controllare prima di segnalare un malfunzionamento

Risoluzione dei problemi

Se si verificano i seguenti sintomi durante l'uso del prodotto, controllare nuovamente. Potrebbe non trattarsi di malfunzionamenti.

Sintomo	Causa e soluzione
Il prodotto non viene alimentato.	• La batteria è scarica. Ricaricare la batteria. - Ricaricare il prodotto collegando il cavo di alimentazione al terminale di ingresso dell'alimentazione.
Non viene emesso alcun suono o il suono è distorto.	• Il volume del prodotto o del dispositivo **Bluetooth** connesso potrebbe essere impostato al minimo. Regolare il volume del prodotto o del dispositivo **Bluetooth** connesso a un livello adeguato. • L'uso di un dispositivo esterno con il volume al massimo può distorcere il suono. Abbassare il volume del dispositivo esterno utilizzato.
Il dispositivo di archiviazione USB non viene riconosciuto.	• Il prodotto potrebbe non supportare il file system del dispositivo di archiviazione USB. Formattare il dispositivo di archiviazione USB e ricollegarlo. Durante la formattazione, controllare il formato del dispositivo di archiviazione USB supportato disponibile nel prodotto e selezionare il file system adeguato. (→ Vedere "Connessione a USB" a pagina 17.)
Connessione Bluetooth non riuscita.	• Controllare se è abilitata l'impostazione **Bluetooth**. • Disattivare e riattivare l'impostazione **Bluetooth** del dispositivo **Bluetooth**. • Accertare che non siano presenti ostacoli tra il prodotto e il dispositivo **Bluetooth**. • L'abbinamento (connessione) **Bluetooth** potrebbe non riuscire a seconda del tipo di dispositivo **Bluetooth** e dell'ambiente circostante.

Il prodotto non funziona normalmente.	• Lo scaricamento della batteria potrebbe causare la cancellazione delle informazioni **Bluetooth**. Se l'alimentazione del prodotto è bloccata, le impostazioni precedenti potrebbero non venire salvate. • Usare il prodotto in un luogo in cui la temperatura e l'umidità non sono troppo alte o troppo basse. Se il problema persiste, contattare il centro di assistenza clienti di LG Electronics. • Se si verifica un problema durante la ricarica della batteria del prodotto, il LED di accensione alterna tra rosso e arancione e la ricarica si arresta. Scollegare il cavo di alimentazione dalla presa elettrica.
Le soluzioni precedenti non funzionano.	• Usare un oggetto appuntito come uno spillo per premere il pulsante **RESET** RESET. (→ Vedere "Reimpostazione del prodotto" a pagina 25.)

Appendice

Specifiche del prodotto

Generali	
Alimentazione	Fare riferimento all'etichetta principale. Batteria ricaricabile integrata
Consumo energetico	Fare riferimento all'etichetta principale.
	Standby di rete: 0,5 W (con tutte le porte di rete attivate)
Dimensioni (L x A x P)	Circa 247,5 mm x 514,0 mm x 247,5 mm
Temperatura	Da 5 °C a 40 °C
Umidità	Da 5% a 60% RH

Ingresso	
AUX. IN	1,0 Vrms (terminale stereo da 3,5 mm) x1
USB	5 V ⎓ 500 mA

Batteria	
Capacità della batteria	Ioni di litio 7,4 V, 3.900 mAh
Tempo di funzionamento	10 ore Il tempo di funzionamento può variare a seconda dello stato della batteria o di funzionamento.
Tempo di ricarica	5 ore Il tempo di ricarica può variare a seconda dello stato della batteria o di funzionamento.

Amplificatore (uscita RMS)	
Totale	120 W RMS

- Il design e le specifiche del prodotto sono soggetti a cambiamenti senza preavviso.

Marchi registrati e licenze

Tutti i marchi e nomi commerciali appartengono ai rispettivi proprietari.

Il marchio denominativo e loghi **Bluetooth®** sono marchi registrati di proprietà di **Bluetooth** SIG, Inc. e ogni utilizzo di tali marchi da parte di LG Electronics è concesso in licenza.

Altri marchi e nomi commerciali appartengono ai relativi proprietari.

"Made for iPhone" e "Made for iPod" indicano che un accessorio elettronico è stato progettato per collegarsi specificamente ad iPhone o iPod, rispettivamente, ed è stato certificato dallo sviluppatore come conforme agli standard prestazionali di Apple. Apple non è responsabile del funzionamento di questo dispositivo o della sua conformità con gli standard di sicurezza e gli standard legali. Si prega di ricordare che l'uso di questo accessorio con iPhone o iPod potrebbe influenzare le prestazioni wireless.

Il sistema è compatibile con la versione più recente di iOS. A seconda della versione del software per iPhone/iPod, potrebbe non essere possibile controllare l'iPhone/iPod dall'unità.

Manipolazione del prodotto

Alla spedizione del prodotto

Conservare il cartone di spedizione e i materiali di imballaggio originali. Se si deve spedire l'apparecchio, per la massima protezione, imballare di nuovo il prodotto nel suo imballo originale come era stato imballato in fabbrica.

Conservazione delle superfici esterne

- Non utilizzare liquidi volatili come spray insetticidi nelle vicinanze del prodotto.
- Strofinare con forza potrebbe danneggiare la superficie.
- Non lasciare oggetti di gomma o di plastica a contatto con il prodotto per periodi di tempo prolungati.

Pulizia del prodotto

Per pulire il prodotto, usare un panno morbido e asciutto. Se le superfici sono molto sporche, usare un panno morbido leggermente inumidito con una soluzione detergente delicata. Non usare prodotti aggressivi come alcol, benzina o solvente, perché possono danneggiare la superficie del prodotto.


LG
Life's Good