امسح كود QR للإطلاع على الدليل.

دليل المالك

غسالة الصحون

قبل البدء في تركيب الجهاز، اقرأ هذه التعليمات بعناية. حيث سيبسط ذلك عملية التركيب ويضمن تركيب الجهاز بشكل صحيح وآمن. واحتفظ بهذه التعليمات بالقرب من المنتج بعد التركيب للرجوع إليها في المستقبل.

العربية

DFC811FL

www.lg.com

حقوق النشر 2025 إل جي للالكترونيات. كل الحقوق محفوظة

MFL72150606
Rev.00_070125
20101570-A

جدول المحتويات

قد يحتوي هذا الدليل على صور أو محتوى يختلف عن الطراز الذي قمت بشرائه.

يخضع هذا الدليل للمراجعة من الشركة المصنّعة.

إرشادات السلامة

اقرأ جميع الإرشادات قبل الاستخدام.....3
تحذير.....3
تنبيه.....7

التركيب

الأجزاء والمواصفات.....9
تفريغ ونقل الجهاز.....11
التحضير لوضع المنتج في مكانه.....12
ضبط استواء الجهاز.....13
تركيب خرطوم التصريف.....14
تحضير المياه والتوصيلات الكهربائية.....15
فحص التركيب النهائي.....15

التشغيل

نظرة عامة على التشغيل.....17
قبل الاستخدام.....18
لوحة التحكم.....22
دورات الغسيل.....23
الخيارات والوظائف الإضافية.....23
جدول البرامج.....25
معلومات تتعلق باختبار الطاقة (EN60436).....27
تحميل غسالة الأطباق.....28
إضافة عوامل التنظيف.....32
إعادة الملء.....33
نصائح مفيدة.....33

الصيانة

التنظيف والعناية.....34

استكشاف الأعطال وإصلاحها

قبل الاتصال بمركز الخدمة.....38

إرشادات السلامة

اقرأ جميع الإرشادات قبل الاستخدام

يتمثل الغرض من إرشادات السلامة التالية في الحيلولة دون وقوع المخاطر غير المتوقعة أو الأضرار الناجمة عن التشغيل غير الآمن أو غير الصحيح للمنتج.
يتم تقسيم الإرشادات إلى "تحذير" و"تنبيه" على النحو الموضح أدناه.

رسائل السلامة

⚠ يظهر هذا الرمز للإشارة إلى الأمور والعمليات التي قد ينجم عنها حدوث مخاطر.

اقرأ الجزء الخاص بهذا الرمز بعناية واتبع الإرشادات تجنبًا لحدوث المخاطر.

⚠ تحذير

يشير هذا إلى أن عدم اتباع الإرشادات قد يسبب وقوع إصابة خطيرة أو الوفاة.

⚠ تنبيه

يشير هذا إلى أن عدم اتباع الإرشادات قد يتسبب في وقوع إصابة طفيفة أو تلف المنتج.

تحذير

⚠ تحذير

- لتقليل مخاطر وقوع انفجار، أو نشوب حريق، أو حدوث وفاة، أو التعرض لصدمة كهربية، أو حدوث إصابة، أو حروق للأشخاص عند استخدام المنتج، يجب اتباع احتياطات السلامة الأساسية، بما فيها ما يلي:

السلامة الفنية

- هذا الجهاز غير مخصص لاستخدام الأفراد (بما في ذلك الأطفال) الذين يعانون من نقص في قدراتهم البدنية أو الحسية أو العقلية، أو ليس لديهم خبرة ومعرفة، ما لم يتم الإشراف عليهم أو تقدم لهم الإرشادات المتعلقة باستخدام الجهاز من قبل شخص مسؤول عن سلامتهم، كذلك يجب الإشراف على الأطفال للتأكد من عدم عبثهم بالجهاز.
- لاحظ المعلومات الموضحة في المواصفات فيما يتعلق بالحد الأقصى لأماكن الأغراض المراد وضعها داخل غسالة الأطباق.
- يجب أن يتراوح ضغط الماء ما بين 0.05 ميجا باسكال و 1.0 ميجا باسكال.

التركيب

- لا تحاول أبدًا تشغيل هذا الجهاز إذا كان تالفًا، أو به عطل، أو مفككًا بشكل جزئي، أو به أجزاء مفقودة أو محطمة، بما في ذلك سلك أو قابس تالف.
- في حالة تلف سلك الطاقة أو ارتخاء فتحة المقبس، لا تستخدم سلك الطاقة واتصل بمركز خدمة معتمد.
- تجنب تعديل سلك الطاقة المُزود مع الجهاز. يُرجى الاتصال بمركز استعلامات العملاء لدى LG للتعرّف على أسباب عدم التوافق.
- عند نقل هذا الجهاز ، ينبغي توفر شخصين أو أكثر للإمساك به بإحكام.
- تجنب تركيب الجهاز في أماكن الرطوبة والغبار. تجنب تركيب أو تخزين الجهاز في الهواء الطلق أو في مساحة معرضة للتأثيرات الجوية كضوء الشمس المباشر أو الرياح أو المطر أو درجات الحرارة دون درجة التجمد.
- لا تقم بتوصيل مقابس متعددة أو كبل تمديد للطاقة أو محول بهذا الجهاز.
- افصل سلك الطاقة أو مصهر المنزل أو قاطع الدائرة قبل تركيب الجهاز أو صيانته.
- ركّب خرطوم التصريف في مكانه بإحكام.
- هذا الجهاز غير مُعد للاستعمال البحري أو في المنشئات المتنقلة، مثل المنازل المتنقلة أو المقطورات أو القطارات.
- يجب وضع هذا الجهاز على مقربة من مصدر للطاقة.
- عند تركيب الجهاز أو نقله، احرص على عدم ثني أو لي أو إتلاف سلك الطاقة.
- استخدم الخرطوم الجديد أو مجموعة الخراطيم الجديدة المرفقة مع الجهاز. علمًا بأن إعادة استخدام الخراطيم القديمة قد يؤدي إلى تسرب المياه وبالتالي تلف الممتلكات.
- إذا تلف سلك الإمداد، فيجب استبداله بواسطة الشركة المصنعة، أو وكيل الخدمة الخاص بها، أو أشخاص مؤهلين بشكل مماثل لتجنب الوقوع في الخطر.
- يمكن أن يؤدي توصيل موصل حماية غير مناسب إلى خطر التعرض لصدمة كهربائية. استشر كهربائيًا أو موظف خدمة مؤهلاً إذا كان لديك أي شك حول ما إذا كان الجهاز مؤرضًا بشكل صحيح أم لا.
- يجب تأريض هذا الجهاز. في حالة حدوث أي خلل أو عطل، سيحد التأريض من خطر التعرض لصدمة كهربائية من خلال توفير مسار أقل مقاومة للتيار الكهربائي.
- يأتي هذا الجهاز مزودًا بسلك طاقة يحتوي على موصل تأريض للجهاز وقابس طاقة بوصلة تأريض. يجب توصيل قابس الطاقة بمقبس تيار مناسب مثبت ومؤرض وفقًا لجميع القوانين واللوائح المحلية.
- بعد التركيب، قم بمعاينة وصلة الخرطوم للتأكد من عدم وجود أي تسريب قبل إدخال الجهاز داخل فتحة الخزانة.
- تجنب إتلاف الجهاز أو وضع أغراض ثقيلة فوقه.
- هذا الجهاز مُعد للاستعمال في المنزل ولأغراض منزلية فقط، ولا يُسمح باستخدامه لأغراض تجارية.
- تم تصميم هذا الجهاز لاستعماله في المنزل ولأغراض مشابهة مثل:

- مناطق مطبخ الموظفين في المتاجر والمكاتب وبيئات العمل الأخرى؛
- منازل المزارعين؛
- بواسطة العملاء في الفنادق، والفنادق الصغيرة والبيئات السكنية؛
- بيئات الإقامة والإفطار.

- بالنسبة لغسالة الصحون المتصلة بالطاقة بصفة مستمرة: يجب توصيل هذا الجهاز بقطعة معدنية مؤرضة، أو نظام توصيل سلوك دائم، أو توفير موصل لتأريض الأجهزة بحيث يوازي موصلات الدارة حتى طرف التأريض أو الوصلة المتصلة بالجهاز.
- وصل السلك الأرضي بالموصل الأرضي الأخضر في صندوق التوصيلات.

التشغيل

- فصل فورًا مقبس الطاقة وتواصل مع مركز معلومات العملاء في شركة LG Electronics في حال اكتشافك لصوت أو رائحة أو دخان غريب صادر من الجهاز.
- تجنب إصلاح أو استبدال أي جزء من الجهاز. يجب إجراء جميع التصليحات والخدمة من خلال موظف خدمة مؤهل إلا إذا أوصى دليل المالك الحالي بغير ذلك بشكل محدد. استخدم فقط أجزاء المصنع المعتمدة.
- لا تترك باب الجهاز مفتوحًا. حيث يمكن أن يتعلق الأطفال بالباب أو يزحفوا إلى داخل الجهاز، مما قد يسبب التلف أو التعرض للإصابة.
- لا تستخدم غازًا قابلاً للاشتعال أو مواد قابلة للاحتراق (البنزين، والجازولين، وسائل تخفيف الدهان "التنر"، والمواد البترولية، والكحول، وما إلى ذلك) بالقرب من الجهاز.
- لا تحاول فصل أي لوح من الألواح أو فك الجهاز. لا تستخدم أي أدوات حادة على لوحة التحكم لتشغيل الجهاز.
- احرص على عدم ثني كابل الطاقة بشكل مفرط أو وضع شيء ثقيل عليه.
- لا تضع الحيوانات الحية مثل الحيوانات الأليفة داخل الجهاز.
- تجنب لمس قابس الطاقة أو عناصر التحكم في الجهاز بيدين مبتلتين.
- في حالة وجود تسرب غاز (أيسوبيوتين، أو البروبان، أو الغاز الطبيعي، أو ما إلى ذلك)، لا تلمس الجهاز أو قابس الطاقة وقم بتهوية المنطقة على الفور.
- في حال الفيضان، انزع قابس الطاقة واتصل بمركز معلومات العملاء لشركةLG Electronics.
- قد يتولد غاز الهيدروجين في ظل ظروف معينة في نظام الماء الساخن وذلك في حال عدم استخدامه لمدة أسبوعين أو أكثر. غاز الهيدروجين قابل للانفجار. في حال عدم استخدام نظام الماء الساخن طول هذه المدة، يجب قبل استخدام الجهاز فتح حنفية الماء الساخن وتركها تتدفق منه لبضع دقائق. وذلك لإخراج غاز الهيدروجين المتراكم. كما يحظر التدخين أو استخدام أي لهب مكشوف لأن الهيدروجين من الغازات سريعة الاشتعال.
- يُراعى أن يكون أسفل الأجهزة خالٍ من أي مواد قابلة للاشتعال، مثل الوبر أو الورق أو القماش أو المواد الكيميائية.

- إن المنظفات المستخدمة في غسالات الصحون قلوية للغاية. وهي في غاية الخطورة عند ابتلاعها. تجنب ملامسته للبشرة أو العين، وتأكد من بقاء الأطفال بعيدين عن باب الغسالة عند فتحه. تأكد من فراغ حاوية منظف الغسيل بعد الانتهاء من دورة الغسيل.
- لا تقم بتشغيل الجهاز إلا بعد التأكد من إقفال الباب بإحكام.
- استخدم فقط المنظفات أو عوامل التنظيف الموصى باستخدامها في الجهاز، واحفظها بعيدة عن متناول الأطفال.
- تجنب غسيل وتجفيف الأغراض التي تم نقعها في مواد متفجرة، مثل الجازولين والمواد المذيبة، والمنظفات التي تحتوي على مواد مذيبة.
- عند تحميل الأشياء التي تريد غسلها، احرص على:

- وضع الأشياء الحادة بحيث لا تتسبب بضرر لقفل الباب.

- وضع قبضة السكاكين الحادة إلى الأعلى للتقليل من مخاطر التسبب بجروح إثناء وضعها وإخراجها.

- لا تغسل الأغراض البلاستيكية إلا إذا كانت تحمل علامة تشير إلى أنها آمنة للغسيل في غسالة الأطباق أو ما شابه ذلك. يرجى مراجعة توصيات المصنع بالنسبة للأغراض البلاستيكية التي لا تحمل أي إشارة تفيد بذلك.
- تجنب لمس أي مصدر حرارة أو سخونة (يكون مكشوفاً) أثناء أو بعد الاستعمال مباشرة.
- لا تستخدم غسالة الصحون بشكل خاطئ؛ ولا تجلس عليها أو تقف على بابها أو على الرف المخصص للصحون.
- بعد غسيل الصحون، قم بإيقاف الحنفية. قم بفتح الحنفية مرة ثانية وتحقق من حالة خرطوم إمداد الماء قبل التنظيف.
- تجنب فتح الباب أثناء تشغيل الجهاز. فسوف تخرج المياه، وتؤدي إلى خطر الانزلاق.
- احرص على عدم تعلق يديك أثناء غلق باب الجهاز.
- تجنب لمس أي مخرج للبخار في الجهاز.
- يمكن للأجزاء الصغيرة، مثل مشابك الرفوف وحوامل الفلتر، أن تعرض الأطفال الصغار إلى الاختناق إذا تم إخراجها من غسالة الصحون. فاحفظها بعيدة عن متناول الأطفال.
- يجب تحميل السكاكين والأدوات الأخرى ذات الأطراف الحادة في السلة باتجاه الأسفل، أو وضعها في وضع أفقي.
- يجب عدم ترك الباب مفتوحاً لأن هذا يمكن أن يشكل خطر التعثر.
- لا تلمس منفاخ الهواء الساخن الآلي. أثناء التشغيل، يمكن أن يظل منفاخ الهواء الساخن الآلي بعد اكتمال الدورات ولفترات بعد التشغيل ساخنًا للغاية لذا يجب ألا تلمس المنطقة. (خاص بالطرازات المزودة بمنفاخ الهواء الساخن الآلي).

الصيانة

- احرص دائمًا على عدم فصل الطاقة عن الجهاز من خلال شد كابل الطاقة. ولإخراج قابس الطاقة من مقبس الخرج احرص دائمًا على الإمساك به بإحكام قبل أن تقوم بجذبه في وضعية مستقيمة.
- أدخل قابس الطاقة بإحكام في مقبس الخرج بعد إزالة أي رطوبة أو غبار بشكل كامل.
- لا تقم برش الماء داخل الجهاز أو خارجه لتنظيفه.
- افصل الطاقة عن الجهاز قبل تنظيفه. لا يؤدي ضبط عناصر التحكم إلى إيقاف أو إلى وضع الاستعداد إلى فصل الطاقة عن هذا الجهاز.

التخلص

- قبل التخلص من جهاز قديم، قم بفصله. اقطع الكابل الموجود خلف الجهاز مباشرةً لمنع سوء استخدامه.
- تخلص من جميع مواد التعبئة (مثل أكياس البلاستيك ومادة الستايروفوم) بعيدًا عن متناول الأطفال، إذ يمكن لمواد التغليف أن تسبب الاختناق.
- قم بإزالة الباب قبل التخلص من هذا الجهاز تفاديًا لخطر احتباس الأطفال أو الحيوانات الصغيرة بداخله.

تنبيه

⚠ تنبيه

- لتقليل مخاطر نشوب الحريق أو التعرض لصدمة كهربية أو إصابة الأشخاص عند استخدام المنتج، يجب اتباع احتياطات السلامة الأساسية، بما فيها ما يلي:

التركيب

- قم بتركيب المنتج على أرضية ثابتة ومستوية.
- لا تضع خرطوم التصريف تحت غسالة الصحون أثناء التركيب.

التشغيل

- أوقف تشغيل حنفية الماء وافصل الجهاز إذا كان الجهاز سيترك لفترة طويلة من الوقت، مثل فترات العطلات.
- لا تضع أشياءً فوق الجهاز.
- لا تقم بمسح المنتج أو طلائه باستخدام منظف الغسيل السائل أو منتجات التبييض (كالمصنوعة من الكلور والأكسجين، الخ). قد يؤدي عدم اتباع هذه التعليمات إلى تآكل أو تغيير لون الطلاء.
- تجنب لمس الماء المتصرف من الجهاز لأنه قد يكون ساخناً.

- إذا تعرض خرطوم التصريف وخرطوم إمدادات الماء للتجمد في فصل الشتاء، يجب إذابتهما قبل الاستخدام.
- لا تضع اليدين أو القدمين أو الأجسام المعدنية أسفل الجهاز أو خلفه.
- لا تغسل الصحون الملطخة بالمنتجات الكيماوية، مثل الزيت أو الكريم أو المستحضرات المستخدمة في صالون التدليك أو صالون العناية بالبشرة أو صالون التجميل أو صالون الحلاقة.

الصيانة

- إذا سُكب زيت طعام على المنتج، قم بمسحه على الفور. لا تقم بتنظيف الجزء الخارجي من المنتج بمنظفات تحتوي على الكحول أو مخفف الدهان أو مبيض أو البنزين أو سوائل قابلة للاشتعال أو مواد كاشطة. لأن مثل هذه المواد قد تتسبب في تغير لون الجهاز أو تلفه.

التركيب

الأجزاء والمواصفات

ملاحظة

- يُمكن تغيير الشكل والمواصفات دون الإخطار بذلك من أجل تحسين جودة الجهاز.

العرض الأمامي

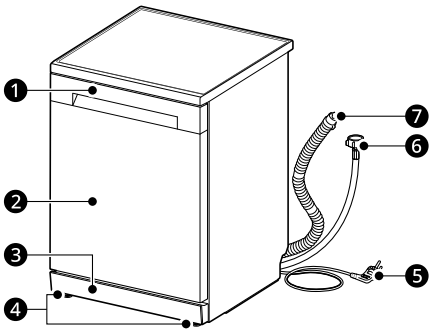

❶ لوحة التحكم ومقبض الباب
❷ غطاء أمامي
❸ الغطاء الأسفل
❹ أقدام التسوية
❺ سلك الطاقة
❻ خرطوم إمداد الماء
❼ خرطوم التصريف

عرض داخلي

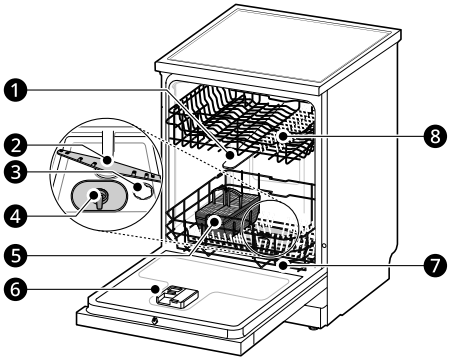

❶ ذراع الرش العليا
❷ ذراع الرش السفلى
❸ غطاء موزّع الملح
❹ نظام التصفية
❺ سلة أدوات الأكل الصغيرة
❻ دولاب توزيع منظف الغسيل ومساعد الشطف
❼ الرف الأسفل
❽ الرف الأعلى

الملحقات

❶ قمع
❷ رف خرطوم التصريف
❸ الغطاء الأسفل
❹ خرطوم إمداد الماء
❺ اللبادة القطنية السفلية

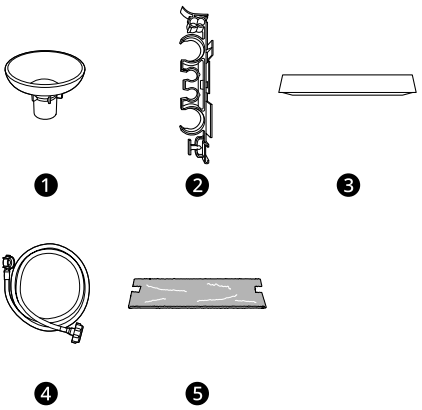

المواصفات

الطراز	DFC811FL
مصدر الطاقة	220-240 فولت~، 60 هرتز
الأبعاد (العرض × الارتفاع × العمق)	599 مم × 845 مم × 596 مم
وزن المنتج	حوالي 43 كغم
الحد الأقصى للسعة	13 إعداد للوضع
ضغط ماء الإدخال المسموح به	0.05 - 1.0 ميجا باسكال
استهلاك الطاقة	1750 - 2100 وات
البرنامج البيني لاستهلاك الطاقة - EPEC	0.930 كيلو وات ساعة/دورة
البرنامج البيني لاستهلاك المياه - EPWC	9.9 لتر/دورة
تصنيف استهلاك الطاقة السنوي - AEC	140 كيلو وات ساعة
تصنيف استهلاك المياه السنوي - AWC	1485 لتر

تفريغ ونقل الجهاز

تفريغ غسالة الأطباق

1 قم بقطع شريط التغليف وارفع علبة الكرتون بشكل مستقيم.

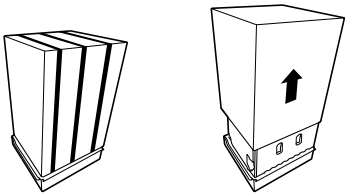

2 قم بإزالة مواد التعبئة والشريط اللاصق والفينيل من غسالة الأطباق قبل الاستخدام. لا تقم بإزالة ملصق النموذج والأرقام التسلسلية.

⚠ تنبيه

- يجب عليك الاستعانة بشخصين أو أكثر لنقل وتركيب غسالة الأطباق. عدم فعل ذلك قد يؤدي إلى إصابة الظهر أو إصابات أخرى.
- لا تستخدم مقابض الباب لسحب غسالة الأطباق أو دفعها خلال التركيب أو النقل من أجل التنظيف أو الإصلاح. قد يؤدي فعل ذلك إلى حدوث تلف شديد في باب غسالة الأطباق.

ملاحظة

- احتفظ بمواد التعبئة والفينيل للاستخدام في المستقبل.
- إعادة التعبئة بالترتيب العكسي للتفريغ.

نقل غسالة الأطباق

1 قم بنقل غسالة الأطباق بشاحنة يدوية بمنصة نقالة بالقرب من موقعها النهائي.

2 ارفع غسالة الأطباق إلى الأمام وبرفق قم بإزالة الشاحنة اليدوية.

⚠ تنبيه

- لا ترفع غسالة الأطباق باستخدام مقبض الباب، حيث أن ذلك قد يُتلف مفصلات الباب ويؤدي إلى عدم قفل الباب بشكل صحيح.
- يجب إزالة الخواتم والساعات وأيٍ من العناصر الفضفاضة التي قد تُتلف الوحدة أو تعلق فيها قبل بدأ التركيب.
- قد تحتوي الأسطح المخفية على حوافٍ حادة، لذا احذر عند الوصول إلى خلف الجهاز أو تحته.
- لا تستخدم شاحنة يدوية بمنصة نقالة على الجهة الأمامية للوحدة.
- نظراً لوزن الوحدة، يوصى بشدة استخدام شاحنة يدوية ذات عجلات ناعمة أو رفع هوائي لنقل الوحدة، حيث أنه يجب دعم الوزن بشكل موحد عبر قاعدة الوحدة.

التحضير لوضع المنتج في مكانه

اختيار الموقع المناسب

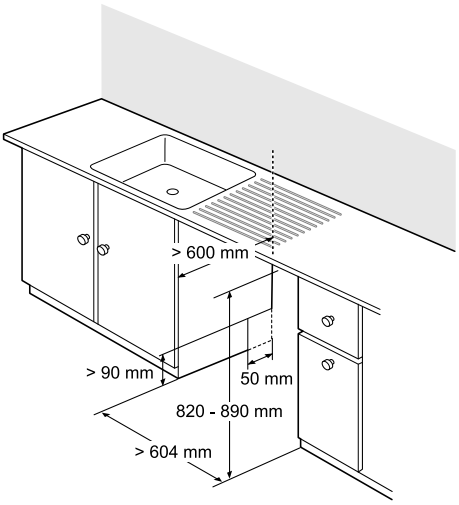

- قم بتركيب الجهاز على أرضية مسطحة ومستقرة.
- اقطع منفذاً في أحد الجانبين للخراطيم والكابلات الكهربائية. (حوالي 100 مم X 75 مم)
- اختر مكانا قريباً من حوض الغسيل لإجراء تمديدات المياه وأنابيب التصريف بسهولة.
- يجب تركيب الجهاز في مكان يبعد 1 متر عن حوض الغسيل للحصول على تصريف جيد للماء.
- في حال تركيب الجهاز في زاوية، لابد من ترك مسافة 50 مم بين الجهاز وبين الجدار أو الخزانة المجاورة.
- قبل إدخال الجهاز في فتحة التركيب، لابد من ضبط جميع الارتفاعات والتوازن النهائي المطلوب باستخدام مفتاح الصمولة.

⚠ تنبيه

- يجب دهن الخشب المحيط بالجهاز بطلاء أو مادة مانعة لنفاذ الماء حتى لا يتضخم الخشب.
- قم بإدخال غسالة الصحون في فتحة الخزانة بحرص. وتأكد من أن خرطوم التصريف خلف الجهاز وداخل الخزانة غير ملتو أو مشدود.
- قم بتركيب الجهاز في منطقة مسطحة وثابتة. لا تضع أي شئ بين الأرضية وبين قاعدة الجهاز أو رجل الجهاز.

ملاحظة

- يجب أن يتم هذا التركيب بمعرفة فني خدمة مؤهل للتأكد من تركيب المنتج بشكل صحيح.
- تجنب سحب الجهاز أو رفعه باستخدام المقبض؛ فقد يؤدي ذلك إلى تلف الباب والمفصلات. لتحريك الجهاز أو رفعه، افتح الباب وامسك بإطار البدن والفتحة الموجودة في أعلى الحلة من ناحية الأمام.

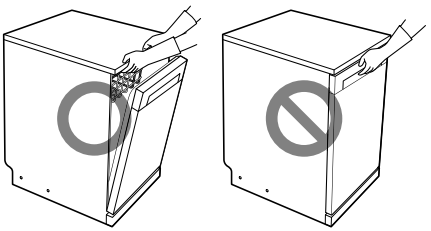

- تجنب دفع باب غسالة الصحون بالركبة.



نزع الغطاء العلوي

إذا كان ارتفاع الفتحة أقل من 845 مم، فاتبع هذه التعليمات.

1 قم بفك 2 من البراغي الموجودة على الجانب الأمامي السفلي.

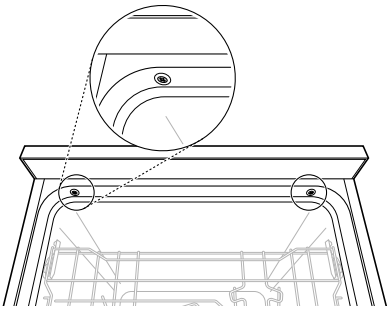

2 اسحب الغطاء العلوي نحو الخلف بعد إزالة البرغيين ثم ارفعه لأعلى لإخراجه.

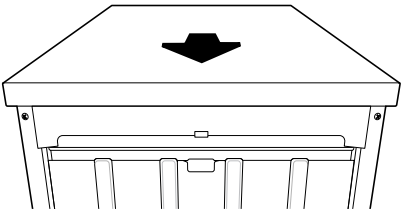

تركيب الغطاء السفلي

1 تركيب اللبادة القطنية السفلية في الغطاء السفلي.

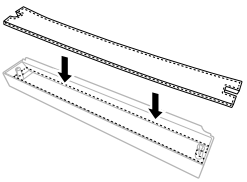

2 ضعَّ الغطاء السفلي على الجزء السفلي من غسالة الأطباق.

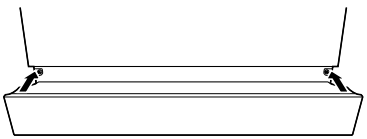

ملاحظة

- إذا أردت التثبيت، فيوصى بتركيب الغطاء السفلي على الخزانة بعد تثبيته لمنع تلف الغطاء السفلي.

ضبط استواء الجهاز

التحقق من ضبط المستوى

ضبط مستوى الجهاز يمنع التسريب غير الضروري وقلة كفاءة الغسيل. تحقق من كون المستوى مناسبًا بعد التركيب.

- في حالة تأرجح الجهاز عند الضغط على اللوحة العلوية للجهاز بشكل قطري، قم بتعديل الأقدام مرة أخرى.

ملاحظة

- عند تركيب الجهاز في وضعية مستوية، لا يوجد ميل أو خشونة أو صوت احتكاك عند فتح الباب.

ضبط وتسوية الجهاز

عندما يكون الجهاز في مستوى غير مناسب، أدر أقدام الاستواء القابلة للضبط حتى يكف الجهاز عن التأرجح.

- أدر أقدام الاستواء القابلة للضبط في اتجاه عقارب الساعة لترفعها أو أدرها في اتجاه عكس عقارب الساعة لتخفضها من الأمام إلى الخلف، ومن جانب إلى جانب، ومن زاوية إلى زاوية.

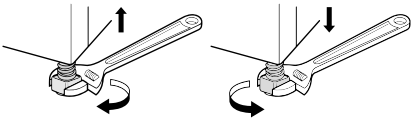

ملاحظة

- ضع الجهاز على أرضية صلبة ومستوية.
- لا تقم بتركيب الجهاز على سطح مرتفع.

الحالة 1. الباب مائل نحو اليمين

1 ارخ البرغي (عكس عقارب الساعة) في الرجل اليسرى من الخلف لتصحيح الاستواء.

2 تأكد من فتح الباب وكرر فتحه عند الحاجة إلى أن يفتح الباب ويغلق بشكل سليم.

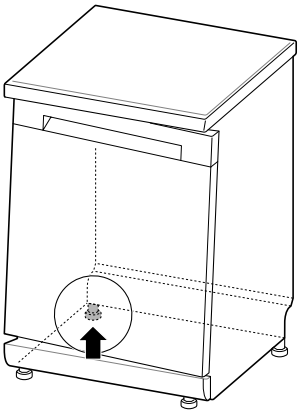

الحالة 2. الباب مائل نحو اليسار

1 ارخ البرغي (عكس عقارب الساعة) في الرجل اليمنى من الخلف لتصحيح الاستواء.

2 تأكد من فتح الباب وكرر فتحه عند الحاجة إلى أن يفتح الباب ويغلق بشكل سليم.

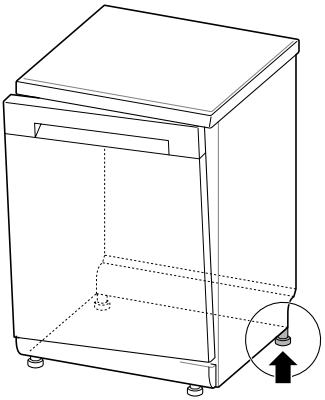

تركيب خرطوم التصريف

إذا لم يكن طرف خرطوم التصريف ملائماً لخط التصريف، استخدم توصيلة تصريف (اختيارية) تكون مقاومة للحرارة ومنظف الغسيل.

- يمكن الحصول عليها من متجر الخردوات أو الأدوات الصحية.

التوصيل بمحبس التصريف

تحقق من محبس التصريف عند التركيب. يمكن أن يحدث خطأ F 11 عندما لا يتم توصيل محبس التصريف تحت حوض الغسيل بشكل صحيح. لتوصيل خرطوم التصريف، قم بحفر ثقب بعناية قطره 15 مم على الأقل في محبس التصريف قبل التوصيل والربط.

⚠ تنبيه

- تأكد من عدم ترسّب بقايا البلاستيك داخل المحبس بعد ثقبه.
- لا تحاول فتح ثقب التصريف باستخدام مفك ومطرقة. فسوف يؤدي ذلك إلى تكتل البقايا وتعلقها في الداخل، مما يسبب عطلاً.
- ينبغي توخي الحذر عند تمرير الخراطيم من خلال ثقوب الخزانة لأنها قد تحتوي على حواف حادة ويمكن أن تلحق الضرر بالخراطيم. قم ببرد أو تنعيم الحواف لتجنب الإضرار بخرطوم التصريف أو خراطيم إدخال الماء قبل تثبيتهم.

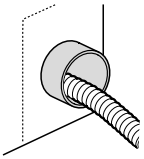

- تأكد من عدم التواء الخرطوم أو تعرجه بشكل حاد. قد يؤدي ثني أو تعرج الخراطيم أثناء تثبيتها إلى عطل التصريف.

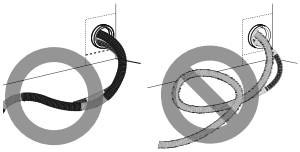

- تأكد من أن خرطوم التصريف مفرود قبل تغذية طرفه بفتحة إمداد المياه.

لمنع الشفط، لا بد من إتباع إحدى الطريقتين التاليتين.

الطريقة 1

عند توصيل خرطوم التصريف بمحبس تصريف، لا بد من رفع خرطوم التصريف دائريا ووصوله إلى أسفل سطح المنضدة وتثبيته بإحكام.

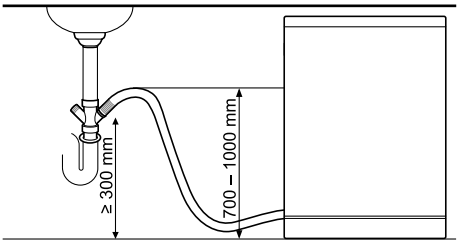

الطريقة 2

عند توصيل خرطوم التصريف بأنبوب قائم مستقل ❶، فمن المهم جداً إجراء توصيل ❷ بشكل يمنع دخول الهواء. وإلا قد يسبب ذلك خروج الروائح الكريهة.

- يبلغ قطر صنبور المياه حوالي 40 مم.

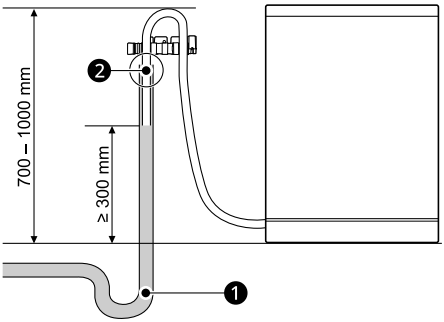

تحضير المياه والتوصيلات الكهربائية.

توصيل الخرطوم بصنبور الماء

قم بتوصيل خرطوم إمداد الماء ❶ بحنفية المياه.

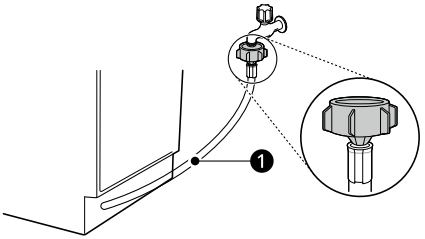

⚠ تنبيه

- لا تستخدم الصامولة القلاووظ الخاصة بخرطوم إمداد المياه لإحكام ربطها في الحنفية.
- استخدم شريط مانع التسرب أو مادة منع التسرب على الشريط لمنع تسرب الماء.
- تأكد من عدم التواء الخرطوم أو تعرجه بشكل حاد.

ملاحظة

- قبل توصيل خرطوم إمداد الماء بالحنفية، افتح الحنفية لإخراج الأجسام الغريبة (الأوساخ والرمل وبقايا الصدأ) في خطوط المياه. اترك المياه تنزل في دلو.
- يستغرق الأمر 3 - 4 دقائق للإمداد بالمياه لأول مرة.

تحديد مسار توصيل الأسلاك الكهربائية

قم بتوصيل الجهاز بمقبس أرضي وفقاً للوائح الأسلاك الحالية، مع حمايته بقاطع دائرة بقدرة 15 أمبير على الأقل أو مصهر تأخير الوقت.
يجب التوصيل بالدارة الأرضية عن طريق سلكين.
يجب عدم وضع سلك الطاقة خلف الجهاز، وإنما على بعد 1.2 متر منه الجانب بحيث يسهل الوصول إلى القابس.

⚠ تحذير

- يجب فصل الدارة الكهربائية المنزلية أو فتح قاطع الدائرة أو فصل قابس الطاقة قبل التركيب، وذلك كإجراء احترازي للسلامة.
- لا تستخدم سلك إطالة ولا محولاً مزدوجًا.
- يجب توصيل القابس بمأخذ تيار مناسب مثبت بشكلٍ صحيح ومؤرض وفقًا لجميع القوانين واللوائح المحلية.
- ويجب أن تتم أي إصلاحات للجهاز بمعرفة فني خدمة مؤهل. فإذا قام بالإصلاحات شخص غير متمرس، فقد ينتج عن ذلك إصابة أو عطل شديد بالجهاز. اتصل بمركز الخدمة المحلي التابع لنا.
- قم بتوصيل دائرة طاقة مُقننة بشكل مناسب ومحمية لتجنب الحمل الزائد الكهربائي.

فحص التركيب النهائي

اختبار غسالة الأطباق

1. قم بتشغيل الطاقة الكهربائية.
2. قم بتشغيل محبس إمداد المياه.
3. يجب أن ينفتح الباب وينغلق بسلاسة، دون حدوث صوت خشونة وذلك إذا تم ضبط استواء الوحدة بشكل سليم.
4. قم بتشغيل الجهاز على دورة **شطف** للتأكد من حسن التشغيل وضمان عدم التسريب.

رموز خطأ التركيب

كود الخطأ	السبب المحتمل والحل
F 11	**خرطوم التصريف منثني أو متجعد.** • قم بتغذية خرطوم التصريف وخرطوم إمداد الماء من خلال الفتحة الموجودة أسفل حوض التصريف. ثم قم بزلق غسالة الصحون تدريجياً في فتحة الخزانة مع سحب الخراطيم الموجودة تحت حوض التصريف للتخلص من أي زيادة. وهذا يساعد على تجنب التواء الخراطيم أو تجعدها أسفل غسالة الصحون.
	انسداد محبس التصريف أسفل حوض الغسيل. • نظّف محبس التصريف تحت حوض الغسيل.
F 12	**التواء خرطوم إمداد الماء تحت غسالة الصحون.** • قم بتغذية خرطوم التصريف وخرطوم إمداد الماء من خلال الفتحة الموجودة أسفل حوض التصريف. ثم قم بزلق غسالة الصحون تدريجياً في فتحة الخزانة مع سحب الخراطيم الموجودة تحت حوض التصريف للتخلص من أي زيادة. وهذا يساعد على تجنب التواء الخراطيم أو تجعدها أسفل غسالة الصحون.
	مصدر الإمداد بالماء المنزلي مغلقاً. • افتح المياه. قد يكون ضغط المياه عالياً أو منخفضاً جداً.

التشغيل

نظرة عامة على التشغيل

استخدام الجهاز

1 اضغط على زر الطاقة.

- سيتم تشغيل الوحدة. تحقق من المؤشرات.

2 تأكد من وجود مساعد شطف وملح غسالة الأطباق.

- أعد ملء مساعد الشطف والملح، إذا أضاءت الرموز الخاصة بها. لمزيد من المعلومات، انظر في قسم **إعادة الملء**.
- رمز إعادة ملء الملح
- رمز إعادة ملء مساعد الشطف

3 افتح الباب وتحقق من الفلاتر.

- واظب على تنظيف الفلتر بعد دورة الغسيل أو قبلها حتى لايؤثر على نتائج الغسيل.

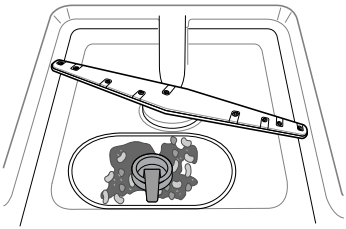

4 تأكد من قدرة أذرع الرش على الدوران دون وجود ما يعيقها.

- تأكد من دوران أذرع الرش العليا وأذرع الرش السفلى بشكل صحيح. انزع ذراع الرش ونظفها إذا كانت لا تدور.

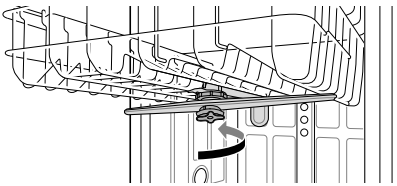

5 حمّل الأطباق في الرف.

- تأكد من عدم وجود أطباق أو أواني حديد في طريق أذرع الرش.
- لا تضع صحناً فوق الآخر.

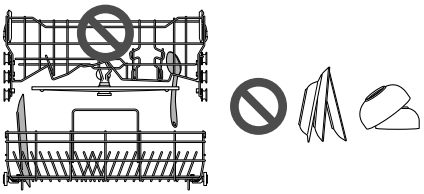

6 أضف القدر المناسب من مسحوق التنظيف في الموزع.

- في حال استخدام الأقراص، يمكن وضعها ببساطة مباشرةً في قاعدة الحلة أو على الجزء السفلي من الباب الداخلي.

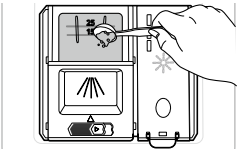

7 إعداد وبدء البرنامج.

⚠ تحذير

- تجنب تحميل أي أغراض في الرف العلوي عندما يكون الرف السفلي مسحوباً إلى الخارج ومحملاً. لأن عدم الالتزام بذلك قد يؤدي إلى الإصابة بسبب عدم اتزان الجهاز وانقلابه.
- ادفع الرف العلوي بشكل كامل.
- قم بتفريغ الرف السفلي أولًا ثم الرف العلوي. سيتجنب ذلك تساقط قطرات المياه من الرف العلوي على أطباق الرف السفلي.
- لا تفتح الباب أثناء التشغيل أو أثناء أو بعد انتهاء دورة الغسيل مباشرةً لأن البخار المنبعث من الجهاز عند فتح الباب قد يسبب حروقًا.

ملاحظة

- لا تستخدم منظف سائل لغسالة الأطباق مع هذا الجهاز.
- يوصى بعدم شطف الأطباق يدويًا قبل تشغيل غسالة الأطباق لأن ذلك يؤدي إلى استهلاك مقدار كبير من المياه والطاقة.
- إن غسل أدوات المائدة في سلة غسالة الأطباق المنزلية، يستهلك قدر أقل من الطاقة والمياه في مرحلة الاستخدام مقارنة بالغسيل اليدوي، وذلك إذا تم استخدام غسالة الأطباق المنزلية طبقًا لتعليمات الجهة المصنعة.

ملاحظة

- كما أن تحميل غسالة الأطباق المنزلية بحمولة تتجاوز قدر الحمولة الموصى بها من الجهة المصنعة،قد تؤثر على عامل توفير الطاقة والمياه.

قبل الاستخدام

إن هذا الطراز مزود بجهاز إزالة الماء العسر.

ملاحظة

- يمكن استخدام هذا الجهاز بدون ملح غسالة الأطباق، إذا لم يستلزم الأمر، ومع ذلك يجب ضبط مستوى العسر على H0 بحيث لا تظل الأيقونة مُضاءة.
- وللحصول على أفضل نتائج الشطف، لا بد من إمداد الجهاز بماء غير عسر، أي ماء لا يحتوي علي ترسيب جيري، وإلا ستظل هناك بقع من الماء على الأطباق وداخل الجهاز.
- إذا تجاوز ماء الصنبور مستوى معين من العسر، فلا بد من تحويله إلى ماء غير عَسر، بمعنى أن يكون خاليًا من الكالسيوم. ويمكن تحقيق ذلك بإضافة ملح غسالة الأطباق لجهاز إزالة عسر الماء داخل الجهاز. ويمكن تحديد الكمية المطلوبة من الملح طبقًا لمستوى عسر ماء الصنبور.

التحقق من مستوى عسر الماء

الطريقة 1

1 تحقق من مستوى عسر الماء في منطقتك. يمكن لشركة المياه أن تساعدك في ذلك.

2 اضبط مستوى نظام إزالة عسر الماء في الجهاز وفقًا لمستوى عسر الماء.

الطريقة 2

يمكنك التحقق من مستوى عسر الماء باستخدام شريط الاختبار المزود مع المنتج.

1 اغمس جميع مناطق التفاعل بشريط الاختبار لمدة ثانية واحدة تقريباً. لا تفعل ذلك في المياه الجارية.

2 هز الشريط للتخلص من أي ماء زائد وانتظر لمدة 1 دقيقة.

3 تحقق من لون عسر الماء من الشريط، اطّلع على الغلاف.

جدول عسر الماء

عسر الماء							مستوى	معدل*1
دورة في الدقيقة	d°	e°	f°	مليمول/لتر (كالسيوم+ما غنسيوم)	ملغم/لتر (كالسيوم)	النطاق		
0	4>	5>	7>	0.7>	29>	ماء يسر	H0	-
75	7 - 4	9 - 5	13 - 7	1.3 - 0.7	50 - 29		H1	1:24
125	14 - 7	17.5 - 9	25 - 13	2.5 - 1.3	100 - 50		H2	1:7
250	21 - 14	26 - 17.5	38 - 25	3.8 - 2.5	150 - 100		H3	1:4
375	21<	26<	38<	3.8<	150<	ماء عسر	H4	2:1

*1 عدد عمليات إزالة عسر الماء *2: عدد دورة (دورات) الغسيل.*3

*2 تحدث عملية إزالة عسر الماء في نهاية عملية الشطف الساخن وفقًا لبرنامج **اقتصادي**.

*3 تتكون دورة الغسيل من 4 عمليات (ما قبل الغسيل، دورة الغسيل الرئيسية، الشطف، الشطف بالتسخين) وفقًا لبرنامج **اقتصادي**.

فتح قائمة الإعدادات

1 تأكد من إغلاق الجهاز.

2 اضغط مع الاستمرار على زر **برنامج** وزر **وظائف متعددة** في نفس الوقت لمدة 3 ثوانٍ حتى يتم إضاءة الشاشة.

3 تُظهر شاشة العرض الإعدادات الحالية.

4 اضغط على زر **وظائف متعددة** لتغيير قيمة الإعداد الحالي.

5 اضغط على زر **برنامج** للذهاب للإعدادات التالية.

6 اضغط على زر **إبدأ/توقف** لحفظ قيمة الإعداد والخروج من قائمة الإعدادات.

إعداد نظام إزالة عسر الماء

لتحقيق أعلى أداء غسيل، قم بضبط الإعدادات بما يناسب مستوى عسر الماء المزود في الجهاز. يحتوي نظام إزالة عسر الماء على 5 مستويات للضبط، كما أن الجهاز مبرمج في المصنع على درجة عسر ماء H2. تتراوح قيم الإعداد بين H0 و H4.

ملاحظة

- يبدأ رمز **إعادة ملء الملح** في التشغيل في شاشة العرض في حال عدم وجود الملح الخاص بغسالة الأطباق في نظام إزالة عسر الماء.
- إذا تم ضبط إعدادات العسر على H0 لن تضيء أي لمبة، على الرغم من عدم وجود الملح.

إعداد مستوى مساعد الشطف

يتكون الموزع من ستة من المستويات للضبط. تتراوح قيم الإعداد بين L0 و L5. كما أن البرنامج الافتراضي المضبوط عليه هو المستوى 3. يمكن التحقق من ذلك وتعديل المستوى باستخدام الأزرار الموجودة على لوحة التحكم.

⚠ تنبيه

- في حال عدم إغلاق غطاء مساعد الشطف بإحكام، سيتسرب مقدار كبير منه إلى الحوض ويؤثر على أداء الغسيل.

ملاحظة

- سيظل رمز **إعادة ملء مساعد الشطف** مضيئًا عندما يتطلب الأمر إضافة المزيد من مساعد الشطف.

ملاحظة

- إذا لاحظت وجود بقع ضبابية و آثار أو علامات ماء على الأواني الزجاجية بعد الغسيل، قم بزيادة مستوى الإعداد.
- مع الأخذ في الاعتبار أن زيادة الإعداد إلى درجة كبيرة قد يسبب رغوة، مما يؤدي إلى سوء أداء الغسيل.
- إذا كان الزجاج ملطخًا أو إذا وجدت رغوة في قاع الغسالة، فقم بخفض إعداد المستوى.
- ضبط مساعد الشطف على مستوى منخفض جدًا قد يتسبب في وجود بقع على الأطباق ويضعف من أداء التجفيف.

ضبط مستوى صوت الصفارة

تستخدم غسالة الأطباق الصفارة للتنبيه عند انتهاء الدورة أو عند حدوث خطأ. لدى مستوى صوت الصفارة 4 مستويات للضبط، وتتراوح قيم الإعداد بين b0 وb3. يتم ضبط الجهاز مسبقًا على b3.

استخدام وظيفة إعادة الضبط

إذا أظهرت الشاشة رمز **clr**، فاضغط على زر **إبدأ/توقف** لإعادة ضبط الآلة.

ملء ملح غسالة الأطباق

يجب ملء موزع الملح قبل بدء برنامج الغسيل. في حال عدم وجود ملح كافٍ، سيظهر رمز **إعادة ملء الملح** على الشاشة، إلا إذا تم ضبط مستوى العسر على H0.

⚠ تنبيه

- بمجرد تعبئة ملح غسالة الأطباق، يجب تشغيل دورة الشطف على في الحال، للتخلص من الملح والماء الملح الموجود حول الحلة الداخلية لحمايتها من التآكل.

1 قم بإخراج الرف السفلي وإزالة غطاء موزع الملح الموجود على الجانب الأيمن من الفلاتر.

2 وقبل استخدام الجهاز لأول مرة من الضروري سكب 750 غرام من ملح غسالة الأطباق و ملء الماء في نفس الوقت، إذا قررت استخدام نظام إزالة عسر الماء. كما لا بد من استخدام قمع، عند إعادة ملء الملح، اطّلع على قسم **إرشادات قبل الاستخدام**.

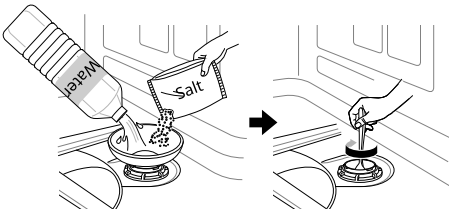

3 أعد تركيب الغطاء بشكل محكم.

4 قم بتشغيل دورة **شطف** بدون وضع أطباق.

دورة إعادة ملء الملح (750غرام لكل حمولة)

	H1	H2	H3	H4
الدورات	90	60	35	15

- يوضح الجدول معلومات عن برنامج **اقتصادي**.
- قد تختلف الدورة حسب مقدار إعادة ملء الملح.

⚠ تنبيه

- تجنب سكب أي منظفات في موزع الملح. سوف يسبب ذلك عطلاً في الجهاز.
- قم بمسح أي ملح مسكوب حول غطاء موزع الملح. الملح المتحلل الذي يتسرب في حوض الغسيل قد يؤدي إلى تآكل الحوض وكذلك حمولة غسالة الأطباق.
- قم بإحكام الغطاء جيدًا بعد ضبطه أفقيًا ولفه باتجاه عقارب الساعة. وإلا فقد يؤدي إلى تسرب الملح المتحلل من خلف موزع الملح إلى حوض الغسيل، مما يتسبب في تآكله.
- بعد إعادة ملء ملح غسالة الأطباق، فيجب تشغيل برنامج الغسيل دون وضع أطباق، لأن أي ملح متناثر داخل الجهاز قد يسبب صدأ أو ضررًا بالجهاز إذا تُرك دون غسيل.

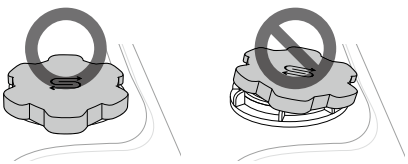

ملاحظة

- يمكن شراء الملح من موزعي الملح.

إضافة مساعد الشطف

يظهر رمز **إعادة ملء مساعد الشطف** على الشاشة عندما يتطلب الأمر إضافة المزيد من مساعد الشطف.

يوصى باستخدام مساعد الشطف لمنع وجود بقع من المياه على الأطباق ولتعزيز كفاءة التجفيف.

1 افتح غطاء مساعد الشطف برفع الغطاء.

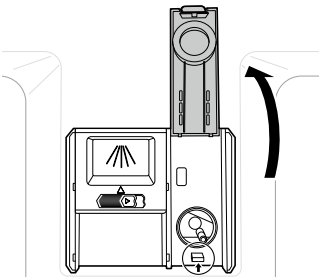

2 أضف مساعد شطف سائل إلى أن يصل إلى أقصى مستوى للملء. يجب ضمان استقرار مساعد الشطف داخل الموزع عند الملء، وإلا قد ينتج عنه فقاعات هواء تؤثر على كفاءة أداء التجفيف.

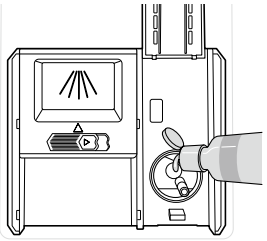

3 قم بإغلاق الغطاء لإحكام غلق الموزع. سيتم توزيع مساعد الشطف تلقائيًا أثناء دورة الشطف الأخيرة.

⚠ تنبيه

- قم بمسح أي مساعد شطف مسكوب لتجنب حدوث رغوة.

ملاحظة

- لا تستخدم إلا، مساعد شطف سائل في الجهاز.
- لا تفرط في ملء الموزع بمساعد الشطف.
- إن وجود القليل من مساعد الشطف أو الكثير منه قد يؤثر على كفاءة عملية التجفيف.
- إذا تدفق سائل مساعد الشطف من الموزع، قم بمسحه نهائيًا، وإلا فقد يتسبب في تلطخ غسالة الاطباق.

لوحة التحكم

خواص لوحة التحكم

للطرز غير البخارية

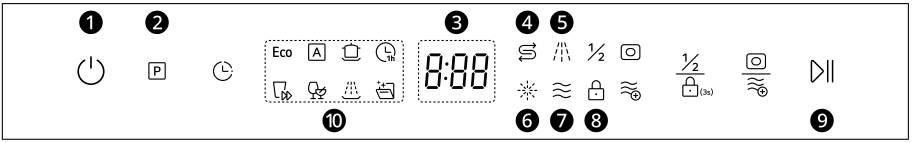

❶ الطاقة

- اضغط على زر **الطاقة** للتشغيل وإيقاف التشغيل.
- بعد اكتمال الدورة، يتم إيقاف التشغيل تلقائيًا لأغراض السلامة ولأغراض اقتصادية.
- في حالة وجود أحمال زائدة أو انقطاع التيار الكهربائي أو أي إعاقة من أي نوع، فسيتم إيقاف التشغيل تلقائيًا للسلامة.
- عند عودة الكهرباء، فسيتم تشغيل الجهاز تلقائيًا واستكمال الدورة.

❷ برنامج

- اضغط على زر **برنامج** بشكل متكرر لتحديد الدورات.
- إذا تم تحديد الدورة، فسيومض كل رمز من رموز ❿ .

❸ الشاشة الرقمية

- تعرض الشاشة الرقمية الموجودة على لوحة التحكم مدة الدورة المُقدّرة، عند تحديد الخيارات والدورة، فستعرض الشاشة الوقت الكلي المقدر لإكمال هذه الخيارات. أثناء التشغيل، تعرض الشاشة وقت التشغيل المتبقي المقدر.
- لا يتضمن الوقت المُقدّر الظاهر على الشاشة أوقات تسخين المياه، إلخ.
- عند تحديد **تأجيل التشغيل**، تعرض الشاشة مدة تأخير بدء التشغيل بالساعات.
- قد تختلف مدة دورة **تلقائي** باختلاف مستويات الاتساخ في حمولتك.

❹ رمز إعادة ملء الملح

- يضيء هذا الرمز تلقائيًا عند انخفاض مستوى الملح. يتم إغلاق مصباح LED تلقائيًا عند إعادة ملء الملح.

❺ رمز الغسيل

- يومض هذا الرمز عند تفعيل الغسيل.

❻ رمز إعادة ملء مساعد الشطف

- يضيء هذا الرمز تلقائيًا عند انخفاض مستوى مساعد الشطف. يتم إغلاق مصباح LED تلقائيًا عند إعادة ملء مساعد الشطف أو عند ضبط المستوى على 0.

❼ رمز التجفيف

- يومض هذا الرمز عند تفعيل التجفيف.

❽ رمز قفل التحكم

- يضيء هذا الرمز عند تفعيل ميزة قفل التحكم.

❾ إبدأ/توقف

- لتشغيل الجهاز وإيقافه مؤقتًا، إما (تبعًا لنوع الشاشة)، اضغط على زر **إبدأ/توقف** أغلق الباب أو أغلق الباب واضغط على زر **إبدأ/توقف**.

دورات الغسيل

دورات الغسيل

تحديد الدورة
الدورة الافتراضية هي **اقتصادي**. يمكنك كذلك تخصيص هذه الإعدادات بالضغط على زر **برنامج**.

- اضغط على زر **برنامج** بشكل متكرر لتحديد دورة **تلقائي**،أو **كثيف** ، أو **1 ساعة**، أو **سريع**، أو **حساس**، أو **شطف**, أو**آلة نظيفة**.

اقتصادي
يوفر هذا الخيار أعلى كفاءة للطاقة واستهلاك الماء والطاقة للحصول على أفضل أداء للغسيل ونتيجة تجفيف عالية في الأحمال ذات الأوساخ العادية لأنها لا تستخدم إلا مقدار قليل من الطاقة.

تلقائي



يستشعر الجهاز في هذه الدورة كمية الأوساخ ونقاء الماء ثم يعزز من أداء الغسيل لتحقيق أفضل نتيجة من النظافة. قد يختلف وقت الغسيل بناءً على شدة الأوساخ.

كثيف

تستخدم هذه الدورة للأطباق المتسخة جداً والأطباق التي توجد بها بقع صلبة. تعمل هذه الدورة مضبوطة بشكل افتراضي على أعلى كثافة للرش، وغسيل الصحون المتسخة جدًا.

1 ساعة

ستقوم هذه الدورة بتنظيف الأطباق الأقل اتساخًا وتجفيفها في غضون ساعة واحدة.

ملاحظة

- لا يوصى باستخدام أقراص التنظيف مع دورة **1 ساعة**. في حالة استخدام أقراص التنظيف، فقد يتسبب في ترك رواسب من المنظف على الأطباق نتيجة درجات حرارة الشطف المنخفضة نسبيًا.

سريع



تقوم هذه الدورة بتنظيف الأطباق الأقل اتساخًا بسرعة.

ملاحظة

- إن هذه الدورة غير مزودة بخيار التجفيف، حدد خيار **تجفيف+**أو حدد دورة أخرى لتحظى بعملية تجفيف أفضل.
- لا يوصى باستخدام أقراص التنظيف مع دورة **سريع**. في حالة استخدام أقراص التنظيف، فقد يتسبب في ترك رواسب من المنظف على الأطباق نتيجة درجات حرارة الشطف المنخفضة نسبيًا.

حساس



ستقوم هذه الدورة بتنظيف الأغراض الحساسة مثل الصيني الرقيق والأواني الزجاجية.

شطف



إن دورة الشطف السريع خاصة فقط بالأطباق التي لن يتم غسلها في الحال. تقوم الدورة بشطف الأطباق شديدة الاتساخ حتى تذوب بقايا الطعام العالقة بها. كما أن دورة الشطف هذه تحد من انتشار روائح داخل الجهاز.

ملاحظة

- لا تستخدم منظف الغسيل مع هذا الخيار.
- إن هذه الدورة غير مزودة بخيار التجفيف.

آلة نظيفة



تم إعداد هذه الدورة لتنظيف الجهاز من الداخل. قم بتفعيل هذه الدورة لكن بدون وضع أطباق داخل الجهاز. إن هذه الدورة تزيل أي اتساخ أو روائح كريهة أو بقع بيضاء أو رواسب وأي نوع من أنواع الوسخ الأخرى. قم بإضافة حمض الستريك أو أي محلول آخر للحصول على أفضل النتائج.

الخيارات والوظائف الإضافية

قم بتحديد زر الدورة المطلوب، ثم قم بتحديد خيارات هذه الدورة. لمزيد من المعلومات، يرجى الاطلاع على قسم **دليل الدورة/الخيارات**.

الخيارات والوظائف الإضافية

تأجيل التشغيل



توخر هذه الميزة من وقت بدء الدورة المحددة. في كل مرة يتم فيها الضغط على زر **تأجيل التشغيل**، تزيد مدة تأخير بدء التشغيل لمدة ساعة. يمكن ضبط مدة تأخير بدء التشغيل بداية من 1 ساعة إلى 24 ساعة بزيادات قدرها ساعة واحدة.

- لتشغيل وظيفة التأجيل، اضغط على زر **إبدأ/توقف** بعد تحديد مدة تأجيل بدء التشغيل.

- لإلغاء هذه الوظيفة، اضغط مع الاستمرار على زر **الطاقة** لمدة 3 ثوانٍ حتى يتم إيقاف تشغيل الطاقة، أو اضغط على زر **إبدأ/توقف**، ثم عندما تومض الشاشة، اضغط مع الاستمرار على زر **الطاقة** لمدة 0.5 ثانية حتى يتم إيقاف تشغيل الطاقة.

وظائف متعددة



حدد هذا الخيار لأفضل نتائج تجفيف. يمكنك تحديد هذا الخيار من الخيارات التالية **3 في 1**، **تجفيف+**، **3 في 1** و **تجفيف+**. سيتم تشغيل المؤشرات عند تحديد الوظائف المتوافقة.

3 في 1



يتم تحديد هذا الخيار عند استخدام أقراص التنظيف 3 في 1 والذي يجمع بين وظيفة المنظف، ومساعد الشطف، وملح غسالة الأطباق.

- لتنشيط هذه الميزة، اضغط على وسط **وظائف متعددة**.

تجفيف+



يعمل هذا الخيار على رفع درجة حرارة الشطف الساخن.

- لتنشيط هذه الميزة، اضغط على وسط **وظائف متعددة**.

نصف الحمولة



هذا الخيار مناسب لغسل كمية قليلة من أدوات المائدة، مما يوفر من استهلاك الطاقة والمياه.

- لتنشيط هذه الميزة، اضغط على وسط **نصف الحمولة/قفل التحكم**.

قفل التحكم



تساعد هذه الميزة في منع تغيير الإعدادات أثناء الدورة. بتحديد هذه الميزة، سيتم قفل كل الأزرار الموجودة على لوحة التحكم. هذه الميزة غير مسؤولة عن قفل الباب.

- للطرز التي لها شاشة عرض خارجية، اضغط مع الاستمرار على وسط **نصف الحمولة/قفل التحكم** لمدة 3 ثوان أثناء تشغيل الدورة لتفعيل أو إلغاء تفعيل هذه الميزة. أما الطُرز التي لها شاشة عرض مخفية، فيجب فتح الباب أثناء التشغيل واتباع نفس الإرشادات.
- لبدء دورة جديدة، قم بإلغاء هذه الميزة.
- يمكن ضبط هذه الميزة في أي وقت بتشغيل الجهاز.

جدول البرامج

دليل البرنامج

البرنامج	درجة الاتساخ	غسل		Rinse (شطف)		تجفيف
		غسيل مبدئي	دورة الغسيل الرئيسية	Rinse (شطف)	الشطف الساخن	
اقتصادي	معتدل	●	● (45 ℃)	●	● (63 ℃)	●
تلقائي	كل المستويات	●	● (60 - 65 ℃)	●	● (70 ℃)	●
كثيف	ثقيل	●	● (60 ℃)	●	● (67 ℃)	●
1 ساعة		●	● (60 ℃)	●	● (65 ℃)	●
سريع			● (40 ℃)	●	● (45 ℃)	
حساس			● (45 ℃)	●	● (55 ℃)	●
شطف				●		
آلة نظيفة			● (60 ℃)	●	● (70 ℃)	

ملاحظة

- قد يختلف وقت التشغيل بناءً على درجة حرارة الماء ودرجة الحرارة المحيطة وضغط الماء والجهد.
- إن المعلومات التي تشير إلى أن القيم المُعطاة للبرامج تختلف عن البرنامج البيني هي مجرد معلومات إرشادية.

الخيارات المتاحة

ملاحظة

- يمكنك تحديد الخيار **تأجيل التشغيل** لكل برامج الغسيل في هذا الجدول.

للطرز غير البخارية

البرنامج	نصف الحمولة	3 في 1	تجفيف+
اقتصادي	●	●	●
تلقائي		●	
كثيف	●	●	●
1 ساعة	●		●
سريع	●		●
حساس	●	●	●
شطف			
آلة نظيفة			

معلومات تتعلق باختبار الطاقة (EN60436)

يتم شحن الجهاز وفقًا للمواصفات القياسية.

ملاحظة

- عند تشغيل موزع الملح، تزداد البيانات الموضحة بالأسفل.
  - استهلاك المياه: 2.5 لتر
  - استهلاك الطاقة: 0.5 وات في الساعة
  - المدة الزمنية: -

للطُرز غير المزودة بوظيفة فتح التجفيف تلقائيًا

- السعة: 13 إعداد للمكان
- برنامج التوافق: **اقتصادي**
  - يستخدم برنامج**اقتصادي** لتقييم التوافق مع تشريعات التصميم البيئي للاتحاد الأوروبي.
- إعداد مساعد الشطف: L5
- المنظف المرجعي: 21 جم من المنظف داخل الموزع.
  - غسيل مبدئي: 4 غرام
  - دورة الغسيل الرئيسية: 17 غرام
- موضع الرفع الذي على شكل حرف U القابل للتعديل: في الأسفل
- نوع الفلتر: يدوي

تحميل الأطباق

- قم بوضع الأواني بشكل صحيح وفقًا للصورة الواردة في هذا الفصل.
- قد يؤدي عدم وضع الأواني بشكل غير الصحيح إلى الحصول على أداء منخفض من التجفيف أو التنظيف.

سلة أدوات الأكل الصغيرة

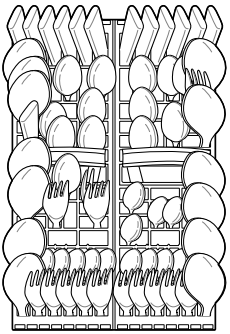

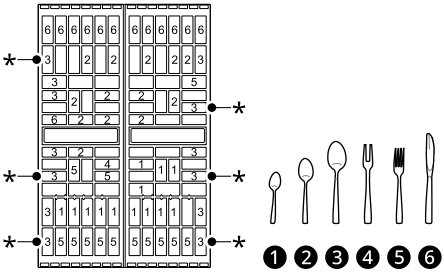

❶ ملاعق الشاي (بدون اتساخ)

❷ ملاعق الحلوى (بدون اتساخ)

❸ ملاعق الحساء (رقائق الشوفان)

*: 6 من ملاعق الحساء متسخة.

❹ شوكة التقديم (بدون اتساخ)

❺ الشوك (البيض)

❻ السكاكين (بدون اتساخ)

الرف الأعلى

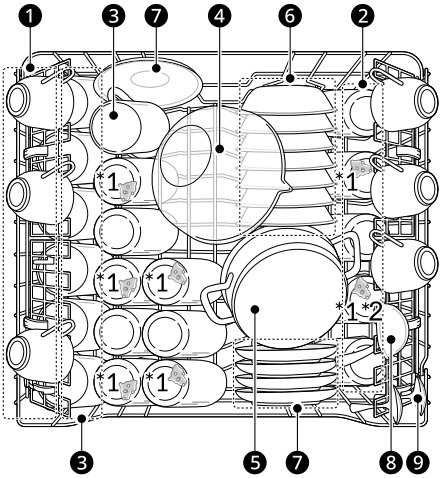

1 فناجين (قهوة سادة)

2 أكواب (الحلب)

*1 توجد 7 أكواب ملطخة بالحليب.

*2 أكواب الحليب لـ EN60704-2-3: 2020

3 فناجين كبيرة (شاي سادة)

4 وعاء زجاجي (لحم)

5 قِدر بغطاء (لحم)

6 وعاء حلوى (رقائق الشوفان)

7 أطباق الفناجين الكبيرة (شاي سادة)

8 مغرفة المرق (بدون اتساخ)

9 ملاعق التقديم (بدون اتساخ)

الرف الأسفل

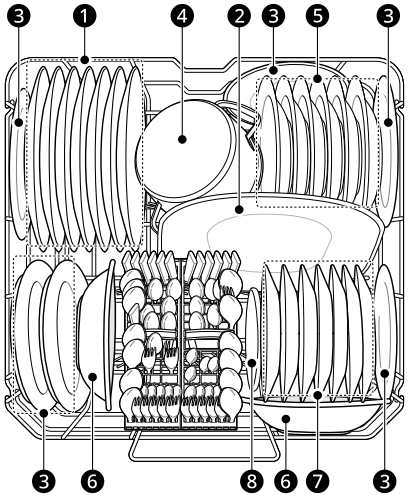

1 أطباق العشاء (بيض)

2 طبق تقديم بيضاوي (لحم)

3 أطباق الحلوى الميلامين (بيض)

4 قدر صغير (سمن نباتي + سبانخ)

5 أطباق حساء (رقائق الشوفان)

6 أوعية ملامين (سمن نباتي)

7 أطباق حلوى (سبانخ)

8 أطباق الفناجين الكبيرة (شاي سادة)

تحميل غسالة الأطباق

للحصول على أفضل النتائج، يرجى اتباع التعليمات بشكل دائم.

- أزّل جزيئات بقايا الطعام الكبيرة من الأطباق بما في ذلك العظام وما إلى ذلك؛ قبل وضع الأواني داخل الغسالة.
- يجب نقع الأغراض التي بها بقايا طعام محروق، قبل وضعها داخل غسالة الأطباق.
- يجب وضع الأغراض العميقة بشكل مقلوب.
- لن يتم تجفيف الأغراض البلاستيكية، بخلاف الأغراض الأخرى.

- تأكد من أن عدم حدوث تلامس بين الأغراض.

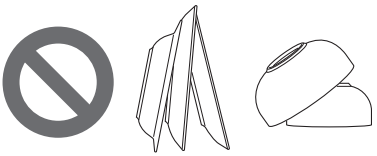

العناصر غير المناسبة لغسالة الأطباق

قد يتسبب مزيج درجة الحرارة المرتفعة مع منظفات غسيل الأطباق في إلحاق الضرر ببعض الأدوات. لا تضع العناصر التالية في غسالة الأطباق.

- النحاس أو الألمنيوم المؤكسد
- الأواني الفخارية المطلية يدويًا بالفضة والذهب
- الأواني ذات المقابض المصنوعة من الخشب أو العظام
- الأواني الحديدية أو غير المقاومة للصدأ
- العناصر البلاستيكية غير الآمنة للاستخدام مع الأجهزة الكهربائية
- الأواني باهظة الثمن مثل الأطباق الفضية أو الذهبية
- العناصر الرقيقة مثل الكؤوس الكريستال

⚠ تنبيه

- لا تضع القدور أو المقالي ذات المقابض البلاستيكية في الجهاز لأن المقابض قد تتلف بسبب الحرارة والمنظف.
- لا يمكن إزالة لطخات أحمر الشفاه طويلة الأمد أو المقاوم للماء على الأكواب الزجاجية أثناء الغسيل.

تحميل الرف السفلي

حمولة الاستخدام اليومي

الرف السفلي مناسب لأطباق العشاء وأوعية الحساء والقدور والمقالي والأغطية وحتى صينية الشواء.

يجب وضع الأطباق بشكل عمودي بحيث تقابل منتصف الرف، بينما يجب وضع القدور والمقالي والأطباق الكبيرة متجهة لأسفل.

يمكن طي صف السنون الأمامي لتسهيل تحميل الأطباق الكبيرة.

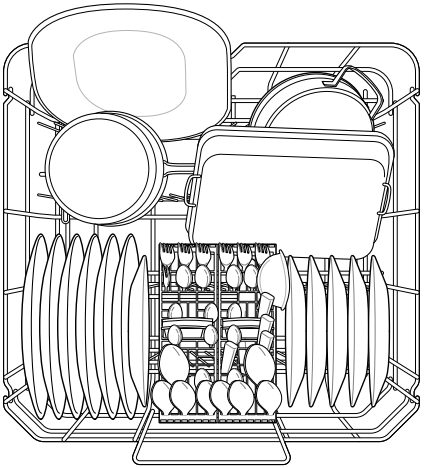

⚠ تنبيه

- يجب ألا تكون أذرع الرش مسدودة بأغراض طويلة للغاية أو عالقة في السلال. اختبر سهولة حركة الأذرع بتدويرها يدويًا.

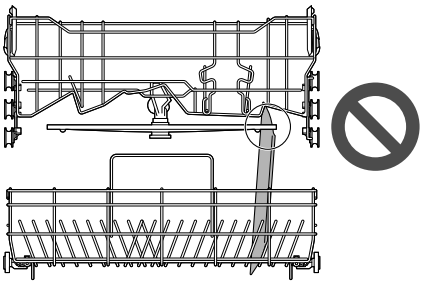

طي سنون الرف لأسفل

قم بطي السنون لأسفل لتناسب الطباق الكبيرة؛ ثم اسحب السنون لأعلى لتناسب الأطباق الصغيرة.

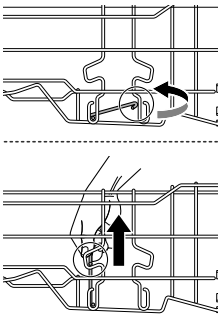

تحميل الرف العلوي

حمولة الاستخدام اليومي

الرف العلوي مناسب للأغراض الحساسة مثل الأطباق الصغيرة والسكاكين الطويلة والكؤوس والأكواب والأغراض البلاستيكية الآمنة للاستخدام مع الأجهزة الكهربائية.

يجب وضع الكؤوس والأكواب الزجاجية والأوعية بحيث تتجه لأسفل.

يجب وضع الأطباق بشكل عمودي.

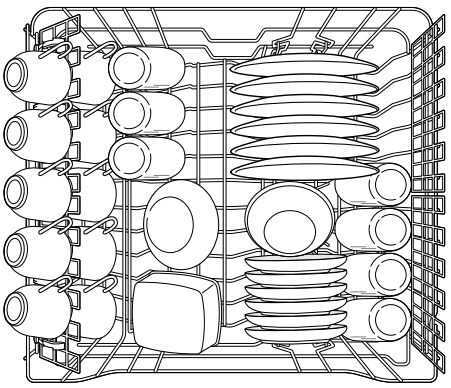

توجد دعامة في رف الأكواب للكؤوس الزجاجية الطويلة.

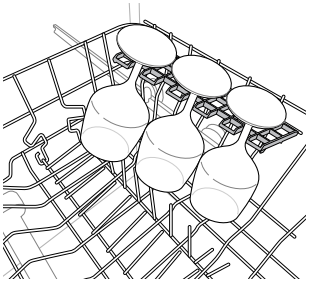

يمكن طي الجانب الأيمن من صف السنون لأسفل أو يمكن طي رفوف الأكواب إلى أعلى خارج مسارها لتناسب الأواني الفخارية الطويلة.

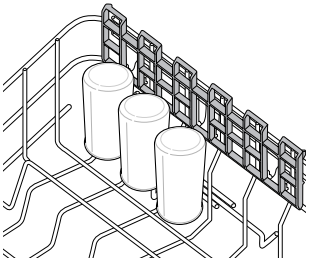

⚠ تنبيه

- يجب ألا تكون أذرع الرش مسدودة بأغراض طويلة للغاية أو عالقة في السلال. اختبر سهولة حركة الأذرع بتدويرها يدويًا.

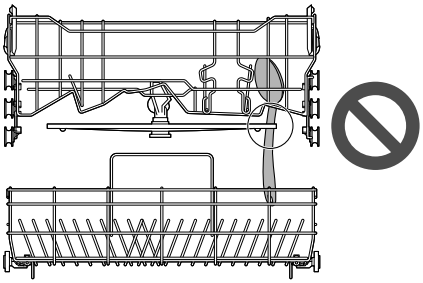

الرف العلوي القابل لتعديل الارتفاع

يمكن ضبط ارتفاع الرف العلوي عند وضع الكؤوس الزجاجية الطويلة أو الأواني الفخارية الطويلة.

هناك موضعان لتعديل ارتفاع الرف العلوي لتوفير مساحة أكبر.

ثني أو ورفع الرف

اسحب الرف إلى الأمام وقم بإزالته من على القضيب بشكل كامل، ثم أعد وضعه في الارتفاع الذي تريده.

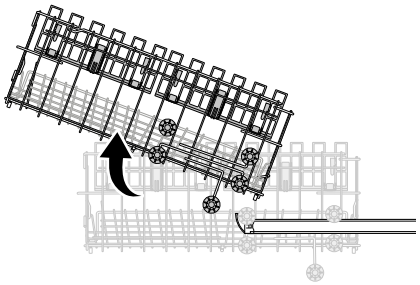

أحجام الأطباق المحتملة طبقًا لموضع الرف العلوي

موضع الرف العلوي	حجم الطبق (مم)	
	الرف الأعلى	الرف الأسفل
العلوي	210	320
خفض	260	270

⚠ تحذير

- قبل التحكم في الارتفاع، تأكد من أن الرف خالٍ من كل الأطباق، غير ذلك، قد تتحطم الأطباق أو قد تعرض نفسك للإصابة.

ملاحظة

- هناك نطاق ارتفاع قدره 50 مم عند تحريك الرف العلوي إلى الوضع السفلي.
- بعد ضبط مستويات الرف، تأكد من أن أذرع الرش يمكنها الدوران بحرية.
- عندما يكون الرف العلوي في الوضع السفلي، تأكد من أن قاعدة الرفع العلوي التي تحتوي على ذراع رش لا تعيق الأغراض الموجودة في الرف السفلي.
- عندما يكون الرف العلوي في الوضع السفلي، ادفع الرف العلوي أولًا ثم الرف السفلي ثانيًا.
- اسحب الرف السفلي أولًا، ثم اسحب الرف العلوي ثانيًا.
- عندما يكون الرف العلوي في الوضع السفلي، يختلف الارتفاع المحتمل للأطباق باختلاف الطُرز المزودة برف أدوات المائدة الحادة.

تحميل سلة أدوات الأكل الصغيرة

حمولة الاستخدام اليومي

للأواني الكبيرة مثل المخفقات اليدوية يمكن فتح الغطاء عن طريق تفكيكه.
ضع الشوك والملاعق في سلة أدوات الأكل الصغيرة بحيث تكون مقابضها متجهة لأسفل.

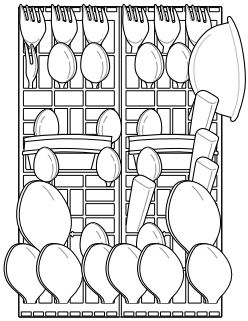

⚠ تحذير

- لتجنب الإصابات، ضع السكاكين والأواني الأخرى ذات الجواف الحادة على رف سلة أدوات الأكل الصغيرة.
- إذا رغبت في وضعها في سلة أداوت الأكل الصغيرة، فيجب توجيه الحواف الحادة إلى الأسفل.

⚠ تنبيه

- لا تحاول إعاقة دوران أذرع الرش.
- يجب ألا تزيد أدوات الأكل الصغيرة عن من 23 سم.

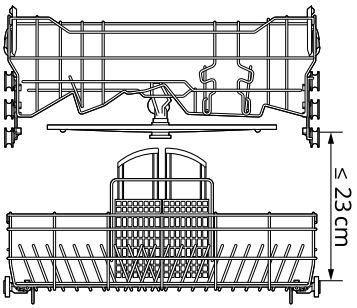

إضافة عوامل التنظيف

إضافة المنظف في الموزع

- تعتمد كمية المنظف على الدورة وحجم الحمولة ودرجة اتساخ الأطباق.
- ضع المنظف في درج المنظف قبل بدء أي دورة.

1 ادفع الزر الموجود على غطاء الموزع لفتح الدرج.

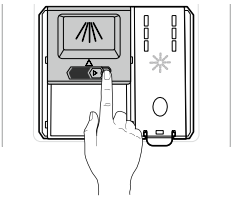

2 أضف المنظف الخاص بغسالة الأطباق إلى درج الغسيل الرئيسي حتى يكون المستوى بين الخطين المحددين 15 و 25.

- املأ حتى نهاية الخط 25 للماء العسر أو الحمولات شديدة الاتساخ.
- املأ حتى نهاية الخط 15 للماء غير العسر أو الحمولات قليلة الاتساخ.

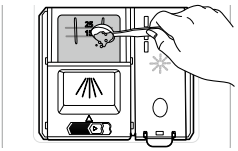

3 ادفع غطاء الموزع لتحريك الغطاء وإغلاقة إلى أن يستقر في مكانه.

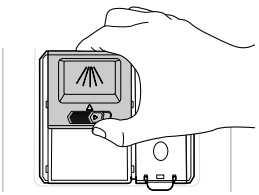

4 في حالة الرغبة في الغسيل المبدئي، املأ منطقة تجويف درج الغسيل المبدئي الموجودة على الغطاء بالمنظف.

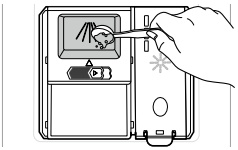

البرنامج	كمية المنظف
	دورة الغسيل الرئيسية (الموزّع)
اقتصادي	21 جرام
تلقائي	25 جرام
كثيف	25 جرام
1 ساعة	25 جرام
سريع	15 جرام
حساس	20 غرامًا
شطف	-
آلة نظيفة	-

⚠ تحذير

- يحتوي كل من منظف غسالة الأطباق ومساعد الشطف على مواد كيميائية مثل أي منظف آخر، لذا لا بد الاحتفاظ بهما بعيدًا عن متناول الأطفال.

⚠ تنبيه

- استخدم المنظفات المخصصة لغسالات الأطباق فقط. قد يتسبب وضع المنظف الخاطئ في ظهور رغاوٍ كثيرة أثناء التشغيل، وقد تقلل الرغاوي الزائدة من كفاءة الغسيل وتتسبب في تسريب المياه.
- لتجنب تلف الجهاز، لا تسحب الموزع لإغلاق باب الجهاز.



- لا تستخدم إلا منظف ومساعد شطف معتمدين وقياسيين. قد يتسبب استخدام منظف أو مساعد شطف غير معتمدين في خطر التلف أو التآكل أو قلة كفاءة الغسيل أو التجفيف أو التسريب.
- عند استخدام مقدار كبير من المنظف، يظهر الكثير من الرغاوي، والتي يمكن أن تؤدي إلى تسريب الرغاوي وترك البقع على الأطباق في غسالة الأطباق.

ملاحظة

- قد يترك المنظف الزائد طبقة على الأطباق وفي الأنبوب مما يتسبب في تقليل كفاءة نتائج الغسيل.
- بعد الغسيل، تأكد من اختفاء المنظف كليًا.
- قد تعلق أقراص التنظيف في الموزع نتيجة حجمها الكبير. يمكن وضع الأقراص على قاعدة أنبوب الغسيل بجوار الفلتر قبل بدء الدورة.
- لا تستخدم منظف سائل لغسالة الأطباق مع هذا الجهاز.

إعادة الملء

للحفاظ على كفاءة نتائج التجفيف، تأكد من إعادة ملء مساعد الشطف بانتظام.

للحفاظ على كفاءة نتائج الغسيل، تأكد من إعادة ملء ملح غسالة الأطباق بانتظام.

التحقق من مساعد الشطف

عندما يضيئ رمز **إعادة ملء مساعد الشطف** فيعني ذلك أن مساعد الشطف فارغ تقريبًا. أعد ملء موزّع مساعد الشطف عند الضرورة.

التحقق من ملح غسالة الأطباق

بعد إعادة ملء ملح غسالة الأطباق، فيجب تشغيل برنامج الغسيل دون وضع أطباق، لأن أي ملح متناثر داخل الجهاز قد يسبب صدأ أو ضررًا بالجهاز إذا تُرك دون غسيل.

عندما يضيئ رمز **إعادة ملء الملح** فيعني ذلك أن الملح فارغ تقريبًا. أعد ملء موزّع الملح عند الضرورة.

⚠ تنبيه

- لا تضف منظف أو أي محلول آخر إلى مبيت إزالة عسر الماء باستثناء ملح غسالة الأطباق، فإن ذلك سيؤدي إلى عطل تشغيل نظام إزالة عسر الماء.

نصائح مفيدة

التجفيف

- قد لا يتم تجفيف الأغراض البلاستيكية بأفضل صورة مقارنة بالأغراض الأخرى.
- ولكي نحصل على أفضل النتائج، يمكن فتح الباب لمدة قصيرة بعد الدورة لتتم عملية التجفيف بشكل أفضل.

ملاحظة

- تأكد من أن عدم حدوث تلامس بين الأغراض.
- إذا لم تكن نتائج التجفيف جيدة أو لم تجف بقايا الماء على الأطباق، فيمكنك استخدام خيار **تجفيف+** أو ضبط مستوى الشطف.
- عند استخدام أقراص التنظيف من الأنواع (2 في 1، أو 3 في 1)، فقد يتطلب الأمر دورة شطف إضافية بناءً على حجم الأطباق، وفي هذه الحالة استخدم خيار **تجفيف+** أو ضبط مستوى الشطف.

تفريغ غسالة الأطباق

- قبل تفريغ الأطباق، تأكد من أن الأطباق قد بردت تمامًا وأصبحت بدرجة حرارة اليد.
- قم بتفريغ الرف السفلي أولًا ثم الرف العلوي. سيتجنب ذلك تساقط قطرات المياه من الرف العلوي على أطباق الرف السفلي.

⚠ تحذير

- لا تسحب الرفوف المحملة بالكامل مرة واحدة، فقد يسقط الجهاز على الأرض. قم بتفريغ حمولة كل رف على حدة.

الصيانة

للحفاظ على الأداء ومنع أي مشاكل، قم بمعاينة الجهاز من الخارج والداخل، وكذلك الفلاتر وأذرع الرش بانتظام.

⚠ تحذير

- عند تنظيف الجهاز من الداخل والخارج، لا تستخدم أي محلول ذائب، مثل المخففات أو الأسيتون. قد يتسبب ذلك في نشوب حريق أو انفجار.

ملاحظة

- امنع الحيوانات من قضم كبل الطاقة أو خرطوم المياه.

التنظيف والعناية

تنظيف الهيكل الخارجي

في معظم الحالات، يمكن تنظيف السطح الخارجي للجهاز بقطعة قماش رطبة ناعمة أو إسفنجة، ثم تجفيفه بقطعة قماش ناعمة. إذا كان الجهاز يحتوي على الفولاذ المقاوم للصدأ من الخارج، استخدم منظف الفولاذ المقاوم للصدأ.

⚠ تنبيه

- إذا سُكب زيت طعام على المنتج، فقم بمسحه على الفور. لا تقم بتنظيف الجزء الخارجي من المنتج بمنظفات تحتوي على الكحول أو مخفف الدهان أو مبيض أو البنزين أو سوائل قابلة للاشتعال أو مواد كاشطة. لأن مثل هذه المواد قد تتسبب في تغير لون الجهاز أو تلفه.

تنظيف داخلي

فمن المستحسن أن يتم تنظيف الجزء الداخلي، أو أذرع الرش أو الفلاتر مرة واحدة كل أسبوعين.

واظب على تنظيف الجهاز من الداخل باستخدام قطعة قماش ناعمة ورطبة أو بالإسفنج لإزالة المواد الغذائية والجسيمات الترابية. قد يؤدي استخدام المذيبات الكيميائية الحادة إلى وجود بقع بيضاء على الحوض الداخلي أو حدوث صدأ.

قد تجد بقايا الطعام عالقة في الفجوات الضيقة داخل الجهاز بعد الانتهاء من الغسيل. امسح جميع بقايا الطعام.

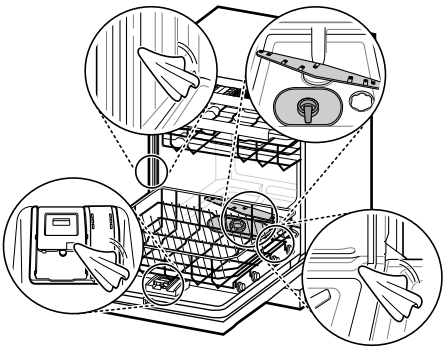

ملاحظة

- إذا لم تستخدم الجهاز لفترة طويلة، فقم بتحديث الجزء الداخلي عن طريق تشغيل برنامج **آلة نظيفة** مع وضع المنظفات. عند انتهاء الدورة، نظّف الجهاز من الداخل والخارج وفقاً لتعليمات **الصيانة**.

تنظيف الحوض

استخدام حمض الستريك

قم بإخراج جميع الصحون، وسلة أدوات تناول الطعام، وحامل سلة أدوات الأكل الصغيرة من الجهاز. يجب ألا تبقى إلا الحوامل فقط في الحوض.

للحصول على أفضل النتائج، استخدم مسحوق حامض الستريك (يمكن العثور عليها في أقسام المعلبات في معظم محلات السوبر ماركت أو عبر الإنترنت). قم بمعايرة 3 ملاعق كبيرة (45 غرام) من مسحوق حامض الستريك. املأ صندوق الغسيل الرئيسي بالمسحوق الذي تمت معايرته.

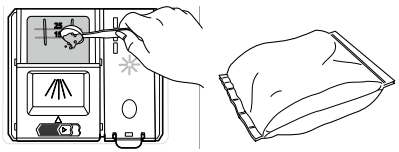

استخدم الخل الأبيض

إذا لم تجد بودرة حمض الستريك، اسكب بمقدار 3/4 - 1 1/4 كوب (200-300 مل) من الخل الأبيض في وعاء عميق ثم ضعه في رف علوي. قم

بتشغيل الدورة **تلقائي**. لا تستخدم المنظفات. عند انتهاء الدورة، ثم أعد التشغيل.

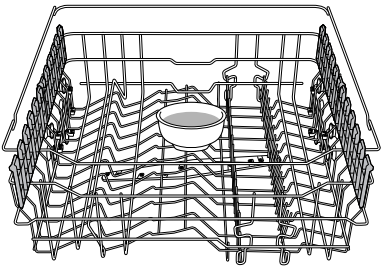

⚠ تنبيه

- لا تقم بسكب الخل بشكل مباشر في القاعدة.
- فقد يؤدي الإفراط في استخدام الخل إلى ضرر بالجهاز.

تنظيف الفلاتر

1 قم بإخراج الرف السفلي.

2 قم بلف الفلتر الداخلي عكس اتجاه عقارب الساعة، ثم أخرج الفلتر الداخلي وفلتر الفولاذ المقاوم للصدأ.

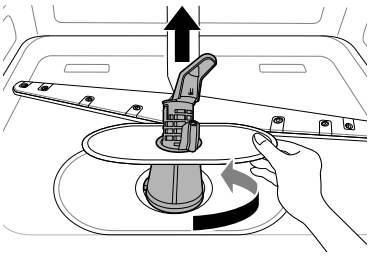

3 نظف الفلاتر بفرشاة ناعمة تحت الماء الجاري. أعد تجميع الفلاتر قبل إعادة تركيبها.

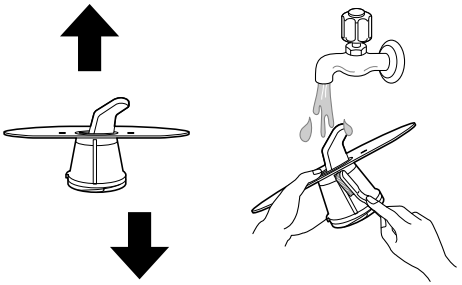

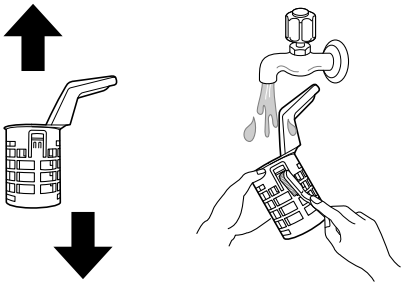

4 لاستبدال الفلاتر المجمعة، ضع ذراع الرش بحيث يسمح بمكان أوسع باتجاه الأمام. أعد الفلاتر مرة أخرى في حامل الفلتر، وقم بإحكامها عن طريق لفها باتجاه عقارب الساعة حتى تستقر في مكانها.

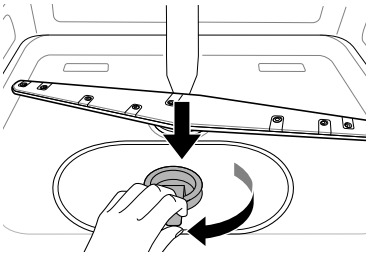

⚠ تحذير

- كن حذرا من الحواف الحادة عند التعامل مع فلتر الفولاذ المقاوم للصدأ.

⚠ تنبيه

- بعد استخدام الجهاز، تساعد الفلاتر على تصفية جزيئات المواد الغذائية. وأي بقايا طعام لم يتم إزالتها قد تسبب رائحة سيئة. بالإضافة إلى ذلك، قد يتعذر الصرف بسبب وجود بقايا الطعام عالقة في الفلاتر.

ملاحظة

- عند التجميع، قم بلفه حتى يستقر في مكانه.

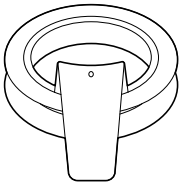

تنظيف أذرع الرش

إذا انسدت فتحات ذراع الرش بسبب بقايا الطعام، فقد لا يتم تنظيف الصحون جيداً بسبب عدم كفاءة رش الماء.

تنظيف ذراع الرش السفلى

1 تأكد من عدم انسداد فتحات رش الماء بجزيئات الطعام.

2 فإذا كانت فتحات ذراع الرش مسدودة ببقايا الطعام، قم بإزالته باستخدام دبوس أو أي أداة حادة.

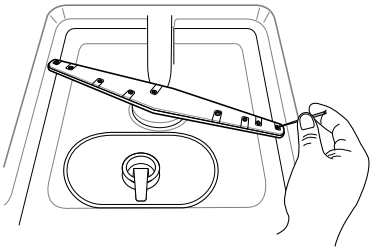

تنظيف ذراع الرش العليا

1 اسحب الرف الأعلى إلى الأمام. تأكد من عدم انسداد فتحات رش الماء بجزيئات الطعام.

2 عندما يكون التنظيف ضرورياً، قم بإزالة ذراع الرش العليا عن طريق لف الصمولة الموجودة أسفل ذراع الرش عكس اتجاه عقارب الساعة والسحب نحو الأسفل.

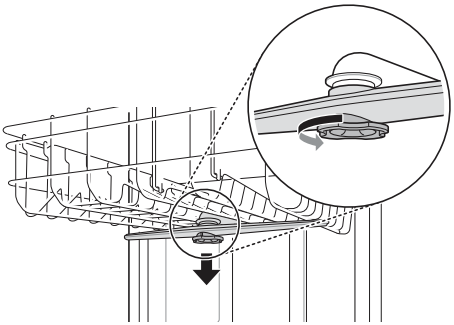

3 قم بإزالة جزيئات الطعام عن طريق الشطف أو هز ذراع الرش.

4 فإذا كانت فتحات ذراع الرش مسدودة ببقايا الطعام، قم بإزالته باستخدام دبوس أو أي أداة حادة.

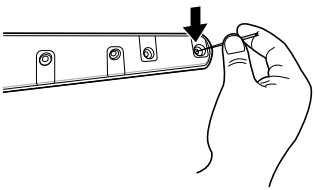

5 بعد إزالة بقايا الطعام، قم بتنظيف فتحات ذراع الرش بوضعه تحت الماء الجاري.

6 بعد تنظيف ذراع الرش العليا، قم بوضعها في مكانها. قم بلف الصمولة باتجاه عقارب الساعة للتأكد من استقرارها مرة ثانية في مكانها.

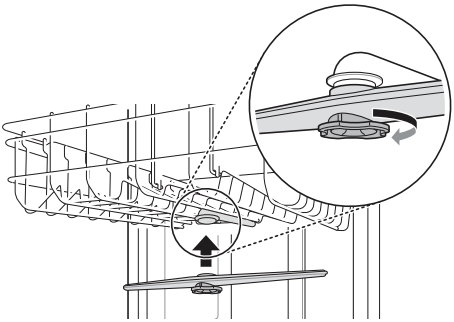

7 التجميع، تأكد من دوران أذرع الرش دون شيء يعيقهما.

⚠ تنبيه

- الأذرع التي لا يمكنها الدوران بحرية نتيجة لوجود عوائق أو سوء الصيانة يمكن أن تتسبب في تسريب الماء من الباب مما يؤدي إلى عطل أو تلف الممتلكات.

تنظيف فلتر خرطوم إمداد الماء

لا يمكن فصل خرطوم الفلتر من خرطوم إدخال الماء. يمكنك تنظيف خرطوم الفلتر في الخطوة التالية.

1 فصل الجهاز عن الطاقة.

2 أغلق حنفية المياه.

3 فك خرطوم إمداد الماء.

4 اشطف خرطوم الفلتر بالماء. يمكنك استخدام أدوات لتساعدك في تنظيفه.

5 قم بإحكام تركيب خرطوم إمداد الماء. يمكن استخدام قطعة قماش ناعمة للمساعدة في الربط باليد.

ملاحظة

- في حالة عدم كفاية تدفق المياه إلى الجهاز، تأكد من أن الفلتر غير مسدود.
- إذا كان هناك تسرب، سوف يحتاج خرطوم إمداد الماء إلى المعاينة والتأكد من توصيله بشكل صحيح.
- تجنب دائماً تشديد ربط صمام إمداد الماء أو استخدام الأجهزة الميكانيكية في ربطه.

الصيانة الموسمية والتخزين

- إذا كنت من المقرر أن تغيب لفترة طويلة من الوقت خلال الأشهر الأكثر دفئا، أغلق صمام المياه وافصل سلك الطاقة، أو اوقف قاطع الدائرة. نظف الفلتر والحوض ودولاب التوزيع لمنع تكوّن الرائحة الكريهة.
- إذا كنت ستغيب لفترة طويلة من الزمن خلال الأشهر الأكثر برودة، وكانت هناك احتمالية التعرض لدرجات حرارة مجمدة، فقم بتهيئة أنابيب التزويد بالمياه والأجهزة لحمايتها من الشتاء. ويجب أن تتم التهيئة بمعرفة فني خدمة مؤهل.

استكشاف الأعطال وإصلاحها

قبل الاتصال بمركز الخدمة

يمكن أن يؤدي تشغيل الجهاز إلى الأعطال والأخطاء. تشمل الجداول التالية الأسباب المحتملة وملاحظات لحل رسائل الخطأ أو الأعطال. يمكنك معالجة معظم المشكلات بنفسك، وبالتالي تدخر الوقت والمال، حيث إنك لست بحاجة إلى الاتصال بمركز خدمة العملاء. سيساعدك الجدول التالي في استكشاف الأعطال وإصلاحها.

خدمة العملاء

اتصل بمركز معلومات عملاء LG Electronics.

- للعثور على موظفي خدمة LG Electronics المؤهلين، يُرجى زيارة موقعنا على www.lg.com واتبع الإرشادات المذكورة هناك.
- لا يُنصح بالصيانة الذاتية، فقد تتسبب في تلف لاحق للجهاز وإبطال الضمان.

استهلاك الطاقة في وضع الاستعداد

لائحة مفوضية الاتحاد الأوروبي (EU) رقم 801/2013 والاتحاد الأوروبي (EU) رقم 1275/2008، وفقًا للمواصفات القياسية الخاصة بمعيار EN 50564:2011

استهلاك الطاقة في وضع الاستعداد	0.50 وات
تقوم الفترة الزمنية بعد وظيفة إدارة الطاقة، أو وظيفة مماثلة، بتبديل المعدات تلقائيًا إلى وضع الاستعداد و/أو إيقاف التشغيل و/أو حالة توفير طاقة الشبكة في وضع الاستعداد	2 دقيقة

رموز الخطأ

تم تزويد الجهاز بنظام رصد الخطأ آليًا لكشف المشكلات وتشخيصها في مرحلة مبكرة. وإذا لم يعمل هذا الجهاز بشكل صحيح أو لم يعمل على الإطلاق، فتحقق من التالي قبل الاتصال بمركز خدمة LG Electronics.

الأعراض	السبب المحتمل والحل
F11	**مشكلة في التصريف** • اتصل بخدمة العملاء في حال تكرار المشكلة.
F12	**مشكلة في إدخال الماء** • تحقق مما إذا كانت حنفية الماء تعمل. واتصل بخدمة العملاء في حال تكرار المشكلة.
F13	**مشكلة مستوى الماء** • أغلق حنفية الماء. واتصل بخدمة العملاء في حال تكرار المشكلة.
F40	**مشكلة تسرب المياه** • أغلق حنفية الماء. واتصل بخدمة العملاء في حال تكرار المشكلة.
F41	**عطل دائرة السخان** • اتصل بخدمة العملاء في حال تكرار المشكلة.

الأعراض	السبب المحتمل والحل
F42	**عطل المقاوم الحراري** • اتصل بخدمة العملاء في حال تكرار المشكلة.
F54	**التزويد بماء زائد** • أغلق حنفية الماء. واتصل بخدمة العملاء في حال تكرار المشكلة.
F60	**مشكلات في الاتصال** • اتصل بخدمة العملاء في حال تكرار المشكلة.

التشغيل

الأعراض	السبب المحتمل والحل
ضوضاء	**الضوضاء إلى حد مستوى معين أمر طبيعي أثناء التشغيل.** • فتح غطاء منظف الغسيل. • نظف مضخة الصرف في بداية دورة التصريف.
	الجهاز غير مستوي. • اضبط أرجل الاستواء.
	ارتطام ذراع الفوهة مع الصحون. • أعد ترتيب الصحون.
	ارتفاع ضغط المياه جداً. • تعديل ضغط المياه.
لن يعمل الجهاز.	**لم يتم إغلاق الباب بشكل كامل.** • أعد ضبط استواء الجهاز.
	كابل توصيل الطاقة أو سلك الطاقة غير موصل. • قم بتوصيل كابل الطاقة أو سلك الطاقة بشكل سليم.
	المنصهر محروق أو قاطع الدائرة مُعطل. • استبدل المنصهر أو أعد ضبط قاطع الدائرة.
تبقى المياه في الحلة بعد الانتهاء من دورة.	**خرطوم التصريف ملتوٍ أو مسدود.** • قم بتعديل الخرطوم أو التخلص من الانسداد.
	قد تبقى الماء إذا انقطع التيار الكهربائي قبل نهاية الدورة العادية أو تم فصله يدوياً. • أعد تشغيل الدورة.
أذرع الرش لا تدور بسلاسة.	**فتحات أذرع الرش مسدودة ببقايا الطعام.** • نظف فتحات أذرع الرش.
الرف الأعلى غير مستقيم.	**تم ضبط استواء الرف بشكل خاطئ.** • راجع قسم **الرف العلوي القابل لتعديل الارتفاع**.

الأعراض	السبب المحتمل والحل
اللمبات لا تضيء.	**الكهرباء غير متصلة.** • وصّل التيار الكهربائي.
يوجد رغوة مفرطة داخل الجهاز.	**عدم استخدام المنظف الخاص بالجهاز.** • استخدم المنظف الخاص بالجهاز فقط.
	الإفراط في الشطف قد يسبب رغوة. • قلل من مستوى توزيع مساعد الشطف.
ترك المنظف في دولاب توزيع المنظفات.	**عدم اتزان الرف الأعلى.** • قم بتعديل ارتفاع الرف الأعلى من ناحية اليسار/اليمين.
	قد يتعذر توزيع المنظف لأن سوء ترصيص الصحون يعيق فتح دولاب التوزيع تلقائياً. • قم بترتيب الصحون بشكل صحيح وقم دائماً بتجفيف دولاب التوزيع قبل إضافة منظفات جديدة بحيث لا تتجمع معا.
تسرب المياه خارج الجهاز.	**قد لا يغلق الباب بسبب ميلان الجهاز. في هذه الحالة قد يحدث تسرب المياه.** • تحقق من استواء الجهاز عن طريق ضبط الرجل.
	قد يؤدي التركيب الخاطئ لخرطوم الصرف إلى تسرب الماء. • تحقق من الجزء الموصل من خرطوم الصرف.
	عند انقطاع التيار الكهربائي، قد تتسرب المياه بسبب سوء توصيل الحنفية. • افحص توصيل خرطوم إمداد الماء.

الأداء

الأعراض	السبب المحتمل والحل
وجود ما هو أشبه بالضباب على الأواني الزجاجية	**الجمع بين المنظفات المفرطة والماء العسر** • استخدم منظفات أقل، واستخدم مساعد شطف لتقليل المشكلة. • تحقق من إعداد نظام إزالة عسر الماء.
وجود علامات سوداء أو رمادية على الصحون	**احتكاك المواد الألومينيوم بالصحون أثناء الدورة** • أعد ترتيب الصحون.
وجود طبقة صفراء على أسطح الجهاز من الداخل	**بقع قهوة أو شاي** • تخلص من البقعة باستخدام منتج إزالة البقع.
يبقى الماء الأصفر داخل غسالة الأطباق.	**عند استخدام الجهاز في البداية، قد تولد المياه الصفراء في خزان جهاز إزالة عسر الماء.** • وهذا أمر طبيعي، ولا يضر بالبشر. يظهر بعد 1 - 3 دورات.
وجود بقع وطبقات رقيقة على الصحون	**استخدام الكمية الخاطئة من منظف الغسيل** • استخدم الكمية الموصى بها من منظف الغسيل.
	الحمل الزائد • لا تضع في الجاز حمولة زائدة.

الأعراض	السبب المحتمل والحل
وجود بقع وطبقات رقيقة على الصحون	**الحمولة غير المناسبة** • راجع قسم **التشغيل**.
	عدم كفاية ضغط المياه • يجب أن يتراوح ضغط المياه بين 0.05 و 1.0 ميجا باسكال.
	منظف غسيل غير كافٍ • أضف الكمية الموصى بها من منظف الغسيل. راجع قسم **التشغيل**.
	دولاب توزيع مساعد الشطف فارغ. • أعد ملء دولاب توزيع مساعد الشطف.
	جهاز إزالة عسر الماء ليس فيه ملح أو الملح الموجود فيه لا يكفي. • تأكد من وجود ملح في جهاز إزالة عسر الماء.
	قد يكون مستوى عسر الماء منخفضاً جداً. • قم بزيادة قيمة إعداد مستوى العسر.
	قد لا يكون مساعد الشطف غير كافٍ. • أعد ملء مساعد الشطف أو ارفع مستوى التوزيع.
	تراكم الماء العسر في الحلة • قم بإخراج جميع الصحون، وسلة أدوات تناول الطعام، وحامل سلة أدوات الأكل الصغيرة من الجهاز. يجب ألا تبقى إلا الحوامل فقط في الحوض. للحصول على أفضل النتائج، استخدم مسحوق حامض الستريك (يمكن العثور عليها في أقسام المعلبات في معظم محلات البقالة أو عبر الإنترنت). قم بمعايرة 3 ملاعق كبيرة (45 غرام) من مسحوق حامض الستريك. املأ صندوق الغسيل الرئيسي بالمسحوق الذي تمت معايرته. إذا لم تتمكن من العثور على مسحوق حامض الستريك، صب حوالي 3/4 - 1 1/4 كوباً (200 - 300 مل) من الخل الأبيض في وعاء ضحل وضعه في الرف العلوي. شغل دورة **تلقائي**. لا تستخدم المنظفات. عندما تنتهي الدورة، أعد تشغيلها.
الرائحة	**يوجد طعام في قاع الوحدة أو في الفلتر.** • قم بتنظيف الفلتر والجزء الداخلي وفقاً لقسم **الصيانة** من دليل المالك.
	تبقى الصحون غير المغسولة داخل الوحدة لفترة طويلة. • قم بتشغيل دورة مع وضع كوب من الخل الأبيض في إناء أو وعاء زجاجي آمن على الجهاز ثم ضعه في الرف الأعلى. (الخل من الأحماض التي قد تعرض الجهاز إلى التلف عند استخدامها باستمرار.)
بقايا الطعام موجودة على الصحون.	**اختيار الدورة الخاطئة** • حدد الدورة الصحيحة بناء على مستوى الأوساخ ونوع الأواني المراد غسلها.
	درجة الحرارة منخفضة أكثر من اللازم. • تحقق من وصلة توريد الطاقة أو إعداد سخان المياه.
	لم يتم استخدام المنظف الخاص بالغسالة. • استخدم منظف الغسيل الموصى به.
	انخفاض ضغط الماء الداخل • يجب أن يتراوح ضغط المياه بين 0.05 و 1.0 ميجا باسكال.
	انسداد فتحات أذرع رش الماء. • نظّف أذرع الرش.

الأعراض	السبب المحتمل والحل
بقايا الطعام موجودة على الصحون.	**التحميل الخاطئ للصحون.** • تأكد من عدم اعتراض الصحون لدوران أذرع الرش أو دولاب توزيع منظف الغسيل.
	انسداد الفلاتر. • نظف الفلاتر.
	وجود قدر كبير من بقايا الطعام على الصحون دون تنظيف. • يجب التخلص من جزيئات الطعام الكبيرة من الصحون قبل بدء الغسيل.

التجفيف

الأعراض	السبب المحتمل والحل
الأطباق لا تتجفف.	**دولاب توزيع عامل الشطف فارغ.** • تحقق من دولاب توزيع عامل الشطف وأعد تعبأته. للحصول على نتائج تجفيف أفضل، افتح الباب قليلا بعد التشغيل.
	الأقراص المستخدمة قد لا تحتوي على مساعد شطف. مما قد يُضعف من أداء الشطف. • استخدم قرصاً يوجد به عامل شطف(اتصل بالشركة المصنعة للأقراص في حال عدم التأكد). بدلا من ذلك، يمكنك استخدام عامل شطف سائل في دولاب التوزيع إذا لم يكن في الأقراص عامل شطف.
	تم اختيار دورة دون خيار تجفيف+. • حدد دورة تتلاءم مع خيار **تجفيف+**.

مذكرة

