LG
Life's Good

คู่มือผู้ใช้งาน
LED TV*

*LG LED TV คือ แอลซีดีทีวีที่ใช้หลอด LED เป็น Backlight

โปรดอ่านคู่มือการใช้งานเพื่อความเข้าใจในการใช้งานผลิตภัณฑ์
และเก็บคู่มือการใช้งานไว้เพื่ออ้างอิงการใช้งานต่อไป

LA79**
LA86**
LA96**
LA97**
LA98**

P/NO : MFL67162923 (1308-REV00)
Printed in Thailand

www.lg.com

ภาษาไทย

สารบัญ

3 คำแนะนำด้านความปลอดภัย

8 การรับชม 3D (เฉพาะรุ่น 3D)

9 ขั้นตอนการติดตั้ง

9 การประกอบและการเตรียมพร้อมเครื่องเพื่อใช้งาน

9 แกะกล่อง
13 อุปกรณ์เสริมแยกขาย
14 ส่วนประกอบและปุ่มกดควบคุมการทำงานของเครื่องรับโทรทัศน์
16 การยกและเคลื่อนย้ายเครื่องรับโทรทัศน์
17 การติดตั้งเครื่องรับโทรทัศน์
17 - ประกอบขาตั้งเครื่อง
20 การวางเครื่องแบบตั้งโต๊ะ
21 การติดตั้งเครื่องแบบแขวนกับผนัง
23 การจัดเก็บสาย
24 ใช้งาน Sliding Speaker
24 ใช้งานกล้อง
25 - เตรียมใช้งานกล้อง
25 - ส่วนประกอบของกล้อง
25 - ตรวจสอบระยะของกล้อง

26 การเชื่อมต่อกับอุปกรณ์ภายนอก

26 การเชื่อมต่อกับสายอากาศ
27 การเชื่อมต่อด้วย HDMI
27 เชื่อมต่อกับหูฟัง
28 เชื่อมต่อด้วยสายแปลงสัญญาณ DVI เป็น HDMI
28 การเชื่อมต่อด้วยคอมโพเนนต์
29 เชื่อมต่อด้วยคอมโพสิต (AV)
29 การเชื่อมต่อกับระบบเครื่องเสียง
29 - การเชื่อมต่อสัญญาณเสียงดิจิตอล ด้วยสายออปติคอล
30 การเชื่อมต่อด้วย USB
30 การเชื่อมต่อ MHL

31 การใช้งานรีโมทคอนโทรล

33 การใช้เมจิกรีโมทคอนโทรล

35 ลงทะเบียนเมจิกรีโมทคอนโทรล
35 วิธีใช้งานเมจิกรีโมทคอนโทรล
35 ข้อควรระวังเมื่อใช้เมจิกรีโมทคอนโทรล

36 การใช้คู่มือการใช้งาน

37 การบำรุงรักษา

37 การทำความสะอาดโทรทัศน์ของคุณ
37 - หน้าจอ,กรอบ,ชุดประกอบฝาหน้า และขาตั้ง
37 - สายไฟหลัก

37 การแก้ไขปัญหาด้วยตนเองเบื้องต้น

38 การอัพเดทซอฟแวร์ผ่าน NSU(Network system update)
38 การตรวจเช็ครีโมทคอนโทรล

39 SPECIFICATIONS

46 ลิขสิทธิ์

46 ข้อควรรู้เกี่ยวกับ OPEN SOURCE SOFTWARE

46 การตั้งค่าการควบคุมจากอุปกรณ์ภายนอก

คำเตือน

- ถ้าคุณไม่สนใจข้อความเตือน คุณอาจจะได้รับบาดเจ็บสาหัส หรือมีความเป็นไปได้จะเกิดอุบัติเหตุหรือเสียชีวิต

ข้อควรระวัง

- ถ้าคุณไม่สนใจข้อความเตือน, คุณอาจจะได้รับบาดเจ็บเล็กน้อย หรือสินค้าอาจเกิดความเสียหาย

บันทึก

- บันทึกช่วยให้คุณเข้าใจ และใช้ผลิตภัณฑ์ได้อย่างปลอดภัยโปรดอ่านบันทึกอย่างละเอียดก่อนใช้ผลิตภัณฑ์

คำแนะนำด้านความปลอดภัย

โปรดอ่านคำแนะนำต่าง ๆ เหล่านี้ก่อนใช้งานเครื่องรับโทรทัศน์ของท่าน

คำเตือน

- อย่าวางเครื่องรับโทรทัศน์ และรีโมทคอนโทรล ในสภาพแวดล้อมดังต่อไปนี้
  - สถานที่สัมผัสกับแสงแดดโดยตรง
  - เป็นบริเวณที่มีความชื้นสูงเช่นห้องน้ำ
  - ใกล้แหล่งความร้อนใด ๆ เช่นเตา และอุปกรณ์อื่น ๆ ที่ผลิตความร้อน
  - สถานที่ใกล้เคียงเคาน์เตอร์ห้องครัว หรือความชื้น ซึ่งสัมผัสกับไอน้ำหรือน้ำมันได้ง่าย
  - ในพื้นที่ได้รับน้ำฝนหรือลม
  - อยู่ใกล้ ภาชนะบรรจุน้ำเช่นแจกัน

มิฉะนั้นอาจเป็นเหตุไฟไหม้, ไฟฟ้าช็อตการทำงานผิดพลาดหรือการเสียรูปของผลิตภัณฑ์



- อย่าวางผลิตภัณฑ์ในบริเวณซึ่งมีการสัมผัสกับฝุ่นละออง ซึ่งอาจทำให้เกิดอันตรายจากไฟไหม้



- ปลั๊กไฟหลักที่ยังไม่ได้ถอดออกจากเต้าเสีย ปลั๊กไฟจะยังคงสภาพพร้อมใช้งานอยู่ ซึ่งอาจเกิดอันตรายได้



- อย่าสัมผัสปลั๊กไฟด้วยมือที่เปียก ถ้าขาที่สายไฟมีความชื้น หรือปกคลุมไปด้วยฝุ่นละออง ควรเช็ดปลั๊กสายไฟให้แห้งโดยทั่ว หรือ ขจัดฝุ่นละอองออกก่อนใช้งาน คุณอาจได้รับอันตรายจากไฟฟ้าดูดเนื่องจากการความชื้นสูง



- ตรวจสอบให้แน่ใจในการเชื่อมต่อสายไฟ และต่อสายดิน (ยกเว้นสำหรับอุปกรณ์ที่ไม่ได้มีสายดิน) เพราะคุณอาจถูกไฟฟ้าดูดหรือได้รับบาดเจ็บ



- ยึดสายไฟหลักให้แน่น หากสายไฟหลักยึดไว้อย่างหลวม ๆ อาจเกิดประกายไฟขึ้นได้



- ตรวจสอบให้แน่ใจสายไฟที่ใช้ อยู่ไกลจากวัตถุที่ร้อนเช่นเครื่องทำความร้อนซึ่งอาจทำให้เกิดไฟไหม้หรืออันตรายจากไฟฟ้าช็อต



- อย่าวางวัตถุที่หนัก หรือตัวผลิตภัณฑ์เอง บนสายไฟ อาจทำให้เกิดไฟไหม้หรือไฟฟ้าช็อต



- ควรโค้งสายอากาศระหว่างภายในและนอกอาคารเพื่อป้องกันไม่ให้น้ำฝนที่ไหลมาจากด้านนอก อาจทำให้เกิดความเสียหายจากน้ำที่อยู่ภายในผลิตภัณฑ์และจะทำให้ไฟฟ้าช็อต



- เมื่อการติดตั้งทีวีบนผนังแล้ว ตรวจสอบให้แน่ใจว่าจะไม่ติดตั้งทีวีด้วยการแขวนสายไฟฟ้าหลักและสายสัญญาณที่ด้านหลังของทีวีอาจจะทำให้เกิดไฟไหม้หรือไฟฟ้าช็อต



- อย่าเสียบอุปกรณ์ไฟฟ้ามากเกินไปลงในเต้าเสียบไฟฟ้าอาจทำให้เกิดไฟไหม้เนื่องจากความร้อนมากเกินไป

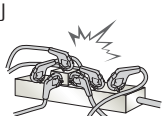

- อย่าวางผลิตภัณฑ์หรือปล่อยให้หลุดร่วง เมื่อเชื่อมต่อกับอุปกรณ์ภายนอก อาจทำให้บาดเจ็บหรือความเสียหายให้กับผลิตภัณฑ์



- เก็บวัสดุป้องกันความชื้นที่บรรจุภัณฑ์ หรือไวนิลบรรจุภัณฑ์ออกห่างจากมือเด็ก วัสดุป้องกันความชื้นเป็นอันตรายหากกลืนกิน หากกลืนกินโดยไม่ได้ตั้งใจ พยายามให้ผู้ป่วยอาเจียน และไปที่โรงพยาบาลที่ใกล้ที่สุด บรรจุภัณฑ์ไวนิลสามารถทำให้เกิดการหายใจไม่ออก เก็บไว้ให้ห่างจากมือเด็ก



- อย่าปล่อยให้เด็กของท่านปีนขึ้นไปหรือเกาะไปยังเครื่องรับโทรทัศน์ เครื่องรับโทรทัศน์อาจตกหรือล้ม ซึ่งอาจทำให้เกิดการบาดเจ็บรุนแรง



- ทิ้งแบตเตอรี่ที่ใช้อย่างระมัดระวังเพื่อป้องกันเด็กจากการเผลอรับประทาน ในกรณีที่รับประทานให้รีบนำไปพบแพทย์ทันที



- ห้ามใส่ตัวนำไฟฟ้า (เช่นตะเกียบที่เป็นโลหะ) ลงในปลายด้านหนึ่งของสายไฟในขณะที่ส่วนอื่น ๆ ที่เชื่อมต่อกับขั้วอินพุตบนผนัง ห้ามสัมผัสสายไฟหลังจากเสียบเข้าขั้วอินพุตผนัง คุณอาจจะอันตรายจากไฟฟ้า(ขึ้นอยู่กับรุ่น)



- อย่าใส่ หรือจัดเก็บสารไวไฟอยู่ใกล้ผลิตภัณฑ์ อาจเกิดอันตรายจากความประมาท หรือการระเบิดหรือไฟไหม้เนื่องจากสารไวไฟ



- อย่าวางวัตถุที่เป็นโลหะเช่นเหรียญ หมุดผม ตะเกียบหรือเส้นลวดลงในผลิตภัณฑ์ หรือวัตถุไวไฟ เช่นกระดาษและไม้ขีดไฟ ต้องเพิ่มความสนใจโดยเฉพาะเด็ก ไฟฟ้าช็อต ไฟไหม้หรือได้รับบาดเจ็บอาจเกิดขึ้นได้ ถ้าวัตถุแปลกปลอมหล่นลงในผลิตภัณฑ์ ถอดสายไฟ และติดต่อศูนย์บริการ



- อย่าฉีดน้ำลงบนผลิตภัณฑ์หรือ ขัดสีด้วยสารไวไฟ (ทินเนอร์หรือเบนซิน) ไฟไหม้หรืออุบัติเหตุไฟฟ้าช็อต อาจเกิดขึ้นได้



- อย่าให้แรงกระแทกที่ส่งผลกระทบต่อผลิตภัณฑ์หรือวัตถุใด ๆ ร่วงอยู่ในผลิตภัณฑ์ และห้ามวางสิ่งใดลงบนหน้าจอคุณอาจจะได้รับบาดเจ็บหรือผลิตภัณฑ์ที่สามารถได้รับความเสียหาย



- อย่าสัมผัสกับผลิตภัณฑ์นี้หรือเสาอากาศในช่วงพายุฟ้าคะนองหรือฟ้าแลบ คุณอาจจะไฟฟ้าดูด



- อย่าเสียบกับเต้าเสียบไฟที่ผนังเมื่อมีการรั่วไหลของก๊าซ เปิดหน้าต่างและระบายอากาศมันอาจจะทำให้เกิดไฟไหม้ตามจุดประกายไฟ



- อย่าถอดแยกชิ้นส่วน ซ่อมแซมหรือแก้ไขสินค้าด้วยตนเอง เพราะเหตุไฟไหม้หรืออุบัติเหตุไฟฟ้าช็อตอาจเกิดขึ้นได้ ติดต่อศูนย์บริการเพื่อตรวจสอบการสอบเทียบหรือการซ่อมแซม
- ถ้าเหตุการณ์ดังต่อไปนี้เกิดขึ้น ให้ถอดปลั๊กสินค้าทันทีและติดต่อศูนย์บริการท้องถิ่นของคุณ
  - ใกล้แหล่งความร้อนใด ๆ เช่นเตา และอุปกรณ์อื่น ๆ ที่ผลิตความร้อน
  - ผลิตภัณฑ์ที่ได้รับผลกระทบจากการกระแทก
  - เกิดความเสียหายกับผลิตภัณฑ์
  - วัตถุแปลกปลอมได้เข้าไปในผลิตภัณฑ์
  - ผลิตภัณฑ์เกิดควันไฟหรือกลิ่นแปลก ๆ
  - เพราะสิ่งต่างเหล่านี้อาจทำให้เกิดไฟไหม้หรือไฟฟ้าช็อต



- หากคุณไม่ได้ใช้ผลิตภัณฑ์เป็นเวลานาน ควรถอดสายไฟออกจากผลิตภัณฑ์เพราะฝุ่นที่ครอบคลุมจะทำให้เกิดไฟไหม้ หรือการเสื่อมสภาพฉนวนกันความร้อนอาจทำให้เกิดการรั่วไหลของไฟฟ้าไฟฟ้าช็อตหรือไฟไหม้



- ผลิตภัณฑ์จะต้องไม่ถูกสัมผัสกับหยดน้ำ หรือราดด้วยน้ำ และวัตถุใด ๆที่เต็มไปด้วยของเหลว เช่น แจกันวางไว้บนอุปกรณ์



ข้อควรระวัง

- ติดตั้งผลิตภัณฑ์ในบริเวณที่ไม่เกิดคลื่นวิทยุรบกวน



- ควรจะมีระยะห่างเพียงพอระหว่างเสาอากาศภายนอกและสายไฟฟ้า เพื่อให้พ้นจากการสัมผัสแม้ในขณะที่เสาอากาศร่วง หรือล้ม ซึ่งอาจทำให้เกิดไฟฟ้าช็อต



- อย่าติดตั้งผลิตภัณฑ์บนสถานที่เช่นชั้นวางที่ไม่แข็งแรง หรือพื้นผิวที่เอียง. และหลีกเลี่ยงสถานที่ที่มีการสั่นสะเทือน หรือที่ผลิตภัณฑ์ไม่สามารถรองรับอย่างเต็มที่ มิฉะนั้น ผลิตภัณฑ์อาจตกหรือพลิกคว่ำ ซึ่งอาจทำให้เกิดการบาดเจ็บหรือความเสียหายต่อผลิตภัณฑ์



- หากคุณติดตั้งโทรทัศน์บนขาตั้ง, คุณจำเป็นต้องดำเนินการเพื่อป้องกันผลิตภัณฑ์จากการพลิกคว่ำ มิฉะนั้น,ผลิตภัณฑ์อาจจะตก หรือหล่น ซึ่งอาจทำให้เกิดการบาดเจ็บ

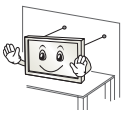

- ถ้าคุณต้องการที่จะยึดผลิตภัณฑ์ไว้ที่ผนัง ยึดกับส่วนต่อ ตามมาตรฐานการติดตั้ง VESA (อะไหล่เสริม) ที่ด้านหลังของผลิตภัณฑ์ เมื่อคุณติดตั้งชุดที่จะใช้ยึดติดผนัง (อะไหล่เสริม) ติดตั้งด้วยความระมัดระวังเพื่อที่จะไม่หลุดร่วงลงกับพื้น
- ใช้อุปกรณ์เสริมที่ระบุโดยผู้ผลิตเท่านั้น
- เมื่อติดตั้งเสาอากาศ, ควรปรึกษาช่างผู้ชำนาญ ซึ่งอาจเกิดอันตรายจากไฟไหม้ หรืออันตรายจากไฟฟ้าช็อต



- แนะนำให้รักษาระยะห่างอย่างน้อย 2 ถึง 7 เท่า ของขนาดหน้าจอในแนวทแยงเมื่อดูทีวี ถ้าคุณดูโทรทัศน์เป็นเวลานาน อาจทำให้เกิดมองเห็นเป็นภาพซ้อน

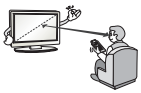

- ควรใช้ชนิดที่กำหนดของแบตเตอรี่เท่านั้น เพราะซึ่งอาจก่อให้เกิดความเสียหายต่อรีโมทคอนโทรล

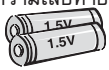

- ห้ามใช้แบตเตอรี่ใหม่ร่วมกับแบตเตอรี่เก่า ซึ่งอาจทำให้แบตเตอรี่ร้อนมากเกินไปและรั่วไหล



- ห้ามให้แบตเตอรี่อยู่ในบริเวณที่สามารถสำผัสกับความร้อน เช่น แสงแดด กองไฟ หรือเตาไฟ เพื่อป้องกัน อันตรายได้ ควรหลีกเลี่ยงบริเวณดังกล่าว
- ห้ามใส่แบตเตอรี่ที่ชาร์ตไม่ได้เข้ากับอุปกรณ์ชาร์ตแบตเตอรี่
- ตรวจสอบให้แน่ใจว่าไม่มีวัตถุที่กั้นระหว่างรีโมทคอนโทรลและเซ็นเซอร์ของรีโมทคอนโทรล

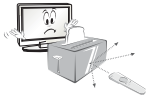

- สัญญาณของรีโมทคอนโทรลอาจถูกรบกวนจากแสงอาทิตย์ หรือแสงที่จ้าอื่น ๆ ในกรณีนี้อาจต้องทำให้ห้องมืดลง ด้วยการปิดไฟ หรือใส่ผ้าม่าน



- เมื่อเชื่อมต่อกับอุปกรณ์ภายนอกเช่นวิดีโอเกมคอนโซล ตรวจสอบให้แน่ใจว่าสายเคเบิลเชื่อมต่อมีความยาวพอ มิฉะนั้น สินค้าอาจร่วงหล่น ซึ่งอาจทำให้เกิดการบาดเจ็บหรือความเสียหายของสินค้า



- ห้ามเปิด / ปิดเครื่อง ด้วยการเสียบปลั๊ก หรือถอดปลั๊กเสียบไฟที่ผนัง (ห้ามใช้สายไฟเพื่อเป็นสวิตช์เปิด / ปิด เครื่อง) อาจจะทำให้สายเกิดการชำรุดหรือจะทำให้ไฟฟ้าช็อต



- กรุณาทำตามคำแนะนำการติดตั้งด้านล่างนี้เพื่อป้องกันไม่ให้สินค้าเกิดความร้อนสูงเกินไป
  - ใกล้แหล่งความร้อนใด ๆ เช่นเตา และอุปกรณ์อื่น ๆ ที่ผลิตความร้อน
  - ระยะห่างระหว่างผลิตภัณฑ์และผนังควรเกิน 10 ซม
  - อย่าติดตั้งผลิตภัณฑ์ในสถานที่ไม่มีการระบายอากาศ (เช่น บนชั้นวางหนังสือหรือในตู้)
  - อย่าติดตั้งผลิตภัณฑ์บนพรมหรือเบาะรองนั่ง
  - ตรวจสอบให้แน่ใจช่องระบายอากาศไม่ได้ถูกบล็อกโดยผ้าปูโต๊ะผ้าม่าน
  - มิฉะนั้น อาจทำให้เกิดไฟไหม้



- ไม่สัมผัสกับช่องระบายอากาศเมื่อดูโทรทัศน์เป็นเวลานาน ช่องระบายอากาศอาจจะปล่อยลมร้อน ซึ่งไม่ได้ส่งผลกระทบต่อการดำเนินงานหรือประสิทธิภาพของผลิตภัณฑ์



- ตรวจสอบสายไฟของอุปกณ์ไฟฟ้าอยู่เสมอ, หากพบมีร่องรอยของความเสียหายหรือผิดปกติ ถอดสายไฟ และหยุดใช้อุปกรณ์ไฟฟ้า และตรวจสอบศูนย์บริการเพื่อเปลี่ยนสายไฟ
- ป้องกันไม่ให้ ฝุ่นเก็บสะสมบนขาปลั๊กสายไฟหรือเต้าเสียบ ซึ่งอาจทำให้เกิดอันตรายจากไฟไหม้



- ป้องกันสายไฟจากการถูกกระทำทางกายภาพหรือเชิงกล เช่นการบิด งอ หยิก ใกล้ประตูหรือโดนเหยียบด้านบน ให้ความสนใจกับปลั๊กผนังและจุดที่ออกจากสายไฟเครื่องใช้ไฟฟ้า

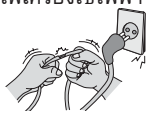

- อย่าใช้ฝ่ามือกดลงที่หน้าจอ หรือวัตถุมีคมเช่นเล็บ ดินสอหรือปากกา หรือทำให้รอยขีดข่วน



- หลีกเลี่ยงการสัมผัสหน้าจอหรือใช้นิ้วของคุณกดไว้ในระยะเวลานานการทำเช่นนั้นอาจมีผลกระทบการบิดเบือนบางส่วนชั่วคราวบนหน้าจอ



- เมื่อทำความสะอาดผลิตภัณฑ์และส่วนประกอบ ถอดปลั๊กไฟฟ้าก่อนและเช็ดด้วยผ้านุ่ม การใช้แรงมากเกินไปอาจทำให้เกิดรอยขีดข่วนหรือเปื้อน อย่าฉีดด้วยน้ำหรือเช็ดด้วยผ้าเปียก อย่าใช้น้ำยาทำความสะอาดกระจก น้ำยาสำหรับล้างรถหรือใช้ในงานอุตสาหกรรม, สารกัดกร่อน หรือขี้ผึ้ง

เบนซิน หรือ แอลกอฮอล์ อื่น ๆ ซึ่งสามารถสร้างความเสียหายต่อสินค้า และจอแสดงภาพมิฉะนั้น อาจทำให้เกิดเพลิงไหม้ไฟฟ้าช็อตหรือความเสียหายของผลิตภัณฑ์ (การกัดกร่อนการเปลี่ยนรูปหรือแตก)

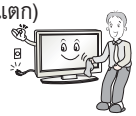

- ขณะที่เครื่องนี้เชื่อมต่อกับ AC เต้าเสียบ, ผลิตภัณฑ์จะยังไม่ได้ยกเลิกกับการเชื่อมต่อแหล่งจ่ายไฟ AC แม้ว่าคุณจะปิดเครื่องนี้โดยใช้ ปุ่มกดที่เครื่อง หรือที่ปุ่มกดบนรีโมทคอนโทรล
- เมื่อถอดปลั๊กสายไฟหลัก จับที่ตัวปลั๊กและถอดปลั๊กออกหากสายไฟที่อยู่ภายในสายไฟถูกตัดการเชื่อมต่อ อาจทำให้เกิดไฟไหม้

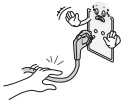

- มื่อย้ายสินค้า ให้ตรวจสอบว่าคุณปิดเครื่องก่อนจากนั้นให้ถอดปลั๊กสายไฟ สายเสาอากาศและสายเคเบิลเชื่อมต่ออื่น ๆ เครื่องรับโทรทัศน์ หรือสายไฟอาจเกิดความเสียหาย ซึ่งอาจเกิดอันตรายจากอัคคีภัยหรือทำให้เกิดไฟฟ้าช็อต



- เมื่อมีการย้ายหรือออกจากบรรจุภัณฑ์ของผลิตภัณฑ์ให้ช่วยกันอย่างน้อย 2 คน เพราะผลิตภัณฑ์ที่มีน้ำหนักมิฉะนั้นอาจทำให้เกิดการบาดเจ็บ



- ติดต่อศูนย์บริการปีละครั้งในการทำความสะอาดชิ้นส่วนภายในของผลิตภัณฑ์ ฝุ่นสะสม อาจทำให้เกิดความล้มเหลวของวงจรไฟฟ้า
- เรียกใช้บริการจากผู้ให้บริการที่มีคุณสมบัติ เหมาะสม เมื่ออุปกรณ์ได้รับความเสียหาย เช่นสายไฟหรือปลั๊กเสียหาย ของเหลวรั่วไหลหรือวัตถุตกเข้าไปในอุปกรณ์ เปียกฝนหรือความชื้น ทำงานไม่เป็นปกติ หรือร่วงจากที่สูง
- หากสัมผัสผลิตภัณฑ์แล้วรู้สึกเย็น และ อาจจะมี ความรู้สึก “วูบวาบ” เมื่อเปิดอยู่ ซึ่งเป็นเรื่องปกติไม่มีอะไรผิดปกติกับผลิตภัณฑ์

- พาเนลเป็นเทคโนโลยีชั้นสูง ผลิตภัณฑ์แสดงผลแบบ TFT กับความละเอียดของ 2-6 ล้านพิกเซล คุณอาจเห็นจุดสีดำเล็ก ๆ / หรือจุดสีที่สว่าง (สีแดง, สีฟ้าหรือสีเขียว) ที่ขนาดของ 1 ppm บนพาแนล นี้ไม่ได้บ่งชี้ถึงความผิดปกติและไม่ได้มีผลต่อประสิทธิภาพและความน่าเชื่อถือของผลิตภัณฑ์ ปรากฏการณ์นี้ยังเกิดขึ้นในผลิตภัณฑ์ของ บริษัท อื่น และไม่อยู่ภายใต้การแลกเปลี่ยนหรือคืนเงิน



- คุณอาจพบความสว่างที่แตกต่างกัน และสีของพาเนลขึ้นอยู่กับตำแหน่งชมของคุณ (ซ้าย/ขวา /บน/ล่าง) ปรากฏการณ์ได้เกิดขึ้นเนื่องจากลักษณะของพาเนล ซึ่งไม่ได้เป็นที่เกี่ยวข้องกับประสิทธิภาพของผลิตภัณฑ์และไม่ได้เป็นความผิดปกติ



- การแสดงภาพนิ่ง เช่น โลโก้ของช่องสัญญาณการออกอากาศ, เมนูบนหน้าจอฉากจากวิดีโอเกม เป็นเวลาที่นานอาจทำให้เกิดความเสียหายกับหน้าจอ, ส่งผลให้การเก็บข้อมูลของภาพ, ซึ่งเป็นที่รู้จักกันรูปภาพค้างบนหน้าจอ การรับประกันไม่ครอบคลุมถึงผลิตภัณฑ์สำหรับรูปภาพค้างบนหน้าจอ หลีกเลี่ยงการแสดงรูปภาพคงที่บนหน้าจอโทรทัศน์ของคุณเป็นเวลานาน (2 ชั่วโมงหรือมากกว่าสำหรับจอแอลซีดี 1 ชั่วโมงหรือมากกว่าสำหรับพลาสม่า) เช่นเดียวกัน ถ้าคุณดูโทรทัศน์ในอัตราส่วน 4:3 เป็นเวลานาน รูปภาพค้างบนหน้าจออาจเกิดขึ้นบนเส้นขอบของจอ ปรากฏการณ์นี้ยังเกิดขึ้นในผลิตภัณฑ์ของ บริษัทอื่น และไม่อยู่ภายใต้การแลกเปลี่ยนหรือคืนเงิน

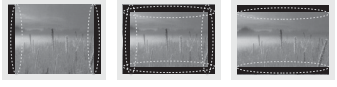

เสียงถูกสร้างขึ้น

- เสียงของพลาสติกที่เกิดขึ้นเมื่อรับชมหรือปิดโทรทัศน์ถูกสร้างขึ้นโดยการหดตัวทางความร้อนพลาสติกเนื่องจากอุณหภูมิและความชื้น เป็นเรื่องปกติสำหรับสินค้าที่จะต้องเปลี่ยนรูปความร้อน เสียงฮัมของวงจรไฟฟ้า / พาเนลสั่น : เสียงดังในระดับต่ำจะถูกสร้างขึ้นจากการสลับวงจรความเร็วสูง, ซึ่งให้กระแสเป็นจำนวนมากในการดำเนินการผลิตภัณฑ์ แตกต่างกันไปขึ้นอยู่กับผลิตภัณฑ์เสียงที่สร้างขึ้นไม่ส่งผลกระทบต่อประสิทธิภาพการทำงานและความน่าเชื่อถือของผลิตภัณฑ์

การรับชม 3D (เฉพาะรุ่น 3D)

คำเตือน

สภาพแวดล้อมในการรับชม

- ระยะเวลาในการรับชม
  - เมื่อรับชมเนื้อหา 3 มิติ , ใช้เวลา 5 - 15 นาทีหยุดพักทุกๆชั่วโมง การรับชมเนื้อหา 3 มิติสำหรับระยะเวลายาวนานอาจทำให้เกิดปวดหัว, เวียนหัวอ่อนเพลียหรือความเครียดต่อดวงตา

ผู้ที่ปัญหาทางเกี่ยวกับการรับรู้แสง หรือ เจ็บป่วยเรื้อรัง

- ผู้ใช้บางคนอาจพบ อาการชัก หรือ อาการผิดปกติอื่น ๆ เมื่อมีรับชม ไฟกระพริบหรือลวดลายเฉพาะอย่างจากเนื้อหา 3 มิติ
- อย่าดูวิดีโอ 3 มิติ ถ้าคุณรู้สึกคลื่นไส้, กำลังตั้งครรภ์ / หรือมีเจ็บป่วยเรื้อรังเช่นโรคลมชัก, ความผิดปกติของหัวใจหรือโรคความดันโลหิต, เป็นต้น
- การรับชมเนื้อหา 3 มิติ จะไม่แนะนำให้ผู้ที่ประสบจากการตาบอดข้างใดข้างนึง หรือมีความผิดปกติทางสายตา. เห็นภาพซ้อน หรือ รู้สึกไม่สบายในการชม
- หากคุณมีตาเหล่ (cross-eyed), amblyopia (สายตาบกพร่อง) หรือ อาการตาพร่า, คุณอาจมีปัญหาในการตรวจจับภาพในเชิงลึก และล้าสายตาเนื่องจากภาพซ้อน แนะนำให้ใช้เวลาหยุดพักบ่อยกว่าเฉลี่ยของผู้ใหญ่ปกติทั่วไป
- หากสายตาของคุณแตกต่างกันระหว่างตาขวาและซ้ายของคุณ ควรได้รับการแก้ไขสายตาของคุณก่อนที่จะรับชมเนื้อหา

อาการที่ต้องหยุด หรือ ละเว้นการรับชมเนื้อหา 3 มิติ

- ห้ามรับชมเนื้อหา 3 มิติ เมื่อคุณรู้สึกเหนื่อยล้าจากการขาดการนอนหลับ, ทำงานมากเกินไป หรือดื่มสุรา
- เมื่ออาการเหล่านี้, ให้หยุดใช้ หรือรับชมเนื้อหา 3 มิติ และพักผ่อนเพียงพอที่จะบรรเทาอาการ
  - ปรึกษาแพทย์ของคุณเมื่อมีอาการยังคงมีอยู่. อาการอาจรวมถึงอาการปวดหัว, ปวดลูกตา, เวียนหัว, อาการคลื่นไส้, ใจสั่น, ตาพร่ามัว, รู้สึกไม่สบาย, ภาพซ้อน, มองภาพไม่ชัด หรือความเมื่อยล้า

ข้อควรระวัง

สภาพแวดล้อมขณะรับชม

- ระยะห่างในการรับชม
  - รักษาระยะห่างอย่างน้อยสองเท่าของความยาวเส้นทแยงมุมจอภาพ เมื่อดูเนื้อหา 3 มิติ ถ้าคุณรู้สึกไม่สบายในการดูเนื้อหาแบบ 3 มิติ, ให้ขยับระยะการรับชมให้ห่างไกลจากโทรทัศน์

อายุของผู้ชม

- เด็กอ่อน / เด็ก
  - เด็กที่มีอายุต่ำกว่า 5 ปีห้ามรับชมเนื้อหา 3 มิติ
  - เด็กที่มีอายุต่ำกว่า 10 ปี อาจตอบสนองเกินจริงและกลายเป็นตื่นเต้นมากเกินไปเนื่องจากสายตาของพวกเขาอยู่ในการพัฒนา(เช่น พยายามที่จะสัมผัสหน้าจอ หรือพยายามที่จะกระโดดลงไปในจอ ให้ความสนใจเป็นพิเศษเป็นสิ่งจำเป็นสำหรับเด็ก ในการรับชมเนื้อหา 3 มิติ
  - เด็กมีความแตกต่างของสายตามากในการรับชมเนื้อหา 3 มิติ จะได้รับชมได้ดีกว่าผู้ใหญ่เนื่องจากระยะห่างระหว่างตาสั้นกว่าของในผู้ใหญ่ ดังนั้นพวกเขาจะรับรู้ในเชิงลึกสามมิติมากขึ้นเมื่อเทียบกับผู้ใหญ่ ในภาพ 3 มิติ เนื้อหาเดียวกัน
- วัยรุ่น
  - วัยรุ่นที่มีอายุต่ำกว่า 19 ปี อาจมีปฏิกิริยากับความไวแสงเนื่องจากการกระตุ้นจากแสงในเนื้อหาแบบ 3 มิติ ให้คำแนะนำให้หลีกเลี่ยงการเฝ้าดู contens 3 มิติ เป็นเวลานานเมื่อมีอาการเหนื่อยล้า
- ผู้สูงอายุ
  - ผู้สูงอายุที่อาจรับรู้ผล 3 มิติน้อยเมื่อเทียบกับวัยรุ่น อย่านั่งใกล้ชิดกับโทรทัศน์กว่าระยะที่แนะนำ

คำแนะนำเมื่อใช้แว่น 3 มิติ

- ให้แน่ใจว่าจะใช้แว่นตา 3 มิติสำหรับ LG มิฉะนั้นคุณอาจจะไม่สามารถที่จะดูวิดีโอ 3 มิติ ได้อย่างถูกต้อง
- ไม่ควรใช้แว่น 3 มิติ แทนแว่นตาปกติของคุณ, แว่นตากันแดดหรือแว่นป้องกัน
- การใช้แว่น 3 มิติดัดแปลงอาจก่อให้เกิดความเครียดตาหรือความผิดเพี้ยนของภาพ
- ไม่ควรเก็บแว่นตา 3 มิติของคุณในอุณหภูมิสูงหรือต่ำ เพราะจะทำให้เกิดการเสียรูป
- แว่นตา 3 มิติมีความเปราะบางและง่ายที่จะมีรอยขีดข่วน ควรใช้ผ้าอ่อนนุ่มเช็ดเมื่อทำความสะอาดชิ้นส่วนเลนส์ อย่างขูดขีดเลนส์ของแว่นตา 3 มิติกับวัตถุมีคม หรือทำความสะอาด เช็ดด้วยสารเคมี

บันทึก

- ภาพที่ปรากฏอาจแตกต่างจากโทรทัศน์ของคุณ.
- รายการเมนู OSD (On Screen Display) ที่แสดงเป็นตัวอย่างในคู่มือนี้อาจมีความแตกต่างไปจากอุปกรณ์ของท่าน
- เมนูที่มีอยู่และตัวเลือกอาจแตกต่างจากแหล่งสัญญาณอินพุตหรือรูปแบบของผลิตภัณฑ์ที่คุณกำลังใช้
- คุณลักษณะใหม่อาจจะเพิ่มเข้ากับโทรทัศน์นี้ในอนาคต
- โทรทัศน์สามารถอยู่ในโหมดสแตนด์บายเพื่อที่จะลดการใช้พลังงาน และโทรทัศน์ควรจะปิดใช้งานถ้าไม่ได้รับชมบางเวลา เพื่อประหยัดพลังงาน
- พลังงานที่ใช้ระหว่างการใช้งานจะลดลงมากหากระดับของความสว่างของภาพลดลง, และสิ่งนี้จะช่วยลดค่าใช้จ่ายโดยรวม

ขั้นตอนการติดตั้ง

1 เปิดแพคเกจและตรวจสอบให้แน่ใจว่าอุปกรณ์เสริมทั้งหมดจะถูกรวมไว้
2 ติดขาตั้งเข้ากับเครื่องรับโทรทัศน์เพื่อตั้ง
3 เชื่อมต่ออุปกรณ์ภายนอกเข้ากับเครื่องรับโทรทัศน์
4 ตรวจสอบให้แน่ใจว่ามีการต่อสายเข้ากับเครือข่าย เพราะการใช้งานในโหมด SMART TV บางอย่างใช้การเชื่อมต่อกับเครือข่ายอินเตอร์เน็ต

การประกอบและการเตรียมพร้อมเครื่องเพื่อใช้งาน

แกะกล่อง

ตรวจสอบอุปกรณ์ที่แถมมาพร้อมกับเครื่องว่าถูกต้องหรือไม่หากพบว่าไม่ครบตามจำนวนหรือไม่ถูกต้องให้ติดต่อตัวแทนจำหน่ายทันที, บริษัทขอสงวนสิทธิ์การเปลี่ยนแปลงอุปกรณ์เสริมโดยไม่ต้องแจ้งให้ทราบล่วงหน้า, รูปที่นำมาแสดงอาจมีความแตกต่างไปจากอุปกรณ์ของท่าน

ข้อควรระวัง

- อย่าใช้สินค้าใด ๆ ที่ไม่ได้รับการรับรอง เพื่อความปลอดภัยและช่วงชีวิตของผลิตภัณฑ์
- ความเสียหายหรือการบาดเจ็บโดยใช้สินค้าที่ไม่ได้รับการรับรองจะไม่ได้รับการคุ้มครองจากรับประกันของบริษัท
- ในบางรุ่นมีฟิล์มบาง ๆ ติดอยู่เคลือบผิวหน้าจอ ซึ่งไม่ต้องลอกออก

บันทึก

- อุปกรณ์ที่แถมอาจมีความแตกต่างกันไปในแต่ละรุ่น
- บริษัทขอสงวนสิทธิ์การเปลี่ยนแปลงอุปกรณ์เสริมโดยไม่ต้องแจ้งให้ทราบล่วงหน้า
- เพื่อการเชื่อมต่อที่ดีที่สุด, สาย HDMI และอุปกรณ์ USB ควรหนาน้อยกว่า 10 มม. และความกว้างน้อยกว่า 18 มม. ใช้สายต่อที่รองรับ USB 2.0 ใช้หน่วยความจำ USB หรือสายเคเบิล USB ให้พอดีกับพอร์ต USB ของโทรทัศน์

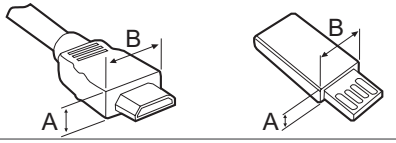

*A ≦ 10 มม.
*B ≦ 18 มม.

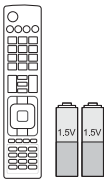

รีโมทคอนโทรล และแบตเตอรี่ (AAA)
(เฉพาะบางรุ่น)
(อ่านเพิ่มเติมหน้า 31,32)

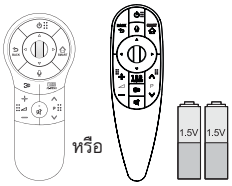

เมจิกรีโมทคอนโทรล และแบตเตอรี่ (AA)
(เฉพาะบางรุ่น)
(อ่านเพิ่มเติมหน้า 33,34)

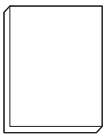

คู่มือการใช้งาน



สายไฟหลัก
(เฉพาะบางรุ่น)



แว่น Dual play
(แตกต่างกันไปในแต่ละรุ่น)



แว่น Cinema 3D
จำนวนของแว่น 3 มิติ
(แตกต่างกันไปในแต่ละรุ่น)

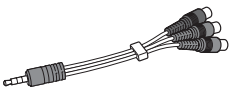

สายวิดีโอ Component
(อ่านเพิ่มเติมหน้า 28)

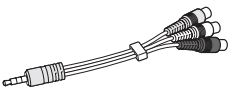

สายวิดีโอ Composite
(อ่านเพิ่มเติมหน้า 28, 29)



Tag on
(เฉพาะรุ่นบางรุ่น)
(แตกต่างกันไปในแต่ละรุ่น)

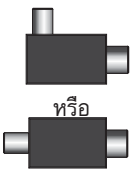

Isolator
(แตกต่างกันไปในแต่ละรุ่น)
(อ่านเพิ่มเติมหน้า 12)

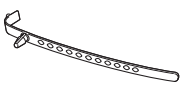

Cable holder
(เฉพาะรุ่น)
(อ่านเพิ่มเติมหน้า 23)



Cable Management
2 ชิ้น
(เฉพาะรุ่น LA79**)
(อ่านเพิ่มเติมหน้า 23)



สลักเกลียวสำหรับประกอบขาตั้ง
8 ชิ้น, M4 x L14
(เฉพาะรุ่น LA79**)
4 ชิ้น, M4 x L14
(เฉพาะรุ่น LA965*, 55LA97**)
(อ่านเพิ่มเติมหน้า 17, 18)



สลักเกลียวสำหรับประกอบขาตั้ง
4 ชิ้น, M4 x L16
(เฉพาะรุ่น LA86**)
(อ่านเพิ่มเติมหน้า 17)



สลักเกลียวสำหรับประกอบขาตั้ง
4 ชิ้น, M4 x L20
(เฉพาะรุ่น LA960*, LA98**)
(อ่านเพิ่มเติมหน้า 17, 19)



สลักเกลียวสำหรับประกอบขาตั้ง
6 ชิ้น, M5 x L16
(เฉพาะรุ่น LA98**)
(อ่านเพิ่มเติมหน้า 19)

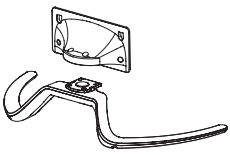

Stand Base/ Stand Body
(เฉพาะรุ่น LA79**)
(อ่านเพิ่มเติมหน้า 17)

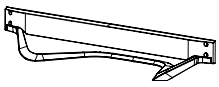

Stand Base
(เฉพาะรุ่น LA86**, LA960*)
(อ่านเพิ่มเติมหน้า 17)



Stand Base
(เฉพาะรุ่น LA97**)
(อ่านเพิ่มเติมหน้า 18)

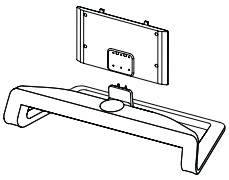

Stand Base/ Stand Body
(เฉพาะรุ่น LA98**)
(อ่านเพิ่มเติมหน้า 19)

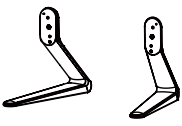

Stand Base
(เฉพาะรุ่น LA965*)
(อ่านเพิ่มเติมหน้า 18)



Wall mount inner spacers
4 ชิ้น
(เฉพาะรุ่น LA97**)
(อ่านเพิ่มเติมหน้า 22)



สลักเกลียวยึด Wall mount
4 ชิ้น, M6 x L54
(เฉพาะรุ่น 55LA97**)
(อ่านเพิ่มเติมหน้า 22)



สลักเกลียวยึด Wall mount
4 ชิ้น, M8 x L44
(เฉพาะรุ่น 65LA97**)
(อ่านเพิ่มเติมหน้า 22)

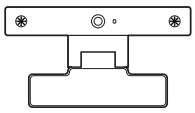

กล้องวิดีโอสำหรับสนทนา
(เฉพาะรุ่น 70LA86**)

บันทึก

- คู่มือการติดตั้ง Isolator กับสายอากาศ (RF)
  - ใช้ Isolator เพื่อติดตั้งกับโทรทัศน์ในสถานที่ที่มีความแตกต่างระหว่างแรงดันไฟฟ้าของเครื่องรับโทรทัศน์และกราวน์ของสัญญาณ จากสายอากาศ
    - » มีความแตกต่างระหว่างแรงดันไฟฟ้าของเครื่องรับโทรทัศน์และกราวน์ของสัญญาณ จากสายอากาศ, หน้าสัมผัสของสายอากาศอาจจะมีความร้อน และความร้อนมากเกินไปอาจทำให้เกิดอุบัติเหตุได้
  - ท่านสามารถเพิ่มความปลอดภัยให้เมื่อรับชมโทรทัศน์ เพื่อให้มีประสิทธิภาพโดยการลดแรงดันไฟฟ้าจากเสาอากาศทีวี ขอแนะนำให้ติด isolator กับผนัง หากไม่สามารถติดตั้งกับผนัง, ติดบริเวณโทรทัศน์. หลีกเลี่ยงการถอด Isolator หลังจากการติดตั้ง
  - ต้องแน่ใจว่ามีการเชื่อมต่อเสาอากาศโทรทัศน์ก่อนที่จะเริ่มใช้งาน

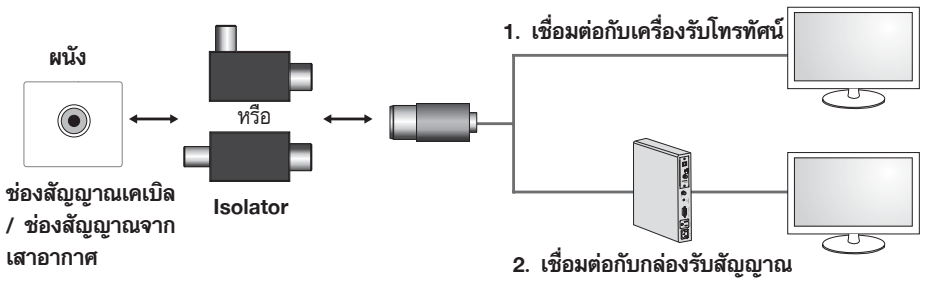

เชื่อมต่อปลายด้านหนึ่งของ isolator กับสายเคเบิล / กับแจ็ค เสาอากาศและอีกด้านกับชุดโทรทัศน์หรือกล่องรับสัญญาณ
“อุปกรณ์ที่เชื่อมต่อกับสายดินที่ใช้ป้องกันการติดตั้งอาคารผ่านการเชื่อมต่อสายไฟ หรือผ่านอุปกรณ์อื่น ๆ ที่มีการเชื่อมต่อกับสายดินที่ใช้ป้องกัน - และสายเคเบิลระบบการกระจายที่ใช้สาย coaxial, ในบางสถานการณ์อาจเกิดอันตรายจากไฟไหม้ การเชื่อมต่อกับระบบการกระจายด้วยสายเคเบิล ก่อนที่จ่ายผ่านมายังอุปกรณ์ไฟฟ้าเพื่อให้แยกรายละเอียดช่วงความถี่บางอย่าง (galvanic isolator, EN 60728-11)”

เมื่อใช้ Isolator , การสูญเสียเล็กน้อยของสัญญาณอาจเกิดขึ้นได้

อุปกรณ์เสริมแยกขาย

สินค้าซื้อแยกสามารถเปลี่ยนแปลงหรือปรับเปลี่ยนเพื่อการปรับปรุงคุณภาพโดยไม่ต้องแจ้งใด ๆ
ติดต่อตัวแทนจำหน่ายของคุณที่จะซื้อสินค้าเหล่านี้
อุปกรณ์เหล่านี้จะทำงานกับบางรุ่น



AG-F*DP**
แว่น Dual play



AG-F***
แว่น Cinema 3D



AN-MR400
เมจิกรีโมทคอนโทรล

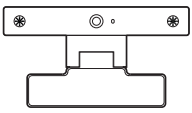

AN-VC5**
กล้องสำหรับวิดีโอคอล

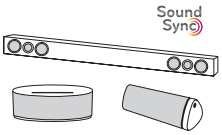

LG Audio device



Tag on

ความเข้ากันได้	LA79**, LA965*, LA98**	LA86**	LA960*, LA97**
AG-F*DP** แว่น Dual play	•	•	•
AG-F*** แว่น Cinema 3D	•	•	•
AN-MR400 เมจิกรีโมทคอนโทรล	•	•	•
AN-VC5** กล้องสำหรับวิดีโอคอล	•	• (เฉพาะรุ่น)	
LG Audio device	•	•	•
Tag on	•	•	•

ชื่อรุ่นหรือการออกแบบ อาจมีการเปลี่ยนแปลงโดยการปรับปรุงคุณภาพหรือการปรับปรุงนโยบายของบริษัท

ส่วนประกอบและปุ่มกดควบคุมการทำงานของเครื่องรับโทรทัศน์

รูปแบบ A : LA79**

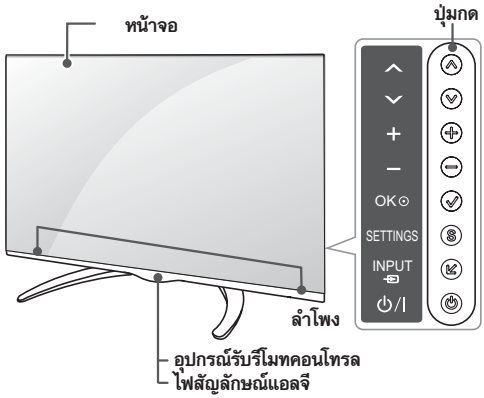

รูปแบบ B : LA86**, LA960*

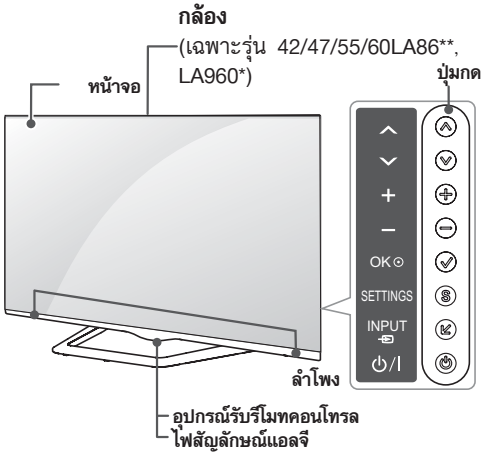

รูปแบบ C : LA965*

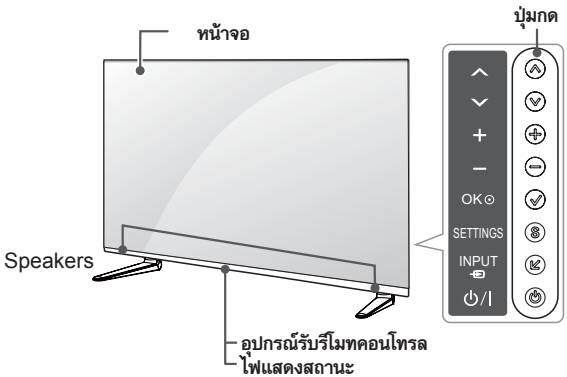

รูปแบบ D : LA97**

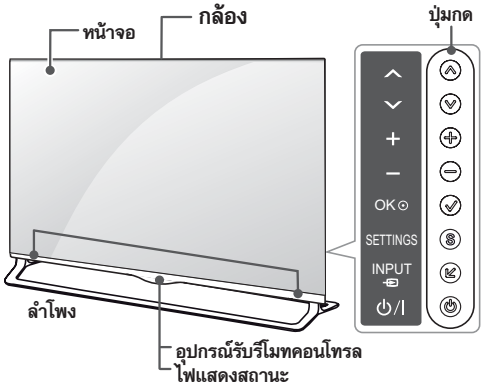

รูปแบบ E : LA98**

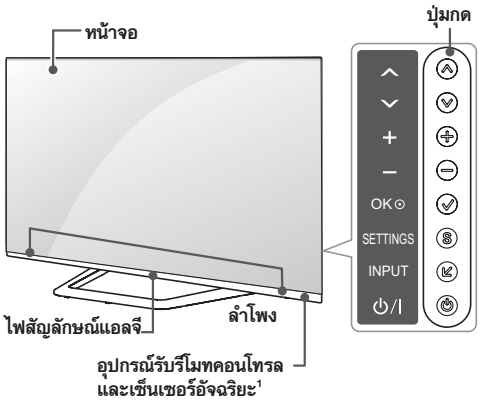

ปุ่มกด	Description
∧ ∨	เปลี่ยนโปรแกรมช่องตามที่ได้บันทึกไว้แล้ว
+ −	ปรับระดับเสียง
✓	เลือกรายการเมนูที่อยู่ปัจจุบัน หรือยืนยันข้อมูลที่ป้อนเข้า
S	เข้าถึงเมนูหลักหรือจะบันทึกข้อมูลเข้าของคุณและออกจากเมนู
↙	ปุ่มเลือกสัญญาณภาพและเสียงจากภายนอก เมื่อมีการต่อไว้กับอุปกรณ์ภายนอก
⏻	เปิด/ปิด เครื่องรับโทรทัศน์

เซ็นเซอร์อัจฉริยะ[1] - ปรับคุณภาพและความสว่างของภาพตามสภาพแวดล้อมรอบข้างของการรับชม

ข้อควรระวัง

- ติดตั้งเครื่องรับโทรทัศน์ในตำแหน่งที่เหมาะสม ห่างไกลจากมือเด็ก เพื่อป้องกันความซุกซนของเด็ก ซึ่งอาจส่งผลทำให้เกิดความผิดปกติกับลำโพงได้(เฉพาะรุ่น LA965*)

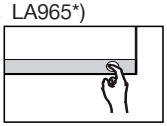

บันทึก

- สามารถปรับแต่งไฟสัญลักษณ์แอลจีได้ที่รายการเมนู **OPTION** (เฉพาะรุ่น)

การยกและเคลื่อนย้ายเครื่องรับโทรทัศน์

โปรดทราบคำแนะนำต่อไปนี้เพื่อป้องกันไม่ให้โทรทัศน์เป็นรอยขีดข่วนหรือเกิดความเสียหาย และเพื่อความปลอดภัยจากการขนส่งโดยคำนึงถึงชนิดและขนาด

ข้อควรระวัง

- หลีกเลี่ยงการสัมผัสที่จอภาพของเครื่องรับโทรทัศน์ เพราะอาจทำความเสียหายกับหน่วยให้กำเนิดภาพภายใน

- แนะนำให้เคลื่อนย้ายเครื่องรับโทรทัศน์ด้วยกล่องและโฟมที่แถมมาพร้อมกับเครื่อง
- ถอดปลั๊กไฟหลัก และสายเชื่อมต่อต่าง ๆ ก่อนเคลื่อนย้าย
- ขณะยกเครื่องให้หันหน้าเครื่องออกจากตัวผู้ยกหรือเคลื่อนย้าย

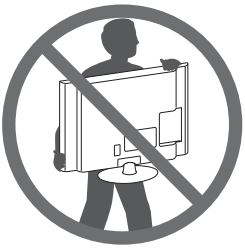

- จับด้านบนและล่างของกรอบโทรทัศน์อย่างมั่นคง. ให้แน่ใจว่าไม่สำผัสส่วนที่โปร่งใส, ลำโพง, หรือพื้นที่ตะแกรงลำโพง

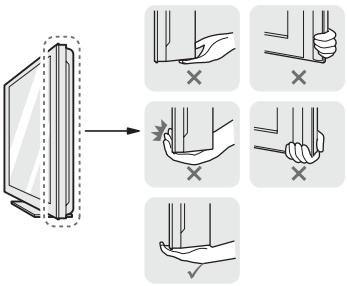

- ช่วยกันอย่างน้อย 2 คน เมื่อต้องการขนย้ายเครื่องรับโทรทัศน์ขนาดใหญ่
- เคลื่อนย้ายเครื่องรับโทรทัศน์ตามรูปที่แสดง

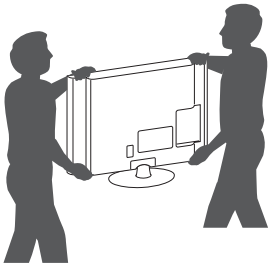

- ขณะขนย้ายระมัดระวังไม่ให้เครื่องเกิดการสั่นไหวหรือกระทบกระเทือนมากจนเกินไป
- วางเครื่องรับโทรทัศน์ในตำแหน่งปกติของเครื่องที่ระบุไว้ข้างกล่องขณะขนย้าย

การติดตั้งเครื่องรับโทรทัศน์

รูปที่แสดงประกอบอาจมีความแตกต่างไปจากเครื่องของท่าน

ประกอบขาตั้งเครื่อง

LA79**

1

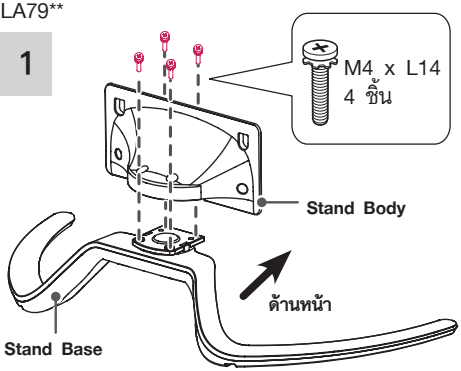

2

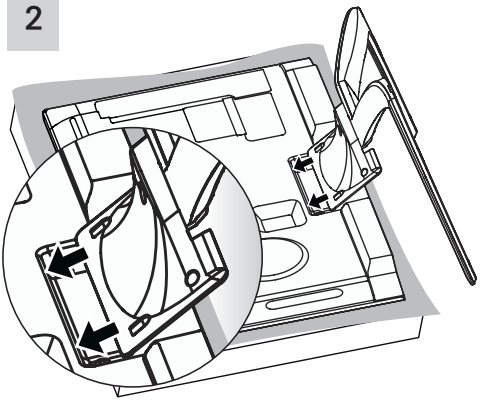

3

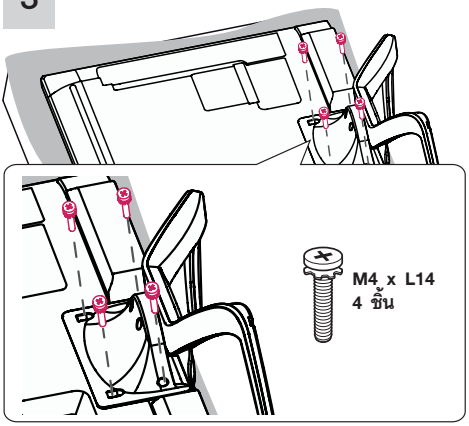

LA86**, LA960*

1

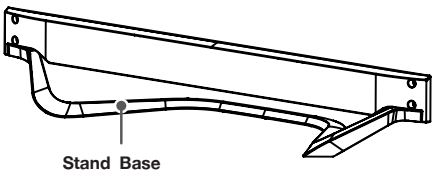

2

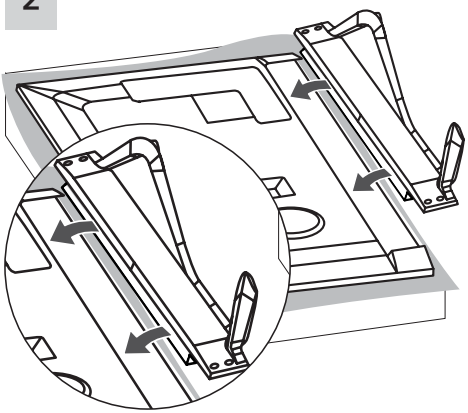

3

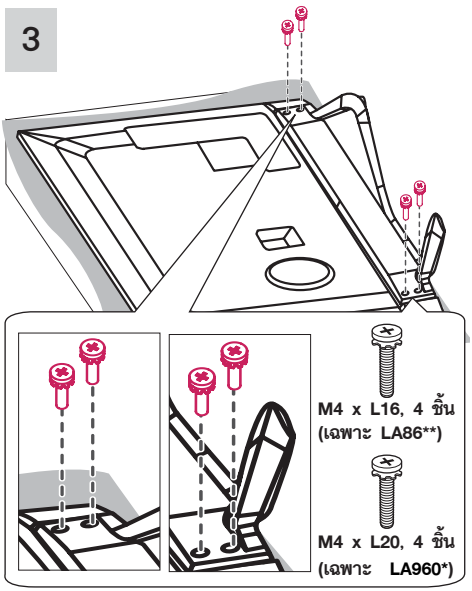

LA965*

1

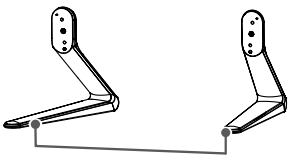

2

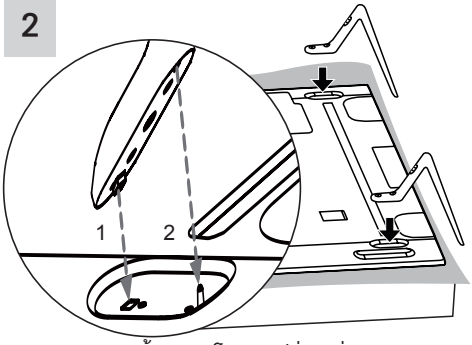

1 ประกอบขาตั้งเข้ากับโทรทัศน์ที่จุดเชื่อมต่อด้านบนบริเวณหลังเครื่อง ดังรูป

2 ประกอบขาตั้งเข้ากับโทรทัศน์โดยใช้จุดเชื่อมต่อด้านล่างบริเวณด้านหลังของเครื่องรับโทรทัศน์

บันทึก

- ตรวจสอบให้แน่ใจว่ายึดที่จุดเชื่อมต่อด้านบนก่อนที่จะเชื่อมต่อรู้ยึดด้านล่าง

3

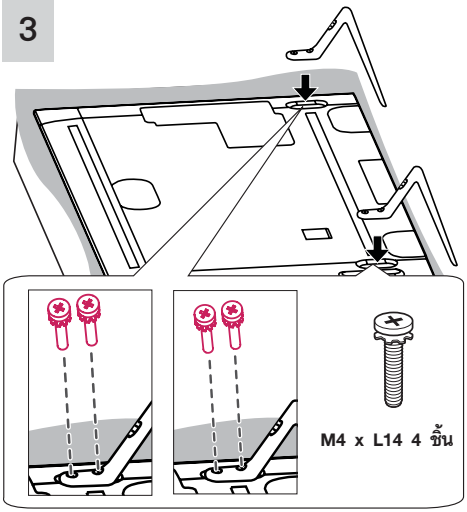

LA97**

1

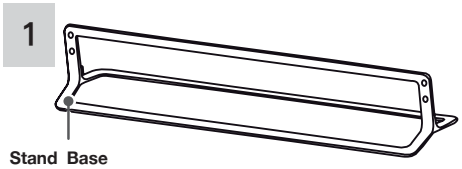

2

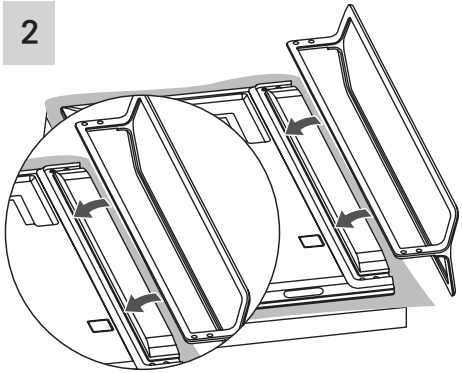

3

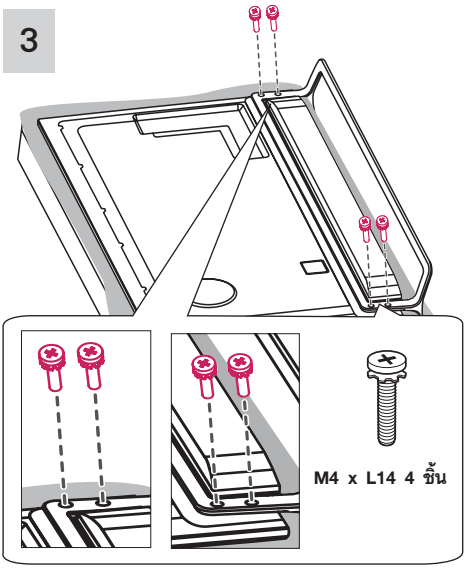

บันทึก

- ใช้สลักเกลียวที่ติดอยู่ด้านหลังเครื่องในการประกอบขาตั้ง (เฉพาะรุ่น 65LA97**)

LA98**

1

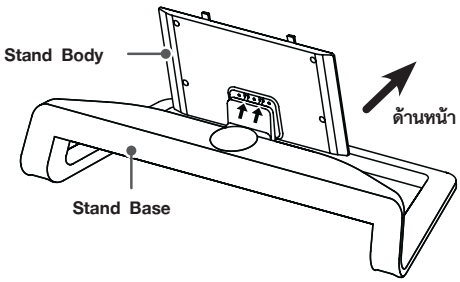

2

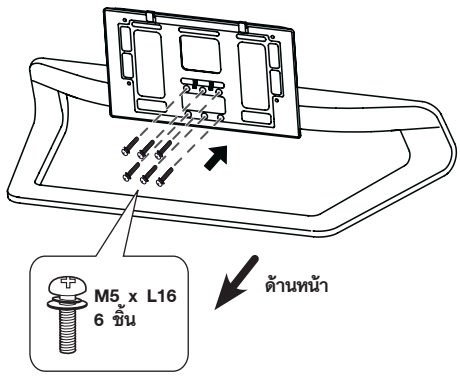

3

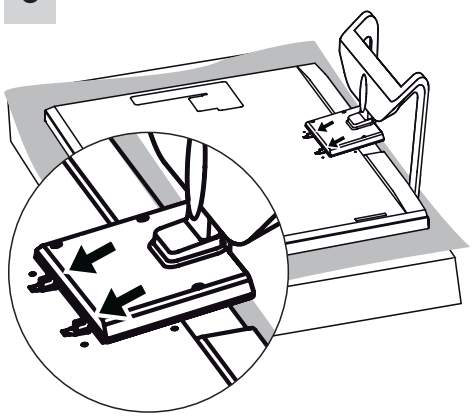

4

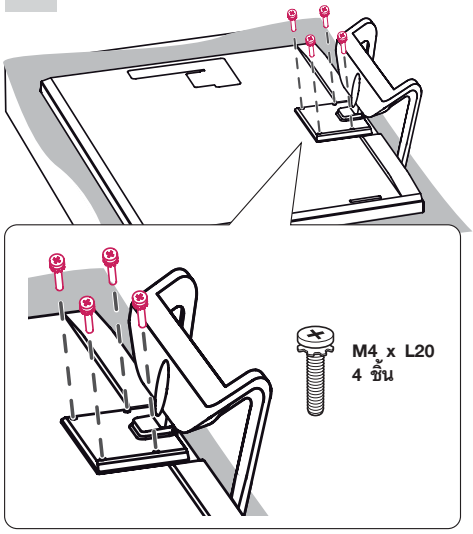

ข้อควรระวัง

- เมื่อประกอบขาตั้งกับเครื่องรับโทรทัศน์, วางจอภาพหันหน้าลงบนโต๊ะหุ้มหรือพื้นผิวเรียบเพื่อป้องกันจอภาพจากรอยขีดข่วน
- ขันสกรูให้แน่นเพื่อป้องกันไม่ให้โทรทัศน์เอียงไปข้างหน้า ไม่ควรไขแน่นจนเกินไป เพราะอาจทำให้สลักเกลียวเสียหายและไม่สามารถใช้งานได้

บันทึก

- ถอดประกอบฐานของเครื่องรับโทรทัศน์ก่อนทำการติดตั้งแบบแขวนผนัง โดยทำตรงกันข้ามกับการประกอบ

การวางเครื่องแบบตั้งโต๊ะ

1 จัดวางเครื่องรับโทรทัศน์ไว้บนโต๊ะในทิศทางที่ต้องการ
- เว้นระยะไว้อย่างน้อย 10 เซนติเมตร ให้อากาศถ่ายเทสะดวก เพื่อยืดอายุการใช้งานให้นานยิ่งขึ้น

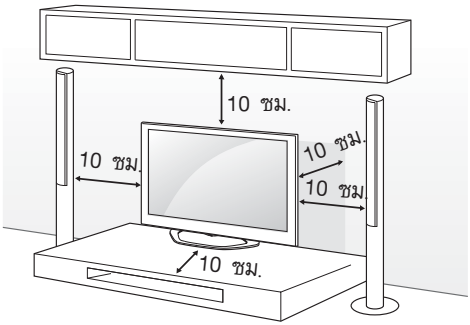

2 ต่อสายไฟหลักเข้ากับปลั๊กไฟ

ข้อควรระวัง

- ห้ามติดตั้งเครื่องรับโทรทัศน์ใกล้กับแหล่งกำเนิดความร้อนต่าง ๆ เพราะความร้อนจะทำให้เกิดความเสียหายกับเครื่องรับโทรทัศน์

ปรับมุมเพื่อความเหมาะสมกับการรับชม

(คุณลักษณะนี้ไม่สามารถใช้ในทุกรุ่น)

เครื่องรับโทรทัศน์สามารถปรับหมุนได้ 15 องศา ในด้านซ้าย หรือด้านขวา เพื่อปรับให้เหมาะสมกับการรับชม (เฉพาะรุ่น LA79**)

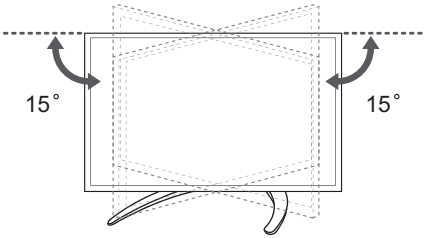

เครื่องรับโทรทัศน์สามารถปรับหมุนได้ 10 องศา ในด้านซ้าย หรือด้านขวา เพื่อปรับให้เหมาะสมกับการรับชม (เฉพาะรุ่น 42/47LA86**)

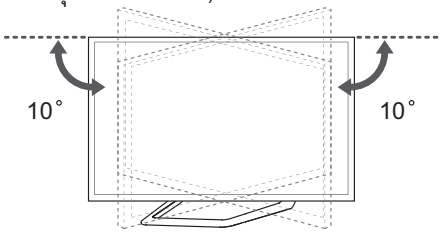

เครื่องรับโทรทัศน์สามารถปรับหมุนได้ 8 องศา ในด้านซ้าย หรือด้านขวา เพื่อปรับให้เหมาะสมกับการรับชม (เฉพาะรุ่น 55/60LA86**)

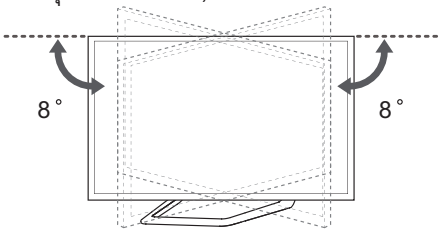

เครื่องรับโทรทัศน์สามารถปรับหมุนได้ 7 องศา ในด้านซ้าย หรือด้านขวา เพื่อปรับให้เหมาะสมกับการรับชม (เฉพาะรุ่น LA98**)

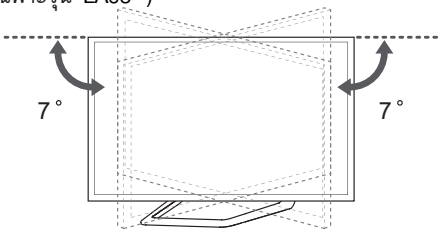

ข้อควรระวัง

- ขณะที่กำลังปรับมุมให้ระมัดระวังนิ้วมือของท่านเพื่อป้องกันอันตรายจากโดนหนีบหรือกดทับ
  - การบาดเจ็บอาจเกิดขึ้นได้ที่มือเมื่อทำการปรับมุมมากกว่าที่กำหนดไว้ (เฉพาะบางรุ่น)

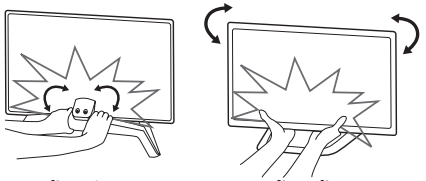

การยึดเครื่องกับผนังเพื่อความปลอดภัย

(คุณลักษณะนี้ไม่สามารถใช้ในทุกรุ่น)

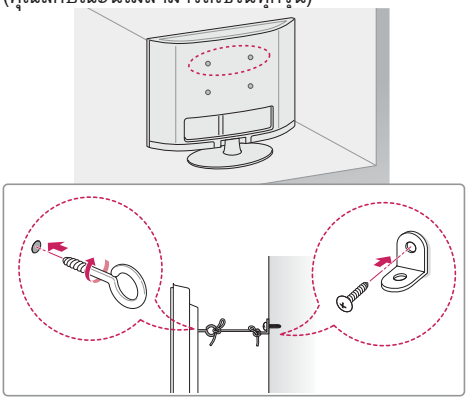

1 ใส่สลักเกลียวและขันให้แน่น, หรือตัวยึดโทรทัศน์และสลักเกลียวที่ด้านหลังของโทรทัศน์
   - หากมีสลักเกลียวแทรกลงที่ตำแหน่ง สลักเกลียวอยู่, เอาสลักเกลียวนั้นออกก่อน
2 ติดตั้งตัวยึดผนังกับสลักเกลียวเข้ากับผนัง จับคู่ตำแหน่งของตัวยึดผนัง และสลักเกลียวบนด้านหลังของเครื่องรับโทรทัศน์
3 เชื่อมต่อสลักเกลียวและตัวยึดผนังอย่างแน่นหนาด้วยเชือกที่มีความทนทาน ตรวจสอบให้แน่ใจเพื่อให้เชือกอยู่ในแนวนอนกับพื้นผิวเรียบ

ข้อควรระวัง

- ตรวจสอบให้แน่ใจว่าเด็กไม่ได้ปีนขึ้นไปบนหรือห้อยโหนที่บริเวณของหน้าจอโทรทัศน์

บันทึก

- ใช้ชั้นวางหรือตู้ที่มีความแข็งแรงและขนาดใหญ่พอที่จะรองรับโทรทัศน์อย่างปลอดภัย
- ตัวยึด สลักเกลียว และเชือกเป็นอุปกรณ์เสริมที่ต้องแยกซื้อ คุณสามารถหาซื้อเพิ่มเติมสำหรับอุปกรณ์เสริมจากตัวแทนจำหน่ายใกล้บ้าน

คำเตือน

- ถ้าเครื่องรับโทรทัศน์ ไม่ได้ติดตั้งในตำแหน่งที่มั่นคงเพียงพอ, อาจเกิดอันตรายจากการตกหล่น การบาดเจ็บต่าง ๆ สามารถป้องกันได้ หากปฏิบัติตามคำแนะนำดังต่อไปนี้
   - ใช้ตู้ หรือ ชั้นวาง ที่ได้รับการรับรองจากผู้ผลิต
   - ใช้เฟอร์นิเจอร์ที่สามารถป้องกัน และให้ความปลอดภัยในการติดตั้ง และใช้งาน เครื่องรับโทรทัศน์
   - ตรวจสอบให้แน่ใจว่าเครื่องรับโทรทัศน์ ติดตั้งในตำแหน่งที่เหมาะสม ไม่ล้นเกินขอบของเฟอร์นิเจอร์
   - ไม่ควรติดตั้งเครื่องรับโทรทัศน์กับเฟอร์นิเจอร์ที่มีความสูงเกินไป (เช่น ตู้เก็บของ หรือชั้นวางหนังสือ) โดยไม่มีการยึดเครื่องรับโทรทัศน์กับเฟอร์นิเจอร์ และวางเครื่องรับโทรทัศน์ในตำแหน่งที่เหมาะสม
   - ไม่ควรวางเครื่องรับโทรทัศน์บนผ้ารองบนเฟอร์นิเจอร์หรือวัสดุใด ๆ ระหว่างเครื่องรับโทรทัศน์กับเฟอร์นิเจอร์ให้ความรู้แก่เด็ก ๆ เกี่ยวกับอันตรายของการปีนบนเฟอร์นิเจอร์ไปถึงโทรทัศน์ หรือ ระมัดระวังเด็ก ๆ เหล่านั้นเพื่อไม่ให้เกิดเหตุที่ไม่คาดคิดได้

การติดตั้งเครื่องแบบแขวนกับผนัง

ติดตัวยึดเสริมสำหรับยึดติดกับผนังที่ด้านหลังของเครื่องรับโทรทัศน์อย่างระมัดระวัง และติดตั้งขาแขวนบนผนังในแนวตั้งฉากกับพื้นที่มั่นคง. เมื่อคุณติดโทรทัศน์กับวัสดุก่อสร้างอื่น ๆ, กรุณาติดต่อบุคลากรที่มีความชำนาญงานแอลจีแนะนำให้ติดตั้งกับผนังโดยช่างมืออาชีพผู้ชำนาญ

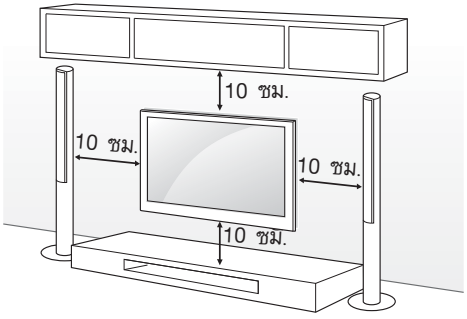

ตรวจสอบให้แน่ใจว่าสกรูและตัวยึดติดผนังที่จะใช้ยึดกับผนังตรงตามมาตรฐาน VESA ขนาดมาตรฐานสำหรับชุดตัวยึดติดผนังจะอธิบายไว้ในตารางต่อไปนี้

อุปกรณ์เสริมแยกซื้อ(ตัวยึดติดกับผนัง)

รุ่น	47/55LA79** 42/47/55LA86** 47/55LA96**	65LA965* 55LA97** 60LA86**
VESA (A x B)	400 x 400	400 x 400
ขนาดสลักเกลียว	M6	M6
จำนวนของสลักเกลียว	4	4
ตัวยึดติดกับผนัง	LSW430B MSW240	LSW430B
รุ่น	65LA97** 84LA98**	70LA86**
VESA (A x B)	600 x 400	400 x 400
ขนาดสลักเกลียว	M8	M8
จำนวนของสลักเกลียว	4	4
ตัวยึดติดกับผนัง	LSW630B	LSW430BX

ตัวยึดติดกับผนัง	
LSW430B LSW430BX	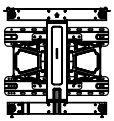
LSW630B	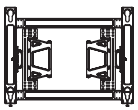
MSW240	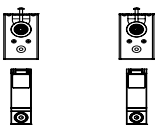

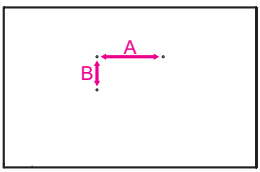

ข้อควรระวัง

- ถอดแหล่งจ่ายไฟออกก่อน, แล้วเคลื่อนที่หรือติดตั้งโทรทัศน์มิฉะนั้นอาจเกิดชื้นไฟฟ้าช็อต
- หากคุณติดตั้งโทรทัศน์บนเพดานหรือผนังแบบเอียง, มันอาจตกและทำให้เกิดการบาดเจ็บรุนแรงให้ใช้ ตัวยึดติดผนังที่ได้รับอนุญาตจาก LG และติดต่อตัวแทนจำหน่ายท้องถิ่นหรือบุคลากรที่มีคุณสมบัติ
- ไม่ขันสกรูแน่นจนเกินไป การทำเช่นนี้อาจทำให้เกิดความเสียหายกับโทรทัศน์และการรับประกันเป็นโมฆะ
- ใช้สกรูและอุปกรณ์ยึดติดกับผนัง ตรงตามมาตรฐาน VESA ความเสียหายหรือการบาดเจ็บ โดยใช้ผิดประเภท หรือใช้อุปกรณ์ไม่ถูกต้องไม่รวมอยู่ในการรับประกัน

บันทึก

- ใช้สกรูที่มีการระบุไว้ในข้อกำหนดของมาตรฐานสกรูของ VESA
- ชุดประกอบตัวยึดติดผนังประกอบด้วยคู่มือการติดตั้งและชิ้นส่วนที่จำเป็น
- อุปกรณ์ตัวยึดกับผนังเป็นอุปกรณ์เสริมพิเศษ ท่านสามารถติดต่อตัวแทนจำหน่าย หรือร้านค้าผู้เชี่ยวชาญในการติดตั้ง
- ความยาวของสกรูอาจแตกต่างกันขึ้นอยู่กับตัวยึดติดผนังตรวจสอบให้แน่ใจว่าใช้ความยาวที่เหมาะสมสำหรับข้อมูล
- เพิ่มเติมโปรดอ้างอิงจากคู่มือที่มาพร้อมกับตัวยึดติดผนัง.
- เมื่อใช้อุปกรณ์ยึดกับผนังของบริษัทอื่นนอกจากที่กำหนดควรใช้ wall mount inner spacer (เฉพาะรุ่น LA97**)

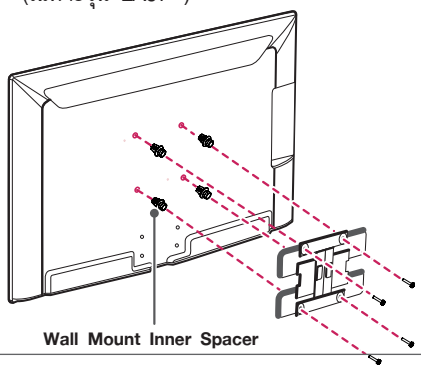

การจัดเก็บสาย

1 เก็บและรวบสายไฟต่าง ๆ เข้ากับ **Cable Holder** และ **Cable Management**

2 ประกอบ **Cable Management** เข้ากับเครื่องรับโทรทัศน์

(เฉพาะรุ่น LA79**)

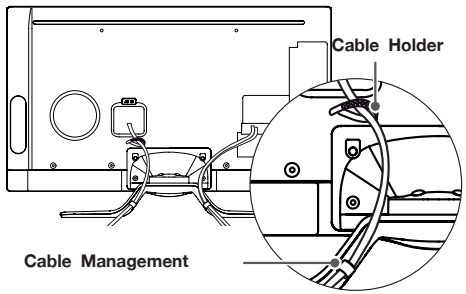

(เฉพาะรุ่น LA86**, LA960*)

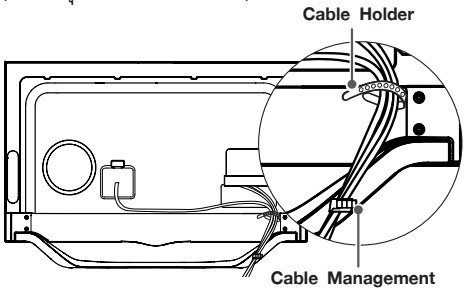

(เฉพาะรุ่น LA98**)

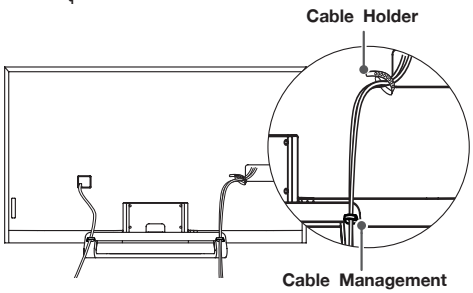

(เฉพาะรุ่น LA965*)

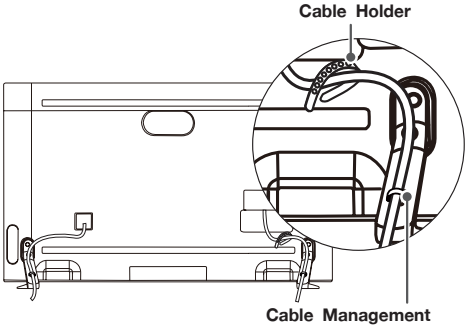

รวบสายและยึดให้แน่นด้วย **Cable Holder**

(เฉพาะรุ่น LA97**)

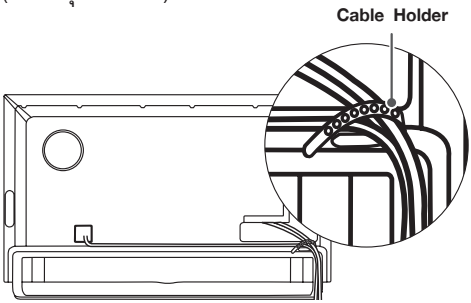

ข้อควรระวัง

- ห้ามเคลื่อนย้ายเครื่องรับโทรทัศน์ โดยดึง **cable holder** เพราะอาจทำให้ **cable holder** ขาด เกิดการบาดเจ็บและความเสียหายกับโทรทัศน์ อาจเกิดขึ้นได้

ใช้งาน Sliding Speaker

(เฉพาะรุ่น LA97**)

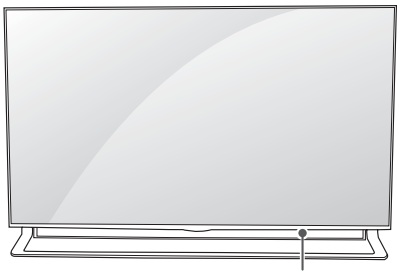

Sliding Speaker

1 เมื่อเปิดเครื่องรับโทรทัศน์ลำโพงจะเลื่อนออกจากที่ซ่อนด้านข้าง

2 เข้าเมนู **More** ➡ **Settings** ➡ **SOUND** ➡ **Sliding Speaker** เพื่อตั้งค่าลำโพงสไลด์

» เมื่อติดตั้งเครื่องรับโทรทัศน์กับชั้นวางหรือแขวนผนังตรวจสอบให้มีระยะห่างเพียงพอสำหรับลำโพงสไลด์ เพราะอาจเกิดความเสียหายกับเครื่องรับโทรทัศน์ หรือบาดเจ็บได้

» ห้ามใช้แรงกดลำโพงสไลด์ขณะที่กำลังทำงาน เพราะอาจเกิดความเสียหายได้

» ตรวจสอบลำโพงให้อยู่บริเวณพื้นที่เปิดเพื่อให้คุณภาพเสียงที่ชัดเชน

3 ตรวจสอบลำโพงให้ซ่อนอยู่ในตัวเครื่อง เมื่อมีการขนย้ายเครื่องรับโทรทัศน์ เพราะอาจทำให้เปิดความเสียหายหรือทำงานผิดปกติได้ หากลำโพงถูกแรงกดทับเนื่องจากการขนส่ง

» หากต้องการเก็บลำโพงสไลด์ เข้าเมนู **SOUND** ➡ **Sliding Speaker**, เลือก '**Open when TV is turned on**' แล้วกดปุ่มปิดเครื่องรับโทรทัศน์

ใช้งานกล้อง

(เฉพาะรุ่น 42/47/55/60LA86**, LA960*, LA97**)

เครื่องรับโทรทัศน์ ไม่รองรับกล้ องวิดีโอภายนอก

บันทึก

- การใช้งานกล้องผิดประเภท อาจส่งผลให้ท่านได้รับโทษตามกฎหมายที่เกี่ยวข้อง
- การเปิดเผยข้อมูลส่วนบุคคลที่ได้รับการปกป้องตามกฎหมาย ใช้กล้องเป็นการติดตามในสถานที่ต่าง ๆ เช่น สถานที่ทำงาน หรือ สถานที่อื่นๆ อาจมีโทษตามกฎหมาย
- เมื่อใช้งานกล้อง ควรละเว้นพฤติกรรมที่น่าสงสัย ผิดกฎหมาย หรือ ผิดธรรมชาติ แนะนำให้หลีกเลี่ยงการใช้กล้องในบริเวณดังต่อไปนี้

» ใช้กล้องในบริเวณหวงห้าม เช่น ห้องน้ำ ห้องเปลี่ยนเครื่องแต่งตัว หรือ บริเวณหวงห้าม

» ใช้กล้องในการละเมิดลิขสิทธิ์

» ใช้กล้องเพื่อการทำผิดกฎหมาย

เตรียมใช้งานกล้อง

1 ดึงเลื่อนกล้องออกจากด้านหลังของเครื่องรับโทรทัศน์

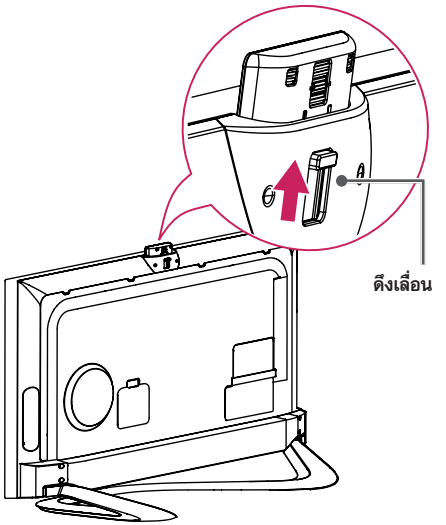

บันทึก

- นำฟิล์มป้องกันออกก่อนที่จะใช้กล้อง(เฉพาะรุ่น)

2 สามารถปรับมุมของกล้องได้ด้วย angle adjustment lever ที่ด้านหลังของเครื่องรับโทรทัศน์ (5 องศาในแนวตั้ง)

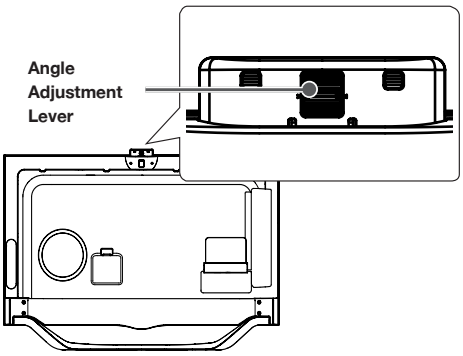

3 กดกล้องลงเก็บในช่องเมื่อไม่ต้องการใช้

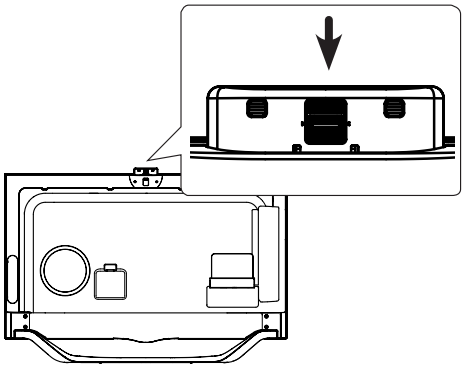

ส่วนประกอบของกล้อง

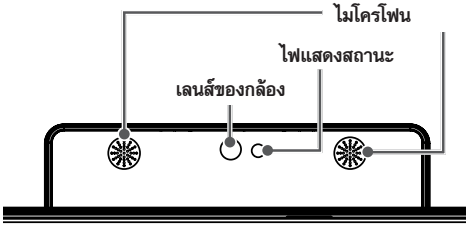

ตรวจสอบระยะของกล้อง

1 กดปุ่ม **SMART** ที่รีโมทคอนโทรลเพื่อเข้าเมนู **More**
2 เลือก **Settings** จากเมนู **More** และกดปุ่ม **Wheel(OK)**
3 เลือก **OPTION** ➡ **Camera Setting Help** และกดปุ่ม **Wheel(OK)**

บันทึก

- ระยะที่เหมาะสมสำหรับการใช้งานกล้องสำหรับการตรวจจับการเคลื่อนไหว คือระยะ 1.5 ถึง 4.5 เมตร

การเชื่อมต่อกับอุปกรณ์ภายนอก

ในหัวข้อ **การเชื่อมต่อกับอุปกรณ์ภายนอก** ใช้รูปภาพประกอบจากรุ่น LA86**
เชื่อมต่ออุปกรณ์ภายนอกต่างๆ เข้ากับโทรทัศน์ และเปลี่ยนโหมดเพื่อเลือกอุปกรณ์ภายนอก สำหรับข้อมูลเพิ่มเติมของการเชื่อมต่อของอุปกรณ์ภายนอก, อ้างอิงจากคู่มือที่มาพร้อมกับอุปกรณ์นั้น
อุปกรณ์ภายนอกคือ : กล่องรับสัญญาณ HD เครื่องเล่น DVD เครื่องบันทึกสัญญาณ ระบบเครื่องเสียง อุปกรณ์เก็บข้อมูลแบบ USB, คอมพิวเตอร์ เครื่องเล่นเกม และอุปกรณ์เชื่อมต่ออื่น ๆ

บันทึก

- การเชื่อมต่ออุปกรณ์ภายนอกอาจแตกต่างไปแต่ละรุ่น (LA965*, LA97**, LA98** : HDMI/DVI IN 1/2/3)
- เชื่อมต่ออุปกรณ์ภายนอกเข้ากับโทรทัศน์โดยไม่คำนึงถึงลำดับของช่องเชื่อมต่อโทรทัศน์
- หากคุณบันทึกรายการโทรทัศน์บนเครื่องบันทึก DVD หรือ VCR ให้ตรวจสอบการเชื่อมต่อกับโทรทัศน์สัญญาณเคเบิลเข้ากับโทรทัศน์ผ่านเครื่องบันทึก DVD หรือ VCR สำหรับข้อมูลเพิ่มเติมของการบันทึกอ้างอิงจากคู่มือที่มาพร้อมกับอุปกรณ์ที่เชื่อมต่อ
- โปรดดูที่คู่มือของอุปกรณ์ภายนอกสำหรับการใช้งาน
- หากคุณเชื่อมต่ออุปกรณ์เล่นเกมเข้ากับโทรทัศน์ ใช้สายเคเบิลที่มาพร้อมกับอุปกรณ์การเล่นเกม
- ในโหมดเชื่อมต่อกับคอมพิวเตอร์ อาจมีสัญญาณรบกวนที่เกี่ยวข้องกับความละเอียด รูปแบบแนวตั้งความคมชัดหรือความสว่าง ถ้าเกิดสัญญาณรบกวนขึ้น เปลี่ยนเอาท์พุทเครื่องคอมพิวเตอร์ไปความละเอียดอื่น เปลี่ยนอัตราการรีเฟรชที่อัตราอื่นหรือปรับความสว่างและความคมชัด ในรายการเมนู **PICTURE (ระบบภาพ)** จนกว่าภาพที่ปรากฏชัดเจน
- ในโหมดคอมพิวเตอร์ บางค่าความละเอียดอาจไม่ทำงานอย่างถูกต้องขึ้นอยู่กับกราฟิกการ์ด

การเชื่อมต่อกับสายอากาศ

เชื่อมต่อเครื่องรับโทรทัศน์กับสายอากาศขนาดมาตรฐาน (75 Ω)

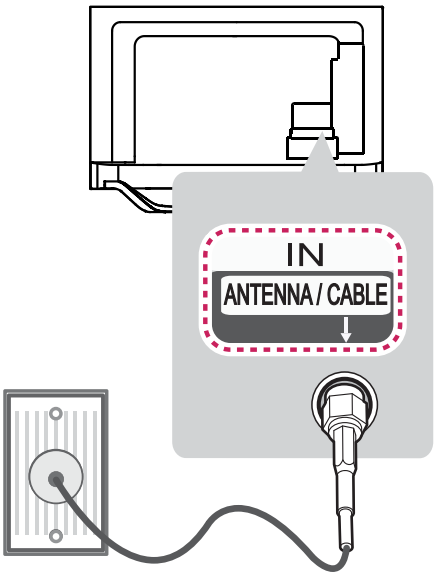

บันทึก

- ควรใช้อุปกรณ์แยกสัญญาณและทวนสัญญาณในกรณีที่ต่อกับเครื่องรับโทรทัศน์ 2 เครื่อง หรือมากกว่า
- ในบริเวณที่มีสัญญาณไม่ชัดเจน หรือมีคลื่นรบกวน ควรติดตั้งอุปกรณ์เพิ่มประสิทธิภาพสัญญาณ หรือบูตเตอร์
- เพื่อเพิ่มคุณภาพของสัญญาณภาพ ควรปรับหมุนทิศทางสายอากาศในทิศทางที่เหมาะสม
- สายเคเบิลของสายสัญญาณสายอากาศและตัวแปลงสัญญาณไม่รวมอยู่ในชุด
- เพื่อป้องกันความเสียหาย ควรถอดปลั๊กทุกครั้งก่อนการเชื่อมต่อกับสายอากาศ
- รองรับสัญญาณเสียง DTV : MPEG, Dolby Digital, Dolby Digital Plus, HE-AAC
- รองรับความละเอียดในระดับ Ultra HD(3840 x 2160 pixels); จากอุปกรณ์แหล่งสัญญาณภายนอกที่สามารถรองรับการใช้ Ultra HD (2D หรือ 3D) มีจำหน่ายแยกขาย

การเชื่อมต่อด้วย HDMI

ส่งวิดีโอดิจิตอลและสัญญาณเสียงจากอุปกรณ์ภายนอกเข้ากับโทรทัศน์ เชื่อมต่ออุปกรณ์ภายนอกและโทรทัศน์ด้วยสาย HDMI ดังที่แสดงในภาพด้านล่าง

เลือกที่พอร์ตอินพุต HDMI เพื่อเชื่อมต่อ โดยไม่จำเป็นต้องเลือกลำดับของพอร์ตเชื่อมต่อ

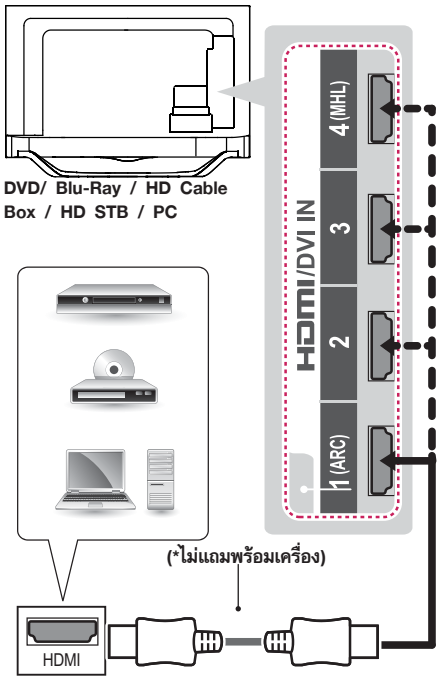

บันทึก

- แนะนำให้ใช้โทรทัศน์ ที่มีการเชื่อมต่อ HDMI เพื่อคุณภาพของภาพที่ดีที่สุด
- ใช้สาย HDMI™ ความเร็วสูง พร้อมด้วยการทำงาน CEC (Customer Electronics Control)
- สาย HDMI™ ความเร็วสูงได้รับการทดสอบเพื่อรับส่งสัญญาณ HD ได้ถึง 1080p หรือสูงกว่า
- สามารถรองรับ DTV Audio: MPEG Dolby Digital Dolby Digital Plus HE-AAC
- สามารถรองรับรูปแบบสัญญาณเสียงผ่านสาย HDMI : Dolby Digital , DTS, PCM(จนถึง 192 KHz 32k/44.1k /48k/88k/96k/176k/192k)

ARC (Audio Return Channel)

- อุปกรณ์เครื่องเสียงที่รองรับ SIMPLINK และ ARC ต้องเชื่อมต่อที่ช่อง HDMI/DVI IN 1 (ARC)
- เมื่อใช้สาย HDMI ความเร็วสูง, เครื่องเสียงภายนอกที่รองรับ ARC ส่งออกที่ SPDIF โดยไม่ต้องใช้สายเพิ่มเติม และรองรับ

เชื่อมต่อกับหูฟัง

ส่งสัญญาณหูฟังไปยังอุปกรณ์ภายนอก เชื่อมต่ออุปกรณ์หูฟังไปยังเครื่องรับโทรทัศน์ดังรูป



บันทึก

- เมนู **AUDIO** ไม่สามารถใช้งานได้เมื่อเชื่อมต่อกับหูฟัง
- เมื่อเปลี่ยนโหมดของ **AV MODE** ในขณะที่เชื่อมต่อกับฟูฟัง จะทำการปรับเฉพาะระบบภาพ ไม่ปรับระบบเสียง
- Headphone impedance : 16 Ω
- กำลังเสียงสูงสุดของหูฟัง : 9 mW ถึง 15 mW
- ขนาด Headphone jack : 0.35 ซม.
- ไม่รองรับออปติคอลในขณะที่เชื่อมต่อกับชุดหูฟัง

เชื่อมต่อด้วยสายแปลงสัญญาณ DVI เป็น HDMI

เชื่อมต่อสัญญาณภาพในรูปแบบดิจิตอลจากอุปกรณ์ภายนอกเข้าสู่เครื่องรับโทรทัศน์ ด้วยสาย DVI-HDMI หากต้องการเชื่อมสัญญาณเสียง ให้เชื่อมต่อเพิ่มเติมด้วยสายส่งสัญญาณเสียง
เลือกช่องสัญญาณ HDMI ใด ๆ ก็ได้

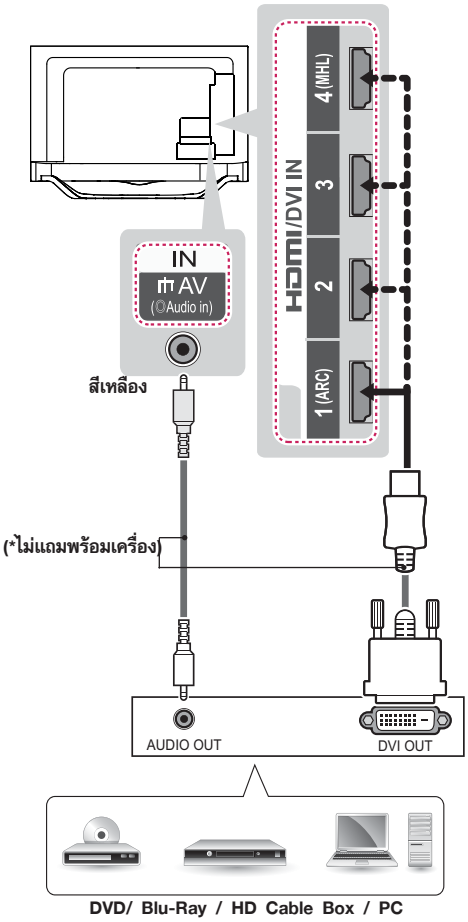

บันทึก

- กราฟิกการ์ดบางรุ่นไม่รองรับการส่งสัญญาณ HDMI เป็น DVI ในโหมด DOS
- รองรับเฉพาะ Single link เมื่อต่อสาย HDMI/DVI

การเชื่อมต่อด้วยคอมโพเนนต์

ส่งวิดีโอแบบอะนาล็อกและสัญญาณเสียงจากอุปกรณ์ภายนอกเข้ากับโทรทัศน์. เชื่อมต่ออุปกรณ์ภายนอกและโทรทัศน์ด้วยสาย component ดังที่แสดงในภาพด้านล่าง

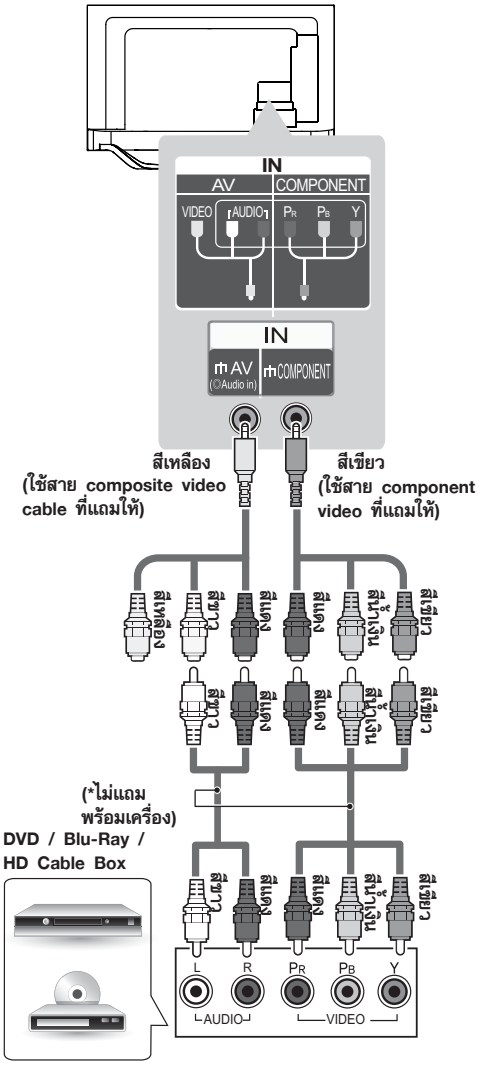

บันทึก

- หากมีการติดตั้งสายเคเบิ้ลไม่ถูกต้อง อาจให้เกิดภาพที่จะแสดงในสีดำและสีขาวหรือมีสีที่ผิดเพี้ยน

เชื่อมต่อด้วยคอมโพสิต (AV)

ส่งวิดีโอแบบอะนาล็อกและสัญญาณเสียงจากอุปกรณ์ภายนอกเข้ากับโทรทัศน์ เชื่อมต่ออุปกรณ์ภายนอก และโทรทัศน์กับสายคอมโพสิตดังที่แสดงในภาพด้านล่าง

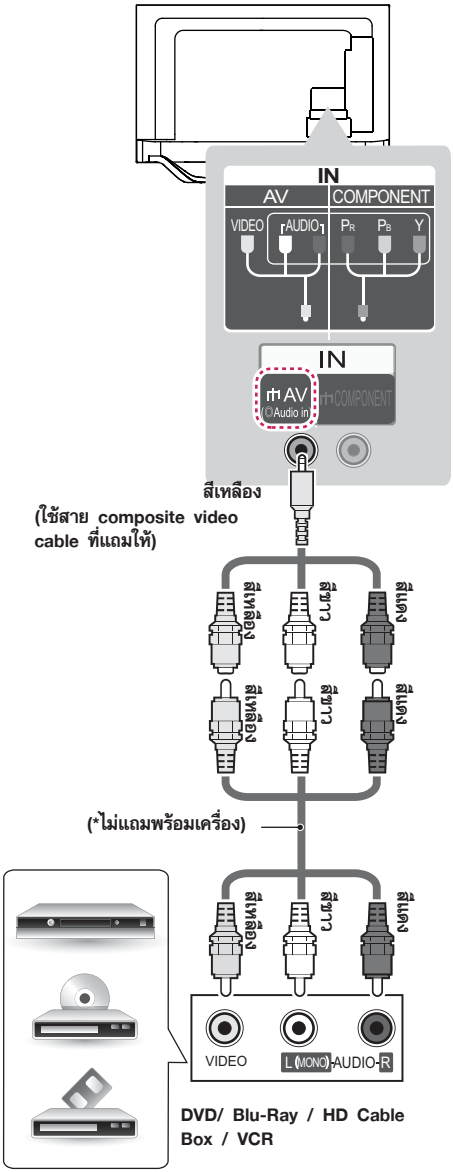

การเชื่อมต่อกับระบบเครื่องเสียง

ท่านสามารถเชื่อมต่อกับชุดเครื่องเสียงภายนอกได้ เพื่อแทนลำโพงที่ติดมาพร้อมกับเครื่องรับโทรทัศน์

การเชื่อมต่อสัญญาณเสียงดิจิตอลด้วยสายออปติคอล

ส่งสัญญาณเสียงแบบดิจิตอลจากเครื่องรับโทรทัศน์ไปอุปกรณ์ภายนอก เชื่อมต่ออุปกรณ์ภายนอกและโทรทัศน์กับสายสัญญาณเสียงตามที่ปรากฏในรูปด้านล่าง

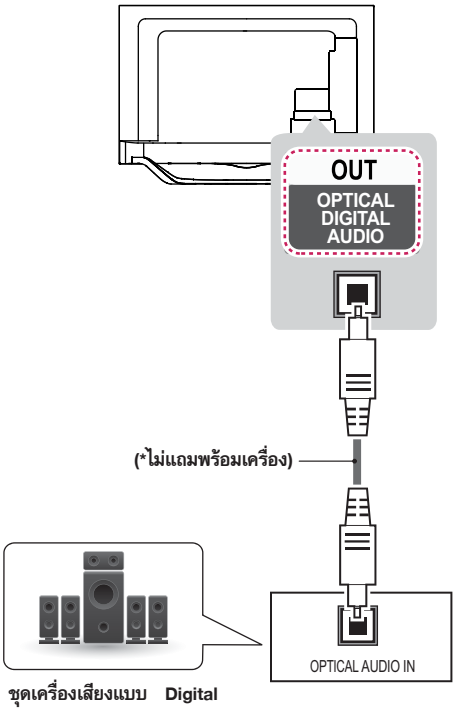

ชุดเครื่องเสียงแบบ Digital

บันทึก

- อย่ามองเข้าไปในช่อง output port ของออปติคอล การมองไปที่ลำแสงเลเซอร์อาจสร้างความเสียหายกับสายตาของคุณ
- สัญญาณเสียงที่มีระบบ ACP (Audio Copy Protection) อาจปิดกั้นสัญญาณเสียงแบบดิจิตอล
- หากใช้ Sound bar (NB7530), ให้ตั้งค่า **Settings ➡ SOUND ➡ Sound Out ➡ Built-in Sound bar.** (เฉพาะรุ่น LA9800-TC)

การเชื่อมต่อด้วย USB

เชื่อมต่ออุปกรณ์เก็บข้อมูล USB เช่นหน่วยความจำแฟลช USB, ฮาร์ดไดรฟ์ภายนอก, หรือเครื่องอ่านการ์ดหน่วยความจำ USB เข้ากับโทรทัศน์ และใช้งานเมนู **Smart Share** เพื่อใช้ไฟล์มัลติมีเดียต่างๆ

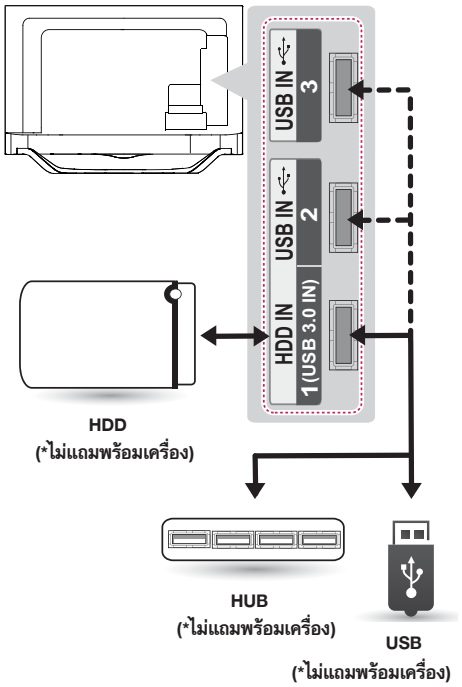

บันทึก

- USB Hubs ไม่รองรับในบางรุ่น หากไม่สามารถใช้งานได้ ให้เสียบอุปกรณ์ USB เข้ากับโทรทัศน์โดยตรง
- ใช้แหล่งจ่ายไฟภายนอกให้กับอุปรณ์ USB ในบางรุ่นที่ต้องการแหล่งจ่ายไฟจากภายนอก

การเชื่อมต่อ MHL

MHL หรือ Mobile High-definition Link เป็นการเชื่อมต่อสำหรับส่งสัญญาณภาพและเสียงแบบดิจิตอลจากโทรศัพท์มือถือไปเครื่องรับโทรทัศน์

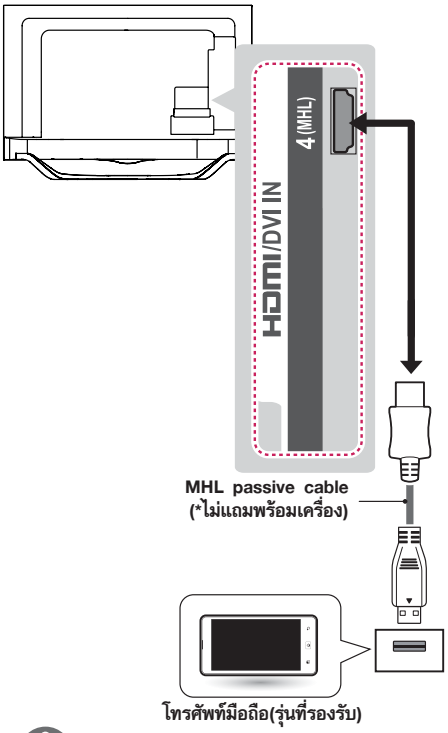

บันทึก

- เชื่อมต่อสัญญาณจากโทรศัพท์มือถือไปยังช่อง HDMI IN 4 (MHL) หรือ HDMI IN 3 (MHL) (LA965*,LA97**,LA98)เพื่อรับชมหน้าจอของโทรศัพท์มือถือที่เครื่องรับโทรทัศน์
- รองรับเฉพาะโทรศัพท์มือถือที่เปิดใช้งาน MHL
- การทำงานบางอย่างสามารถควบคุมได้ด้วยรีโมทคอนโทรล
- สำหรับโทรศัพท์มือถือที่รองรับ MHL สามารถเปิดใช้งานเป็นรีโมทคอนโทรลได้
- ถอดสาย MHL เมื่อ
  - ไม่ได้ใช้งาน
  - แบตเตอรี่ของมือถือชาร์ตเต็มแล้ว

การใช้งานรีโมทคอนโทรล

- คู่มือนี้อธิบายการใช้งานปุ่มกดบนเครื่องรับโทรทัศน์และปุ่มกดของรีโมทคอนโทรล
- ศึกษาคู่มือการใช้งานเพื่อใช้งานเครื่องรับโทรทัศน์ได้อย่างถูกต้องและเติมประสิทธิภาพ
- การเปลี่ยนแบตเตอรี่ให้เปิดฝาช่องใส่แบตเตอรี่ที่อยู่ด้านนอกใส่แบตเตอรี่
- ชนิด AAA ขนาด 1.5V จำนวน 2 ก้อน ใส่ขั้วแบตเตอรี่ให้ตรงกัน กับช่องใส่แบตเตอรี่ ⊕ และ ⊖ และปิดฝาช่องใส่แบตเตอรี่
- การใช้รีโมทคอนโทรลให้หันทิศทางของรีโมทคอนโทรลไปยังที่เครื่องรับโทรทัศน์

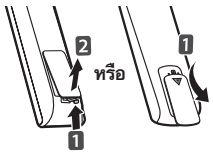

ข้อควรระวัง

- ห้ามใช้แบตเตอรี่เก่ากับแบตเตอรี่ใหม่ร่วมกัน
- ในโทรทัศน์อะนาล็อกและบางประเทศ บางปุ่มกดของรีโมทคอนโทรลอาจไม่สามารถทำงานได้
- ตรวจสอบให้แน่ใจว่าชี้รีโมทคอนโทรลไปยังทิศทางของอุปกรณ์รับสัญญาณรีโมทคอนโทรลของเครื่องรับโทรทัศน์

(เฉพาะรุ่น)

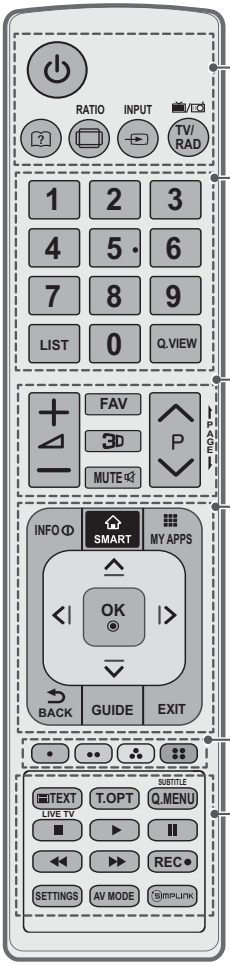

(POWER) เปิด/ปิดเครื่องรับโทรทัศน์
(User Guide) เปิดคู่มือการใช้งานจากเครื่องรับโทรทัศน์
RATIO ปรับอัตราส่วนการแสดงภาพ
INPUT ปุ่มเลือกสัญญาณภาพและเสียงจากภายนอก
TV/RAD เลือกสัญญาณวิทยุหรือโทรทัศน์ ในระบบดิจิตอล

ปุ่มตัวเลข ปุ่มสำหรับป้อนตัวเลข
LIST แสดงโปรแกรมช่องที่ได้บันทึกไว้แล้ว
Q.VIEW สลับกลับไปรับชมรายการช่องก่อนหน้า

+ / − ปรับระดับเสียง
FAV แสดงรายการโปรแกรมช่องที่ตั้งไว้เป็นรายการโปรด
3D เปิด/ปิดรับชมเนื้อหา 3 มิติ
MUTE ปิดเสียงทั้งหมด
∧ P ∨ เปลี่ยนโปรแกรมช่องตามที่ได้บันทึกไว้แล้ว
— PAGE — เลื่อนไปยังหน้าจอก่อนหน้าหรือถัดไป

INFO แสดงรายละเอียดต่าง ๆ ของรายการที่รับชมอยู่ปัจจุบัน
SMART เข้าสู่เมนู SMART HOME
MY APPS แสดง Apps ที่ติดตั้ง
ปุ่มทิศทาง (บน/ล่าง/ซ้าย/ขวา) สำหรับเลื่อนตำแหน่งในรายการเมนูหรือตัวเลือกต่าง ๆ
OK เลือกรายการเมนูที่อยู่ปัจจุบันหรือยืนยันค่าต่าง ๆ
BACK กลับไปยังรายการเมนูก่อนหน้า
GUIDE แสดงให้เห็นแนะนำโปรแกรมช่อง หรือรายการ
EXIT ออกจากรายการเมนูและกลับสู่การรับชมรายการปกติ

ปุ่มสีต่าง ๆ ฟังก์ชันพิเศษ อยู่ในการใช้งานบางเมนู
(●: **แดง**, ●●: **เขียว**, ●●●: **เหลือง**, ●●●●: **น้ำเงิน**)

ปุ่ม TELETEXT (TEXT, T.OPT) ปุ่มสำหรับใช้งานในโหมด Teletext (รองรับในบางประเทศ)
SUBTITLE แสดงคำบรรยายใน โหมดดิจิตอล
Q. MENU แสดงรายการเมนูอย่างง่ายหรือเมนูลัดต่างๆ
LIVE TV กลับสู่การรับชมรายการปัจจุบัน ปุ่มควบคุม
ปุ่มควบคุม (■, ▶, ❚❚, ◀◀, ▶▶) ปุ่มควบคุมพรีเมียมคอนเทน Time machine II เมนู Smart Share หรือการใช้งาน SIMPLINK (USB, SIMPLINK, Time machine II)
REC ● เริ่มบันทึก และเปิดเมนูบันทึก
SETTINGS เข้าเมนูหลัก
AV MODE เลือก AV Mode
SIMPLINK ควบคุมอุปกรณ์ SIMPLIK ผ่าน HDMI-CEC แสดงเมนู **SIMPLINK**

(เฉพาะรุ่น)

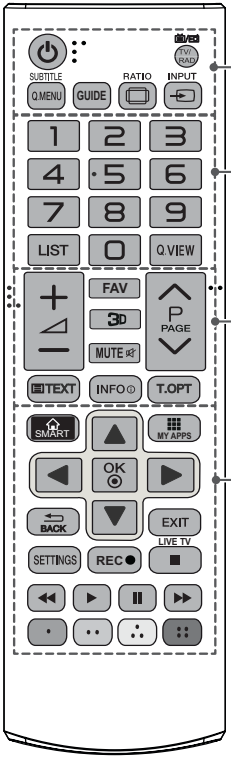

(POWER) เปิด/ปิดเครื่องรับโทรทัศน์
TV/RAD เลือกสัญญาณวิทยุหรือโทรทัศน์ ในระบบดิจิตอล
SUBTITLE แสดงคำบรรยายใน โหมดดิจิตอล
Q. MENU แสดงรายการเมนูอย่างง่ายหรือเมนูลัดต่างๆ
GUIDE แสดงให้เห็นแนะนำโปรแกรมช่อง หรือรายการ
RATIO ปรับอัตราส่วนการแสดงภาพ
INPUT ปุ่มเลือกสัญญาณภาพและเสียงจากภายนอก

ปุ่มตัวเลข ปุ่มสำหรับป้อนตัวเลข
LIST แสดงโปรแกรมช่องที่ได้บันทึกไว้แล้ว
Q.VIEW สลับกลับไปรับชมรายการช่องก่อนหน้า

+ − ปรับระดับเสียง
FAV แสดงรายการโปรแกรมช่องที่ตั้งไว้เป็นรายการโปรด
3D เปิด/ปิดรับชมเนื้อหา 3 มิติ
MUTE ปิดเสียงทั้งหมด
∧ **P** ∨ เปลี่ยนโปรแกรมช่องตามที่ได้บันทึกไว้แล้ว
∧ **PAGE** ∨ เลื่อนไปยังหน้าจอก่อนหน้าหรือถัดไป
ปุ่ม TELETEXT (TEXT, T.OPT) ปุ่มสำหรับใช้งานในโหมด Teletext (รองรับในบางประเทศ)
INFO ⓘ แสดงรายละเอียดต่าง ๆ ของรายการที่รับชมอยู่ปัจจุบัน

SMART เข้าสู่เมนู SMART HOME
MY APPS แสดง Apps ที่ติดตั้ง
ปุ่มทิศทาง (บน/ล่าง/ซ้าย/ขวา) สำหรับเลื่อนตำแหน่งในรายการเมนูหรือตัวเลือกต่าง ๆ
OK เลือกรายการเมนูที่อยู่ปัจจุบันหรือยืนยันค่าต่าง ๆ
BACK กลับไปยังรายการเมนูก่อนหน้า
EXIT ออกจากรายการเมนูและกลับสู่การรับชมรายการปกติ
GUIDE แสดงให้เห็นแนะนำโปรแกรมช่อง หรือรายการ
EXIT ออกจากรายการเมนูและกลับสู่การรับชมรายการปกติ
SETTINGS เข้าเมนูหลัก
REC ● เริ่มบันทึก และเปิดเมนูบันทึก
LIVE TV กลับสู่การรับชมรายการปัจจุบัน ปุ่มควบคุม
ปุ่มควบคุม (■, ▶, II, ◀◀, ▶▶) ปุ่มควบคุมพรีเมียมคอนเทน Time machine II เมนู Smart Share หรือการใช้งาน SIMPLINK (USB, SIMPLINK, Time machine II)
ปุ่มสีต่าง ๆ ฟังก์ชั่นพิเศษ อยู่ในการใช้งานบางเมนู
(●: **แดง**, ●●: **เขียว**, ●●●: **เหลือง**, ●●●●: **น้ำเงิน**)

การใช้เมจิกรีโมทคอนโทรล

สามารถใช้งานได้ในบางรุ่น

เมื่อปรากฏ “Magic Remote Control battery is low. Change the battery.” (แบตเตอรี่ของเมจิกรีโมทใกล้หมด เปลี่ยนแบตเตอรี่) ให้เปลี่ยนแบตเตอรี่

ในการเปลี่ยนแบตเตอรี่ เปิดฝาหลังของรีโมท แล้วใส่แบตเตอรี่ จำนวน 2 ก้อน (1.5 V AA) จับคู่กับขั้วให้ตรงกัน ⊕ และ ⊖ และปิดฝาครอบด้านหลัง ในการใช้งานให้ชี้รีโมทไปที่เครื่องรับโทรทัศน์ เมื่อต้องการเปลี่ยนแบตเตอรี่ให้ทำการตรงข้ามกับตอนใส่แบตเตอรี่

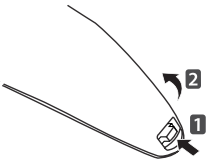

ข้อควรระวัง

- ห้ามใช้แบตเตอรี่เก่ากับแบตเตอรี่ใหม่ร่วมกัน
- ในโทรทัศน์อะนาล็อกและบางประเทศ บางปุ่มกดของรีโมทคอนโทรลอาจไม่สามารถทำงานได้

(เฉพาะรุ่น LA79**, LA86**, LA960*, LA98**)

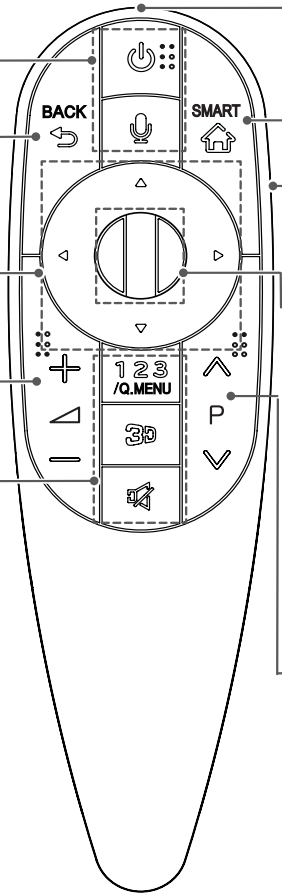

Pointer (เครื่องส่งสัญญาณคลื่นวิทยุ)

⏻ (POWER)
เปิด/ปิดเครื่องรับโทรทัศน์

การรับรู้เสียง
(เฉพาะรุ่น)

BACK
กลับไปยังรายการเมนูก่อนหน้า

ปุ่มทิศทาง(บน/ล่าง/ซ้าย/ขวา)
สำหรับเลื่อนตำแหน่งในรายการเมนูหรือตัวเลือกต่าง ๆ

+ ◿ −
ปรับความดังของเสียง

123 /Q.MENU
เปิดเมนูลัด
เปิดรีโมทคอนโทรลบนหน้าจอ ซึ่งประกอบด้วยปุ่มตัวเลข และปุ่มสี

3D
ปุ่มที่ใช้สำหรับการดูวิดีโอ 3D (เฉพาะรุ่น 3 มิติ)

MUTE
ปิดเสียงทั้งหมด

SMART ⌂
เข้าสู่เมนู Smart Home

Lighting on/off
เปิด/ปิดไฟ หากตั้งค่าไว้ที่ ON ไฟจะปิดอัตโนมัติหลังจาก 5 วินาที

Wheel(OK)
สำหรับเลื่อนตำแหน่งในรายการเมนูหรือตัวเลือกต่าง ๆ และยืนยันการป้อนข้อมูล
เลือกโปรแกรมช่องที่มีการบันทึกไว้แล้ว
ถ้าคุณกดปุ่มนำทางในขณะที่เลื่อนตัวชี้บนหน้าจอตัวชี้จะหายไป และ เมจิกรีโมทคอนโทรล จะทำงานเหมือนกันรีโมทคอนโทรลแบบทั่วไปหากต้องการแสดงตัวชี้อีกครั้ง ให้เขย่า เมจิกรีโมทคอนโทรล

∧ P ∨
เลือกไปยังช่องที่มีการตั้งค่าไว้แล้ว

(เฉพาะรุ่น LA965*, LA97**)

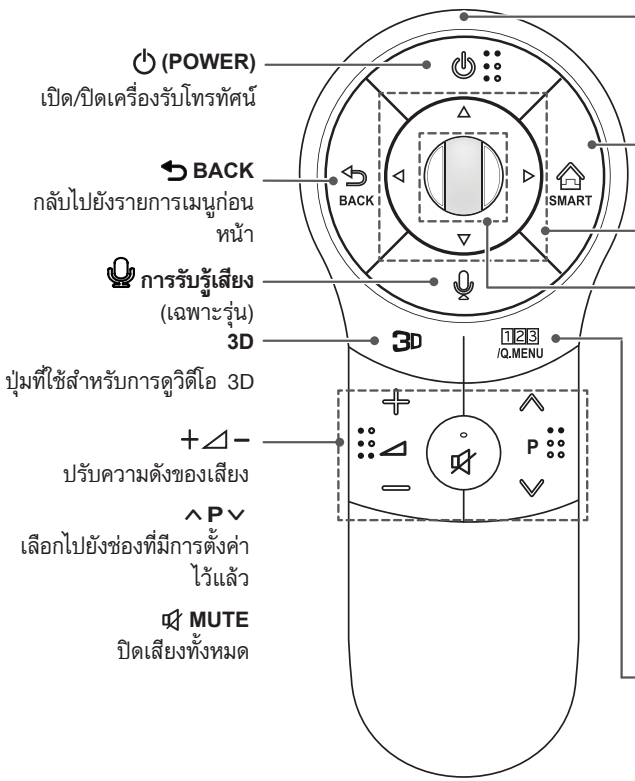

Pointer (RF transmitter)

(POWER)
เปิด/ปิดเครื่องรับโทรทัศน์

BACK
กลับไปยังรายการเมนูก่อนหน้า

การรับรู้เสียง
(เฉพาะรุ่น)

3D
ปุ่มที่ใช้สำหรับการดูวิดีโอ 3D

+ −
ปรับความดังของเสียง

∧ P ∨
เลือกไปยังช่องที่มีการตั้งค่าไว้แล้ว

MUTE
ปิดเสียงทั้งหมด

SMART
เข้าสู่เมนู Smart Home

ปุ่มทิศทาง(บน/ล่าง/ซ้าย/ขวา)
สำหรับเลื่อนตำแหน่งในรายการเมนูหรือตัวเลือกต่าง ๆ

Wheel(OK)
สำหรับเลื่อนตำแหน่งในรายการเมนูหรือตัวเลือกต่าง ๆ และยืนยันการป้อนข้อมูลเลือกโปรแกรมช่องที่มีการบันทึกไว้แล้ว
ถ้าคุณกดปุ่มนำทางในขณะที่เลื่อนตัวชี้บนหน้าจอตัวชี้จะหายไป และ เมจิกรีโมทคอนโทรล จะทำงานเหมือนกันรีโมทคอนโทรลแบบทั่วไปหากต้องการแสดงตัวชี้อีกครั้ง ให้เขย่า เมจิกรีโมทคอนโทรล

123 /Q.MENU
เปิดเมนูลัด
เปิดรีโมทคอนโทรลบนหน้าจอ ซึ่งประกอบด้วยปุ่มตัวเลข และปุ่มสี

การรับรู้เสียง (เฉพาะบางรุ่น)
ต้องเชื่อมต่อกับระบบเครือข่ายอินเตอร์เน็ตเพื่อรองรับการใช้งาน
อัตราการรับรู้เสียงขึ้นอยู่กับผู้ใช้ (เสียง, การออกเสียง, น้ำเสียง และความเร็ว) รวมทั้งสิ่งแวดล้อม (เสียงรบกวน และเสียงของเครื่องรับโทรทัศน์)

1 กดปุ่ม **Voice recognition**

2 ออกเสียงเมื่อมีหน้าจอแสดงที่ด้านซ้ายมือของเครื่องรับโทรทัศน์
- การรับรู้เสียงอาจล้มเหลวเมื่อท่านออกเสียงเร็ว หรือ ช้าเกินไป
- ใช้ เมจิกรีโมทคอนโทรล ที่ระยะไม่เกิน 10 ซม. จากหน้าของผู้ใช้

ลงทะเบียนเมจิกรีโมทคอนโทรล

เป็นสิ่งสำคัญที่ต้องจับคู่ (register) เมจิกรีโมทคอนโทรลเข้ากับเครื่องรับโทรทัศน์

วิธีการลงทะเบียนเมจิกรีโมทคอนโทรล

	1 เพื่อเป็นการลงทะเบียนโดยอัตโนมัติ เปิดเครื่องรับโทรทัศน์ และกดปุ่ม **Wheel(OK)** เมื่อลงทะเบียนสำเร็จจะปรากฏข้อความแสดงที่หน้าจอ 2 หากการลงทะเบียนล้มเหลว กดปิดเครื่อง และกดเปิดเครื่องอีกครั้ง และกดปุ่ม **Wheel(OK)** เพื่อให้การลงทะเบียนสำเร็จ

วิธีการลงทะเบียนเมจิกรีโมทคอนโทรลอีกครั้ง

BACK **SMART**	1 กดปุ่ม **BACK** และ **SMART** ค้างไว้ 5 วินาที เพื่อรีเซตการจับคู่และการลงทะเบียนใหม่อีกครั้ง โดยดำเนินการตามหัวข้อ วิธีการลงทะเบียนเมจิกรีโมทคอนโทรล ที่ด้านบน 2 หากต้องการลงทะเบียนซ้ำอีกครั้ง ให้กดปุ่ม **BACK** ค้างไว้ 5 วินาที ที่หน้าเครื่องรับโทรทัศน์ เมื่อการลงทะเบียนเสร็จสิ้นจะปรากฏข้อความแสดงที่หน้าจอ

วิธีใช้งานเมจิกรีโมทคอนโทรล

	1 คอนโทรลหายไปจากหน้าจอ ให้เขย่าเมจิกรีโมทคอนโทรลเบา ๆ ไปในทางด้านซ้ายหรือขวา ตัวชี้ของเมจิกรีโมทจะปรากฏขึ้นอีกครั้ง » หากตัวชี้ไม่ได้ใช้ในช่วงระยะหนึ่งก็จะหายไป 2 คุณสามารถเลื่อนตัวชี้ของรีโมทคอนโทรล ไปได้ทั่วทั้งหน้าจอ ทั้งซ้าย ขวา บน ล่าง » หากตัวชี้ใช้งานไม่ได้ให้หยุดพักประมาณ 10 วินาที และลองใช้งานอีกครั้ง



❶	หากกดปุ่ม **Wheel(OK)** ที่ เมจิกรีโมทคอนโทรล จะปรากฏหน้าจอแสดงข้อมูลของรายการปัจจุบัน
❷	สามารถเลือกใช้งานเมนูได้จากรายการเมนู

ข้อควรระวังเมื่อใช้เมจิกรีโมทคอนโทรล

- ใช้งานเมจิกรีโมทคอนโทรลในระยะที่ใกล้ที่สุดประมาณ 10 เมตร หากใช้งานไกลมากกว่าระยะนี้อาจเกิดความผิดพลาด หรือไม่สามารถใช้งานได้
- ความล้มเหลวของการสื่อสารที่อาจเกิดขึ้นเนื่องจากอุปกรณ์ในบริเวณใกล้เคียง อุปกรณ์ไฟฟ้าเช่นเตาไมโครเวฟหรือผลิตภัณฑ์ LAN ไร้สายอาจทำให้เกิดการรบกวน, เนื่องจากมีการใช้ย่านความถี่เดียวกันที่ (2.4 GHz)
- เมจิกรีโมทคอนโทรลอาจเกิดความเสียหาย หรืออาจเกิดความผิดปกติหากมีการตกหล่น หรือได้รับการกระแทกอย่างหนัก
- ดูแลไม่ให้ชนเฟอร์นิเจอร์ใกล้เคียงหรือบุคคลอื่นเมื่อใช้เมจิกรีโมทคอนโทรล
- ผู้ผลิตและติดตั้งไม่สามารถให้บริการที่เกี่ยวข้องกับความปลอดภัยของมนุษย์อันเนื่องมากจากอุปกรณ์ไร้สาย ที่สามารถใช้งานได้และมีความเป็นไปได้ที่จะมีการรบกวนของคลื่นไฟฟ้า
- แนะนำให้เคลื่อนย้าย Access Point (AP) ให้อยู่ในระยะมากกว่า 1 เมตร จากเครื่องรับโทรทัศน์ หากติดตั้ง ไว้ใกล้กว่านั้น อาจมีการรบกวนซึ่งกันและกันได้

การใช้คู่มือการใช้งาน

คู่มือการใช้งานช่วยให้คุณได้ง่ายขึ้นในการเข้าถึงข้อมูลรายละเอียดของโทรทัศน์
อ่านคู่มือการใช้งานให้เข้าใจก่อนใช้งานทุกครั้ง

1 กดปุ่ม **SMART** เข้าสู่เมนูหลัก Smart home
2 กดปุ่มเลือก **User Guide**(คู่มือผู้ใช้) และกด **Wheel(OK)**





User Guide

บันทึก

- ท่านสามารถใช้งานคู่มือการใช้งานได้โดยกดปุ่ม **(User Guide)** ได้จากรีโมทคอนโทรล

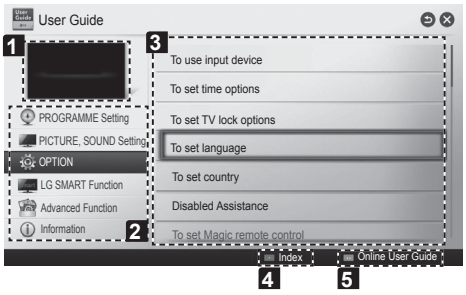

1 แสดงโปรแกรมช่องปัจจุบันที่กำลังรับชม

2 เลือกประเภทของคู่มือที่คุณต้องการ

3 ช่วยให้การเลือกรายการที่ท่านต้องการ สามารถใช้ปุ่ม ∧/∨ เพื่อเปลี่ยนหน้า

4 ช่วยให้การเรียกดูรายละเอียดของฟังก์ชั่นที่คุณต้องการจากดัชนีค้นหา

5 ให้รายละเอียดข้อมูลเกี่ยวกับการใช้งาน LG Smart TV เมื่อมีการเชื่อมต่อกับอินเตอร์เน็ต (ในบางรายการอาจไม่รองรับภาษาท้องถิ่น) (สามารถใช้งานได้ในบางประเทศ)

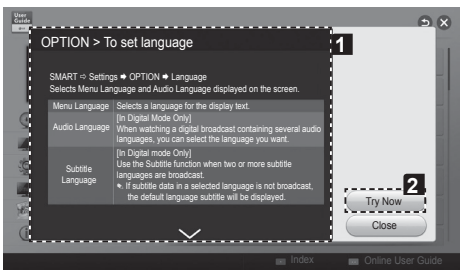

1 แสดงคำอธิบายของเมนูที่เลือกสามารถใช้ปุ่ม ∧/∨ เพื่อเปลี่ยนหน้า

2 ขยายเข้าหรือออกจากหน้าจอที่เลือก

การบำรุงรักษา

การทำความสะอาดโทรทัศน์ของคุณ

ทำความสะอาดโทรทัศน์ของคุณอย่างสม่ำเสมอเพื่อให้ประสิทธิภาพที่ดีที่สุดและจะยืดอายุการใช้งานผลิตภัณฑ์

ข้อควรระวัง

- ให้แน่ใจปิดเครื่องและถอดสายไฟรวมทั้งสายเคเบิลเชื่อมต่ออื่น ๆ ออกก่อน
- เมื่อโทรทัศน์ไม่ได้ใช้มาเป็นเวลานาน, ถอดสายไฟออกจากเต้าเสียบเพื่อป้องกันความเสียหายที่เกิดได้จากฟ้าผ่า หรือ ไฟกระชาก

หน้าจอ, กรอบ, ชุดประกอบฝาหน้า และขาตั้ง

- กำจัดสิ่งสกปรกฝุ่นละอองหรือฝุ่นบาง ๆ ควรเช็ดผิวด้วยผ้าแห้งสะอาดและอ่อนนุ่ม
- เมื่อต้องการเช็ดทำความสะอาดคราบสกปรกควรทำความสะอาดด้วยผ้านุ่มชุบในน้ำที่สะอาดหรือผงซักฟอกอ่อนเจือจาง จากนั้นเช็ดออกทันทีด้วยผ้าแห้ง

ข้อควรระวัง

- หลีกเลี่ยงการสัมผัสหน้าจอทุกครั้ง, เพราะอาจทำให้เกิดความเสียหายไปที่หน้าจอ
- อย่าผลักถูหรือกระทบพื้นผิวหน้าจอด้วยเล็บมือของคุณหรือวัตถุที่มีคม, เพราะอาจส่งผลให้เกิดรอยขีดข่วนและการบิดเบือนของภาพ
- อย่าใช้สารเคมีใด ๆเนื่องจากอาจสร้างความเสียหายกับผลิตภัณฑ์
- อย่าฉีดของเหลวลงบนพื้นผิว. ถ้าน้ำเข้าสู่โทรทัศน์, มันอาจจะทำให้เกิดไฟไหม้, ไฟฟ้าช็อตหรือผลิตภัณฑ์ทำงานผิดปกติ

สายไฟหลัก

กำจัดฝุ่นหรือสิ่งสกปรกที่สะสมอยู่บนสายไฟอย่างสม่ำเสมอ

การแก้ไขปัญหาด้วยตนเองเบื้องต้น

ปัญหา	แนวทางแก้ไข
ไม่สามารถควบคุมโทรทัศน์ควบคุมรีโมทคอนโทรล	• ตรวจสอบเซ็นเซอร์รับสัญญาณรีโมทคอนโทรลของผลิตภัณฑ์และลองอีกครั้ง • ตรวจสอบหากมีอุปสรรคระหว่างผลิตภัณฑ์และรีโมทคอนโทรล • ตรวจสอบว่าแบตเตอรี่ยังคงทำงานและติดตั้งอย่างถูกต้อง (⊕ ต่อกับ ⊕, ⊖ ต่อกับ ⊖)
ไม่แสดงภาพและเสียง	• ตรวจสอบว่าผลิตภัณฑ์เปิดอยู่ • ตรวจสอบว่าสายไฟเชื่อมต่ออยู่กับเต้าเสียบ • ตรวจสอบหากมีปัญหาในปลั๊กผนังโดยการเชื่อมต่อสินค้าอื่น ๆ
โทรทัศน์ปิดกะทันหัน	• ตรวจสอบการตั้งค่าการควบคุมพลังงาน แหล่งจ่ายไฟอาจจะหยุดชะงัก • ตรวจสอบมีการตั้งค่าปิดอัตโนมัติไว้หรือไม่ อยู่ในรายการเมนู Time settings (ระบบเวลา) • หากไม่มีสัญญาณเข้าในขณะโทรทัศน์เปิดอยู่, โทรทัศน์จะปิดโดยอัตโนมัติหลังจาก 15 นาทีหลังจากที่ไม่มีการใช้งาน.
เมื่อเชื่อมต่อกับคอมพิวเตอร์ (RGB/HDMI DVI) ปรากฏ 'No signal' (ไม่มีสัญญาณ) หรือ 'Invalid Format'	• เปิด/ปิด เครื่องรับโทรทัศน์อีกครั้งโดยใช้รีโมทคอนโทรล • เชื่อมต่อสาย RGB/HDMI อีกครั้ง • เริ่มต้นเครื่องคอมพิวเตอร์ใหม่อีกครั้งขณะที่เปิดเครื่องรับโทรทัศน์ไว้

การอัปเดทซอฟแวร์ผ่าน NSU(Network system update)

คำถาม	ตอบข้อสงสัย
NSU คืออะไร	• NSU (Network Software Upgrade) เป็นฟังก์ชั่นหนึ่งของแอลจี ที่ใช้สำหรับการอัปเดทซอฟแวร์ เมื่อมีการเชื่อมต่ออินเตอร์เนต สมาร์ททีวีจะทำการอัปเดทให้โดยอัตโนมัติ
จะเกิดอะไรขึ้นถ้าทีวีดับขณะที่มีการดาวน์โหลดซอฟแวร์	• การดาวน์โหลดจะหยุดทันที หลังจากเครื่องรีสตาร์ทซอฟแวร์จะทำการดาวน์โหลดต่อ ณ ตำแหน่งที่หยุดไป
ถ้าพบว่าหลังเครื่องดับและเปิดขึ้นมา ซอฟแวร์ไม่ดาวน์โหลดซอฟแวร์ต่อ ควรทำอย่างไร	• ซอฟแวร์จะถูกกลับไปตั้งค่าที่เวอร์ชั่นสุดท้ายที่เคยใช้ หลังจากนั้นให้รอจนกระทั่งทีวีตรวจสอบพบซอฟแวร์เวอร์ชั่นใหม่ แล้วจึงเริ่มการอัปเดทใหม่อีกครั้ง
ทีวีรีสตาร์ทเองหลังการดาวน์โหลดเสร็จ, เครื่องปกติหรือไม่	• เครื่องปกติ ทีวีจะทำการรีสตาร์ทเครื่อง หลังการดาวน์โหลดเสร็จ ภายในเวลา 5 วินาที
คุณสามารถใช้ฟังก์ชั่นอื่นๆ ขณะดาวน์โหลดซอฟแวร์ได้หรือไม่	• คุณสามารถใช้ฟังก์ชั่นทั้งหมดของทีวีได้ ยกเว้นฟังก์ชั่นที่ใช้งานผ่านการเชื่อมต่ออินเตอร์เนต, Smart function โดยทีวีจะแสดงกล่องข้อความเล็กๆแสดงความคืบหน้าการดาวน์โหลดขณะใช้ฟังก์ชั่นอื่นๆ
หลังการดาวน์โหลดหน้าจอ จะมีลักษณะเหมือนมืดลง	• เมื่อเครื่องรีสตาร์ทหลังจากการอัปเดทซอฟแวร์เสร็จ ทีโหมดประหยัดพลังงานและระบบภาพจะถูกปรับเป็นค่าติดตั้งเริ่มต้น ดังนั้นควรแนะนำให้ปรับภาพใหม่อีกครั้ง ตามความพึงพอใจ
เราจะรู้ได้อย่างไรว่าทีวีอัพเดทซอฟแวร์เสร็จสมบูรณ์แล้ว	• เมื่อเครื่องรับโทรทัศน์อัปเดทซอฟแวร์เสร็จสมบูรณ์ ทีวีจะแสดงข้อความ “Upgrading is completed” และเครื่องจะรีสตาร์ทภายใน 5 วินาที

การตรวจเช็ครีโมทคอนโทรล

ปัญหา : รีโมทคอนโทรลสั่งงานไม่ได้
ตรวจเช็คเบื้องต้น : ให้ตรวจเช็คพื้นฐาน รีโมทคอนโทรลเสีย/ถ่านรีโมทคอนโทรลหมดหรือไม่ สามารถเช็คได้ตามขั้นตอนนี้ โดยผ่านเลนส์กล้อง

การตรวจเช็ค	ผลลัพธ์
ตรวจเช็คผ่าน เลนส์กล้องดิจิตอล โดยใช้กล้องถ่ายไปที่อุปกรณ์ส่งสัญญาณของรีโมทคอนโทรล	กดถ่ายรูป – ให้มองผ่านกล้อง และกดปุ่มใด ๆ ที่รีโมทคอนโทรล สังเกตผล • ถ้าปรากฏสัญญาณไฟสีแดงขึ้น แสดงว่ารีโมทสามารถใช้งานได้ปกติ • ถ้าไม่ปรากฏสัญญาณไฟใด แสดงว่า รีโมทไม่สั่งงาน ให้ลองเปลี่ยนถ่านไฟฉายแล้วทดสอบการใช้งานอีกครั้ง
ตรวจเช็คผ่าน เลนส์โทรศัพท์ โดยใช้กล้องถ่ายไปที่อุปกรณ์ส่งสัญญาณของรีโมทคอนโทรล	กดถ่ายรูป – ให้มองผ่านกล้อง และกดปุ่มใด ๆ ที่รีโมทคอนโทรล สังเกตผล • ถ้าปรากฏสัญญาณไฟสีแดงขึ้น แสดงว่ารีโมทสามารถใช้งานได้ปกติ • ถ้าไม่ปรากฏสัญญาณไฟใด แสดงว่า รีโมทไม่สั่งงาน ให้ลองเปลี่ยนถ่านไฟฉายแล้วทดสอบการใช้งานอีกครั้ง

SPECIFICATIONS

Wireless LAN module(TWFM-B006D) specification	
มาตรฐาน	IEEE802.11a/b/g/n
ช่วงความถี่	2400 to 2483.5 MHz 5150 to 5250 MHz 5725 to 5850 MHz (สำหรับนอก EU)
Output Power (สูงสุด)	802.11a: 11 dBm 802.11b: 14 dBm 802.11g: 10.5 dBm 802.11n - 2.4GHz: 11 dBm 802.11n - 5GHz: 12.5 dBm
Bluetooth module (BM-LDS401) specification	
มาตรฐาน	Bluetooth Version 3.0
ช่วงความถี่	2400 ~ 2483.5 MHz
Output Power (สูงสุด)	10 dBm or lower

- เนื่องจากแต่ละประเทศมีการใช้ช่วงความถี่ที่แตกต่างกัน ผู้ใช้ไม่สามารถเปลี่ยนแปลงหรือปรับความถี่ที่ใช้งาน และผลิตภัณฑ์เหล่านี้มีการตั้งค่าสำหรับตารางความถี่ให้เหมาะสมกับภูมิภาคไว้แล้ว

CE 0197 ⓘ

ข้อมูลจำเพาะผลิตภัณฑ์ที่แสดงข้างต้นอาจมีการเปลี่ยนแปลงโดยไม่ต้องแจ้งให้ทราบล่วงหน้าเนื่องจากการปรับรุ่นการทำงานของผลิตภัณฑ์
โปรดอ้างอิงค่าการใช้พลังงานของเครื่องรับโทรทัศน์ได้จากฉลากด้านหลังเครื่อง

รุ่น		**47LA79****	**55LA79****
		47LA7900-TA 47LA790Y-TA	55LA7900-TA 55LA790Y-TA
ขนาด (W x H x D)	รวมขาตั้ง (มิลลิเมตร)	1077.0 x 690.0 x 285.0	1247.0 x 789.0 x 326.0
	ไม่รวมขาตั้ง(มิลลิเมตร)	1077.0 x 625.0 x 34.1	1247.0 x 722.0 x 34.1
น้ำหนัก	รวมขาตั้ง (กิโลกรัม)	18.5	25.3
	ไม่รวมขาตั้ง (กิโลกรัม)	16.8	23.0
ความต้องการทางไฟฟ้า		AC 100-240 V~ 50 / 60 Hz	AC 100-240 V~ 50 / 60 Hz

รุ่น		**42LA86****	**47LA86****	**55LA86****
		42LA8610-TA 42LA8600-TA 42LA861Y-TA 42LA860Y-TA	47LA8610-TA 47LA8600-TA 47LA861Y-TA 47LA860Y-TA	55LA8610-TA 55LA8600-TA 55LA861Y-TA 55LA860Y-TA
ขนาด (W x H x D)	รวมขาตั้ง (มิลลิเมตร)	948.0 x 631.0 x 269.0	1059.0 x 694.0 x 269.0	1229.0 x 788.0 x 316.0
	ไม่รวมขาตั้ง(มิลลิเมตร)	948.0 x 562.0 x 35.1	1059.0 x 625.0 x 35.1	1229.0 x 721.0 x 35.1
น้ำหนัก	รวมขาตั้ง (กิโลกรัม)	15.6	19.3	26.2
	ไม่รวมขาตั้ง (กิโลกรัม)	13.5	17.2	23.4
ความต้องการทางไฟฟ้า		AC 100-240 V~ 50 / 60 Hz	AC 100-240 V~ 50 / 60 Hz	AC 100-240 V~ 50 / 60 Hz

รุ่น		**60LA86****	**70LA86****
		60LA8610-TA 60LA8600-TA 60LA861Y-TA 60LA860Y-TA	70LA8610-TA 70LA8600-TA 70LA861Y-TA 70LA860Y-TA
ขนาด (W x H x D)	รวมขาตั้ง (มิลลิเมตร)	1338.0 x 850.0 x 316.0	1582.0 x 997.0 x 401.0
	ไม่รวมขาตั้ง(มิลลิเมตร)	1338.0 x 782.0 x 35.1	1582.0 x 922.0 x 57.9
น้ำหนัก	รวมขาตั้ง (กิโลกรัม)	30.5	46.1
	ไม่รวมขาตั้ง (กิโลกรัม)	27.7	42.1
ความต้องการทางไฟฟ้า		AC 100-240 V~ 50 / 60 Hz	AC 100-240 V~ 50 / 60 Hz

รุ่น		**47LA960***	**55LA960***
		47LA9600-TA 47LA960Y-TA	55LA9600-TA 55LA960Y-TA
ขนาด (W x H x D)	รวมขาตั้ง (มิลลิเมตร)	1050.0 x 684.0 x 266.0	1220.0 x 781.0 x 305.0
	ไม่รวมขาตั้ง(มิลลิเมตร)	1050.0 x 616.0 x 31.2	1220.0 x 712.0 x 31.5
น้ำหนัก	รวมขาตั้ง (กิโลกรัม)	15.5	21.0
	ไม่รวมขาตั้ง (กิโลกรัม)	13.6	18.4
ความต้องการทางไฟฟ้า		AC 100-240 V~ 50 / 60 Hz	AC 100-240 V~ 50 / 60 Hz

รุ่น		55LA965*	65LA965*	
		55LA9650-TA 55LA965Y-TA	65LA9650-TA 65LA965Y-TA	
ขนาด (W x H x D)	รวมขาตั้ง (มิลลิเมตร)	1234.0 x 790.0 x 261.0	1455.0 x 912.0 x 294.0	
	ไม่รวมขาตั้ง(มิลลิเมตร)	1234.0 x 755.0 x 41.9	1455.0 x 881.0 x 43.5	
น้ำหนัก	รวมขาตั้ง (กิโลกรัม)	26.1	36.8	
	ไม่รวมขาตั้ง (กิโลกรัม)	24.6	35.0	
ความต้องการทางไฟฟ้า		AC 100-240 V~ 50 / 60 Hz	AC 100-240 V~ 50 / 60 Hz	
รุ่น		**55LA97****	**65LA97****	**84LA98****
		55LA9700-TA 55LA970Y-TA	65LA9700-TA 65LA970Y-TA	84LA9800-TA 84LA9800-TC 84LA980Y-TA 84LA980Y-TC
ขนาด (W x H x D)	รวมขาตั้ง (มิลลิเมตร)	1230.0 x 781.0 x 274.0	1451.0 x 910.0 x 325.0	1916.0 x 1214.0 x 399.0
	ไม่รวมขาตั้ง(มิลลิเมตร)	1230.0 x 714.0(*743.0) x 40.2	1451.0 x 838.0(*868.0) x 40.8	1916.0 x 1120.0 x 39.9
น้ำหนัก	รวมขาตั้ง (กิโลกรัม)	31.0	44.2	81.7
	ไม่รวมขาตั้ง (กิโลกรัม)	27.9	40.6	70.4
ความต้องการทางไฟฟ้า		AC 100-240 V~ 50 / 60 Hz	AC 100-240 V~ 50 / 60 Hz	AC 100-240 V~ 50 / 60 Hz

* : ขนาดเมื่อลำโพงสไลด์เปิดใช้งาน

สภาพสิ่งแวดล้อม	อุณหภูมิในการทำงาน	0 ˚C ถึง 40 ˚C
	ความชื้นที่ใช้งาน	น้อยกว่า 80 %
	อุณหภูมิในการเก็บ	-20 ˚C ถึง 60 ˚C
	ความชื้นที่ใช้การเก็บรักษา	น้อยกว่า 85 %

	โทรทัศน์ระบบดิจิตอล (แตกต่างกันไปในแต่ละประเทศ)	โทรทัศน์ระบบอะนาล็อก (แตกต่างกันไปในแต่ละประเทศ)
ระบบโทรทัศน์	DVB-T	PAL B/B, PAL B/G, PAL D/K, PAL-I SECAM B/G, SECAM D/K NTSC-M
ครอบคลุมสัญญาณ	VHF, UHF	VHF, UHF, CATV
จำนวนช่องที่รองรับมากสุด	DVB-T & Analogue TV : 1,500	
ความต้านทานเสาอากาศภายนอก	75 Ω	

HDMI/DVI-DTV ที่รองรับ

ความละเอียด	Horizontal Frequency (kHz)	Vertical Frequency (Hz)
640x480	31.469	59.94
	31.5	60
720x480	31.469	59.94
	31.5	60
720x576	31.25	50
1280x720	37.5	50
	44.96	59.94
	45	60
1920x1080	33.72	59.94
	33.75	60
	28.125	50
	26.97	23.97
	27	24
	33.716	29.976
	33.75	30.00
	56.25	50
	67.43	59.94
	67.5	60
3840x2160	53.95	23.976
(เฉพาะรุ่น LA965*	54	24.00
LA97**, LA98**)	56.25	25.00
	61.43	29.970
	67.5	30.00

ข้อมูลเกี่ยวกับ การเชื่อมต่อพอร์ตคอมโพเนนต์

พอร์ต component ที่เครื่องรับโทรทัศน์	Y	P_B	P_R

พอร์ตเชื่อมต่อสัญญาณวิดีโอที่เครื่องเล่นดีวีดี	Y	P_B	P_R
	Y	B-Y	R-Y
	Y	Cb	Cr
	Y	Pb	Pr

สัญญาณ	คอมโพเนนต์
480i/576i	O
480p/576p	O
720p/1080i	O
1080p	O (เฉพาะ 50 Hz / 60 Hz)

HDMI/DVI-PC ที่รองรับ

ความละเอียด	Horizontal Frequency (kHz)	Vertical Frequency (Hz)
640x350	31.468	70.09
720x400	31.469	70.08
640x480	31.469	59.94
800x600	37.879	60.31
1024x768	48.363	60.00
1152x864	54.348	60.053
1360x768	47.712	60.015
1280x1024	63.981	60.020
1920x1080	67.50	60.00
3840x2160	54	24.00
(เฉพาะรุ่น	56.25	25.00
LA965, *LA97**,	67.5	30.00
LA98**)		

- ท่านอาจพบปัญหาภาพและเสียงไม่ตรงกัน ในขณะรับชมเนื้อหา ultra HD (ความละเอียด : 3840 x 2160) ซึ่งเกิดจากคุณสมบัติของเครื่องคอมพิวเตอร์

รูปแบบ 3D ที่รองรับ(เฉพาะรุ่น 3D)

- วิดีโอซึ่งเป็นอินพุทดังต่อไปนี้เปลี่ยนเป็นหน้าจอใช้งาน 3 มิติ โดยอัตโนมัติ
- รูปแบบการส่งสัญญาณอาจมีความแตกต่างกันไป หากไม่มีการปรับเปลี่ยนใช้งาน 3 มิติ โดยอัตโนมัติ แนะนำให้เลือก 3 มิติด้วยตนเอง

รูปแบบสัญญาณที่สามารถปรับเป็น 3 มิติ โดยอัตโนมัติ				
แหล่งสัญญาณ	**รูปแบบสัญญาณ**	**Horizontal Frequency (kHz)**	**Vertical Frequency (Hz)**	**รูปแบบวิดีโอ 3D ที่เล่นได้**
HDMI	640 X 480	31.469 / 31.5	59.94 / 60	Top & Bottom, Side by Side(Half), Side by Side(Full)
		62.938 / 63		Frame Packing, Line Alternative
	480p	31.469 / 31.5		Top & Bottom, Side by Side(Half), Side by Side(Full)
		62.938 / 63		Frame Packing, Line Alternative
	576p	31.25	50	Top & Bottom, Side by Side(Half), Side by Side(Full)
		62.5		Frame Packing, Line Alternative
	720p	37.50	50	Top & Bottom, Side by Side(Half), Side by Side(Full)
		44.96 / 45	59.94 / 60	
		75	50	Frame Packing, Line Alternative
		89.91 / 90	59.94 / 60	
	1080i	28.125	50	Top & Bottom, Side by Side(Half), Side by Side(Full)
		33.72 / 33.75	59.94 / 60	
		56.25	50	Frame Packing, Field Alternative
		67.432 / 67.5	59.94 / 60	
	1080p	26.97 / 27	23.97 / 24	Top & Bottom, Side by Side(Half), Side by Side(Full)
		28.125	25	
		33.716 / 33.75	29.976 / 30	
		43.94 / 54	23.97 / 24	Frame Packing, Line Alternative
		56.25	25	
		67.432 / 67.5	29.976 / 30	
		56.25	50	Top & Bottom, Side by Side(Half)
		67.432 / 67.5	59.94 / 60	
USB	1080p	33.75	30	Side by Side(Half), Top & Bottom, Checker Board, MPO(Photo), JPS(Photo)
DLNA	1080p	33.75	30	

รูปแบบสัญญาณที่ต้องปรับเป็น 3 มิติ ด้วยตนเอง				
แหล่งสัญญาณ	สัญญาณ			รูปแบบวิดีโอ 3D ที่เล่นได้
	ความละเอียด	Horizontal Frequency (kHz)	Vertical Frequency (Hz)	
DTV	HD / SD	-	-	2D to 3D, Side by Side(Half), Top & Bottom
ATV(CVBS)	SD	-	-	
Component	HD / SD	-	-	
HDMI-PC	1024X768	48.36	60	
	1360X768	47.71		
	1920X1080	67.5		2D to 3D, Side by Side(Half), Top & Bottom, Checker Board, Frame Sequential, Row Interleaving, Column Interleaving
	3840x2160	54 56.25 67.5	24.00 25.00 30.00	2D to 3D, Top-and-Bottom(Half), Side-by-side(Half)
	อื่น ๆ	-	-	2D to 3D, Side by Side(Half), Top & Bottom
HDMI-DTV	480P	31.5	60	2D to 3D, Side by Side(Half), Top & Bottom, Checker Board, Frame Sequential, Row Interleaving, Column Interleaving
	576P	31.25	50	
	720p	37.5	50	
		45	60	
	1080i	28.12	50	2D to 3D, Side by Side(Half), Top & Bottom
		33.75	60	
	1080p	27	24	2D to 3D, Side by Side(Half), Top & Bottom, Checker Board, Row Interleaving, Column Interleaving
		28.12	25	
		33.75	30	
		56.25	50	2D to 3D, Side by Side(Half), Top & Bottom, Checker Board, Frame Sequential, Row Interleaving, Column Interleaving
		67.5	60	
	2160p	53.95 54 56.25 61.43 67.5	23.976 24.00 25.00 29.970 30.00	2D to 3D, Top-and-Bottom(Half), Side-by-Side(Half)

รูปแบบสัญญาณที่ต้องปรับเป็น 3 มิติ ด้วยตนเอง				
แหล่งสัญญาณ	สัญญาณ			รูปแบบวิดีโอ 3D ที่เล่นได้
	ความละเอียด	Horizontal Frequency (kHz)	Vertical Frequency (Hz)	
USB ,DLNA (Movie)	ต่ำกว่า 704x480	-	-	2D to 3D
	มากกว่า 704x480 interlaced	-	-	2D to 3D, Side by Side(Half), Top & Bottom
	มากกว่า 704x480 progressive	-	50 / 60	2D to 3D, Side by Side(Half), Top & Bottom, Checker Board, Frame Sequential, Row Interleaving, Column Interleaving
	มากกว่า 704x480 progressive	-	อื่น	2D to 3D, Side by Side(Half), Top & Bottom, Checker Board, Row Interleaving, Column Interleaving
USB, DLNA (Photo)	ต่ำกว่า 320x240	-	-	2D to 3D
	มากกว่า 320x240	-	-	2D to 3D, Side by Side(Half), Top & Bottom
Miracast/ Widi	1024X768p	-	30 / 60	2D to 3D, Side by Side(Half), Top & Bottom
	1280x720p	-	30 / 60	
	1920X1080p	-	30 / 60	
	อื่น ๆ	-	-	2D to 3D

ตัวแปลงสัญญาณวิดีโอที่รองรับ [ULTRA HD]

สูงสุด : 3840 X 2160 @30p
อัตราส่งข้อมูลสูงสุดMaximum
3840 X 2160(H.264 L5.1) :
50 Mbps (เมกะบิท/วินาที)
3840 X 2160(H.265 L5.0) :
25 Mbps (เมกะบิท/วินาที)

นามสกุลไฟล์	Codec	
.mkv / .mp4 / .ts	วิดีโอ	H.264/AVC
	เสียง	Dolby Digital, Dolby Digital Plus, AAC, HE-AAC
.ts	วิดีโอ	H.265(HEVC)
	เสียง	Dolby Digital, Dolby Digital Plus, AAC, HE-AAC

บันทึก

- เมื่อมีการอัปเดทซอฟแวร์เครื่องรับโทรทัศน์อาจมีการรองรับ H.265(HEVC)
- ไฟล์บางชนิดอาจไม่สามารถเล่นได้
- เครื่องรับโทรทัศน์ LG ULTRA HD TV อาจไม่รองรับเนื้อหา HEVC บางรายการ
- ไฟล์ที่นอกเหนือจากที่กำหนดอาจไม่สามารถใช้งานได้กับเครื่องรับโทรทัศน์
- การเล่นไฟล์จากอุปกรณ์ USB ที่ไม่รองรับการส่งข้อมูลแบบความเร็วสูง อาจส่งผลให้เล่นไฟล์ไม่ได้ หรือเล่นแล้วพบปัญหาด้านคุณภาพ
- ซับไตเติลที่สร้างเองจากผู้ใช้ อาจไม่สามารถใช้งานได้
- ไฟล์ซับไตเติลควรอยู่โฟลเดอร์เดียวกันกับไฟล์วิดีโอ และควรใช้ชื่อไฟล์เดียวกัน
- รองรับการเล่นไฟล์ผ่าน USB เท่านั้น
- “อุปกรณ์อัพเกรด ULTRA HD Upgrade Kit” ต้องใช้กับเครื่องรับโทรทัศน์ LG ULTRA HD TV เพื่อใช้งานเนื้อหา HEVC

ลิขสิทธิ์

ใบอนุญาตที่สนับสนุนอาจแตกต่างไปตามรุ่น สำหรับข้อมูลเพิ่มเติมเกี่ยวกับใบอนุญาตให้เยี่ยมชม www.lg.com

การผลิตภายใต้ใบอนุญาตจาก Dolby Laboratories. “Dolby” และสัญลักษณ์ double-D เป็นเครื่องหมายการค้าของ Dolby Laboratories

HDMI, โลโก้ HDMI และ High-Definition Multimedia Interface เป็นเครื่องหมายการค้าหรือเครื่องหมายการค้าจดทะเบียนของ HDMI Licensing LLC

เกี่ยวกับวิดีโอ DivX: DivX® เป็นรูปแบบวิดีโอดิจิตอลที่สร้างขึ้นโดย DivX, LLC, บริษัทย่อยของ Rovi Corporation. เป็นอย่างเป็นทางการ DivX Certified® อุปกรณ์ที่ใช้เล่นวิดีโอ DivX. ไปที่ divx.com สำหรับข้อมูลเพิ่มเติมและเครื่องมือซอฟต์แวร์ในการแปลงไฟล์ของคุณลงในวิดีโอ DivX

เกี่ยวกับวิดีโอ DivX-on-demand: อรุปกรณ์ที่รองรับ DivX Certified® จะต้องลงทะเบียนเพื่อเล่นวิดีโอ DivXสั่งซื้อ-on-Demand (VOD) ภาพยนตร์ เพื่อขอรับรหัสการลงทะเบียนของคุณค้นหาส่วน VOD DivX ในเมนูการตั้งค่าของอุปกรณ์ ไปที่ vod.divx.com สำหรับข้อมูลเพิ่มเติมเกี่ยวกับวิธีการดำเนินการลงทะเบียนของคุณ
“DivX Certified® สามารถเล่นวิดีโอ DivX® ได้ถึง HD 1080p, รวมถึงเนื้อหาพรีเมี่ยม”
“DivX®, DivX Certified® และโลโก้ที่เกี่ยวข้องเป็นเครื่องหมายการค้าของ Rovi Corporation หรือ บริษัท ในเครือและมีการใช้ภายใต้ใบอนุญาต”
“ครอบคลุมโดยหนึ่งหรือมากกว่าของสิทธิบัตรของสหรัฐอเมริกาต่อไปนี้ :
7,295,673; 7,460,668; 7,515,710; 7,519,274”

ผลิตภายใต้ใบอนุญาติจาก U.S. Patent Nos: 5,956,674; 5,974,380; 6,487,535 และอื่น ๆ ในประเทศสหรัฐอเมริกา และทั่วโลกที่ออกให้แล้วกำลังออกให้ , DTS และสัญญลักษณ์ DTS เป็นเครื่องการค้า และ DTS 2.0+Digital Out เป็นเครื่องหมายการค้าของ DTS, Inc. ผลิตภัณฑ์และซอฟแวร์ © DTS, Inc. สงวนลิขสิทธิ์

ข้อควรรู้เกี่ยวกับ OPEN SOURCE SOFTWARE

เพื่อให้ได้ซอร์สโค้ดภายใต้ GPL, LGPL, MPL และใบอนุญาตโอเพนซอร์ส อื่น ๆ, ที่มีอยู่ในผลิตภัณฑ์นี้โปรดเยี่ยมชม http://opensource.lge.com .
source code นอกจากนี้ , เงื่อนไขการอนุญาตที่กล่าวทั้งหมด, การรับประกัน ข้อจำกัดการรับประกัน และประกาศเกี่ยวกับลิขสิทธิ์ที่มีให้ดาวน์โหลด
LG Electronics จะให้คุณใน CD-ROM จะเรียกเก็บค่าใช้จ่ายที่ครอบคลุมในการดำเนินการจัดส่งดังกล่าว (เช่น ต้นทุนของข้อมูล, การขนส่งและการจัดการ) เมื่อแจ้งความประสงค์อีเมลไปที่ opensource@lge.com. ข้อเสนอนี้ใช้ได้สำหรับสามปี (3) นับ แต่วันที่คุณซื้อผลิตภัณฑ์

การตั้งค่าการควบคุมจากอุปกรณ์ภายนอก

เยี่ยมชมเว็บ www.lg.com เพื่อรับข้อมูลเพิ่มเติม

LG
Life's Good

ชื่อรุ่น : _____

หมายเลขประจำเครื่อง : _____

LG Customer Information Center

สอบถามข้อมูลผลิตภัณฑ์และศูนย์บริการใกล้บ้าน

โทรฟรี
1-800-545454
กรุงเทพและปริมณฑล
0-2878-5757

เว็บไซต์และอีเมล์ :
http://www.lg.com/th และ support.lgeth@lge.com

โปรดอ่านคู่มือการใช้งานและเงื่อนไขการรับประกัน จากบัตรรับประกันสินค้าเพื่อความเข้าใจในการใช้งาน บันทึกชื่อรุ่นและหมายเลขประจำเครื่อง เพื่อความสะดวกในการติดต่อ กับศูนย์บริการของแอลจีทั่วประเทศ

(Only DTV)

DVB
Digital Video Broadcasting

รายละเอียดการใช้งานเพิ่มเติม สามารถหาได้จากรายการเมนู User Guide (เปิดได้จากเครื่องรับโทรทัศน์) และข้อมูลเพิ่มเติมหาได้จากเว็บไซต์ http://www.lg.com/th