| **DESCRIPTION: OWNER'S MANUAL** | Part No. **MFL67851402** |
|---|---|
| **MODEL DESCRIPTION:** | |
| Product: Bottom Freezer Refrigerator | Project: QUANTUM-B DRAWER/SWING |
| Brand: LG | Customer: LGEUS, LGEMS |
| **PRINTING SPECIFICATION:** | |
| **1.** Trim Size (mm): 182±1 (W), 257±1 (H) | **4.** Printing Method: Off Set |
| **2.** Printing Color: Black | **5**. Bindery Type: Saddle Stitch |
| **3.** Paper Type: | **6.** Language: Spanish |
| - Cover: Bond 63 gr | **7.** Number of Pages: 56 |
| - Content : Bond 63 gr | **8.** Number of Sheets: 14 |
| **NOTES:** | |
| **1.** This part should comply with the criteria of Level A-I, A-II restricted hazardous substances which refers to LGE standard LG(10)-A-9023 and the hazardous substance management manual for the suppliers. | |
| **2.** Blank sheets should be distributed as follows: 1st Blank sheet after cover. | |
| **3.** For Owner's Manuals with less than 100 pages the bindery type will be Saddle Stitch, those with more than 100 pages can use Perfect Bind. CONSIDERING NO VARIATION ON PRICE BETWEEN SADDLE STITCH AND PERFECT BIND. The Owner's Manual specification must be the same according to First Parts Approval (FPA). Owners Manual quality must not be modified. | |

| **DESCRIPCIÓN: MANUAL DE USUARIO** | Número de Parte: **MFL67851402** |
|---|---|
| **DESCRIPCIÓN DEL MODELO:** | |
| Producto: Refrigerador con Congelador Inferior | Proyecto: QUANTUM-B DRAWER/SWING |
| Marca: LG | Cliente: LGEUS, LGEMS |
| **ESPECIFICACIONES DE IMPRESIÓN:** | |
| **1.** Dimensiones (mm): 182±1 (A), 257±1 (L) | **4.** Método de Impresión: Off Set |
| **2.** Color de Impresión: Negro | **5**. Modo de Unión: Engrapado |
| **3.** Tipo de Papel: | **6.** Idioma: Español |
| - Portada: Papel Bond 63 gr | **7.** Número de Páginas: 56 |
| - Contenido: Papel Bond 63 gr | **8.** Número de Pliegos: 14 |
| **NOTAS:** | |
| **1.** La parte debe de cumplir con el criterio de las sustancias peligrosas restringidas del nivel AI, A-II del estándar LG(10)-A-9023, y al manual de gestión de manejo de sustancias peligrosas para proveedores. | |
| **2.** Las páginas en blanco deben distribuirse de la siguiente manera: 1ra página en blanco después de la portada. | |
| **3.** Para Manuales de Usuario con menos de 100 páginas el método de unión será de Engrapado, aquellos con más de 100 páginas pueden usar Engomado. CONSIDERANDO QUE NO HAY VARIACIÓN EN EL PRECIO ENTRE ENGRAPADO Y ENGOMADO. Mantener especificación de Manual de Usuario de acuerdo a Aprobación de Primeras Partes (FPA). La calidad del Manual no debe de ser modificada. | |

1 EGVD900056 14/NOV/13: Change some text and language marks orientation.

2 EGVE400214 08/MAY/14: Changes about phone number and other general changes.

3 EGVE600036 06/JUN/14: Change graphic "Doo" by "DoorAlarm" & update some literature points.

4 EGVF600169 22/JUN/15: Update logo.

5 EGVF700018 09/JUL/15: Add some phrases for Mexico Std.

6 EGVFA00101 15/OCT/15: Change phrases for Standards and notes for Quantum B Disruptive

7 EGVG100102 15/ENE/16 Add information about Ice bin, and add QTB 22 de spec model

8 EGVG500157 19/May/16 Add new model for new develop

9 EGVG800003 24/AGO/16 Add new model for QTB22 Dis

10 EGVH300087 10/MAR/17 Add copyright, Change SDS Phone, Change Warranty, Add sentence for remove vynil

11 EGVHC00051 6/DEC/17: Update US/Canada warranty

12 EGVI100092 9/JAN/18: Update US warranty spa. version

13 EGVI600102 18/JUN/18: Delete California proposition 65 sentence.

14 EGVK200142 18/FEB/20: Add notes for R600 / Change Smart Functions / delete Wax note

15 EGVKB00018 5/NOV/20: update GFCI and warranty address

16 EGVLA00142 10/OCT/21: Add new sales model for new inverter development

17 EGVM900085 13/SEP/22: Add new model and specification table for new argentina model

LG
Life's Good

ESPAÑOL

MANUAL DE USUARIO

# REFRIGERADOR CON CONGELADOR INFERIOR

Lea detenidamente este manual antes de empezar a utilizar el refrigerador y guárdelo como referencia para el futuro.

**Nombre de Modelo** ** =número de color

| | | | |
|---|---|---|---|
| GM-B22*QTB | LBN22370** | LDN22470** | GB24BGS |
| GM-B24*QTB | LDC22370** | LDCS24223* | GB22BGS |
| LBC24360** | LDC24370** | LDNS22220* | LDCS22220* |
| LRDNS2200* | GB62BGS | | |

P/No. : MFL67851402-17

www.lg.com

Copyright © 2013 - 2022 LG Electronics Inc. Todos los Derechos Reservados

# ÍNDICE


## 3 CARACTERÍSTICAS DEL PRODUCTO

## 4 INSTRUCCIONES IMPORTANTES SOBRE SEGURIDAD

## 7 COMPONENTES

7 Exterior del refrigerador
8 Interior del refrigerador

## 10 INSTALACIÓN

10 Instrucciones generales de instalación
11 Especificaciones
12 Desempaque del refrigerador
12 Cómo escoger la ubicación adecuada
12 - Tipo de piso
13 - Temperatura ambiente
13 - Cómo medir la distancia de separación mínima
13 Montaje y desmontaje de las manijas de la puerta del refrigerador
14 Montaje y desmontaje de la manija del cajón del congelador
14 Montaje y desmontaje de las puertas
19 Dirección de apertura de puerta reversible
19 - Cambio de posición de la manija del refrigerador
20 - Cambio de posición de las puertas
27 Conexión de las tuberías de agua
27 - Antes de empezar
27 - Presión del agua
27 - ¿Qué necesitará?
28 - Instrucciones para la instalación de la tubería de agua
30 Encendido
31 Nivelación y alineación de las puertas
31 - Nivelación
31 - Alineación de las puertas

## 32 INSTRUCCIONES DE USO

32 Antes de usar
33 Panel de control
33 - Características del panel de control
34 Máquina de hielo automática
34 - Encendido y apagado de la máquina de hielo automática
35 - Cuándo debería cambiar la posición de interruptor de la máquina de hielo a apagado (off)
35 - Sonidos normales que se pueden escuchar
35 - Preparación para las vacaciones
36 Almacenamiento de alimentos
36 - Lugar de conservación de los alimentos
38 - Sugerencias para el almacenamiento de alimentos
38 - Almacenamiento de alimentos congelados
39 Cajón para verduras con control de humedad y Glide'N'Serve
40 Montaje y desmontaje de las bandejas de almacenamiento
41 Ajuste de los estantes del refrigerador

## 42 MANTENIMIENTO

42 Limpieza

## 43 SMART DIAGNOSIS™

43 Cómo usar la función de Smart Diagnosis™

## 44 SOLUCIÓN DE PROBLEMAS

## 52 GARANTÍA

# CARACTERÍSTICAS DEL PRODUCTO

* Dependiendo del modelo, algunas de las siguientes funciones podrán no estar disponibles.

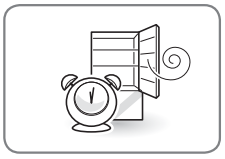

## ALARMA DE LA PUERTA

La función de alarma de la puerta está diseñada para prevenir el mal funcionamiento del refrigerador que podría producirse si se dejara abierta una puerta del refrigerador o el cajón del congelador. Si se deja abierta una puerta del refrigerador o el cajón del congelador durante más de 60 segundos, sonará una alarma en intervalos de 30 segundos.





## CAJÓN CON CONTROL DE HUMEDAD

El cajón con control de humedad para fruta y verdura se ha diseñado para mantener las frutas y verduras frescas. Para controlar la cantidad de humedad en el cajón para verduras, ajuste el control en cualquier posición entre Low (bajo) y High (alto).

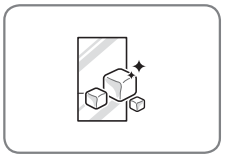

## FUNCIÓN ICE PLUS

La producción de hielo puede ser incrementada en aproximadamente un 20 por ciento cuando la sección del congelador se mantiene en la temperatura más fría durante un período de 24 horas.

# INSTRUCCIONES IMPORTANTES SOBRE SEGURIDAD

*LEA TODAS LAS INSTRUCCIONES ANTES DE USAR ESTE ELECTRODOMÉSTICO.*

Este manual contiene muchos mensajes de seguridad importantes. Lea y cumpla siempre todos los mensajes de seguridad.



Éste es el símbolo de alerta de seguridad. Le avisa de mensajes de seguridad que le informan de peligros de muerte o lesiones para usted o los demás, o que puedan dañar el producto.

Todos los mensajes de seguridad estarán precedidos del símbolo de alerta de seguridad y de las palabras de señal de PELIGRO, ADVERTENCIA O ATENCIÓN. Estas palabras significan:



ADVERTENCIA Si no respeta las instrucciones, podría morir o sufrir lesiones graves



PRECAUCIÓN Indica una situación peligrosa inminente que, si no se evita, puede producir una lesión menor o moderada, o daño al producto.



ADVERTENCIA Para reducir el riesgo de incendio, descarga eléctrica o lesiones personales al utilizar el producto, se deben respetar una serie de precauciones de seguridad básicas, entre las que se incluyen las siguientes:

ESPAÑOL

Energía eléctrica

- NUNCA desenchufe el refrigerador tirando del cable de corriente. Agarre siempre el enchufe firmemente y tire del mismo para retirarlo de la toma de corriente.
- Si el cable de alimentación está dañado, deberá ser sustituido por el fabricante, su agente de servicio o personal calificado para evitar peligros. No use un cable con grietas o abrasiones sobre su extesion o en los extremos del enchufe o conector.
- Nunca utilice un tomacorriente que no esté certificado.
- En caso de corte repentino de electricidad o tormenta eléctrica, desconecte el enchufe inmediatamente.
- Conecte el enchufe con el cable de alimentación en dirección hacia abajo.

Instalación

- Póngase en contacto con un centro de servicio autorizado para instalar o cambiar de ubicación el refrigerador.
- Cuando separe el refrigerador de la pared, tenga cuidado de no aplastar o dañar el cable eléctrico.
- Antes del uso, asegúrese de conectar este producto a una toma exclusiva conectada a tierra (115/127V~60Hz, sólo CA). Queda bajo responsabilidad del usuario reemplazar un tomacorriente de pared estándar de 2 tomas por uno estándar de 3 tomas.
- No instale el refrigerador donde pueda existir peligro de que caiga.

Uso

- NO permita a los niños subirse sobre el refrigerador, ni colgarse de las puertas o estantes. Podrían dañar el refrigerador o sufrir lesiones graves.
- No coloque objetos pesados sobre el dispensador del refrigerador (si le aplica).
- No deposite objetos pesados o peligrosos (por ejemplo, botellas con líquido) sobre el refrigerador.
- No introduzca animales vivos en el interior del refrigerador.
- No permita que los niños se trepen al producto mientras el mismo está en uso.
- Si se produce una fuga de gas (propano/LP) ventile la habitación y póngase en contacto con un centro de servicio autorizado antes de volver a utilizarlo. No toque ni desmonte la toma eléctrica del refrigerador.
- En el caso de fuga del refrigerante, ubique los objetos inflamables lejos del refrigerador. Ventile lo suficiente y póngase en contacto con un centro de servicio autorizado.
- No utilice ni ubique sustancias inflamables (químicos, medicamentos, cosméticos, etc.) cerca del refrigerador; tampoco los almacene dentro del refrigerador. No sitúe el refrigerador cerca de una fuente de gas inflamable.

*LEA TODAS LAS INSTRUCCIONES ANTES DE UTILIZAR EL ELECTRODOMÉSTICO.*

Para reducir el riesgo de incendio, descarga eléctrica o lesiones personales al utilizar el producto, se deben respetar una serie de precauciones básicas de seguridad, entre las que se incluyen las siguientes:

- Este producto no debe ser utilizado para fines especiales, como ser para almacenar medicamentos o materiales de prueba, usar en barcos, etc.
- Desenchufe el refrigerador antes de limpiarlo o repararlo, cuando haya terminado, vuelva a conectar el refrigerador y ajuste el control del termostato (refrigerador y/o congelador) a la posicion deseada.
- Desenchufe el refrigerador o corte la corriente eléctrica para sustituir la bombilla.
- No modifique ni alargue el cable de alimentación.
- No use un secador para secar el interior del refrigerador. No encienda velas para eliminar olores en el interior.
- Por su seguridad, este electrodoméstico debe estar conectado a tierra adecuadamente. Solicite a un electricista calificado que compruebe la toma de corriente y el circuito eléctrico para asegurarse de que la toma de corriente está correctamente conectada a tierra.
- No use una toma de corriente que pueda cortarse con interruptor. No utilice un cable alargador de corriente. Es responsabilidad del usuario reemplazar una toma de corriente de 2 clavijas estándar por una toma de corriente de 3 clavijas estándar.
- Bajo ninguna circunstancia corte o quite la tercera clavija (de puesta a tierra) del cable de alimentación.
- No utilice enchufes adaptadores; conecte el enchufe de alimentación a una extension de toma corriente múltiple.
- Desenchufe el cable de alimentación de inmediato si escucha un ruido, huele un olor extraño o detecta humo proveniente del electrodoméstico.
- Corte la corriente eléctrica si entra agua o polvo al refrigerador. Póngase en contacto con un agente de servicios.
- No desmonte ni modifique el refrigerador.
- No ponga las manos, pies u objetos metálicos debajo ni detrás del refrigerador.
- No opere el refrigerador ni toque el cable de alimentación con las manos húmedas.
- En los refrigeradores con máquinas de hielo automáticas, evite el contacto con las piezas móviles del mecanismo eyector o con el elemento calefactor que libera los cubitos. No introduzca los dedos o las manos en el mecanismo de producción automática de hielo con el refrigerador enchufado.
- No utilice cerámica cristalina para extraer hielo del dispensador.
- No toque las superficies frías del compartimento del congelador con las manos húmedas o mojadas cuando el refrigerador esté en funcionamiento.
- No introduzca contenedores de vidrio, botellas de vidrio o gaseosas en el congelador.
- Este electrodoméstico no fue diseñado para ser utilizado por personas con capacidades físicas, sensoriales o mentales reducidas (incluidos los niños), o con falta de experiencia y conocimiento, a menos que lo hagan bajo la supervisión o instrucciones de uso de una persona responsable por su seguridad. Los niños deben ser supervisados para asegurar que no jueguen con el aparato.
- No vuelva a congelar alimentos congelados que se hayan descongelado completamente. Hacerlo puede causar un grave problema de salud.
- Si va a desechar su antiguo refrigerador, asegúrese que un técnico calificado se encargue de retirar el refrigerante de CFC (clorofluorocarbono) o HCFC (hidroclorofluorocarbono) para su adecuada eliminación. Si libera refrigerante de CFC o HCFC, podrá ser sujeto a una multa o pena de prisión de acuerdo a las leyes ambientales pertinentes de su país.
- Los refrigeradores desechados o abandonados son peligrosos, incluso si sólo es por unos pocos días. Cuando deseche el refrigerador, puede extraer los materiales de empaque de las puertas o sacar las puertas, pero deje los estantes en su lugar para que los niños no puedan fácilmente meterse dentro del refrigerador.
- Si el refrigerador está conectado a un circuito protegido por fusibles, utilice fusibles retardantes.
- Si ya no requiere del uso de esta unidad, contacte a las autoridades locales para deshacerse de este producto de forma segura ya que usa Ciclo-Pentano o Pentano como gases inflamables espumantes para el aislamiento. Los gases del material de aislamiento requeiren un proceso especial de eliminación. Este producto contiene gases aislantes inflamables.
- Mantenga las aberturas de ventilación, en la cubierta del electrodoméstico o en la estructura incorporada, despejada de obstrucciones.
- Este aparato está destinado a ser usado en aplicaciones domésticas y similares, tales como:
  - Área de personal de cocina en tiendas, oficinas y otros ambientes de trabajo; casas de campo y por clientes en hoteles, moteles y otros ambientes de tipo residencial.
  - Entornos de alojamiento y desayuno de tipo; Hostelería y similares aplicaciones no comerciales".

*LEA TODAS LAS INSTRUCCIONES ANTES DE UTILIZAR EL ELECTRODOMÉSTICO*

Para reducir el riesgo de incendio, descarga eléctrica o lesiones personales al utilizar el producto, se deben respetar una serie de precauciones básicas de seguridad, entre las que se incluyen las siguientes:

**Riesgo de incendio y materiales inflamables**

*El tipo de refrigerante está indicado en la etiqueta dentro de su refrigerador, esta advertencia se aplica sólo para los modelos con refrigerante R600a.



Este electrodoméstico contiene una pequeña cantidad de refrigerante isobutano (R600a), que es combustible. Al transportar e instalar el electrodoméstico, debe prestar atención para asegurar que ninguna parte del circuito refrigerante se dañe. Fuga del refrigerante fuera de las pipas podría generar un incendio o causar una lesión ocular. Si se detecta una fuga, evite cualquier llama descubierta o fuentes potenciales de incendio, y ventile el ambiente en el que se encuentra el electrodoméstico por varios minutos.
A manera de evitar la creación de una mezcla de gas y aire inflamable en caso ocurra una fuga en el circuito refrigerante, el tamaño del ambiente en el que el electrodoméstico se ubica deberá corresponder a la cantidad de refrigerante usada. El espacio debe ser de 10.8 pies cuadrados (1 metro cuadrado) por cada 8g de refrigerante R600a dentro del electrodoméstico. La cantidad de refrigerante en su electrodoméstico particular se muestra en la placa de identificación ubicada dentro del mismo. Nunca inicie un electrodoméstico mientras este muestre algún signo defectuoso. En caso de dudas, consulte con su distribuidor.



## ⚠ PRECAUCIÓN

Instalación

- El refrigerador se debe instalar correctamente de acuerdo con las instrucciones para el instalador incluidas en la hoja que fue pegada al frente del refrigerador.
- Tenga cuidado al desembalar e instalar el refrigerador. Deseche inmediatamente los materiales plásticos y otros materiales de empaque fuera del alcance de los niños.
- El electrodoméstico debe ubicarse con un fácil acceso a una fuente de energía.

Uso

- Cierre la puerta con cuidado cuando haya niños alrededor.
- Mantenga los dedos lejos de los puntos de riesgo de agarre; las distancias de separación entre las puertas y los gabinetes son necesariamente pequeñas. Tenga especial cuidado al cerrar las puertas cuando haya niños cerca.
- Si almacena los alimentos de manera inadecuada, éstos podrían caerse y causar lesiones.
- No utilice aerosoles cerca del refrigerador.
- No deje artículos en la parte superior del electrodoméstico.

Mantenimiento

- No utilice detergentes fuertes tales como ceras o disolventes para limpiar el refrigerador. Límpielo con un trapo suave.
- Limpie regularmente todo objetos extraño (como polvo y agua) de las clavijas del enchufe de alimentación y de las áreas de contacto.
- No almacene, desmonte ni repare el refrigerador usted mismo.
- Quite cualquier resto de polvo o sustancia extraña de las clavijas del enchufe de alimentación.
- No use trapos húmedos o mojados para limpiar el enchufe.
- Si el refrigerador está desconectado del suministro de energía eléctrica, espere al menos cinco minutos antes de volver a enchufarlo.
- Si nota olor de un producto químico, plástico quemado ó si ve humo, desenchufe el refrigerador de inmediato y póngase en contacto con su Centro de Servicios de LG Electronics.

### ⚠ ADVERTENCIA

**NO USAR DISPOSITIVOS MECÁNICOS**
No use dispositivos mecánicos u otros medios para acelerar el proceso de descongelamiento, solo aquellos recomendados por el fabricante.

### ⚠ ADVERTENCIA

**NO GUARDAR APARATOS ELÉCTRICOS,** No use aparatos eléctricos en el interior del compartimento para almacenar comida, al menos que éstos sean del tipo recomendado por el fabricante.

# CONSERVE ESTAS INSTRUCCIONES

# COMPONENTES

Use esta página para familiarizarse con los componentes y características del refrigerador. Para su comodidad, se incluyen referencias a las páginas.

*La apariencia y especificaciones del producto real pueden cambiar dependiendo del modelo.

## Exterior del refrigerador

<Modelo de congelador de apertura tipo cajón>

<Modelo de congelador de apertura tipo lateral>

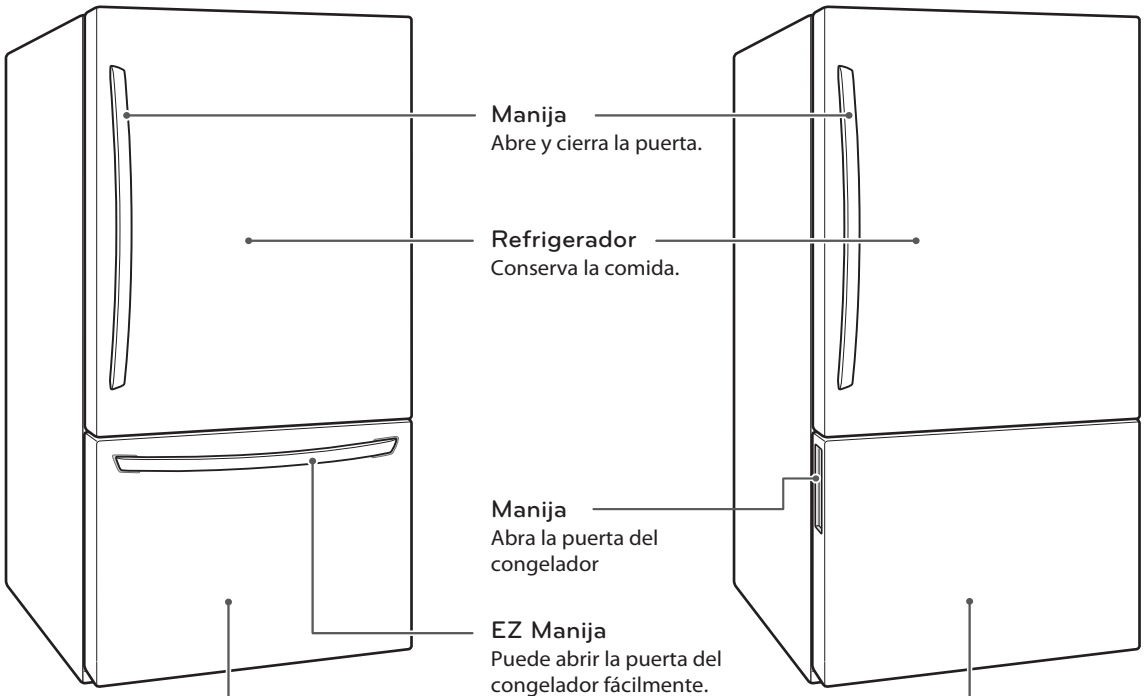

**Manija**
Abre y cierra la puerta.

**Refrigerador**
Conserva la comida.

**Manija**
Abra la puerta del congelador

**EZ Manija**
Puede abrir la puerta del congelador fácilmente.
(*En algunos modelos)

**Congelador**
Congela la comida.

## Interior del refrigerador (Modelo de congelador de apertura tipo cajón)

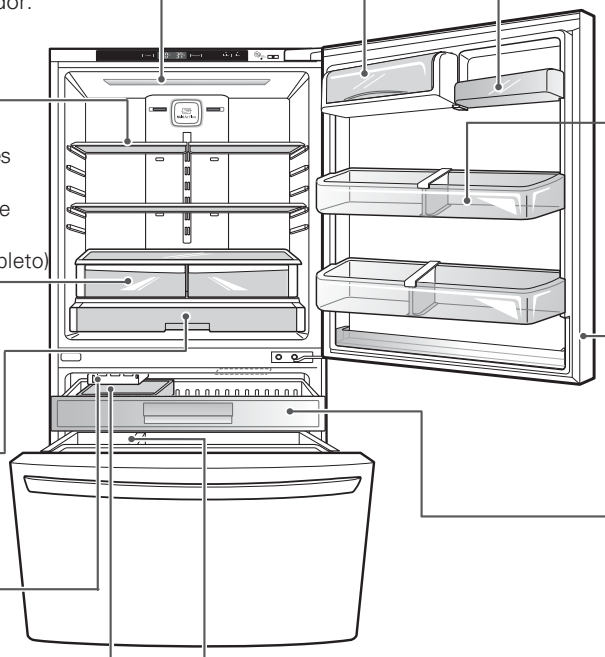

**Bandeja para productos lácteos**
Utilizada para preservar los productos de consumo diario.

**Lámparas interiores LED**
Las lámparas interiores iluminan el interior del refrigerador.

**Cajón plegable**
Cuando se necesita almacenar alguna cosa alta en el cajón de la puerta, éste se pliega.

**Estante ajustable de refrigerador**
Los estantes del refrigerador son ajustables para satisfacer sus necesidades personales de almacenamiento. (Estante dividido o completo)

**Compartimentos de la puerta**
Las bandejas intercambiables se pueden acomodar para satisfacer sus necesidades de almacenamiento.

**Cajón para verduras**
Controla la humedad y ayuda a mantener frescas las frutas y verduras.

**Cierre automático de la puerta**
Las puertas y los cajones del congelador se cierran automáticamente cuando se empujan ligeramente.

**Glide'N'Serve**
(Solo en algunos modelos)
Utilizado para bandejas grandes, carnes frias y bebidas.

**Cajón extraíble**
Se utiliza para obtener almacenamiento adicional dentro del compartimento del congelador.

**Máquina de Hielo**
Produce automáticamente cubitos de hielo.

**Cajón extraíble**
Permite el almacenamiento extra dentro del compartimento del congelador.

**Durabase® y divisor Durabase®**
El Durabase es un espacio de almacenamiento recomendado para la conservación de productos alimenticios de gran tamaño. El divisor Durabase se utiliza para organizar el área Durabase en secciones. Se puede ajustar de lado a lado para alojar artículos de diferentes tamaños.

# Interior del refrigerador (Modelo congelador de apertura lateral)

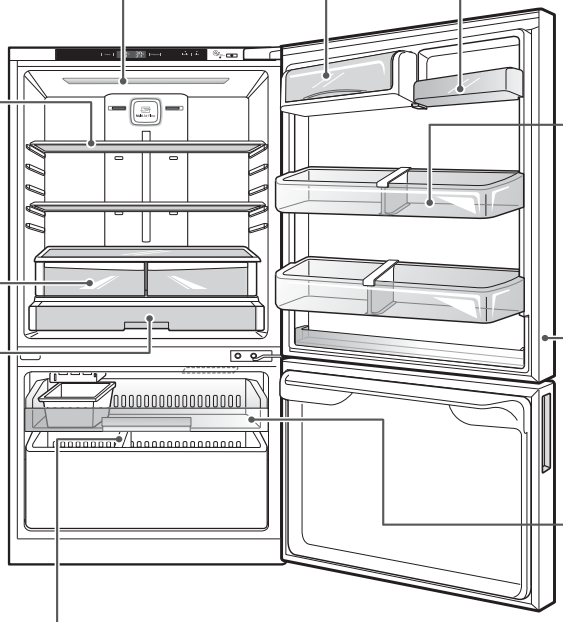

**Lámparas interiores LED**
Las lámparas interiores iluminan el interior del refrigerador.

**Estante ajustable de refrigerador**
Los estantes del refrigerador son ajustables para satisfacer sus necesidades personales de almacenamiento.

**Cajón para verduras**
Controla la humedad y ayuda a mantener frescas las frutas y verduras.

**Glide'N'Serve**
Utilizado para bandejas grandes, carnes frías y bebidas.

**Bandeja para productos lácteos**
Utilizada para preservar los productos de consumo diario.

**Cajón plegable**
Cuando se necesita almacenar alguna cosa alta en el cajón de la puerta, éste se pliega.

**Compartimentos de la puerta**
Las bandejas intercambiables se pueden acomodar para satisfacer sus necesidades de almacenamiento.

**Cierre automático de la puerta**
Los cajones del congelador se cierran automáticamente cuando se empujan ligeramente.

**Cajón extraíble**
Se utiliza para obtener almacenamiento adicional dentro del compartimento del congelador.

**Durabase® y divisor Durabase®**
El Durabase es un espacio de almacenamiento recomendado para la conservación de productos alimenticios de gran tamaño. El divisor Durabase se utiliza para organizar el área Durabase en secciones. Se puede ajustar de lado a lado para alojar artículos de diferentes tamaños.

# INSTALACIÓN

## Instrucciones generales de instalación

Luego de comprar este producto o trasladarlo a otro lugar, lea primero las siguientes instrucciones de instalación.

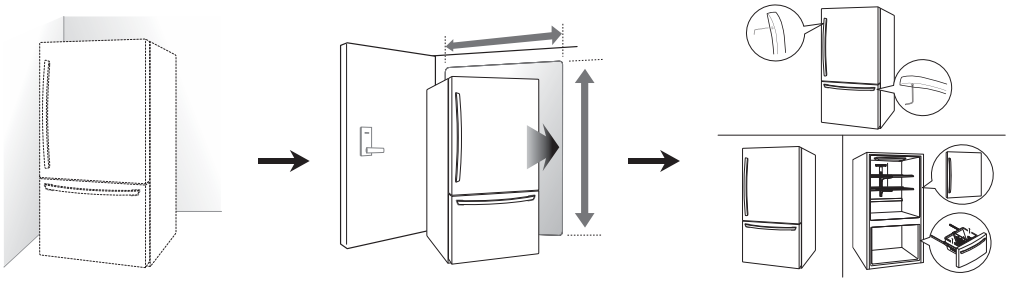

1 Desempaque del refrigerador

2 Cómo escoger la ubicación adecuada

3 Desmontaje/ Montaje

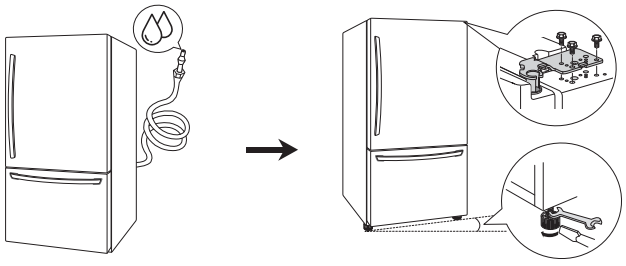

4 Conexión del suministro de agua y del conducto de agua
(Solo en algunos modelos)

5 Nivelación y alineación de las puertas

## Especificaciones

La apariencia y especificaciones contenidas en este manual pueden variar debido a las constantes mejoras realizadas en el producto.

| | | |
|---|---|---|
| Dimensiones | 24 pies cúbicos modelos | 32 3/4 pulg (ancho) X 34 7/8 pulg (profundidad) X 69 7/8 pulg (altura), 62 3/4 pulg (profundidad con la puerta abierta)<br>833,1 mm (anchura) X 886,4 mm (profundidad) X 1775,5 mm (altura), 1592,5 mm (profundidad con la puerta abierta) |
| | 22 pies cúbicos modelos | 29 3/4 pulg (ancho) X 34 7/8 pulg (profundidad) X 68 1/2 pulg (altura), 59 3/4 pulg (profundidad con la puerta abierta)<br>756,9 mm (ancho) X 886,4 mm (profundidad) X 1739,9 mm (altura), 1516,5 mm (profundidad con la puerta abierta) |
| Peso neto | 24 pies cúbicos modelos | 112,7 kg. (248,5 libras) – Modelos de cajón de congelador<br>106,7 kg. (235,2 libras) – Modelos congelador de apertura lateral |
| | 22 pies cúbicos modelos | 104,7 kg. (230,8 libras) – Modelos de cajón de congelador<br>98,1 kg. (216,3 libras) – Modelos congelador de apertura lateral |

## Especificaciones para Argentina

Esta información aplica solo para Argentina

| | | | |
|---|---|---|---|
| A | Nombre del fabricante | | LG Electronics Reynosa S.A. de C.V. |
| B | Modelo | | GB62BGS |
| C | Categoría del aparato | | Refrigerador-Congelador |
| D | Clase de eficiencia energética | | A+<br>A+++ A++ [A+] A B C D<br>Mayor Eficiencia Menor Eficiencia |
| E | Consumo de energía | | 350 kWh/año |
| | | | El consumo de energía real depende de las condiciones de uso del aparato y de su localización. |
| F | Volumen útil del refrigerador | | 420 L |
| G | Volumen de congelador | *** | 125 L |
| | Volumen de congelador | ** | N/A |
| H | Clasificación de estrellas del compartimiento congelador | | *** |
| I | Producto Sin Escarcha | | Si |
| J | Autonomía | | 13 h |
| K | Capacidad de congelación | | 6,5 kg / 24 h |
| L | Clase de Clima | | ST |
| M | Nivel de ruido | | 43 dB (A) |

## Desempaque del refrigerador

**PELIGRO**

- El desplazamiento e instalación del refrigerador deben realizarse entre dos o más personas. Si no se respeta esta advertencia, se podrán producir lesiones en la espalda o de otro tipo.
- Su refrigerador es muy pesado. Al desplazarlo para su limpieza o mantenimiento, asegúrese de proteger el suelo. Siempre debe tirar del refrigerador en línea recta cuando lo desplace. No menee ni zigzaguee el refrigerador al tratar de desplazarlo, ya que esto puede dañar el suelo.
- Mantenga los materiales o vapores inflamables, como la gasolina, lejos del refrigerador. Si no se cumple con esto se podrá producir una explosión, incendio o muerte.

Antes de su uso, retire la cinta adhesiva y todas las etiquetas temporales del refrigerador. Retirar vinil de las puertas antes de conectar la unidad a la corriente eléctrica (solo en algunos modelos). No retire las etiquetas que indican advertencias, la etiqueta de modelo y número de serie, hojas de instalación o diagrama de circuito ubicado en la parte de atrás del refrigerador.

Para retirar los restos de pegamento o cinta adhesiva, frote enérgicamente el área con el pulgar. Los residuos de pegamento o cinta adhesiva también se pueden retirar fácilmente frotando con los dedos una pequeña cantidad de jabón lavavajillas líquido sobre el adhesivo. Limpie con agua templada y seque el área.

No utilice instrumentos afilados, alcohol desinfectante, líquidos inflamables ni limpiadores abrasivos para retirar la cinta adhesiva o el pegamento. Estos productos pueden dañar la superficie del refrigerador.

Los estantes del refrigerador están instalados en la posición de transporte. Coloque los estantes de acuerdo con sus necesidades personales de almacenamiento.

## Cómo escoger la ubicación adecuada

- Seleccione un lugar en el que se pueda conectar fácilmente el suministro de agua para la máquina de hielo automática.

**NOTA**

La presión del agua debe estar entre los 20 y los 120 psi (0,14 y 0,82 MPa) en modelos sin filtro de agua, y entre los 40 y 120 psi (0,28 y 0,82 MPa) en modelos con filtro de agua.

- El refrigerador debe estar siempre enchufado a su toma de corriente individual conectada a tierra adecuadamente con una tensión nominal de 115/127 V ~ 60 Hz, sólo CA, y protegida mediante fusible a 15 A. Esta configuración proporciona el mejor rendimiento y, al mismo tiempo, evita la sobrecarga de la instalación eléctrica de la casa que podría provocar un peligro de incendio debido a un sobrecalentamiento de los cables. Se recomienda disponer de un circuito independiente para la exclusiva alimentación de este electrodoméstico.

**ATENCIÓN**

Para reducir el riesgo de descarga eléctrica, no instale el refrigerador en un área húmeda ni mojada.

### Tipo de piso

Para evitar el ruido y la vibración, es necesario nivelar la unidad e instalarla en un suelo sólidamente construido. Si es necesario, ajuste los pies de nivelación para compensar los desniveles del suelo. La parte delantera debe estar ligeramente más elevada que la posterior para ayudar al cierre de la puerta. Las patas de nivelación se pueden girar fácilmente elevando ligeramente el gabinete. Gire las patas de nivelación hacia la izquierda para elevar la unidad, y hacia la derecha para bajarla. (Consulte Nivelación y alineación de las puertas.)

**NOTA**

No se recomienda realizar la instalación sobre alfombra, superficies de baldosas flexibles, una plataforma o en una estructura con soporte inestable.

### Temperatura ambiente

Instale este electrodoméstico en una zona donde la temperatura esté entre 13 °C (55 °F) y 43 °C (110 °F). Si la temperatura alrededor del electrodoméstico es demasiado baja o demasiado alta, la capacidad de refrigeración se verá gravemente afectada.

### Cómo medir la distancia de separación mínima

Una distancia demasiado pequeña con los elementos adyacentes puede dar como resultado una reducción de la capacidad de congelación y un aumento del consumo eléctrico. Deje al menos 860 mm (33 3/4 pulg.) en el frente del refrigerador para abrir la puertas y al menos 50,8 mm (2 pulg.) entre la parte posterior del refrigerador y la pared.

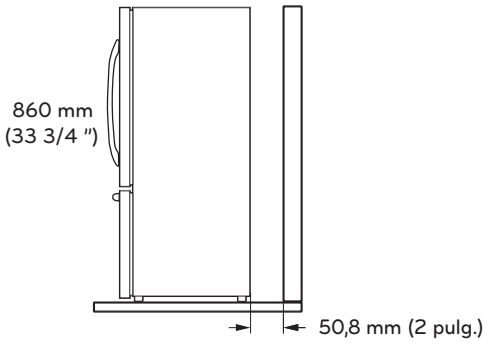


## Montaje y desmontaje de las manijas de la puerta del refrigerador

> **NOTA**
>
> Cuando sea necesario pasar el refrigerador por un espacio estrecho, recomendamos retirar las puertas. Si es necesario desmontar las manijas, siga las instrucciones que se indican a continuación. La apariencia de la manija puede variar del modelo que aparece en las ilustraciones.

### Desmontaje de las manijas

1 Afloje los tornillos de presión **1** con una llave Allen de 2,5 mm. ( 3/32 pulg.). Suelte la llave Allen y extraiga la manija.

2 Afloje los sujetadores de montaje **2** que conectan la puerta y la manija del refrigerador con una llave Allen de 6,35 mm (1/4 pulg.) y retire los sujetadores de montaje.

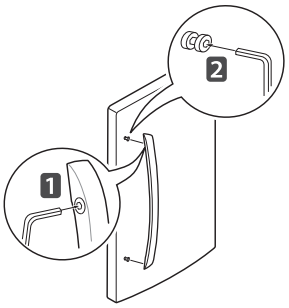


### Montaje de las manijas

1 Coloque los sujetadores de montaje **1** en ambos extremos de la manija con una llave Allen de 6,35 mm (1/4 pulg.)

2 Coloque la manija en la puerta ajustando las zonas de contacto de la manija sobre los sujetadores de montaje y apretando los tornillos de presión con una llave Allen de 2,5 mm. **2** (3/32 pulg.)

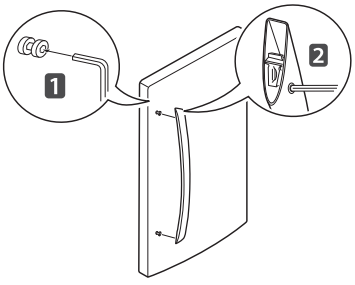

## Montaje y desmontaje de la manija del cajón del congelador (*En modelos con cajón congelador)

### Desmontaje de las manijas

1 Afloje los tornillos de presión 1 ubicados en la parte inferior de la manija con una llave Allen de 2,5 mm (3/32 pulg.) y retire la manija.

2 Afloje los sujetadores de montaje 2 que conectan la puerta y la manija del refrigerador con una llave Allen de 6,35 mm (1/4 pulg.) y retire los sujetadores de montaje.

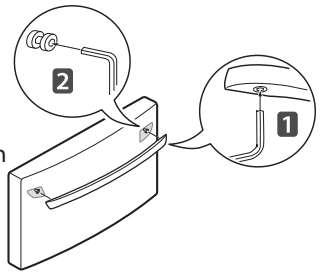


### Montaje de las manijas

1 Coloque los sujetadores de montaje 1 en ambos extremos de la manija con una llave Allen de 6,35 mm (1/4 pulg.)

2 Coloque la manija en la puerta ajustando las zonas de contacto de la manija sobre los sujetadores de montaje y apretando los tornillos de presión con una llave Allen de 2,5 mm. 2 (3/32 pulg.).

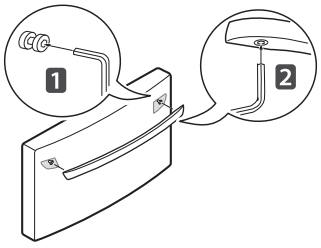


**ATENCIÓN**

Cuando se montan o desmontan las manijas:

- Sujete la manija con fuerza para evitar que se caiga.
- No oscile la manija cerca de personas o animales.
- Asegúrese de que el orificio del soporte de la manija encaje adecuadamente en el pestillo que cierra la puerta. Monte los tornillos para fijar la manija en su lugar.
- Asegúrese de que no quede ningún espacio libre entre la puerta y la manija después de montarla.

## Montaje y desmontaje de las puertas

Cuando sea necesario pasar el refrigerador por un espacio estrecho, recomendamos retirar las puertas.

**ATENCIÓN**

- Si su puerta de entrada es demasiado estrecha para que pase el refrigerador, retire las puertas del refrigerador y páselo de costado a través de la puerta.
- El desplazamiento e instalación de las puertas del refrigerador deben realizarse entre dos o más personas. Si no se respeta esta advertencia, se podrán producir lesiones en la espalda o de otro tipo.
- Desconecte la alimentación eléctrica del refrigerador antes de proceder con su instalación. Si no se respeta esta advertencia, pueden producirse lesiones graves e incluso la muerte.
- No coloque las manos, los pies u otros objetos en las salidas de aire o la parte inferior del refrigerador. Podría sufrir lesiones o recibir una descarga eléctrica.
- Tenga cuidado al manipular la bisagra y el tope. Podría sufrir lesiones.
- Retire los alimentos y las latas antes de desmontar las puertas y los cajones.

## Remover la puerta del refrigerador

1 Afloje los tornillos de la tapa de la bisagra superior 1. Levante el gancho (no visible), ubicado en la parte inferior del lado frontal de la cubierta 2, con un destornillador plano.

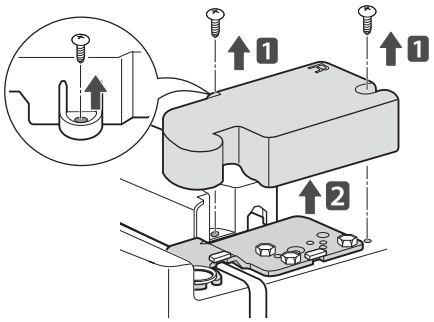


2 Desenrosque los tres pernos con una llave inglesa de 10mm (13/32 pulg), y tire de la bisagra superior. Deje las piezas aparte.

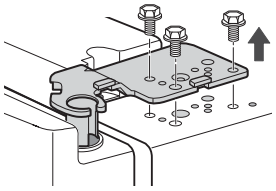

**⚠ ADVERTENCIA**

Al levantar los pernos, tenga cuidado de que no se caiga la puerta.

3 Levante la puerta del pasador de la bisagra central y extraiga la puerta.

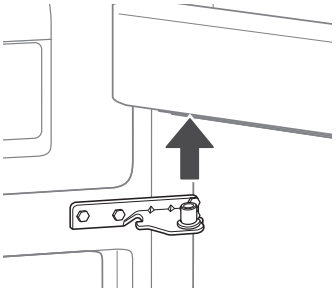

**⚠ ADVERTENCIA**

Con el Interior hacia arriba, coloque la puerta sobre una superficie que no la raye.

## Montaje de la puerta del refrigerador

1 Asegúrese de que el mango plástico esté colocado en la parte inferior de la puerta. Baje la puerta sobre el pasador de la bisagra central, tal como se muestra en la imagen.

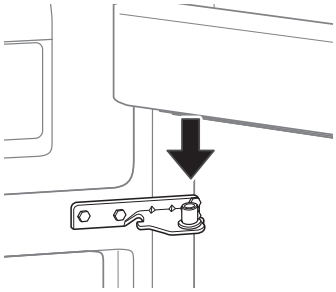

2 Alinee la bisagra superior con los agujeros de la parte superior del refrigerador. Utilice 3 pernos para colocar la bisagra. Apriete los pernos.

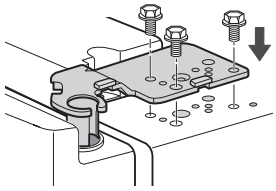

3 Sustituya la tapa. Inserte y apriete los tornillos de la tapa 2.

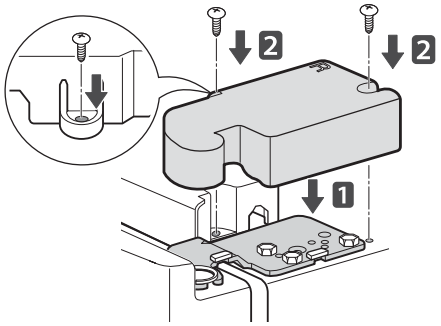

## Cómo extraer los cajones del congelador (En modelos con cajón congelador)

Todos los cajones superior e inferior se retiran del mismo modo. En las figuras siguientes, no se muestra el cajón extraíble situado por encima del cajón del congelador para que la imagen sea más clara.

**⚠ ADVERTENCIA**

- El desplazamiento e instalación del cajón del congelador deben realizarse entre dos o más personas. Si no se respeta esta advertencia, se podrán producir lesiones en la espalda o de otro tipo.
- No agarre la manija mientras desmonta o vuelve a colocar el cajón. La manija podría caer y causarle lesiones.
- Tenga cuidado con las bisagras punzantes en ambos lados del cajón.
  Cuando apoye el cajón sobre el piso, tenga cuidado de no dañarlo.
- No se siente ni se pare sobre el cajón del congelador.
- Mantenga los niños y las mascotas alejados del cajón para evitar accidentes. No deje abierto el cajón.

1 Saque el cajón hacia afuera todo lo posible.

2 Levántelo y tire hacia fuera para retirar la cesta de Durabase asegurándose de que los rieles queden libres.

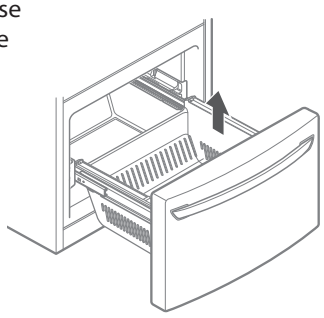

3 Retire los tornillos de las dos guías.

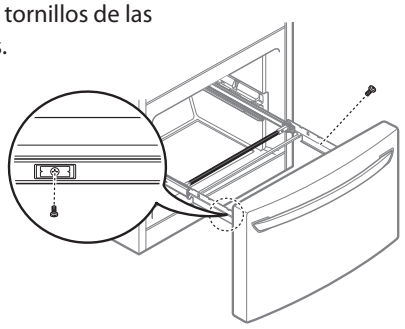

4 Retire la barra.

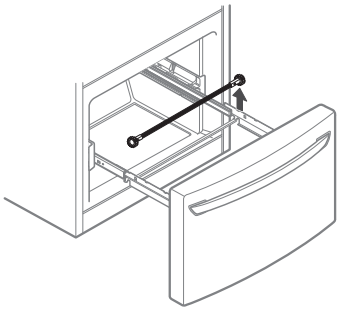

5 Agarre ambos lados del cajón y tire hacia arriba para separarlo de las guías.

**⚠ ADVERTENCIA**

No agarre la manija mientras desmonta o vuelve a colocar el cajón. La manija podría caer y causarle lesiones.

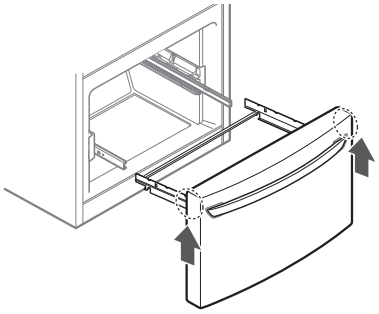

6 Sujetando cada guía con cada mano, empújelas al mismo tiempo.

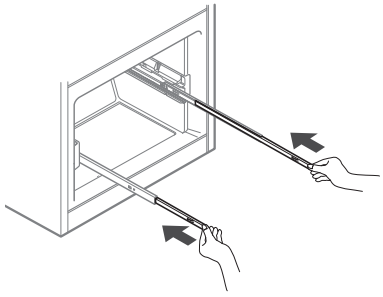

## Cómo ensamblar los cajones del congelador (En modelos con cajón congelador)

Todos los cajones superior e inferior se retiran del mismo modo.

1 Con ambas manos, tire de las guías al mismo tiempo hasta extenderlas completamente.

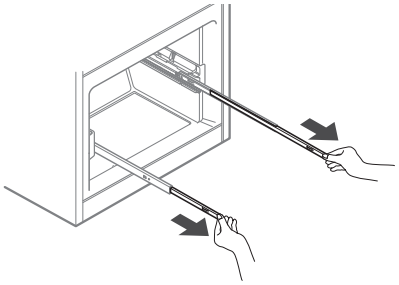

2 Sujete el cajón de cada lado y enganche los soportes del mismo para introducirlos en las pestañas de los rieles que hay en ambos lados.

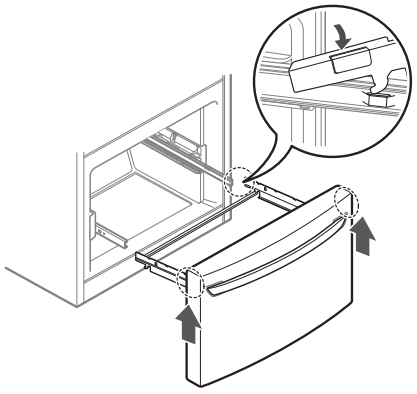

**⚠ PRECAUCIÓN**

No agarre la manija mientras desmonta o vuelve a colocar el cajón. El asa podría caer y causarle lesiones.

3 Vuelva a colocar la barra en los soportes del cajón.

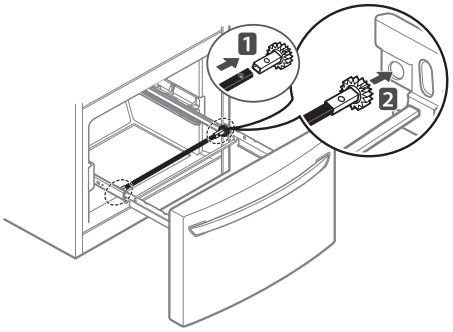


4 Baje la puerta hasta su posición final y apriete los tornillos ubicados a ambos lados.

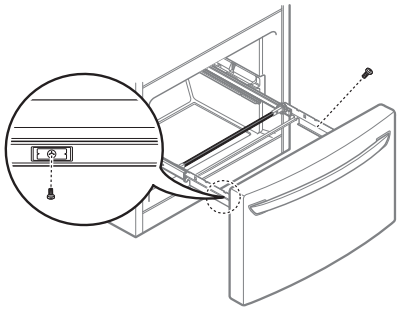

5 Con el cajón extraído en toda su extensión, inserte la canasta inferior en el ensamble del riel hasta que no se mueva hacia adelante.

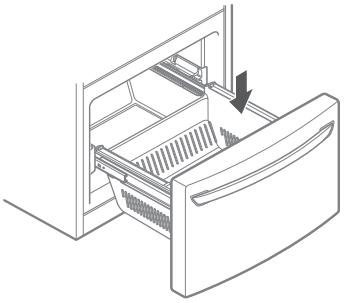

## Remover la puerta del congelador (Para modelos con congelador de apertura lateral)

Antes de empezar, asegúrese de quitar completamente la puerta del refrigerador.

Consulte la sección remover la puerta del refrigerador (P.15)

**ADVERTENCIA**

- Para desmontar y montar la puerta del congelador son necesarias dos personas. De lo contrario podría sufrir lesiones en la espalda o de otro tipo.
- Tenga cuidado de no dañar el suelo al apoyar la puerta.
- No se siente ni se ponga de pie sobre la puerta del congelador.
- Para evitar accidentes, mantenga a los niños y mascotas alejados de la puerta. No deje la puerta abierta.

1 Utilice una llave inglesa de 6,35 mm (1/4 de pulg.) para aflojar y retirar el pasador de bisagra del soporte medio de la bisagra. Utilice una llave inglesa de 10mm ó 13/32 pulg. para sacar los dos pernos. Saque el tornillo y la arandela, y deje a un lado la bisagra central y otras piezas.

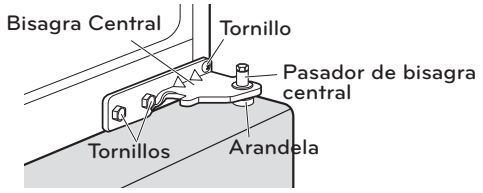


2 Levante cuidadosamente la puerta del congelador. Retírela y colóquela sobre una superficie donde no pueda dañarse.

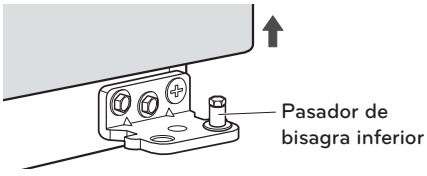


## Montaje de la puerta del congelador (Para modelos con congelador de apertura lateral)

1 Baje la puerta del congelador sobre el pasador de la bisagra inferior.

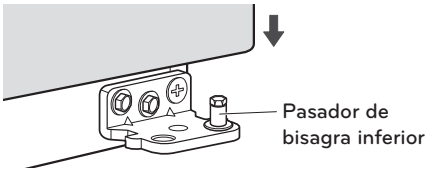


2 Ponga la arandela entre la puerta del congelador y la bisagra intermedia.

3 Coloque la bisagra intermedia con los 2 pernos y un tornillo retirados anteriormente. Vuelva a ajustar el pasador de la bisagra media con una llave inglesa de 6,35 mm (1/4 de pulg.).

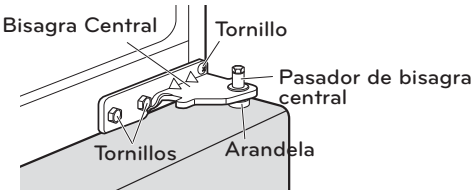

## Dirección de apertura de puerta reversible

La inversión de la puerta debe realizarla un instalador autorizado o la persona del servicio técnico. De lo contrario, la garantía no cubrirá las puertas

**NOTA**

- Para ayudar en la instalación de las manijas del lado derecho, coloque un trozo de cinta adhesiva cerca de la parte superior de la manija antes de retirarlo. La apariencia de la manija puede variar de la que se ve en las ilustraciones.

### Cambio de posición de la manija del refrigerador

1 Afloje los tornillos de presión 1 con una llave Allen de 2,5 mm. ($^{3}/_{32}$ pulg.). Suelte la llave Allen y extraiga la manija.

2 Afloje los sujetadores de montaje 2 que conectan la puerta y la manija del refrigerador con una llave Allen de 6,35 mm (1/4 pulg.) y retire los sujetadores de montaje.

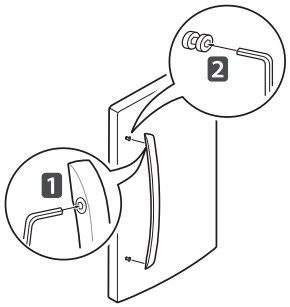


3 Afloje cuidadosamente los botones de tapón 4 con los dedos. Los botones se pueden aflojar con los dedos girándolos hasta que se aflojan porque se han instalado a presión y, por esta razón, se pueden aflojar con el dedo índice, el pulgar o ambos. Instale los botones de tapón 5 el lado izquierdo.

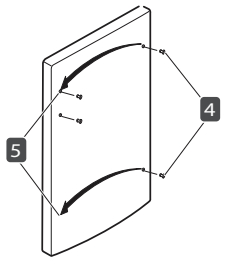


4 Coloque los sujetadores de montaje 1 en ambos extremos de la manija con una llave Allen de 6,35 mm (1/4 pulg.).

5 Coloque la manija en la puerta ajustando las zonas de contacto de la manija sobre los sujetadores de montaje y apretando los tornillos de presión con una llave Allen de 3,1 mm. 2 ($^{3}/_{32}$ pulg.).

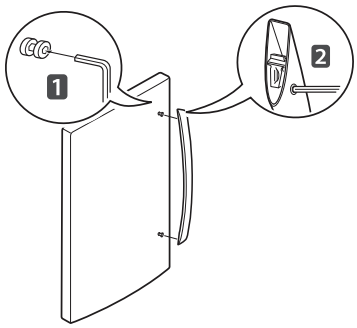

## Cambio de posición de las puertas (En modelos de congelador con apertura tipo cajón)

1 Afloje los tornillos de la tapa de la bisagra superior 1. Levante el gancho (no visible), ubicado en la parte inferior del lado frontal de la cubierta 2, con un destornillador plano.

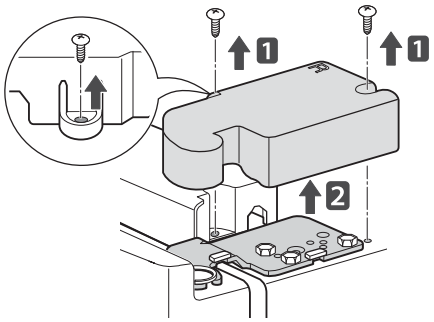


2 Con una llave fija de 10mm o 13/32 pulg, suelte los 3 pernos y levante la bisagra superior. Deje las piezas aparte.

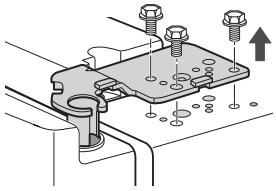

⚠ ADVERTENCIA

Al levantar los pernos, tenga cuidado de que no se caiga la puerta.

3 Levante la puerta del pasador de la bisagra central y extraiga la puerta.

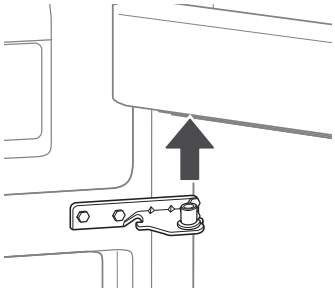

⚠ ADVERTENCIA

Con el Interior hacia arriba, coloque la puerta sobre una superficie que no la raye.

4 Quite los cuatro tornillos 1, la inserción del pasador de bisagra 2 y los soportes del pasador de bisagra 3 de la parte inferior del lado derecho de la puerta.

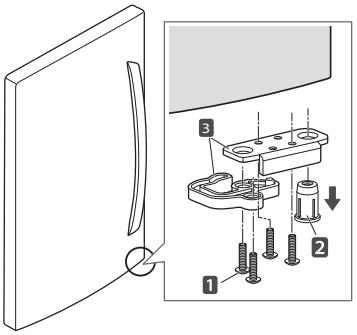


5 Vuelva a colocar los soportes de los pasadores 1, los tornillos 2 y la inserción de pasador de bisagra 3 en el lado inferior izquierdo de la puerta.

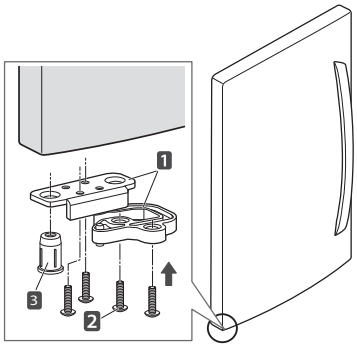


6 Con la llave fija de 6,35 mm (1/4 pulg.), afloje el pasador 1 y suéltelo. Saque los dos pernos 2 ,el tornillo 3 y la bisagra 4 .

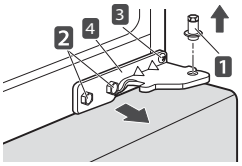

7 Con un destornillador de cabeza plana, levante cuidadosamente y retire la tapa colocada sobre los orificios de los pernos del lado izquierdo del refrigerador.

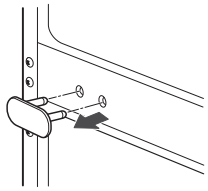

8 Quite el tornillo decorativo externo inferior del reborde del marco entre las puertas del congelador y el refrigerador.(Necesitará este agujero para el soporte de la bisagra central)

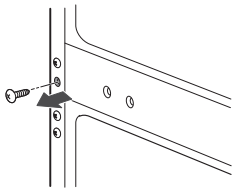

9 Dele la vuelta al soporte de la bisagra central y póngalo en la parte izquierda del refrigerador y vuelva a apretarlo con dos pernos y un tornillo.

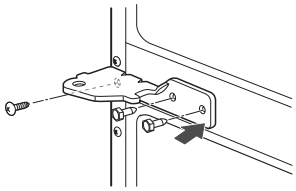

10 Vuelva a apretar el soporte de la bisagra media con una llave inglesa de 6,35 mm (1/4 de pulg).

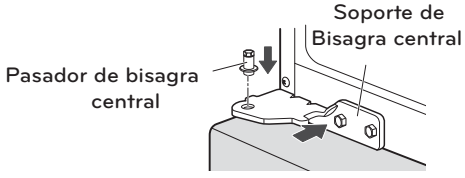


NOTA

Se ha tirado del soporte, pero el pasador permanece en la misma orientación con su extremo hexagonal hacia arriba.

11 Inserte el tornillo decorativo en el orificio exterior del lado derecho del reborde. Coloque la tapa en el lado derecho. La tapa se coloca a presión.

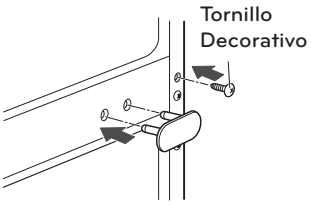


12 Afloje los dos tornillos y quite la tapa de la bisagra izquierda.

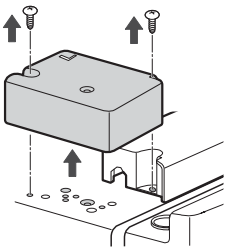

13 Coloque la puerta del refrigerador sobre el pasador de la bisagra del soporte de la bisagra central.

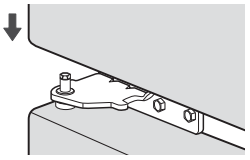

**NOTA**

Se suministran la bisagra superior izquierda, tapón de la bisagra derecha y cubierta de la bisagra izquierda para poder intercambiar el sentido de las puertas.

14 Alinear la bisagra superior izquierda con los agujeros superiores del refrigerador. Utilice los tres pernos para sustituir la bisagra.

Coloque la tapa de la bisagra izquierda con 2 tornillos.

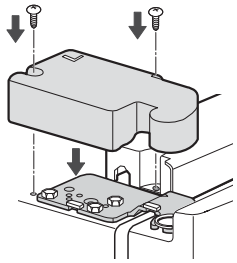

15 Coloque la tapa de la bisagra derecha con 2 tornillos.

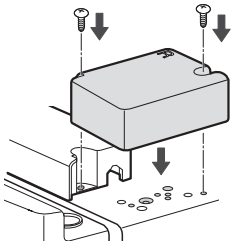

## Cambio de posición de las puertas (Para modelos con congelador de apertura tipo lateral)

1 Afloje los tornillos de la tapa de la bisagra superior 1. Levante el gancho (no visible), ubicado en la parte inferior del lado frontal de la cubierta 2, con un destornillador plano.

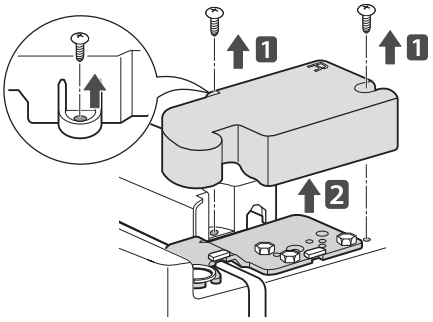


2 Utilice una llave inglesa de 10mm o 13/32 pulgadas para sacar los tres pernos y quitar la bisagra superior.

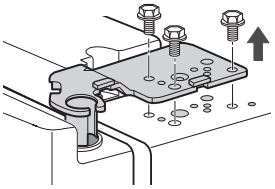

**ADVERTENCIA**

Al levantar los pernos, tenga cuidado de que no se caiga la puerta.

3 Levante la puerta del pasador de la bisagra central y extraiga la puerta.

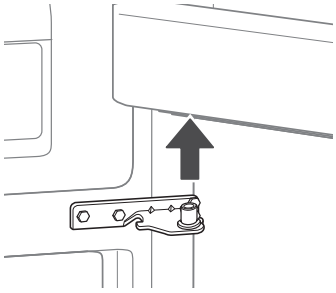

**ADVERTENCIA**

Con el Interior hacia arriba, coloque la puerta sobre una superficie que no la raye.

4 Quite los cuatro tornillos 1, la inserción del pasador de bisagra 2 y los soportes del pasador de bisagra 3 de la parte inferior derecha de la puerta.

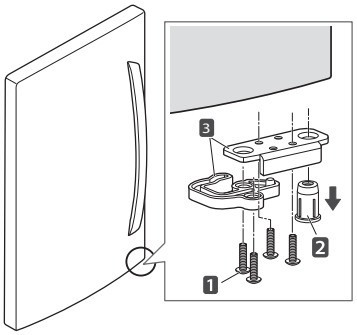


5 Vuelva a colocar los soportes de los pasadores 1, los tornillos 2 y la inserción de pasador de bisagra 3 en el lado inferior izquierdo de la puerta.

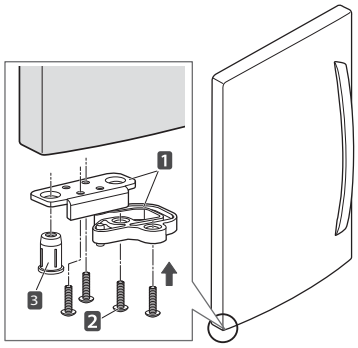


**NOTA**

Antes de empezar, asegúrese de soltar completamente la puerta del refrigerador.

6 Utilice una llave inglesa de 6,35 mm (¼ pulg.) para aflojar el pasador de bisagra 1 y quitarlo. Quite los dos pernos 2, el tornillo 3 y la bisagra 4.

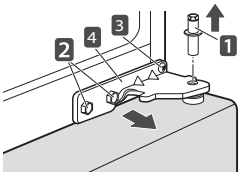


7 Levante cuidadosamente la puerta del congelador. Retírela y colóquela sobre una superficie donde no pueda dañarse.

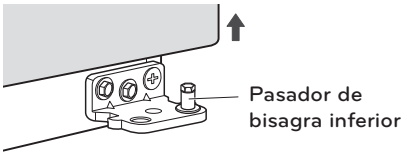


8 Con una llave fija de 6,35 mm (¼ pulg.), afloje y suelte el pasador de la bisagra inferior.

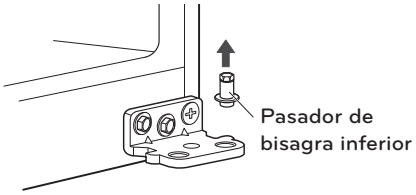

9 Con una llave fija de 110mm (3/32 pulg.) y una extensión de 50 mm (2 pulg.) y un destornillador, afloje los 2 tornillos y retire la bisagra inferior del lado derecho.

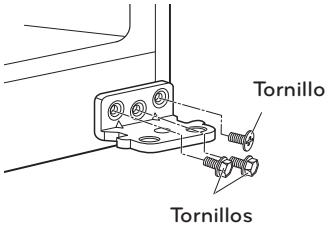


10 Quite los cuatro tornillos 1, los soportes del pasador de bisagra 2 y la inserción del pasador de bisagra 3 de la parte inferior derecha de la puerta del congelador.

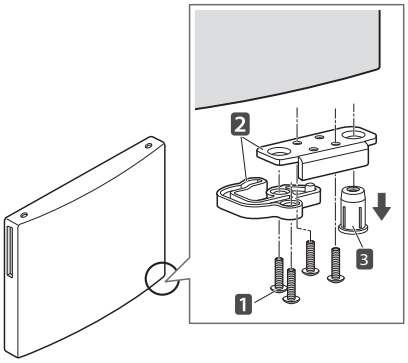


11 Vuelva a colocar el inserto de pasador de bisagra 1, los soportes 2 y los tornillos 3 en el lado inferior izquierdo de la puerta.

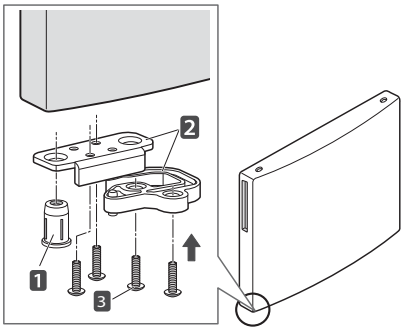


12 En la parte superior de la puerta encontrará un tapón 1 y un pivote 2. Quitelos con un destornillador plano y móntelos en el lado opuesto (el tapón va a la derecha y el pivote a la izquierda).

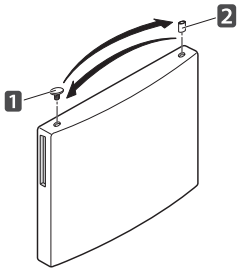


13 Suelte los tapones decorativos de la parte inferior de la caja del refrigerador. Estos orificios se necesitarán para la bisagra inferior.

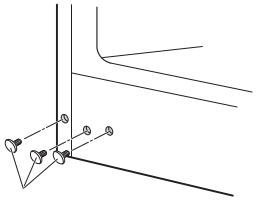

14 Con una llave fija de 10 mm (13/32 pulg.), una extensión de 50,8 mm (2 pulg.) y un destornillador, apriete los 2 pernos y el tornillo y monte la bisagra inferior desde el lado izquierdo del reborde.

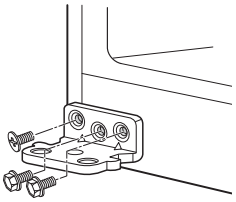

15 Monte el pasador de la bisagra con una llave inglesa de 6,35 mm (1/4 pulg.).

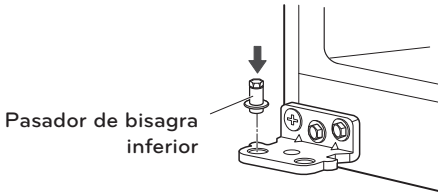


16 Con un destornillador de cabeza plana, levante cuidadosamente y retire la tapa colocada sobre los orificios de los pernos del lado izquierdo del refrigerador.

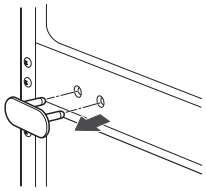

17 Quite el tornillo decorativo inferior externo del reborde del marco entre las puertas del congelador y el refrigerador.(Necesitará este agujero para el soporte de la bisagra media.)

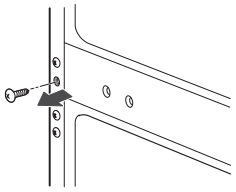

18 Gire el soporte de la bisagra central y póngalo en el lado izquierdo del refrigerador y móntelo con los dos pernos y el tornillo.

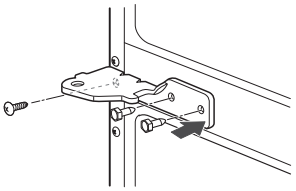

19 Coloque la puerta del congelador sobre el pasador de la bisagra inferior.

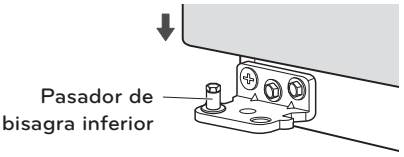


20 Vuelva a montar el pasador de la bisagra central con una llave inglesa de 6,35 mm (1/4 pulgada).

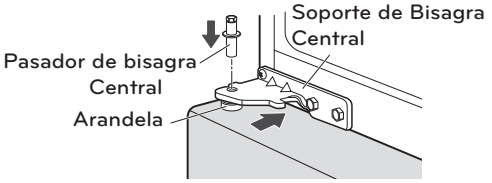


**NOTA**

Se ha tirado del soporte, pero el pasador permanece en la misma orientación con su extremo hexagonal hacia arriba.

21 Inserte el tornillo decorativo en el agujero exterior de la parte derecha del reborde. Coloque la tapa en el lado derecho. La tapa se coloca a presión.

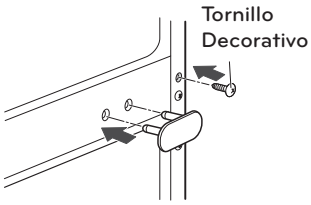


22 Afloje los dos tornillos y quite la tapa de la bisagra izquierda.

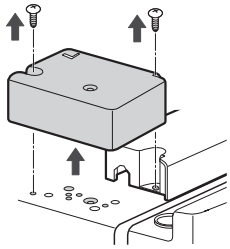

23 Coloque la puerta del refrigerador sobre el pasador del soporte del pasador de la bisagra central.

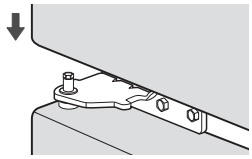

**NOTA**

Se suministra la bisagra superior izquierda, la tapa de la bisagra derecha y la cubierta de la bisagra izquierda para poder intercambiar el sentido de las puertas.

24 Alinear la bisagra superior izquierda con los agujeros de la parte superior del refrigerador. Utilice los tres pernos para sustituir la bisagra.

Coloque la tapa de la bisagra izquierda con 2 tornillos.

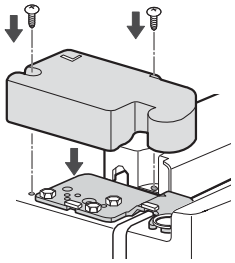

25 Coloque la tapa de la bisagra derecha con 2 tornillos.

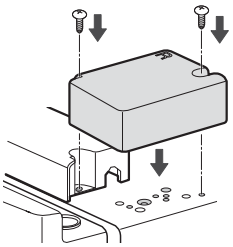

ESPAÑOL

# Conexión de las tuberías de agua (Solo en algunos modelos)

## Antes de empezar

Esta instalación de la tubería de agua no está cubierta por la garantía del refrigerador. Siga estas instrucciones con cuidado para minimizar el riesgo de costosos daños debidos al agua.

El golpe de ariete (golpeteo del agua en las tuberías) en la fontanería de la casa podría dañar componentes del refrigerador y provocar una fuga o una inundación de agua. Llame a un fontanero calificado para resolver el golpe de ariete antes de instalar la tubería de suministro de agua en el refrigerador.

**⚠ ADVERTENCIA**

Para evitar quemaduras y daños al producto, conecte la toma de agua del refrigerador al agua fría.

Si va a usar el refrigerador antes de conectar la tubería de agua, asegúrese de que el interruptor de alimentación de la máquina de hielo está en la posición OFF (O).

**⚠ ADVERTENCIA**

No instale la tubería de la máquina de hielo en zonas donde las temperaturas descienden por debajo del punto de congelación.

## Presión del agua

La presión del agua debe estar entre los 20 y los 120 psi (0,14 y 0,82 MPa) en modelos sin filtro de agua, y entre los 40 y 120 psi (0,28 y 0,82 MPa) en modelos con filtro de agua.

Si se conecta un sistema de filtración de agua de ósmosis inversa al suministro de agua fría, esta instalación de la tubería de agua no está cubierta por la garantía del refrigerador. Siga las instrucciones cuidadosamente para minimizar el riesgo de sufrir averías de agua costosas.

Si se conecta un sistema de filtración de agua de ósmosis inversa al suministro de agua fría, la presión de agua al sistema de ósmosis inversa debe ser como mínimo de entre 40 y 60 psi (0,14 y 0,41 MPa) , tarda menos de 2,0~3,0 segundos en llenar una taza de 0,2 L (7 oz.) de capacidad.

**⚠ ADVERTENCIA**

Use gafas protectoras durante la instalación para evitar lesiones.

Si la presión del agua procedente del sistema de ósmosis inversa es inferior a 21 psi o 0,14 MPa, tarda más de 4 segundos en llenar una taza de 0,2 L (7 oz.) de capacidad:

- Compruebe si el filtro de sedimentos del sistema de ósmosis inversa está bloqueado. Reemplace el filtro si es necesario.
- Deje que el depósito de almacenaje del sistema de ósmosis inversa se vuelve a llenar tras su uso.
- Si persisten los problemas de presión de agua relacionados con un sistema de ósmosis inversa, llame a un fontanero calificado.
- Todas las instalaciones deben realizarse conforme a los requisitos de los códigos locales de fontanería.

## ¿Qué necesitará?

- Tubería de cobre, de 6,35 mm (1/4 pulg.) de diámetro, para conectar el refrigerador al suministro de agua.
  Asegúrese de que ambos extremos de la tubería están cortados a escuadra.

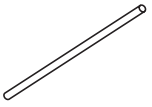

  Para determinar la cantidad de tubería que necesita: mida la distancia desde la válvula de agua situada en la parte posterior del refrigerador a la tubería del suministro de agua. Después agregue 2,4 metros (8 pies). Asegúrese de que haya suficiente tubería adicional (aproximadamente 2,4 metros [8 pies] enrollada en 3 vueltas de unos 25 cm [10 pulg.] de diámetro) para permitir que se pueda despegar el refrigerador de la pared después de la instalación.

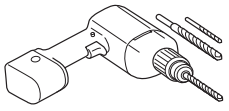

- Taladro eléctrico.
- Llave de 13 mm (½ pulg.) o una llave inglesa.

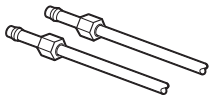

- Destornilladores de punta plana y de estrella.
- Dos tuercas de compresión con un diámetro exterior de 6,35 mm (¼ de pulg.) y 2 abrazaderas para unir el tubo de cobre a la válvula de corte y a la válvula de agua del refrigerador.

- Si la tubería de agua de cobre existente tiene una conexión abocinada en el extremo, necesitará un adaptador (disponible en cualquier ferretería) para conectar la tubería de agua al refrigerador ó puede cortar la conexión abocinada con un cortatubos y, después, usar una tuerca de unión.

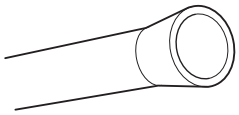

- Una válvula de corte para conectar a la tubería de agua fría. La válvula de corte debería tener una entrada de agua con un diámetro interior mínimo de 4 mm (5/32 pulg.) en el punto de conexión con la TUBERÍA DE AGUA FRÍA. Las válvulas de corte de montura se incluyen en muchos kits de suministros de agua. Antes de comprarla, asegúrese de que la válvula de montura cumple con los códigos locales de fontanería.

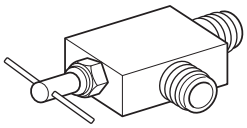

**NOTA**

No se debe usar una válvula de agua de tipo de montura autoperforante.

## Instrucciones para la instalación de la tubería de agua

**ATENCIÓN**

Si usa un dispositivo eléctrico (como un taladro) durante la instalación, asegúrese de que esté alimentado por batería y que tenga doble aislamiento o que esté correctamente conectado a tierra de manera que evite el riesgo de una descarga eléctrica.

Instale la válvula de corte cerca de la tubería de agua potable que más se usa.

1 CORTE EL SUMINISTRO DE AGUA PRINCIPAL.

Abra el grifo más cercano para liberar la presión de la línea.

2 ELIJA LA UBICACIÓN DE LA VÁLVULA.

Elija una ubicación para la válvula a la que se pueda acceder fácilmente. Es mejor conectarla en el lateral de una tubería de agua vertical. Cuando sea necesario conectarla en una tubería de agua horizontal, realice la conexión en la parte superior o lateral, en lugar de conectarla a la parte inferior, para evitar la acumulación de sedimentos de la tubería de agua.

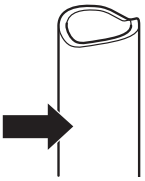

3 FIJE LA VÁLVULA DE CORTE.

Taladre un orificio de 6,35 mm (¼ pulg.) en la tubería de agua mediante una punta afilada. Quite todas las rebabas resultantes de taladrar el orificio en la tubería. Tenga cuidado de que no caiga agua en el taladro. Si no se taladra un orificio de 6,35 mm (¼ de pulg.), podría verse reducida la producción de hielo y el tamaño de los cubitos.

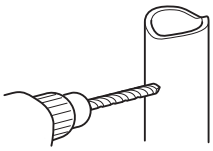

**NOTA**

La tubería de conexión no puede ser una tubería blanca de plástico. Los fontaneros autorizados sólo deben usar tuberías de cobre (NDA #49595 o #49599) o tuberías PEX (polietileno reticulado).

4 FIJE LA VÁLVULA DE CORTE.

Fije la válvula de corte a la tubería de agua fría con la abrazadera para tubos.

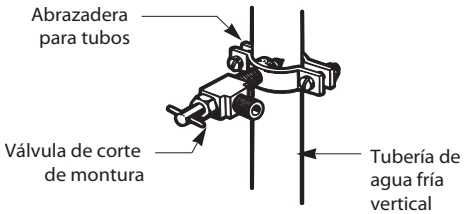


**NOTA**

Se deben cumplir con los Códigos de Fontanería 248CMR del Estado de Massachusetts. Las válvulas de montura son ilegales y no se permite su uso en Massachusetts. Consulte a su fontanero autorizado por las normas y regulaciones de su país.

5 APRIETE LA ABRAZADERA PARA TUBOS.

Apriete los tornillos de la abrazadera hasta que la arandela de sellado comience a hincharse.

NOTA: No apriete la abrazadera en exceso porque podría romper el tubo.

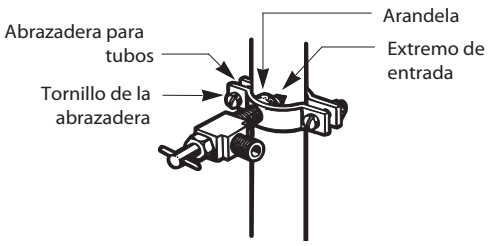


6 ENCAMINE LA TUBERÍA.

Rutee la tubería entre la tubería de agua fría y el refrigerador.

Rutee la tubería a través de un orificio taladrado en la pared o suelo (detrás del refrigerador o junto a la base del aparato) lo más cerca de la pared que sea posible.

**NOTA**

Asegúrese de que haya suficiente tubería adicional, aproximadamente 2,4 metros (8 pies) enrollada en 3 vueltas de unos 25 cm (10 pulg.) de diámetro para permitir que se pueda despegar el refrigerador de la pared después de la instalación.

7 CONECTE LA TUBERÍA A LA VÁLVULA.

Coloque la tuerca de compresión y la abrazadera (mango) para la tubería de cobre en el extremo de la tubería y conéctela a la válvula de corte. Asegúrese de que la tubería está completamente insertada en la válvula. Apriete la tuerca de compresión con fuerza.

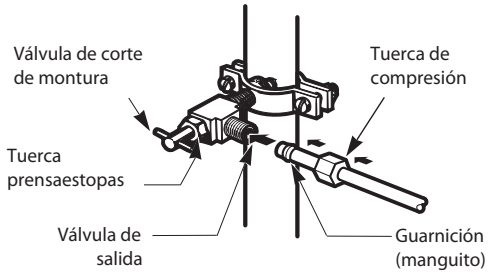


8 DEJE CORRER AGUA POR LA TUBERÍA.

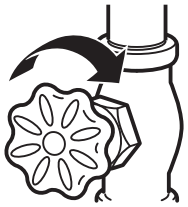

Active el suministro de agua principal y deje correr el agua por la tubería hasta que salga agua limpia.

Corte la válvula de agua después de que haya pasado aproximadamente un litro de agua a través de la tubería.

9 CONECTE LA TUBERÍA AL REFRIGERADOR

NOTA: Antes de realizar la conexión al refrigerador, asegúrese de que el cable de alimentación del refrigerador no está enchufado a la toma de corriente.

a. Retire la tapa de plástico flexible de la válvula de agua.
b. Coloque la tuerca de compresión y la guarnición (mango) en el extremo del tubo tal como se muestra en la imagen.
c. Inserte el extremo de la tubería de cobre en la conexión todo lo que pueda. Mientras sujeta la tubería, ajuste el adaptador.

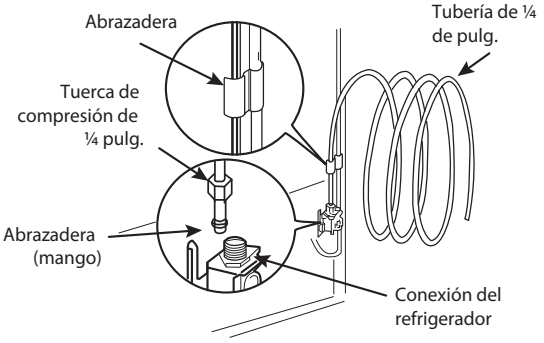


**NOTA**

No utilice mangueras viejas, gastadas o usadas, sólo use nuevas para hacer un mejor uso y lograr un mejor servicio. Conecte sólo al suministro de agua potable para su seguridad y salud.

10 ABRA EL PASO DE AGUA EN LA VÁLVULA DE CORTE.
Ajuste las conexiones que goteen.

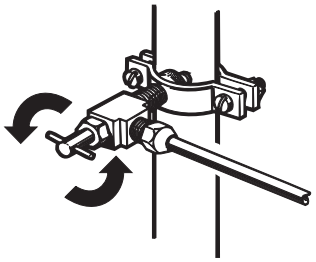

**PRECAUCIÓN**

Compruebe si hay fugas en las conexiones de las tuberías de agua.

11 ENCHUFE EL REFRIGERADOR.

Disponga la bobina de tubería de tal manera que no vibre contra la parte posterior del refrigerador ni contra la pared. Empuje el refrigerador hacia la pared.

12 ENCIENDA LA MÁQUINA DE HIELO

Ponga el interruptor de alimentación de la máquina de hielo en la posición ON (encendido).

La máquina de hielo no comenzará a funcionar hasta que no alcance su temperatura de funcionamiento de –9 °C (15 °F) o menor. En ese momento, comenzará automáticamente a funcionar si el interruptor de alimentación de la máquina de hielo está en la posición ON (encendido).

## Encendido

1 Enchufe el refrigerador.

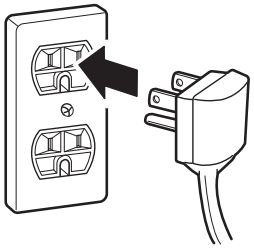

**PRECAUCIÓN**

- Conecte el electrodoméstico a un tomacorriente certificado.
- Haga que un técnico electricista certificado verifique la toma de corriente y el cableado para una correcta conexión a tierra.
- No dañe ni corte la terminal de conexión a tierra del enchufe.

# Nivelación y alineación de las puertas

## Nivelación

Tras la instalación, enchufe el cable de alimentación del refrigerador en una toma de corriente de 3 patas con conexión a tierra; y empuje el refrigerador hasta la posición deseada.

Su refrigerador tiene dos patas de nivelación delanteras: una a la derecha y otra a la izquierda. Ajuste las patas para modificar la inclinación de delante hacia atrás o de lado a lado. Si el refrigerador parece inestable o si desea que las puertas se cierren más fácilmente, ajuste la inclinación del refrigerador siguiendo las siguientes instrucciones:

1 Gire las patas de nivelación hacia la izquierda para levantar esa parte del refrigerador, o gírelas hacia la derecha para bajarla. Es posible que sean necesarios realizar varios giros de la pata de nivelación para ajustar la inclinación del refrigerador.

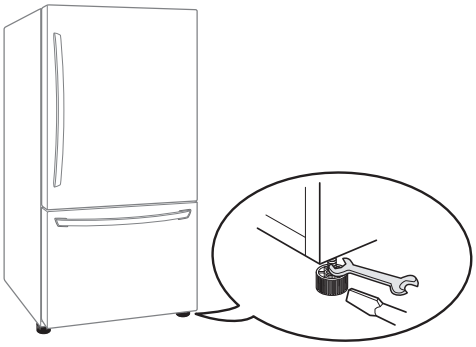

NOTA

Una llave para tuercas cónicas funcionará mejor, aunque una llave de boca abierta será suficiente. No ajuste demasiado.

2 Abra las puertas de nuevo y compruebe que se cierran con facilidad. Si las puertas no cierran fácilmente, incline el refrigerador ligeramente hacia atrás girando ambas patas de nivelación hacia la izquierda. Puede que tenga que darle algunas vueltas más, y debería poder girarlas a la vez equilibrando las patas a los mismos niveles.

## Alineación de las puertas

Si el espacio entre las puertas no es uniforme, lea las siguientes instrucciones para alinear las puertas.

1 Quite los tornillos de la cubierta de la bisagra superior. Levante el gancho de la parte inferior de la parte frontal de la cubierta con un destornillador plano.

2 Afloje los pernos de la bisagra superior con una llave inglesa de 10 mm o 13/32 pulg. o con una llave de boca.

3 Pida que alguien le sostenga la puerta del refrigerador para que haya espacio entre las dos puertas, y apriete los pernos de la bisagra superior.

4 Coloque la cubierta de la bisagra superior.

# INSTRUCCIONES DE USO

## Antes de usar

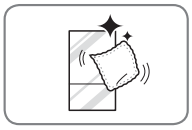

### Limpie el refrigerador.

Limpie el refrigerador a fondo y quite todo el polvo acumulado durante el transporte.

**ADVERTENCIA**

- No raye el refrigerador con ningún objeto filoso, tampoco utilice detergentes que contengan alcohol, líquidos inflamables, ni abrasivos para sacar cualquier cinta o adhesivo del refrigerador.
- No saque la etiqueta del modelo o número de serie, ni la etiqueta que contiene la información técnica, ubicadas en la superficie trasera del refrigerador.

**NOTA**

Remueva todo residuo adhesivo utilizando su dedo pulgar o un detergente lavavajillas.

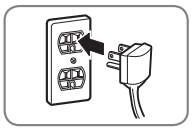

### Conexión del suministro eléctrico

Verifique si el suministro eléctrico está conectado antes de usar el electrodoméstico.
Lea la sección “Encendido”.

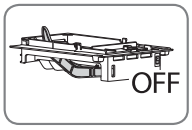


### Apague la máquina de hielo si el refrigerador aún no ha sido conectado al suministro de agua. (Solo en algunos modelos)

Apague la máquina de hielo automática, y luego conecte el enchufe del refrigerador a un tomacorriente eléctrico con conexión a tierra.

* Esto sólo se aplica a determinados modelos.

**ADVERTENCIA**

Hacer funcionar la máquina de hielo automática antes de conectarla al suministro de agua podría ocasionar el mal funcionamiento del refrigerador.

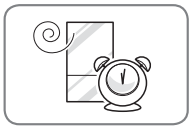

### Espere a que el refrigerador se enfríe.

Deje el refrigerador encendido durante al menos dos o tres horas antes de almacenar comida dentro del mismo. Compruebe el flujo de aire frío en el compartimento del congelador para asegurarse de que la refrigeración sea la adecuada.

**ADVERTENCIA**

Si pone los alimentos en el refrigerador antes de que se haya enfriado, podrían echarse a perder, o producirse malos olores en el interior del refrigerador.

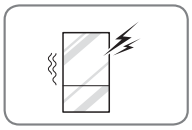

### El refrigerador producirá un ruido fuerte luego del funcionamiento inicial.

Esto es normal. El volumen se reducirá según baje la temperatura.

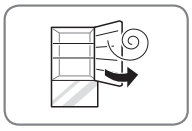

### Abra las puertas del refrigerador y los cajonees del congelador para ventilar el interior.

El interior del refrigerador puede oler a plástico al principio. Remueva toda cinta adhesiva que se encuentre en el interior del refrigerador, y abra las puertas del refrigerador y los cajones del congelador para ventilar.

# Panel de control

* Dependiendo del modelo, algunas de las siguientes funciones podrán no estar disponibles.

## Características del panel de control

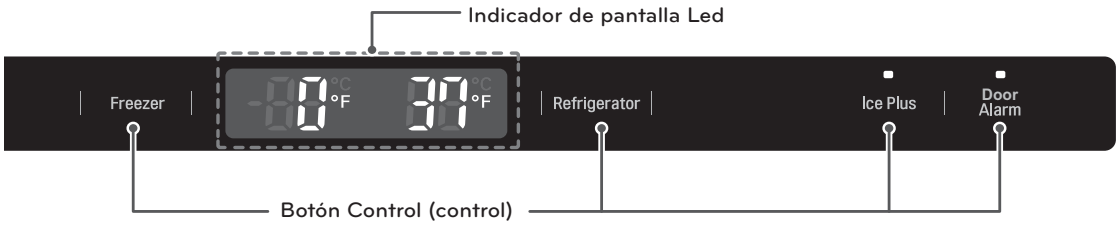


### Temperatura del refrigerador




Indica la temperatura establecida del compartimento del refrigerador en grados Celsius (°C) o Fahrenheit (°F).

### Temperatura del congelador




Indica la temperatura establecida del compartimento del congelador en grados Celsius (°C) o Fahrenheit (°F).

Mantenga presionados simultáneamente los botones **Refrigerator** y **Freezer** durante aproximadamente cinco segundos para cambiar el modo de temperatura de °F a °C (o viceversa). El indicador de temperatura de la pantalla cambia entre grados Centígrados y Fahrenheit.

**NOTA**

La temperatura que se muestra es la temperatura objetivo y no la real del refrigerador. La temperatura real del refrigerador depende de los alimentos que se encuentren en su interior.

### Función Ice Plus




Esta función aumenta tanto las capacidades de congelación como las de fabricación de hielo.

- Cuando mantenga pulsado el botón **Ice Plus**, el gráfico de la pantalla permanecerá iluminado durante 24 horas. La función se desactivará automáticamente después de 24 horas.
- Puede detener esta función manualmente tocando el botón de nuevo.

### Alarma de la puerta




- Cuando se conecta la corriente al refrigerador, la alarma de la puerta está ajustada inicialmente a ON. Cuando pulsa el botón **Door Alarm**, la luz cambia a OFF y la función de Alarma de la puerta se desactivará.
- Si la puerta del refrigerador o del congelador permanece abierta durante más de 60 segundos, sonará el tono de la alarma para avisarle que la puerta está abierta.
- Cuando se cierre la puerta, la alarma de la puerta dejará de sonar.

**ADVERTENCIA**

**Modo exposición (sólo para uso en tienda)**

El Display Mode (modo exposición) desactiva toda la refrigeración en las secciones refrigerador y congelador para ahorrar energía mientras el electrodoméstico está en exposición en una tienda. Cuando se active, se mostrará OFF en la pantalla del panel de control y el LED se apagará tras 20 segundos después de cerrar la puerta.

**Para desactivar / activar:**

Con la puerta del refrigerador abierta, mantenga presionados los botones **Refrigerator** y **Ice Plus** al mismo tiempo durante cinco segundos. El panel de control emitirá un pitido y aparecerán en pantalla los ajustes de temperatura para confirmar que se ha desactivado el Display Mode (modo exposición). Realice el mismo procedimiento para activar el Display Mode(modo exposición).

# Máquina de hielo automática (Espacio de congelador)
**(Solo en algunos modelos)**

* Dependiendo del modelo, algunas de las siguientes funciones podrán no estar disponibles.

El hielo se fabrica en la máquina de hielo automática y se envía al dispensador. La máquina de hielo puede fabricar 12 cubitos por cada ciclo (aproximadamente 100 cubitos en un período de 24 horas), en función de la temperatura del compartimento del congelador, la temperatura ambiente, el número de puertas abiertas y otras condiciones de funcionamiento.

- Un refrigerador recién instalado demorará entre 12 y 24 horas hasta empezar a fabricar hielo.
- La presión del agua debe estar entre los 20 y los 120 psi (0,138 y 0,82 MPa) en los modelos sin filtro de agua, y entre los 40 y 120 psi (0,276 y 0,82 MPa) en los modelos con filtro de agua, para fabricar cubitos de hielo en la cantidad y tamaño normales.
- La presencia de sustancias extrañas o de escarcha en el sensor de detección de hielo pueden interrumpir la fabricación de hielo. Asegúrese de que el área del sensor esté siempre limpia para que el funcionamiento sea correcto.

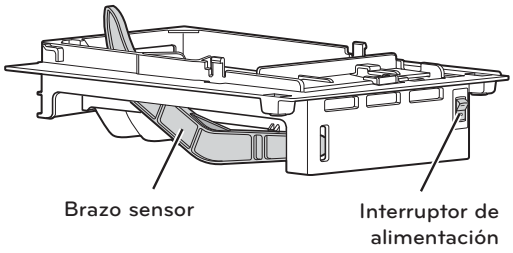


## Encendido y apagado de la máquina de hielo automática

Para apagar la máquina de hielo automática, ajuste el interruptor de la máquina en posición OFF (apagado) . Para encender la máquina de hielo automática, ponga el interruptor en posición ON (encendido) .

# Máquina de hielo automática (continuación)

**ADVERTENCIA**

- El primer hielo producido puede contener partículas u olores del suministro de agua o el depósito de agua.
- Deseche las primeras tandas de hielo. Esto también es necesario si el refrigerador no se usa durante un largo período de tiempo.
- Si el hielo está decolorado, revise el suministro de agua. Si el problema continua, contacte con un servicio técnico calificado. No consuma el hielo ni el agua hasta que se resuelva el problema.
- Asegúrese de que nada obstruya el barrido del brazo de apagado automático.
- Cuando el recipiente se llena hasta el nivel del brazo de apagado automático, deja de producirse hielo.
- Es normal que algunos cubos de hielo se peguen unos con otros.
- Si no utiliza el hielo con frecuencia, los cubos de hielo tendrán un aspecto turbio y tamaño reducido y un sabor rancio.

## Cuándo debería cambiar la posición del interruptor de la máquina de hielo a off (apagado)

- Cuando el suministro de agua vaya a ser interrumpido durante varias horas.
- Cuando se retire el depósito de hielo durante más de uno o dos minutos.
- Cuando no se vaya a usar el refrigerador durante varios días.

**NOTA**

Se debe vaciar el depósito de hielo cuando el interruptor de encendido/apagado de la máquina de hielo se cambie a la posición OFF (apagado).

## Sonidos normales que se pueden escuchar

- La válvula de agua de la máquina de hielo emite un zumbido cuando la máquina se llena de agua. Si el interruptor de alimentación está en posición **ON (encendido)**, emitirá un zumbido incluso aunque aún no se haya conectado al agua. Para detener el zumbido, mueva el interruptor de alimentación a la posición **OFF (apagado)**.

**NOTA**

Mantener el interruptor de alimentación en posición **ON (encendido)** antes de conectar la tubería de agua podría dañar la máquina de hielo.

- Escuchará el sonido de los cubitos de hielo caer en el depósito y el agua correr por las tuberías cuando se rellena la máquina de hielo.

## Preparándose para las vacaciones

Ponga el interruptor de la máquina de hielo en posición **OFF (apagado)** y corte el suministro de agua al refrigerador.

**NOTA**

Se debe vaciar el depósito de hielo cuando el interruptor de encendido/apagado de la máquina de hielo se cambie a la posición **OFF (apagado)**.

Si se espera que la temperatura ambiente baje por debajo del congelamiento, póngase en contacto con un técnico calificado para que purgue el sistema de suministro de agua a fin de evitar graves daños materiales debidos a las inundaciones provocadas por la rotura de las tuberías o conexiones de agua.

# Almacenamiento de alimentos

## Lugar de conservación de los alimentos (En modelos de congelador de apertura tipo cajón)

Cada compartimento en el interior del refrigerador está diseñado para almacenar diferentes tipos de alimentos. Almacene sus alimentos en un espacio óptimo para disfrutar la máxima frescura del sabor.

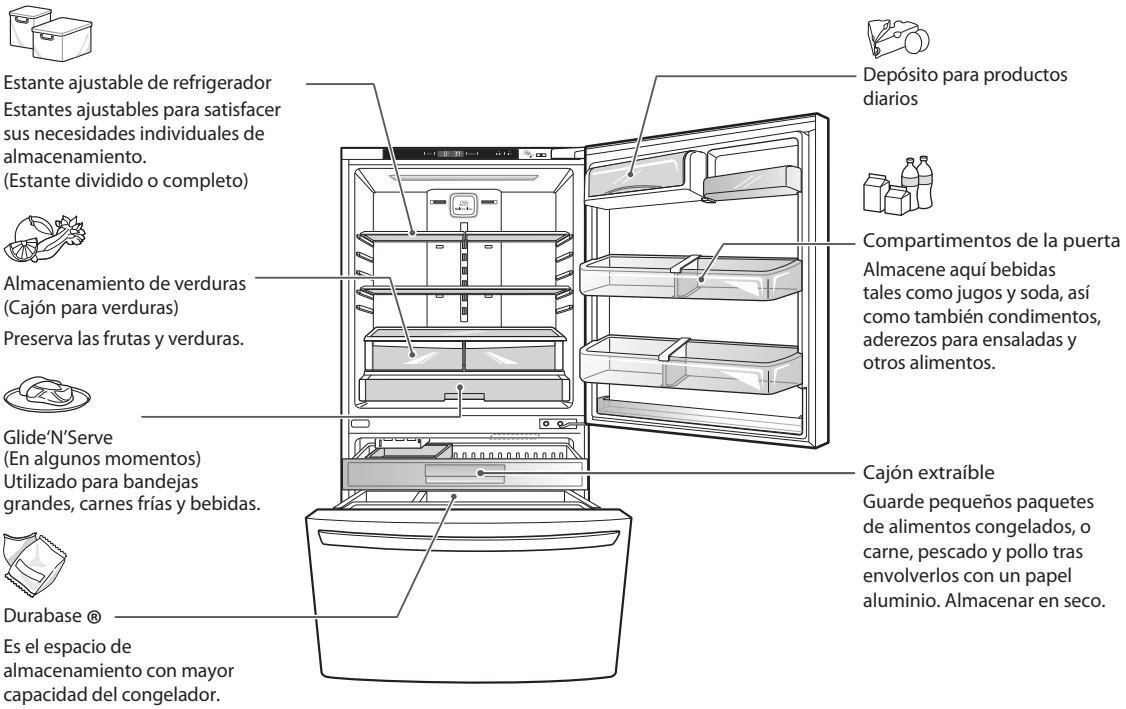


### ADVERTENCIA

- No almacene alimentos con alto contenido de humedad en la parte superior del refrigerador. La humedad podría entrar en contacto directo con el aire frío y congelarse.
- Lave los alimentos antes de guardarlos en el refrigerador. Si es necesario enjuague y frote a fondo las verduras secas y frutas para eliminar la suciedad como jugo o áreas manchadas, además limpiar el envasado de alimentos para evitar que los demás alimentos se contaminen.
- Si el refrigerador se encuentra en un lugar húmedo y de mucho calor, abrir la puerta constantemente o almacenar muchos vegetales en el refrigerador puede dar lugar a condensación. Limpie la condensación con un paño limpio o una toalla de papel.
- Si la puerta del refrigerador o el cajón del congelador se abre demasiadas veces, el aire caliente puede entrar en el refrigerador y subir su temperatura. Esto puede aumentar los costos de funcionamiento del aparato.

### NOTA

- Si va a abandonar su hogar por un período corto de tiempo, como unas pequeñas vacaciones, el refrigerador debe quedar encendido. Los alimentos refrigerados que se pueden congelar se preservarán por más tiempo si se almacenan en el congelador.
- Si va a dejar el refrigerador apagado durante un período de tiempo prolongado, retire todos los alimentos y desenchufe el cable de alimentación. Limpie el interior, y deje la puerta abierta para evitar la aparición de hongos en el refrigerador.

## Lugar de conservación de los alimentos
## (Para modelos con congelador de apertura tipo lateral)

Cada compartimento en el interior del refrigerador está diseñado para almacenar diferentes tipos de alimentos. Almacene sus alimentos en un espacio óptimo para disfrutar la máxima frescura del sabor.



Estante ajustable de refrigerador

Estantes ajustables para satisfacer sus necesidades individuales de almacenamiento.



Almacenamiento de verduras (Cajón para verduras)

Preserva las frutas y verduras.



Glide'N'Serve

Utilizado para bandejas grandes, carnes frías y bebidas.



Durabase ®

Es el espacio de almacenamiento con mayor capacidad del congelador.

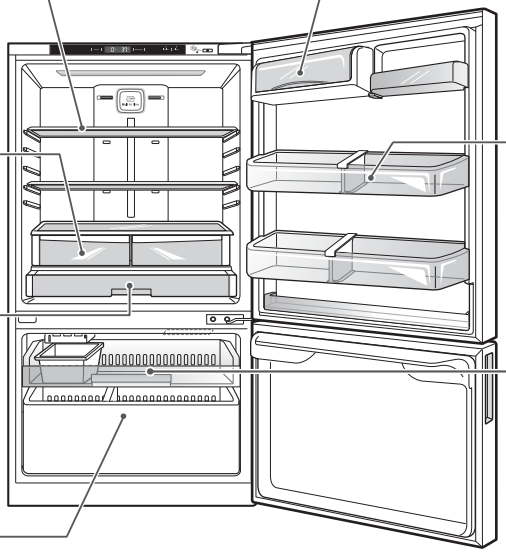



Depósito para productos diarios



Compartimentos de la puerta

Almacene aquí bebidas tales como jugos y soda, así como también condimentos, aderezos para ensaladas y otros alimentos.

Cajón extraíble

Guarde pequeños paquetes de alimentos congelados, o carne, pescado y pollo tras envolverlos con un papel aluminio. Almacenar en seco.

### ⚠ ADVERTENCIA

- No almacene alimentos con alto contenido de humedad en la parte superior del refrigerador. La humedad podría entrar en contacto directo con el aire frío y congelarse.
- Lave los alimentos antes de guardarlos en el refrigerador. Si es necesario enjuague y frote a fondo las verduras secas y frutas para eliminar la suciedad como jugo o áreas manchadas, además limpiar el envasado de alimentos para evitar que los demás alimentos se contaminen.
- Si el refrigerador se encuentra en un lugar húmedo y de mucho calor, abrir la puerta constantemente o almacenar muchos vegetales en el refrigerador puede dar lugar a condensación. Limpie la condensación con un paño limpio o una toalla de papel.
- Si la puerta del refrigerador o el cajón del congelador se abre demasiadas veces, el aire caliente puede entrar en el refrigerador y subir su temperatura. Esto puede aumentar los costos de funcionamiento del aparato.

### NOTA

- Si va a abandonar su hogar por un período corto de tiempo, como unas pequeñas vacaciones, el refrigerador debe quedar encendido. Los alimentos refrigerados que se pueden congelar se preservarán por más tiempo si se almacenan en el congelador.
- Si va a dejar el refrigerador apagado durante un período de tiempo prolongado, retire todos los alimentos y desenchufe el cable de alimentación. Limpie el interior, y deje la puerta abierta para evitar la aparición de hongos en el refrigerador.

## Sugerencias para el almacenamiento de alimentos

* Dependiendo del modelo, las siguientes sugerencias podrían no ser aplicables.

Envuelva o almacene los alimentos en el refrigerador dentro de materiales herméticos y antihumedad, a menos que se indique lo contrario. Esto evitará que el olor y sabor de los alimentos se transfiera por todo el refrigerador. Para productos con fecha de caducidad, verifique el código de fecha para garantizar la frescura.

| Comida | Cómo |
|---|---|
| Mantequilla o margarina | Conserve la mantequilla abierta en un plato cubierto o en un compartimento cerrado. Cuando se almacena una cantidad extra, envuélvala en una bolsa para congelar y congélela. |
| Queso | Almacene en el envoltorio original hasta que esté listo para consumirlo. Una vez abierto, vuelva a envolverlo herméticamente en un envoltorio plástico ó en papel de aluminio. |
| Leche | Limpie los cartones de leche. Para tener la lecha más fría, colóquela en contenedores ó en estanterías interiores. |
| Huevos | Utilice el envase original en el estante interior, no en el estante de la puerta. |
| Fruta | No lave ni pele la fruta hasta que esté lista para ser utilizada. Clasifique y guarde la fruta en su envase original, en un estante para fruta o en una bolsa de papel totalmente cerrada en un estante del refrigerador. |
| Verdura Vegetales | Retire el envoltorio comercial y corte ó arranque las zonas mallugadas ó decoloradas. Lave en agua fría y deje escurrir. Colóquela en una bolsa ó envase de plástico y guárdelo en el cajón para fruta y verdura. |
| Vegetales con piel (zanahorias, pimientos) | Colóquelos en una bolsa ó un contenedor de plástico, y almacénelos en el cajón para verduras. |
| Pescado | Almacene el pescado y los mariscos en el congelador si estos no van a ser consumidos el mismo día de haberlos adquirido. Se recomienda consumir el pescado fresco y el marisco el mismo día de su compra. |
| Sobras | Cubra los restos con film plástico, papel de aluminio o envases de plástico con tapas herméticas. |

## Almacenamiento de alimentos congelados

**NOTA**

Consulte una guía de congelación ó un libro de cocina confiable para obtener más información sobre la forma de preparar los alimentos para su congelación ó sobre los tiempos de almacenamiento de los alimentos congelados.

### Congelación

El congelador no congelará rápidamente una gran cantidad de alimentos. No coloque más alimentos sin congelar en el congelador de los que puedan congelarse en 24 horas, no más de 1 ó 1,5 kg (2,20 ó 3,31 lbs.) de alimento por cada 30 litros (1,06 cuft) de espacio en el congelador. Deje suficiente espacio para que el aire pueda circular entre los paquetes. Tenga cuidado de dejar suficiente espacio en la parte delantera para que se pueda cerrar la puerta herméticamente.

Los tiempos de almacenamiento variarán en función de la calidad y el tipo de alimento, el tipo de envase ó envoltorio utilizado (si son herméticos y antihumedad) y la temperatura de almacenamiento. La aparición de cristales de hielo dentro de un paquete sellado es normal. Esto sólo significa que la humedad del alimento y del aire del interior del paquete se ha condensado, creando cristales de hielo.

**NOTA**

Deje que los alimentos calientes se enfríen a temperatura ambiente durante 30 minutos y, a continuación, empaquételos y congélelos. Enfriar alimentos calientes antes de congelarlos ahorra energía.

## Almacenamiento de alimentos congelados (continuación)

### Empaquetamiento

Una congelación correcta depende de un empaquetamiento adecuado. Cuando se cierra y sella el paquete, no debe dejar que entre ni salga aire ni humedad. Si eso sucede, es posible que el olor y el sabor de los alimentos se transfieran por todo el refrigerador y también se podrán resecar los alimentos congelados.

### Recomendaciones de empaquetamiento:

- Contenedores de plástico rígido con tapas herméticas
- Tarros de congelación / enlatado con lados rectos
- Papel de aluminio grueso
- Papel con revestimiento plástico
- Envoltorios plásticos no permeables
- Bolsas de plástico con auto sellado y calidad específica apta para congelador

Siga las instrucciones del contenedor o paquete para unos métodos de congelación adecuados.

### No usar

- Envoltorios de pan
- Contenedores de plástico que no sean de polietileno
- Contenedores sin tapas herméticas
- Papel de cera o envoltorio para congelador revestidos de cera
- Envoltorio fino y semipermeable

# Cajón para verduras con control de humedad y Glide'N'Serve

## Cajón para verduras con control de humedad

* Dependiendo del modelo, algunas de las siguientes funciones podrán no estar disponibles.

Los cajones para verduras mantienen el sabor y la frescura de la fruta y la verdura al permitir controlar fácilmente la humedad dentro del cajón.

Para controlar el nivel de humedad en los cajones para verduras con sellado antihumedad, ajuste el control en cualquier posición entre Vegetable y Fruit .

- **Vegetable** mantiene el aire húmedo en el cajón para un mejor almacenamiento de las verduras frescas de hoja.
- **Fruit** mantiene el aire húmedo fuera del cajón para un mejor almacenamiento de la fruta.

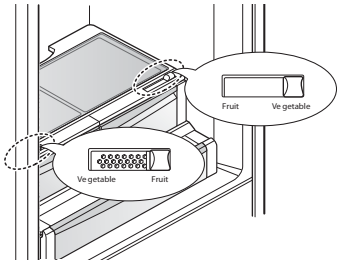


## Glide'N'Serve

Este cajón se puede usar para grandes bandejas de fiesta, artículos embutidos y bebidas. (Este cajón no se debe usar para verduras que requieran un alto nivel de humedad).

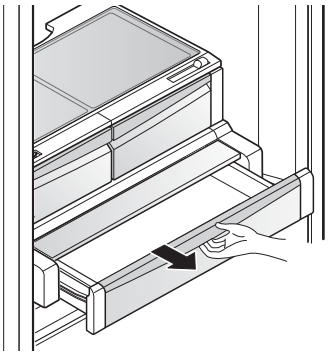

## Montaje y desmontaje de las bandejas de almacenamiento

### Glide'N'Serve y Cajón para verduras con control de humedad

Para retirar el cajón para fruta y verdura fresca de humedad controlada y el Glide'N'Serve, tire del cajón 1 y del Glide'N'Serve 2 hasta el tope, levante el frente, y extráigalo.

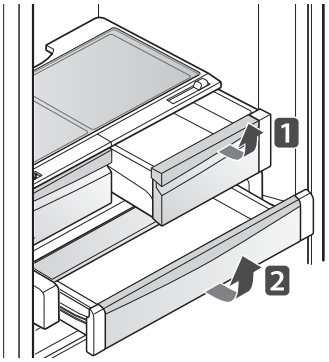


Para instalarlo, incline la parte delantera ligeramente hacia arriba, inserte el cajón en el marco y empuje hasta que encaje en su sitio.

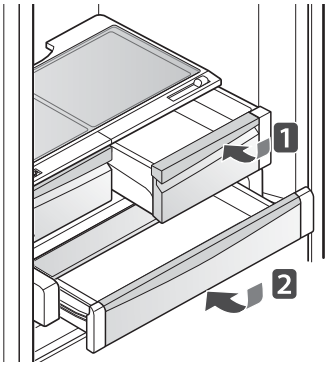


**RECIPIENTE PARA HIELOS (en algunos modelos)**

- Jale el cajón tanto como sea posible (1).
- Levante y extraiga con cuidado el recipiente para hielo (2).
- Extraiga el cajón tanto como sea posible y coloque el recipiente de hielo en la posición correcta (3).

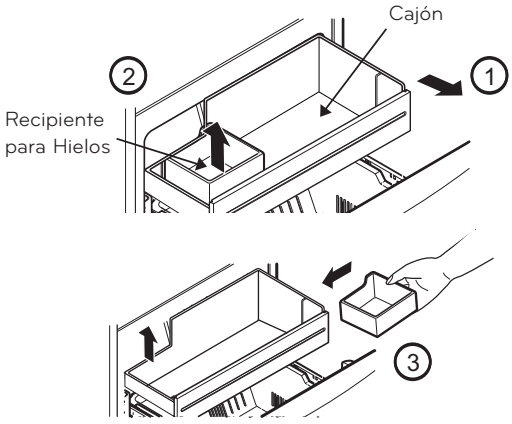


### Para retirar el vidrio

(No se muestra Glide'N'Serve para mayor calidad de imagen.)

Levante el vidrio debajo del cajón para verduras y tire hacia arriba y hacia afuera.

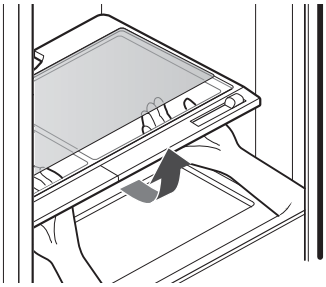

### Bandejas de las puertas

Las bandejas de la puerta son extraíbles para facilitar su limpieza y ajuste.

1 Para extraer la bandeja, simplemente levántela hacia arriba y tire de ella hacia fuera.

2 Para volver a colocar la bandeja, deslícela por encima del soporte deseado y empuje hacia abajo hasta que encaje en su sitio.

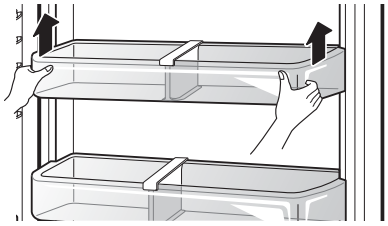

**NOTA**

Algunas bandejas tienen una apariencia diferente y sólo encajarán en una ubicación.

**PRECAUCIÓN**

- No aplique demasiada fuerza mientras monta o desmonta las bandejas de almacenamiento.
- No utilice el lavavajillas de platos para limpiar las bandejas de almacenamiento y los estantes.
- Desmonte y lave las bandejas de almacenamiento y los estantes con regularidad, ya que pueden contaminarse fácilmente por los alimentos.

## Ajuste de los estantes del refrigerador

Los estantes del refrigerador son ajustables para satisfacer sus necesidades personales de almacenamiento. Su modelo puede tener estantes enteros o divididos.

El ajuste de los estantes para diferentes alturas le permitirá encontrar los alimentos más fácilmente. Con ello también reducirá el tiempo que permanece la puerta del refrigerador abierta y ahorrará energía.

### Cómo desmontar el estante dividido

Empuje la parte frontal de la estantería hacia arriba y sáquela. Saque el estante.

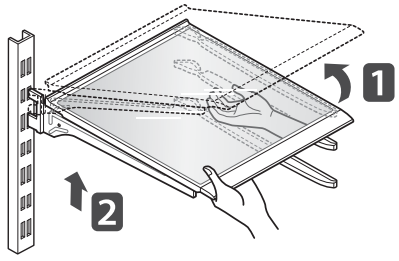


### Cómo desmontar el estante completo

Levante la parte trasera del estante y extráigalo.

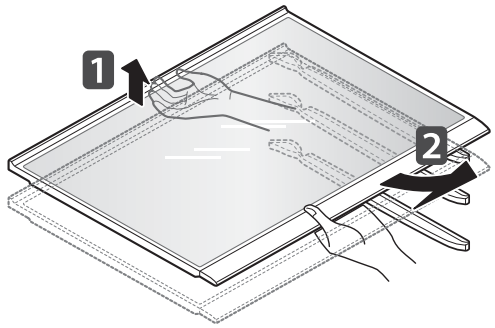


### Colocación del estante dividido

Incline la parte delantera del estante hacia arriba y guíe los ganchos del estante hacia el interior de las ranuras a la altura deseada. Luego, baje la parte delantera del estante de manera que los ganchos encajen en las ranuras.

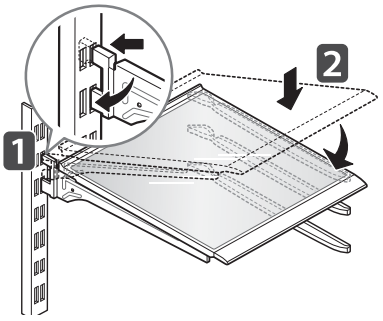


### Colocación del estante completo

Deslice el estante en las guías hasta que haga tope.

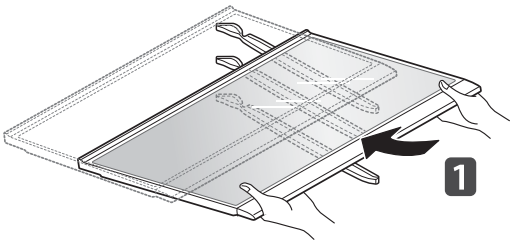


**⚠ ADVERTENCIA**

Asegúrese de que los estantes tengan ambos lados nivelados. De lo contrario, el estante podría caerse o los alimentos derramarse.

**⚠ ADVERTENCIA**

- No limpie los estantes de vidrio con agua tibia mientras aún estén fríos. Los estantes podrían romperse si se exponen a cambios repentinos de temperatura o a impactos.
- Los estantes de vidrio son pesados. Tenga especial cuidado en el momento de retirarlos.

# MANTENIMIENTO

## Limpieza

- Tanto las secciones refrigerador como congelador se descongelan de forma automática; sin embargo, se recomienda limpiar ambas secciones una vez al mes para evitar la aparición de olores.
- Seque los derrames inmediatamente.
- Desenchufe el refrigerador antes de su limpieza.

### Sugerencias generales de limpieza

- Desenchufe el refrigerador o desconecte la alimentación eléctrica.
- Retire todos los componentes extraíbles, como estantes, cajones, etc.
- Use una esponja limpia o un trapo suave, junto con un detergente suave en agua templada. No utilice limpiadores abrasivos o muy fuertes.
- Lave a mano, aclare y seque todas las superficies a fondo.

### Exterior

Para productos con un exterior en acero inoxidable, use una esponja limpia que no genere rayones o un trapo suave, junto con un detergente suave en agua tibia. No utilice limpiadores abrasivos o muy fuertes. Seque a fondo con un trapo suave.

**ADVERTENCIA**

- No utilice un trapo o una esponja con una superficie áspera o abrasiva para limpiar el interior y el exterior del refrigerador.
- No coloques las manos en la superficie inferior del refrigerador durante la apertura y el cierre.

**PELIGRO**

- Use un limpiador no inflamable. no hacerlo podría producir una explosión, incendio o aún la muerte.

### Paredes interiores (deje que el congelador pierda el frío para que el trapo no se quede pegado)

Para ayudarle a eliminar los olores, puede lavar el interior del refrigerador con una mezcla de bicarbonato sódico y agua templada. Mezcle 2 cucharadas soperas de bicarbonato sódico (unos 26 g) en 1 litro de agua (un cuarto de galón). Asegúrese de que el bicarbonato sódico esté completamente disuelto para que no raye las superficies del refrigerador.

### Revestimiento de las puertas y juntas

Use una esponja limpia o un trapo suave, junto con un detergente suave en agua templada. No utilice ceras de limpieza, detergentes concentrados, blanqueadores ni limpiadores que contengan petróleo en las piezas del refrigerador que son de plástico.

### Piezas de plástico (tapas y paneles)

Use una esponja limpia o un trapo suave, junto con un detergente suave en agua templada. No utilice rociadores limpiacristales, limpiadores abrasivos o líquidos inflamables. Estos pueden rayar o dañar el material.

### Bobinas del condensador

Use un aspirador con un accesorio para limpiar las bobinas del condensador y las rejillas de ventilación. No retire el panel que cubre el área de las bobinas del condensador.

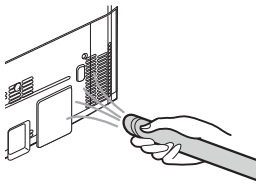

### Cambio de luz (LED)

Nota: No remueva el LED, sólo debe ser removido por un técnico calificado.

**NOTA**

Antes de instalar, limpiar o cambiar los focos, desconecte al refrigerador. Cuando haya terminado, vuelva a conectar el refrigerador y ajuste de control (de termostato, refrigerador o congelador, según su modelo) a la posición deseada.

ESPAÑOL

ESPAÑOL

# FUNCIONES SMART

## Aplicación LG ThinQ

Esta característica solo está disponible en modelos con Wi-Fi.

La aplicación LG ThinQ le permite comunicarse con el aparato usando un teléfono inteligente.

### Características de la aplicación LG ThinQ

Comuníquese con el aparato desde un teléfono inteligente utilizando las cómodas funciones inteligentes.

**Smart Diagnosis**

• Si sufre algún problema mientras usa la aplicación, esta función smart diagnosis le ayudará a diagnosticar el problema.

**NOTA**

• Esta información está actualizada en el momento de su publicación.

• El aparato podría verse modificado para realizar mejoras en él sin previo aviso a los usuarios.

• Las funciones pueden variar según el modelo.

### Instalación de la aplicación LG ThinQ

Busque la aplicación LG ThinQ en Google Play Store o Apple App Store en un smartphone.

• Siga las instrucciones para descargar e instalar la aplicación.

• Ejecute la aplicación LG ThinQ y siga las instrucciones de la aplicación para registrar el aparato

## Smart Diagnosis

Esta función está solo disponible en los modelos con el logo o .

Use esta función para ayudarle a diagnosticar y solucionar problemas de su aparato.

**NOTA**

• Por motivos no atribuibles a negligencias de LGE, el servicio podría no funcionar debido a factores externos como, entre otros, no disponibilidad de red Wi-Fi, desconexión de la red Wi-Fi, política local de la tienda de apps, o no disponibilidad de la app.

• La función podría estar sujeta a cambios sin previo aviso y podría presentar una forma diferente dependiendo de dónde se encuentre usted situado.

### Uso de diagnóstico audible para diagnosticar problemas

Siga las instrucciones a continuación para usar el método de diagnóstico audible.

• Ejecute la aplicación **LG ThinQ** y seleccione la función Smart Diagnosis en el menú. Siga las instrucciones para diagnóstico audible que se proporcionan en la aplicación **LG ThinQ**.

**1** Abra la puerta del refrigerador.

**2** Pulse y mantenga presione el botón **Freezer** durante 3 segundos o más tiempo.

• El panel de control se apagará, y luego se mostrará '3' en la parte de la pantalla de la temperatura del refrigerador




**3** Sostenga el teléfono junto al agujero del altavoz superior derecho.

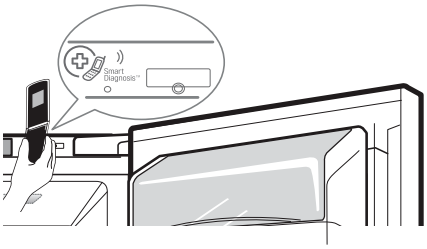


**4** Después de que la transferencia de datos haya finalizado, el diagnóstico se mostrará en la aplicación.

**5** Mantenga el teléfono en su sitio hasta que haya terminado la transmisión de tonos. La pantalla mostrará el recuento de tiempo. Una vez que haya finalizado el recuento de tiempo y los tonos se hayan detenido, aparecerá el diagnóstico en la aplicación.

**NOTA**

• Para obtener los mejores resultados posibles, no mueva el teléfono mientras los tonos se están transmitiendo.

# SOLUCIÓN DE PROBLEMAS

Consulte la sección de "Solución de problemas" antes de llamar al servicio técnico. Esto le ahorrará tiempo y dinero.

| Problema | Causas posibles | Soluciones |
|---|---|---|
| Las secciones del refrigerador y del congelador no enfrían. | Un fusible en su casa pudo dañarse o el interruptor termomagnético se encuentra activado o el aparato está conectado a una toma de corriente GFCI (Interruptor de circuito de falla de tierra) y este se ha activado. | Revise su centro carga y reemplace el fusible o reinicie el interruptor termomagnético. No aumente la capacidad del fusible. Si el problema es una sobrecarga de circuito, debe ser reparado por un electricista calificado. Reinicie el interruptor GFCI. Si el problema persiste, póngase en contacto con un electricista calificado. |
| | El control del refrigerador está en la posición OFF (en algunos modelos). | Encienda el control. Consulte la sección Ajuste de los controles para obtener información acerca de los ajustes correctos de temperatura. |
| | El refrigerador está en ciclo de deshielo. | Durante el ciclo de deshielo, la temperatura de cada compartimento puede subir ligeramente. Espere 30 minutos y una vez que se haya completado el ciclo de deschielo, verifique que la temperatura correcta se haya restablecido. |
| | El refrigerador se ha instalado recientemente. | Puede tomar hasta 24 horas para que cada compartimento alcance la temperatura deseada. |
| | El refrigerador se ha reubicado recientemente. | Si el refrigerador estuvo fuera de uso por mucho tiempo, o si estuvo guardadoe dcostado, es necesario que se le posicione de manera vertical por 24 horas antes de conectarlo a la energía eléctrica. |
| El sistema de refrigeracion funciona por demasiado tiempo. | El refrigerador sustituye a un modelo más antiguo. | Los refrigeradores modernos requieren más tiempo de funcionamiento pero consumen menos energía gracias a una tecnología más eficiente. |
| | El refrigerador se ha conectado recientemente o se acaba de recuperar el suministro eléctrico. | El refrigerador puede tardar hasta 24 horas en enfriarse completamente. |
| | Las puertas se abren con frecuencia o se han añadido muchos alimentos / alimentos calientes. | Cuando se introducen alimentos o se abren las puertas, aumenta la temperatura del refrigerador, lo que obliga al compresor a funcionar por más tiempo para volver a enfriar el refrigerador. Para ahorrar energía, intente sacar todo lo que necesite del refrigerador de una sola vez, mantenga los alimentos organizados para que resulte fácil encontrarlos, y cierre la puerta en cuanto saque el alimento. (Consulte la Guía para el almacenamiento de alimentos). |
| | Las puertas no se han cerrado completamente. | Empuje firmemente para cerrar las puertas. |
| | El refrigerador se ha instalado en un lugar con temperaturas elevadas. | El compresor funcionará por más tiempo en condiciones calurosas. A temperaturas ambiente normales 21 °C (70 °F), el compresor debería funcionar entre el 40% y el 80% del tiempo. En condiciones más calurosas, sería esperable que funcionara incluso más a menudo. No se debería usar el refrigerador si la temperatura supera los 43°C (110 °F). |
| | El condensador / tapa trasera está obstruida. | Use un aspirador con un accesorio para limpia la bobina del condensador y las rejillas de ventilación. No retire el panel que cubre el área de las bobinas del condensador. |

| Problema | Causas posibles | Soluciones |
|---|---|---|
| La sección del REFRIGERADOR o del CONGELADOR está demasiado caliente. | El refrigerador se ha instalado recientemente. | Puede tomar hasta 24 horas para que cada compartimento alcance la temperatura deseada. |
| | Las salidas de aire están bloqueadas. | Reorganice los artículos dentro del electrodoméstico para permitir que el aire fluya a través del compartimento. Consulte el diagrama de Flujo de aire en la sección Uso del refrigerador. |
| | Las puertas se abren con frecuencia o durante mucho tiempo. | Cada vez que las puertas se abren a menudo o por largos períodos de tiempo, ingresa aire caliente y húmedo al compartimento. Esto aumenta la temperatura y el nivel de humedad dentro de compartimento. Para disminuir el efecto, reduzca la frecuencia y duración de apertura de la puerta. |
| | El refrigerador se ha instalado en un lugar con temperaturas elevadas. | No se debería usar el refrigerador si la temperatura supera los 43°C (110°F). |
| | Se agregó una gran cantidad de alimentos o alimentos calientes al alguno de los compartimentos. | Agregar alimentos calienta el compartimento, con lo cual se necesita que el sistema de enfriado comience a funcionar. Dejar que la comida caliente se enfríe a temperatura ambiente antes de ponerla en el refrigerador reducirá dicho efecto. |
| | Las puertas no se cierran correctamente. | Consulte el apartado “Las puertas no se cierran correctamente” en la sección Guía para la solución de problemas. |
| | El control de temperatura no se ha ajustado correctamente. | Si la temperatura no está lo suficientemente fría, ajuste el control de un nivel a la vez y espere a que la temperatura se estabilice. Consulte la sección Ajuste de los controles para obtener mayor información. |
| | Acaba de finalizar el ciclo de deshielo. | Durante el ciclo de deshielo, puede aumentar ligeramente la temperatura de cada compartimento y puede formarse condensación en la pared trasera. Espere 30 minutos y una vez que se haya completado el ciclo de descongelación, verifique que la temperatura correcta se haya restablecido. |

| Problema | Causas posibles | Soluciones |
|---|---|---|
| Acumulación de humedad en el interior | Las puertas se abren con frecuencia o durante mucho tiempo. | Cada vez que las puertas se abren seguido o por largos períodos de tiempo, ingresa aire caliente y húmedo al compartimento. Esto aumenta la temperatura y el nivel de humedad dentro de compartimento. Para disminuir el efecto, reduzca la frecuencia y duración de apertura de la puerta. |
| | Las puertas no se cierran correctamente. | Consulte el apartado "Las puertas no se cierran correctamente" en la sección Guía para la solución de problemas. |
| | Hay humedad en el ambiente. | El clima húmedo hace que más humedad ingrese a los compartimentos cuando se abren las puertas, provocando condensación o congelación. Mantener un nivel razonable de humedad en el hogar ayudará a controlar la cantidad de humedad que ingresa en los compartimentos. |
| | Acaba de finalizar el ciclo de deshielo. | Durante el ciclo de deshielo, puede aumentar ligeramente la temperatura de cada compartimento y puede formarse condensación en la pared trasera. Espere 30 minutos y una vez que se haya completado el ciclo de descongelación, verifique que la temperatura correcta se haya restablecido. |
| | Los alimentos no están empaquetados correctamente. | Los alimentos destapados o desenvueltos y los envases húmedos pueden provocar la acumulación de humedad dentro de cada compartimento. Limpie y seque todos los envases, y almacene los alimentos en empaques sellados para prevenir la condensación y la congelación. |
| Los alimentos se congelan en el compartimento del refrigerador. | Alimentos con alto contenido de agua fueron colocados cerca de la ventilación de aire. | Reubique los alimentos con alto contenido de agua lejos de las ventilaciones de aire. |
| | No se ha ajustado correctamente la temperatura del refrigerador. | Si la temperatura está demasiado fría, ajuste el control de un nivel a la vez y espere a que la temperatura se estabilice. Consulte la sección Ajuste de los controles para obtener mayor información. |
| | El refrigerador se ha instalado en un lugar con temperaturas elevadas. | Cuando el refrigerador funciona a una temperatura menor a los 5°C (41°F), los alimentos pueden congelarse en el compartimento del refrigerador. No utilice el refrigerador con temperaturas inferiores a 55°F (13°C). |
| Se forman cristales de hielo o escarcha en los alimentos congelados (fuera de los paquetes). | La puerta se abre con frecuencia o durante periodos de tiempo prolongados. | Cada vez que las puertas se abren a menudo o por largos períodos de tiempo, ingresa aire caliente y húmedo al compartimento. Esto aumenta la temperatura y el nivel de humedad dentro de compartimento. La humedad produce congelación y condensación. Para disminuir el efecto, reduzca la frecuencia y duración de apertura de la puerta. |
| | La puerta no se cierra correctamente. | Consulte el apartado "Las puertas no se cierran completamente o quedan abiertas" en la sección de la Guía de resolución de problemas. |
| La sección del REFRIGERADOR o del CONGELADOR está demasiado fría. | Los ajustes de control de temperatura son incorrectos. | Si la temperatura está demasiado fría, ajuste el control de un nivel a la vez y espere a que la temperatura se estabilice. Consulte la sección Ajuste de los controles para obtener mayor información. |

| Problema | Causas posibles | Soluciones |
|---|---|---|
| Se forman cristales de hielo o escarcha en los alimentos congelados (dentro de paquetes sellados). | La condensación proveniente de los alimentos con alto contenido de agua provoca la congelación en el interior del paquete del alimento. | Esto es normal en alimentos con alto contenido de agua. |
| | Los alimentos se han dejado en el congelador por un largo tiempo. | No almacene alimentos con alto contenido de agua en el congelador durante mucho tiempo. |
| La máquina de hielo no hace suficiente hielo. (Solo en algunos modelos) | La necesidad de hielo excede la capacidad de almacenamiento de hielo. | La máquina de hielo fabricará aproximadamente 70~210 cubitos en un período de 24 horas. |
| | No está conectado el suministro de agua doméstica, la llave de paso no se ha girado completamente o la llave de paso está atascada. | Conecte el refrigerador al suministro de agua fría con adecuada presión y abra completamente la válvula de corte de agua.<br>Si el problema persiste, puede ser necesario contactar a un plomero. |
| | Se ha agotado el filtro de agua. | Se recomienda reemplazar el filtro de agua:<br>• Aproximadamente cada seis meses.<br>• Cuando se encienda el indicador del filtro del agua.<br>• Cuando disminuya el caudal del dispensador de agua.<br>• Cuando los cubitos de hielo sean más pequeños de lo normal. |
| | Baja presión de suministro de agua en el hogar. | La presión del agua debe estar entre los 20 y los 120 psi (0,14 y 0,82 MPa) en modelos sin filtro de agua, y entre los 40 y 120 psi (0,28 y 0,82 MPa) en modelos con filtro de agua. Si el problema persiste, puede ser necesario contactar a un plomero. |
| | Se utiliza un sistema filtración de ósmosis inversa. | Los sistemas de filtración de agua de ósmosis inversa pueden reducir la presión de agua por debajo del mínimo y provocar problemas en la máquina de hielo. (Consulte la sección “Presión de agua”). |
| | Los tubos de conexión del refrigerador al suministro doméstico están doblados. | La tubería se puede doblar cuando el refrigerador se mueve durante la instalación o limpieza, lo que provoca un flujo de agua reducido. Enderece o repare el conducto de suministro del agua y arréglelo a fin de prevenir futuros dobleces. |

| Problema | Causas posibles | Soluciones |
|---|---|---|
| La máquina de hielo no hace suficiente hielo (continuación). (Solo en algunos modelos). | Las puertas se abren con frecuencia o durante mucho tiempo. | Si las puertas de la unidad se abren a menudo, el aire ambiental calentará el refrigerador e impedirá que la unidad pueda mantener la temperatura establecida. Para ayudar a resolver este problema puede bajar la temperatura del refrigerador, además de no abrir la puerta con tanta frecuencia. |
| | Las puertas no se han cerrado completamente. | Si las puertas no se cierran correctamente, la fabricación de hielo se verá afectada. Para obtener mayor información, consulte el apartado "Las puertas no se cierran completamente o quedan abiertas" en la sección Componentes y Características de la Guía de resolución de problemas. |
| | El ajuste de temperatura del congelador es demasiado cálido. | La temperatura recomendada para el compartimento del congelador para una fabricación normal de hielo es de –18 °C (0 °F). Si la temperatura del congelador es superior, la fabricación de hielo se verá afectada. |
| La máquina de hielo no hace hielo. (Solo en algunos modelos). | Se acaba de instalar el refrigerador o se acaba de conectar la máquina de hielo. | Puede tomar hasta 24 horas para que cada compartimento alcance la temperatura deseada y para que la máquina de hielo comience a fabricar hielo. |
| | No se enciende la máquina de hielo | Localice el interruptor de ON/OFF (encendido/apagado) de la máquina de hielo y confirme que está en la posición ON (encendido). |
| | El sensor detector de hielo está obstruido. | La presencia de sustancias extrañas o de escarcha en el sensor de detección de hielo puede interrumpir la fabricación de hielo. Asegúrese de que el área del sensor esté siempre limpia para que el funcionamiento sea el correcto. |
| | El refrigerador no está conectado a un suministro de agua o la válvula de corte del suministro no está abierta. | Conecte el refrigerador al suministro de agua y abra completamente la llave de paso. |
| | El apagado de máquina de hielo (brazo/sensor) está obstruido. | Si su máquina de hielo viene equipada con un brazo de corte de hielo, asegúrese de que el brazo se mueva libremente. Si su máquina de hielo viene equipada con un sensor de corte de hielo electrónico, asegúrese de que haya un camino libre entre ambos sensores. |
| | Hay un sistema de filtración de ósmosis inversa conectado al suministro de agua fría. | Los sistemas de filtración de agua de ósmosis inversa pueden reducir la presión de agua por debajo del mínimo y provocar problemas en la máquina de hielo. (Consulte la sección Presión del agua). |

| Problema | Causas posibles | Soluciones |
|---|---|---|
| El hielo tiene mal sabor ú olor. (Solo en algunos modelos). | El suministro de agua tiene minerales, por ejemplo, azufre. | Es posible que deba reemplazar el filtro de agua para eliminar los problemas de olor y sabor.<br><br>NOTA: En algunos casos, un filtro podría no ser de ayuda. Puede no resultar posible quitar todo mineral/ olor/sabor en todos los suministros de agua. |
| | La máquina de hielo se ha instalado recientemente. | Deseche las primeras tandas de hielo para evitar hielo manchado o con mal sabor. |
| | Se ha conservado el hielo durante demasiado tiempo. | El hielo almacenado por demasiado tiempo se achicará, se volverá turbio, y puede desarrollar un sabor rancio. Deseche el hielo antiguo y fabrique un nuevo suministro. |
| | Los alimentos no se han almacenado correctamente en los compartimentos. | Vuelva a envolver los alimentos. Vuelva a envolver los alimentos ya que, si no están correctamente envueltos, los olores podrían migrar hasta el hielo. |
| | El interior del refrigerador necesita una limpieza. | Consulte la sección “Cuidado y limpieza” para obtener más información. |
| | El depósito de hielo necesita una limpieza. | Vacíe y limpie el depósito (deseche los cubitos de hielo viejos). Asegúrese de que el depósito está completamente seco antes de reinstalarlo. |
| La máquina de hielo hace demasiado hielo. (Solo en algunos modelos). | El apagado de máquina de hielo (brazo/sensor) está obstruido. | Vacíe el depósito de hielo. Si su máquina de hielo viene equipada con un brazo de corte de hielo, asegúrese de que el brazo se mueva libremente. Si su máquina de hielo viene equipada con un sensor de corte de hielo electrónico, asegúrese de que haya un camino libre entre ambos sensores. Reinstale el depósito de hielo y espere 24 horas para confirmar que la operación se ha realizado correctamente. |
| Clics | El control de descongelación emitirá un “clic” al comenzar y al finalizar el ciclo de descongelación. El control del termostato (o control del refrigerador en algunos modelos) también emitirá un “clic” al iniciar o finalizar un ciclo. | Funcionamiento normal. |

| Problema | Causas posibles | Soluciones |
|---|---|---|
| Traqueteo | Los ruidos de traqueteos pueden proceder del flujo del refrigerante, de la tubería de agua en la parte posterior de la unidad, o de artículos almacenados encima o alrededor del refrigerador. | Funcionamiento normal. |
| | El refrigerador no se ha apoyado correctamente sobre el suelo. | El suelo no es resistente o es irregular y deben ajustarse las patas de nivelación. Consulte la sección “Alineación de las puertas”. |
| | El refrigerador con compresor lineal vibra durante el funcionamiento. | Funcionamiento normal. |
| Ruido de aspas | El motor del ventilador del evaporador está haciendo circular aire a través de los compartimentos del refrigerador y el congelador. | Funcionamiento normal. |
| | El ventilador del condensador está forzando el paso de aire a través del condensador. | Funcionamiento normal. |
| Gorgoteo | Flujo de refrigerante a través del sistema de refrigeración. | Funcionamiento normal. |
| Crujido | Se produjo la contracción y expansión de las paredes internas debido a cambios en la temperatura. | Funcionamiento normal. |
| Crepitación | El agua cayendo en el calentador de descongelación durante un ciclo de descongelación. | Funcionamiento normal. |
| Vibración | Si el lateral o la parte posterior del refrigerador están en contacto con un mueble o una pared, algunas de las vibraciones normales pueden producir un sonido audible. | Para eliminar el ruido, asegúrese de que los laterales y la parte posterior no puedan vibrar contra las paredes o los muebles. |
| Goteo | Agua en circulación en la bandeja de drenaje durante el ciclo de deshielo. | Funcionamiento normal. |
| Sonido de pulsación o agudo | Su refrigerador está diseñado para funcionar de forma más eficiente para conservar los alimentos a la temperatura deseada. El compresor de alta eficiencia puede hacer que su nuevo refrigerador funcione durante más tiempo que su antiguo refrigerador, y aun así será más eficiente energéticamente que los modelos anteriores. Mientras el refrigerador está en funcionamiento, es normal escuchar un sonido de pulsación o agudo. | Funcionamiento normal. |

| Problema | Causas posibles | Soluciones |
|---|---|---|
| Las puertas no se cierran completamente o quedan abiertas. | Los envases de alimentos no permiten cerrar la puerta. | Reorganice los envases de alimentos para liberar la puerta y los estantes de la puerta. |
| | El compartimento de hielo, la tapa del cajón de verduras, los compartimentos de las puertas o las cestas no están en su posición correcta. | Empuje los compartimentos hasta el fondo y ponga la tapa del compartimento para verduras, bandejas, estantes y cestos en sus posiciones correctas. Consulte la sección Uso del refrigerador Uso del refrigerador. |
| | Las puertas se desmontaron durante la instalación del producto y no se volvieron a colocar correctamente. | Desmonte y vuelva a colocar las puertas siguiendo las instrucciones de la sección Desmontaje y sustitución de las manijas y puertas del refrigerador. |
| | El refrigerador no se ha nivelado correctamente. | Consulte el apartado Alineación de las puertas en la sección “Instalación del refrigerador” para nivelar el refrigerador. |
| Le refrigerador tiene un olor inusual. | Les empaques de la puerta están sucias o pegajosas. | Limpie los empaques de la puerta y las superficies de contacto. Aplique una fina capa de cera para electrodomésticos o cera de cocina en los empaques de las puertas después de limpiarlas. |
| | La puerta se ha cerrado recientemente. | Cuando abre la puerta, aire más caliente entra al refrigerador. Al enfriarse, crea el vacío. Si le cuesta abrir la puerta, espere un minuto para permitir que la presión del aire se ecualice y, a continuación, compruebe si se abre con más facilidad. |
| El refrigerador se bambolea o parece inestable. | Las patas de nivelación no se han ajustado correctamente. | Consulte la sección “Nivelación y alineación” de las puertas. |
| | El suelo no está nivelado. | Puede ser necesario agregar calibradores debajo de las patas o rodillos de nivelación o para completar el proceso de instalación. |
| Las luces no funcionan. | Falla de iluminación interior LED. | La lámpara del compartimento del refrigerador es una iluminación interior mediante LED, por lo que el mantenimiento deberá ser realizado por un técnico calificado. |
| El interior del refrigerador está cubierto de polvo u hollín. | El refrigerador se encuentra cerca de un fuego, por ejemplo, una chimenea o similar. | Asegúrese de que el refrigerador no se encuentre cerca del fuego, por ejemplo, una chimenea o similar. |

**LG ELECTRONICS U.S.A., INC.**
**REFRIGERADOR LG GARANTÍA LIMITADA - U.S.A.**

**AVISO DE ARBITRAJE: ESTA GARANTÍA LIMITADA CONTIENE UNA CLÁUSULA DE ARBITRAJE QUE LE DEMANDA A USTED Y A LG RESOLVER CONFLICTOS A TRAVÉS DE UN ARBITRAJE VINCULANTE EN LUGAR DE HACERLO EN LA CORTE, A MENOS QUE USTED DECIDA NO PARTICIPAR. EN EL ARBITRAJE NO ESTÁN PERMITIDAS LAS ACCIONES COLECTIVAS NI LOS JUICIOS CON JURADO. POR FAVOR, VEA A CONTINUACIÓN LA SECCIÓN TITULADA "PROCEDIMIENTO PARA RESOLVER CONFLICTOS".**

En caso de que su refrigerador LG ("Producto") presente alguna falla por defectos de materiales o de fabricación bajo uso apropiado y normal durante el período de garantía establecido más abajo, el mismo será reparado o reemplazado por LG Electrónicos ("LG"), a su opción. Esta garantía limitada es válida únicamente para el comprador final original del producto, y únicamente cuando el producto ha sido comprado y utilizado dentro de los Estados Unidos, incluidos los territorios norteamericanos.

| PERÍODO DE GARANTÍA | | | |
|---|---|---|---|
| **Refrigerador/Congelador** | **Sistema Sellado (Condensador, Filtro desecante, Tubo Conector y Evaporador)** | **Compresor** | |
| Un (1) año a partir de la fecha original de compra | Cinco (5) años a partir de la fecha original de compra | Cinco (5) años a partir de la fecha original de compra | Sólo Compresor Lineal / Inversor : Partes sólo para los años 6-10 desde la fecha original de compra. (La mano de obra se le cargará al consumidor) |
| Piezas y mano de obra (solo piezas internas/ funcionales) | Piezas y mano de obra | Piezas y mano de obra | |

•Los productos y las piezas de repuesto están garantizados durante el tiempo restante del período original de garantía o noventa (90) días, lo que resulte mayor.
•Los productos y las piezas de repuesto pueden ser nuevos, reparados, reacondicionados, o reconstruidos por la fábrica.
•Es necesario presentar prueba de la compra minorista especificando el modelo del producto y la fecha de compra para obtener el servicio de garantía bajo esta garantía limitada.

**Salvo lo prohibido por la ley, toda garantía de comercialización o idoneidad implícita, para un propósito particular en el producto, está limitada a la duración de la garantía arriba expresada. Bajo ninguna circunstancia deberá LG o sus distribuidores/representantes ser responsable por cualquier daño indirecto, incidental, consecuente, especial, o punitivo, lo cual incluye pero no se limita a, pérdida de fondos del comercio, ganancias perdidas, interrupción del trabajo, deterioro de otros bienes, costo de remover y reinstalar el producto, pérdida de uso, o cualquier otro daño ya sea basado en contrato, perjuicio, u otros. La responsabilidad total de LG, en caso exista, no excederá el precio que usted pagó por adquirir el producto.**

Algunos estados no permiten la exclusión o limitación de daños incidentales o emergentes, o limitaciones a la duración de la garantía implícita, por lo que la exclusión o limitación anteriormente mencionada podrían no corresponder en su caso. Esta garantía limitada le otorga derechos legales específicos y es posible que usted cuente con otros derechos que varían según el estado.

**ESTA GARANTÍA LIMITADA NO CUBRE LO SIGUIENTE:**
•Viajes del servicio técnico para entregar, buscar o instalar el producto, instruir al cliente sobre la operación del mismo, corregir el cableado o las reparaciones/instalaciones no autorizadas.
•Daño o fallo del producto al operar durante fallas e interrupciones del suministro eléctrico, o resultado de un servicio eléctrico inadecuado.
•Daños o fallas causadas por tuberías de agua rotas o con fugas, tuberías de agua congeladas, líneas de desagüe restringidas, suministro de agua inadecuado o interrumpido, o suministro de aire inadecuado.
•Daños resultantes de operar el producto en una atmósfera corrosiva o contraria a las instrucciones detalladas en el manual del propietario del producto.
•Daños o fallos del producto causados por accidentes, pestes y alimañas, rayos, viento, incendio, inundaciones, hechos de fuerza mayor, o cualquier otra causa fuera del control de LG.
•Daños o fallas causados por modificaciones o alteraciones no autorizadas, o si se usa para otro fin que no sea el previsto.
•Daños o fallos resultantes de mal uso, abuso, instalación, reparación o mantenimiento incorrectos. Una reparación incorrecta incluye el uso de piezas no autorizadas, aprobadas o especificadas por LG. La instalación o el mantenimiento inadecuado incluye aquellos contrarios a lo especificado en el manual del usuario del producto.
•Daños o fallos causados por corriente o voltaje eléctrico incorrecto, o por códigos de fontanería.
•Daños o fallos causados por el transporte y el manejo, incluye rayas, muescas, astillados y/u otros daños al acabado del producto, a menos que tales daños se informen dentro del plazo de una (1) semana de la entrega.
•Daños o artículos faltantes a productos comprados con descuento, con la caja abierta o que hayan estado en exhibición.
•Productos reacondicionados o cualquier producto vendido con los avisos "En el estado actual", "En el sitio actual", "Con todos sus defectos" o similares.
•Productos cuyos números de serie originales hayan sido retirados, alterados o no se puedan determinar fácilmente.
•Aumentos en los costos de los servicios públicos y otros gastos adicionales de dichos servicios.
•Cualquier ruido asociado con la operación normal.
•Uso de accesorios (Ej, filtros de agua, etc.), componentes o productos de limpieza consumibles que no estén autorizados por LG.
•Reemplazo de focos, filtros o cualquier parte consumible.
•Cuando el producto se use de otra forma que no sea uso doméstico usual y normal (p. ej., uso comercial o industrial, en oficinas e instalaciones recreativas o vehículos) o uso contrario a las instrucciones detalladas en el manual del propietario del producto.
•Costos asociados con el retiro y la reinstalación de su producto para realizar reparaciones.
•Estantes, bandejas de puerta, cajones, manijas y accesorios, a excepción de las partes internas/funcionales cubiertas bajo esta garantía limitada.

**El costo de la reparación o el reemplazo en estas circunstancias excluidas estará a cargo del consumidor.** PARA OBTENER SERVICIO EN GARANTÍA E INFORMACIÓN ADICIONALLlame al 1-800-243-0000 y seleccione la opción apropiada desde el menú o visite nuestro sitio web en http://www.lg.com o por correo: LG Electronics Customer Service P.O. Box 240007 Huntsville, AL 35813 ATTN: CIC

**PROCEDIMIENTO PARA RESOLVER CONFLICTOS:**

TODOS LOS CONFLICTOS ENTRE USTED Y LG QUE SURJAN FUERA DE O RELACIONADOS DE ALGUNA MANERA CON ESTA GARANTÍA LIMITADA O CON EL PRODUCTO, SE RESOLVERÁN EXCLUSIVAMENTE A TRAVÉS DE UN ARBITRAJE VINCULANTE Y NO EN UNA CORTE DE JURISDICCIÓN GENERAL. ARBITRAJE VINCULANTE SIGNIFICA QUE USTED Y LG RENUNCIAN AL DERECHO DE UN JUICIO CON JURADO Y A REALIZAR O PARTICIPAR EN UNA DEMANDA COLECTIVA.

**Definiciones.** Para el propósito de esta sección, las referencias a "LG" significan: LG Electronics U.S.A., Inc., sus empresas matrices, subsidiarias y filiales y cada uno de sus directivos, directores, empleados, agentes, beneficiarios, predecesores en interés, sucesores, cesionarios y proveedores; las referencias a "conflicto" o "reclamación" incluirán cualquier conflicto, reclamo o controversia de cualquier tipo, sin importar (ya sea basado en contrato, agravio, estatuto, regulación, ordenanza, fraude, falsa representación o cualquier teoría legal o equitativa) que surja de o esté relacionada con cualquier forma de venta, condición o desempeño del producto o de esta Garantía Limitada.

**Aviso de disputa.** En caso de que usted desee iniciar un procedimiento de arbitraje, primero debe notificar a LG por escrito al menos 30 días antes de iniciar el arbitraje enviando una carta a LG a LG Electronics, USA, Inc. Atención: Legal Department-Arbitration 111 Sylvan Avenue, Englewood Cliffs, NJ 07632. Usted y LG aceptan participar en discusiones de buena fe en un intento de resolver su reclamo de manera amistosa. En la carta debe proporcionar su nombre, dirección y número de teléfono; identificar el producto que es objeto de la reclamación; y describir la naturaleza del reclamo y el remedio que busca. Si usted y LG no pueden resolver la disputa dentro de 30 días, cualquiera de las partes puede proceder a presentar una demanda de arbitraje.

**Acuerdo de arbitraje vinculante y renuncia de demanda colectiva.** En caso de no resolver la disputa durante el período de 30 días después de enviar una notificación por escrito a LG, Usted y LG se comprometen a resolver cualquier reclamo entre nosotros, solamente a través de arbitraje vinculante sobre una base individual, a menos que usted se excluya, conforme a lo dispuesto a continuación. Cualquier conflicto entre usted y LG no estarán combinados o consolidados con una controversia relacionada con cualquier otro producto o reclamo de otra persona o entidad. Más específicamente y sin prejuicio de lo anterior, no procederá bajo ninguna circunstancia cualquier disputa entre usted y LG como parte de una acción colectiva o representativa. En lugar del arbitraje, cualquiera de las partes podrá iniciar una acción individual en la corte de reclamos menores, pero tales acciones en la corte de reclamos menores no podrán ser realizadas en una acción colectiva o representativa.

**Normas y procedimientos de arbitraje.** Para comenzar con el arbitraje de un reclamo, usted o LG deben realizar una demanda escrita para arbitraje. El arbitraje será administrado por la Asociación Americana de Arbitraje (AAA) y se llevará a cabo ante un árbitro único bajo las Normas de Arbitraje del Consumidor de la AAA, que tienen efecto al momento de inicio del arbitraje (en adelante "Normas de la AAA") y bajo los procedimientos establecidos en esta sección. Las Normas de la AAA están disponibles en línea en www.adr.org/consumer. Envíe una copia de su solicitud de arbitraje por escrito, así como una copia de esta disposición, a la AAA de la forma descrita en las Normas de la AAA. También debe enviar una copia de su solicitud por escrito a LG en LG Electronics, USA, Inc. Atención: Legal Department-Arbitration 111 Sylvan Avenue, Englewood Cliffs, NJ 07632. Si hay un conflicto entre las Normas de la AAA y las reglas establecidas en esta sección, prevalecerán dichas reglas de esta sección. Esta disposición de arbitraje se rige por la Ley Federal de Arbitraje. El juicio se puede introducir en el laudo arbitral en cualquier tribunal de jurisdicción competente. Todos son temas para que el árbitro tome sus decisiones, excepto aquellos asuntos relativos al alcance y aplicabili-dad de la cláusula de arbitraje y de la capacidad de arbitraje de la controversia para que el tribunal decida. El árbitro se regirá por los términos de esta disposición.

**Legislación vigente.** La legislación del estado de su residencia regirá esta Garantía Limitada, así como todas las disputas entre nosotros, salvo que sea invalidada o inconsistente con leyes federales aplicables.

**Tarifas / Costos.** Usted no debe pagar ninguna tarifa para comenzar un arbitraje. Al recibir su solicitud de arbitraje por escrito, LG pagará todos los gastos administrativos rápidamente a la AAA, a menos que usted solicite más de $25,000.00 por daños, en cuyo caso el pago de estos gastos se regirá por las Normas de la AAA. Salvo disposición contraria prevista en el presente documento, LG pagará a la AAA todos los gastos documentales, administrativos y de arbitraje para cualquier arbitraje iniciado, de conformidad con las Normas de la AAA y esta disposición de arbitraje. Si usted prevalece en el arbitraje, LG pagará los honorarios y gastos de sus abogados, siempre y cuando sean razonables, considerando factores que incluyen, entre otros, el monto de la compra y el monto del reclamo. No obstante lo anterior, si la ley aplicable permite una adjudicación de honorarios y gastos razonables de abogados, un árbitro puede otorgarlos en la misma medida que lo haría un tribunal. Si el árbitro considera que la sustancia de su reclamo o la reparación solicitada en la demanda es frívola o se utiliza para un propósito inadecuado (calificado según las normas establecidas en la Norma Federal de Procedimiento Civil 11 (b)), el pago de todos los honorarios de arbitraje se regirá por las Normas de la AAA. En tal situación usted se compromete a reembolsar a LG todos los fondos erogados previamente por ella, cuyo pago es, por otra parte, su obligación, según las Normas de la AAA. Salvo disposición contraria, LG renuncia a cualquier derecho que pudiera tener para solicitarle los honorarios y gastos de sus abogados, si LG prevalece en el arbitraje.

**Audiencias y ubicación.** Si su reclamo es por $25,000 o menos, usted puede optar que el arbitraje sea realizado únicamente sobre la base de: (1) documentos presentados al árbitro, (2) a través de una audiencia telefónica o (3) por una audiencia en persona, según lo establecido por las Normas de la AAA. Si su reclamo excede $25,000, el derecho a una audiencia estará determinado por las Normas de la AAA. Cualquier audiencia de arbitraje en persona se realizará en un lugar dentro del distrito judicial federal en el cual resida, a menos que ambos acuerden otra ubicación o estemos de acuerdo con el arbitraje telefónico.

**Exclusión.** Usted puede quedarse fuera de este procedimiento de resolución de la disputa. Si se excluye, ni usted ni LG pueden solicitar al otro que participe en un procedimiento de arbitraje. Para excluirse usted debe enviar una notificación a LG, en un lapso de hasta 30 días continuos, contados a partir de la fecha de la primera compra del consumidor del producto, ya sea por: (i) el envío de un correo electrónico a optout@lge.com con el siguiente Asunto: "Exclusión del arbitraje" o (ii) llamada al 1-800-980-2973. Debe incluir en el correo electrónico de exclusión o suministrar por teléfono: (a) su nombre y dirección; (b) la fecha en la cual el producto fue comprado; (c) el nombre o el número del modelo del producto; y (d) el número del serial (el número del serial puede ser hallado (i) en el producto, o (ii) en la dirección de https://www.lg.com/us/support/repair-service/schedule-repair-continued al hacer clic en "Find My Model & Serial Number").

Sólo puede excluirse del procedimiento de resolución de conflictos en la forma descrita anteriormente (es decir, por correo electrónico o por teléfono); ninguna otra forma de notificación será efectiva para hacerlo. Excluirse de este procedimiento de resolución de controversias no afectará de ninguna manera la cobertura de la Garantía Limitada, por lo que usted continuará disfrutando de todos sus beneficios. Si conserva este producto y no se excluye, usted acepta todos los términos y condiciones de la cláusula de arbitraje descrita anteriormente.




## LG Customer Information Center

For inquiries or comments,
visit **www.lg.com** or call:

| | |
|---|---|
| 1-800-243-0000 | USA, Consumer User |
| 1-888-865-3026 | USA, Commercial User |
| 1-888-542-2623 | CANADA |
| 01-800-347-1919 | Lada Nacional |
| 53-21-19-19 | Distrito Federal |

## Register your product Online!

www.lg.com