ITALIANO

MANUALE D'INSTALLAZIONE

CONDIZIONATORE D'ARIA

Prima di installare il prodotto, leggere completamente questo manuale di installazione.
L'installazione deve essere eseguita in conformità con le norme nazionali per le connessioni solo da parte di personale autorizzato.
Dopo avere letto il manuale di installazione conservarlo in un luogo sicuro per usarlo in futuro.

Da pavimento (Console)

Traduzione delle istruzioni originali

www.lg.com

Copyright © 2013 - 2025 LG Electronics Inc. All Rights Reserved.

Misure di sicurezza

Per evitare infortuni all'utente o a terzi e danni alla proprietà, attenersi alle seguenti istruzioni.
- Prima di installare il condizionatore d'aria, leggere le istruzioni.
- Attenersi agli avvisi specificati nel presente documento poiché includono importanti indicazioni relative alla sicurezza.
- L'uso errato causato dalla mancata osservanza delle istruzioni può causare danni o lesioni. La gravità viene classificata sulla base delle indicazioni seguenti.

⚠ **AVVERTENZA**	Questo simbolo indica la possibilità di lesioni gravi o decesso.
⚠ **ATTENZIONE**	Questo simbolo indica la possibilità di infortuni o soli danni materiali.

- Il significato dei simboli utilizzati in questo manuale è spiegato di seguito.

	**Non fare assolutamente.**
	**Seguire attentamente le istruzioni.**



Questo simbolo indica il pericolo di scosse elettriche.



Questo simbolo indica pericoli che potrebbero danneggiare il condizionatore.

AVVISO **Questo simbolo indica avvisi particolari.**

⚠ AVVERTENZA

■ Installazione

Non utilizzare interruttori automatici difettosi o di potenza inferiore. Utilizzare questa apparecchiatura su un circuito e interruttore dedicato.

- C'è il rischio di scossa elettrica o incendio.

Per i collegamenti elettrici, rivolgersi al rivenditore, a un elettricista qualificato o a un centro di assistenza autorizzato.

- Non smontare o tentare di riparare il prodotto. C'è il rischio di scossa elettrica o incendio.

Mettere sempre il prodotto a terra.

- C'è il rischio di scossa elettrica o incendio.

Installare il pannello e il coperchio della scatola di controllo in modo sicuro.

- C'è il rischio di scossa elettrica o incendio.

Installare sempre su un circuito dedicato con interruttore automatico.

- Un cablaggio o installazione errati può provocare incendio o scossa elettrica

Usare fusibili o interruttore automatico della potenza nominale corretta.

- C'è il rischio di scossa elettrica o incendio.

Non modificare o prolungare il cavo di alimentazione.

- C'è il rischio di scossa elettrica o incendio.

Il cliente non deve installare, rimuovere o reinstallare l'unità.

- C'è il rischio di scossa elettrica o incendio, esplosione o lesioni.

Disimballare e installare il prodotto con attenzione.

- I bordi taglienti possono causare infortuni. Fare particolare attenzione ai bordi dell'alloggiamento e alle alette del condensatore e dell'evaporatore.

Per l'installazione, contattare sempre il rivenditore o un centro di assistenza autorizzato.

- C'è il rischio di scossa elettrica o incendio, esplosione o lesioni.

Non montare il prodotto su un supporto difettoso.

- Può provocare lesioni, incidenti o danni al prodotto.

Accertarsi che l'area di installazione non sia soggetta a deterioramento nel tempo.

- Se la base cede, il condizionatore d'aria potrebbe cedere con essa, provocando danni alla proprietà, guasto del prodotto e lesioni personali.

Usare una pompa a vuoto o gas inerte (azoto) quando si esegue il test di perdita o lo spurgo di aria. Non comprimere l'aria o l'ossigeno e non usare gas infiammabili. Altrimenti questa azione può provocare incendio o esplosione.

- Esiste il rischio di morte, ferimento, incendio o esplosione.

■ Funzionamento

Non utilizzare il prodotto troppo a lungo in ambienti molto umidi e con una finestra o una porta aperta.

- L'umidità potrebbe condensarsi e bagnare o danneggiare i mobili.

Avere cura di non tirare o danneggiare il cavo di alimentazione durante il funzionamento.

- C'è il rischio di scossa elettrica o incendio.

Non collocare alcun oggetto sul cavo di alimentazione.

- C'è il rischio di scossa elettrica o incendio.

Non collegare o scollegare la spina di alimentazione durante il funzionamento.

• C'è il rischio di scossa elettrica o incendio.

Non toccare o utilizzare il prodotto con le mani bagnate.

• C'è il rischio di scossa elettrica o incendio.

Non collocare una stufa o altre apparecchiature accanto al cavo di alimentazione.

• Vi è il rischio di scosse elettriche e incendio.

Evitare l'ingresso di acqua nelle parti elettriche.

• Vi è il rischio di scosse elettriche, incendio o guasti al prodotto.

Non conservare o utilizzare gas infiammabili o combustibili accanto al prodotto.

• Esiste il rischio di incendio o di malfunzionamento del prodotto.

Non utilizzare il prodotto in luoghi chiusi per periodi prolungati.

• Potrebbe verificarsi scarsità di ossigeno.

In caso di perdite di gas infiammabile, spegnere il gas e aprire la finestra per ventilare il locale prima di azionare l'unità.

• Non utilizzare il telefono o accendere o spegnere interruttori. Vi è il rischio di esplosioni o incendi.

Se dal prodotto provengono strani suoni o piccole quantità di fumo. Spegnere l'interruttore o scollegare il cavo di alimentazione.

• Vi è il rischio di scosse elettriche o incendio.

Arrestare il funzionamento e chiudere la finestra in caso di temporale o uragano. Se possibile, rimuovere il prodotto dalla finestra prima dell'arrivo del temporale.

• C'è il rischio di danni materiali, guasto del prodotto o scossa elettrica.

Non aprire la griglia di aspirazione del prodotto durante il funzionamento.(non toccare il filtro elettrostatico, se presente).

• C'è il rischio di lesioni fisiche, scossa elettrica o guasto del prodotto.

Quando il prodotto è bagnato (immerso nell'acqua o coperto d'acqua) , rivolgersi ad un centro di assistenza autorizzato.

• C'è il rischio di scossa elettrica o incendio.

Fare attenzione che l'acqua non penetri nel prodotto.

• C'è il rischio di scossa elettrica o incendio, o danni al prodotto.

Ventilare di tanto in tanto l'ambiente in cui si trova il prodotto quando funziona insieme a un essiccatoio, ecc.

- C'è il rischio di scossa elettrica o incendio.

Spegnere l'interruttore principale di alimentazione durante la pulizia o la manutenzione del prodotto.

- Vi è il rischio di scosse elettriche.

In caso di inutilizzo del prodotto per lunghi periodi, scollegare il cavo di alimentazione e spegnere l'interruttore.

- Vi è il rischio di guasti al prodotto o attivazione accidentale.

Assicurarsi che nessuno possa inciampare o cadere sull'unità esterna.

- Questo potrebbe avere come risultato lesioni personali o danni al prodotto.

⚠ ATTENZIONE

■ Installazione

Controllare sempre che non vi siano perdite del gas (refrigerante) successivamente all'installazione o riparazione del prodotto.

- Livelli di refrigerante insufficienti possono provocare guasti al prodotto.

Installare un tubo di drenaggio per essere certi di scaricare correttamente l'acqua.

- Un collegamento malfatto potrebbe provocare perdite d'acqua.

Mantenere il prodotto in piano durante l'installazione.

- Per evitare vibrazioni o perdite d'acqua.

Non installare il prodotto in posizioni in cui il rumore o l'aria calda proveniente dall'unità esterna possano recare disturbo al vicinato.

- Potrebbe creare problemi con i vicini.

Per il trasporto e il sollevamento sono necessarie due o più persone.

- Evitare lesioni personali.

Non installare il prodotto in luoghi esposti direttamente al vento di mare (spruzzi di sale).

- Può provocare corrosione del prodotto. Un'eventuale corrosione, in particolare sulle alette del condensatore e dell'evaporatore, potrebbe causare un malfunzionamento del prodotto o un funzionamento non efficiente.

Non installare l'unità in atmosfere potenzialmente esplosive.

■ Funzionamento

Non esporre la pelle direttamente all'aria fredda per lunghi periodi di tempo.(Non sedersi sul piano.)

• Ciò potrebbe causare danni alla salute.

Non utilizzare l'apparecchio per scopi specifici come conservare alimenti, opere d'arte ecc. L'unità è un condizionatore d'aria, non un sistema di refrigerazione di precisione.

• C'è il rischio di danni o perdita di proprietà.

Non bloccare l'ingresso o l'uscita del flusso d'aria.

• In caso contrario, si potrebbero verificare guasti al prodotto.

Utilizzare un panno soffice per la pulizia. Non utilizzare detergenti aggressivi, solventi e così via.

• Vi è il rischio di scosse elettriche, incendio o danni alle parti in plastica del prodotto.

Non toccare le parti metalliche del prodotto durante la rimozione del filtro dell'aria. Sono molto affilate!

• Vi è il rischio di lesioni personali.

Non calpestare o mettere oggetti sul prodotto (unità esterne)

• Vi è il rischio di infortuni alle persone e guasti al prodotto.

Fissare sempre il filtro. Pulire il filtro ogni 2 settimane o più spesso, se necessario.

• Un filtro sporco riduce l'efficienza del condizionatore e potrebbe provocare un funzionamento non corretto o danni al prodotto.

Non introdurre le mani o altri oggetti nella bocca di ingresso o uscita dell'aria mentre l'unità è in funzione.

• Ci sono componenti taglienti o in movimento che possono provocare lesioni personali.

Non bere acqua fuoriuscita dal prodotto.

• Ciò può causare gravi danni alla salute.

Usare uno sgabello ben saldo o una scala per la pulizia o manutenzione del condizionatore d'aria.

• Fare attenzione a non procurarsi lesioni personali.

Sostituire tutte le batterie del telecomando sempre con altre dello stesso tipo. Non mischiare batterie nuove e vecchie o batterie di tipo diverso.

• Vi è il rischio di esplosioni o incendirie.

Non smaltire le batterie in un fuoco.

• Potrebbero bruciare o esplodere.

Non ricaricare o smontare le batteln caso di caduta del liquido delle batterie sulla pelle o sugli indumenti, lavare accuratamente con acqua pulita. Non utilizzare il telecomando se le batterie presentano delle perdite.

• Le sostanze chimiche delle batterie potrebbero causare scottature o altri pericoli.

1. Mappa di installazione

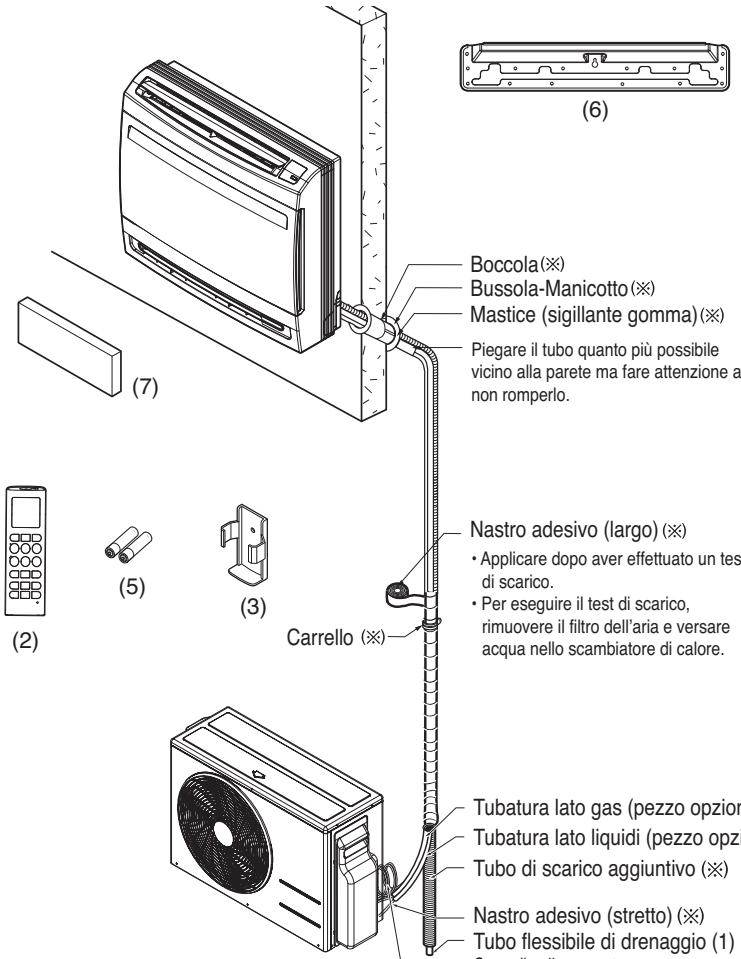

ACCESSORI

(1)	Tubo flessibile di scarico	1EA
(2)	Telecomando	1EA
(3)	Supporto del telecomando	1EA
(4)	Vite di fissaggio per il telecomando	2EA
(5)	Batteria (AAA)	2EA
(6)	Piastra di installazione	1EA
(7)	Filtro anallergico	1EA
(8)	Vite di fissaggio della piastra di installazione 4*25 mm	5EA
(9)	Vite da legno per fissaggio all'interno	6EA

※ (4),(8),(9) → Vite

- Questa caratteristica può variare secondo il modello.
  (Questa caratteristica è soltanto per una singola unità esterna)

AVVISO

Le parti di installazione non sono fornite.

2. Disegno dell'unità interna

AQNHGALAD**

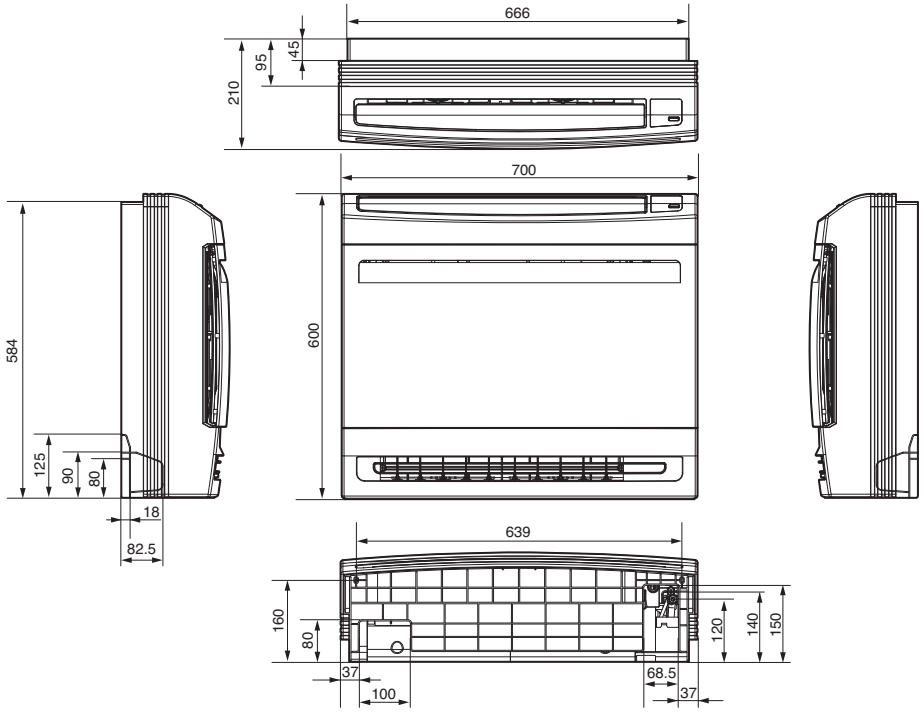

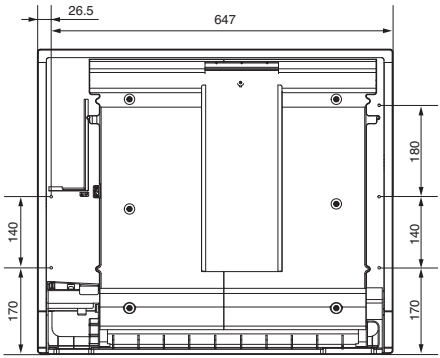

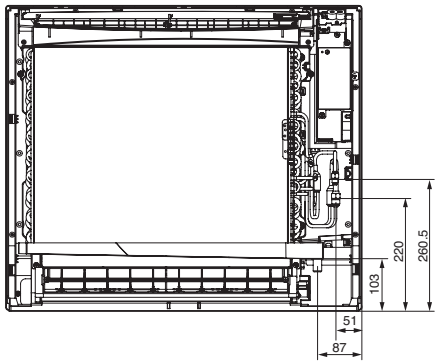

(Unità: mm)

3. Scelta di un sito per l'installazione

1. Non deve esserci alcuna fonte di calore o vapore vicino all'unità.
2. Selezionare un posto in cui non vi sono ostacoli attorno all'unità.
3. Accertarsi che lo scarico della condensa possa essere comodamente diretto via.
4. L'unità non deve essere installata vicino a vie d'accesso.
5. Accertarsi che lo spazio esistente a sinistra e a destra dell'unità sia superiore ai 300 mm.
6. Utilizzare un metal detector cercatore di montanti per evitare l'inutile danneggiamento del muro.
7. Non avvicinare a lampade fluorescenti con accensione elettronica, in quanto il raggio d'azione del telecomando potrebbe ridursi.
8. Controllare ad almeno 1 m da un televisore o una radio. (Provoca interferenze con l'immagine o l'audio.)

AVVISO

- Prima di scegliere il sito di installazione, ottenere l'approvazione dell'utilizzatore
- Se l'unità viene installata sotto una finestra, controllare eventuali interferenze con le tende (più di 300 mm).

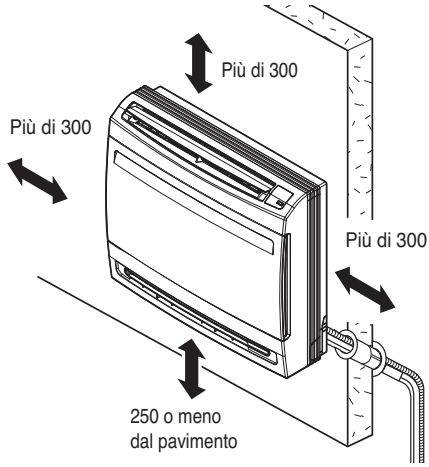

(Unità: mm)

4. Installazione dell'unità interna

4-1. Preparazione / Rimozione del pannello frontale

1. Aprire la griglia anteriore tirando in avanti
2. Quindi estrarre l'anello della griglia dalla scanalatura del pannello anteriore.
3. Quindi estrarre i 2 cardini della griglia dalla scanalatura del pannello anteriore.
4. Quindi rimuovere le 4 viti, smontare il pannello frontale tirandolo in avanti.

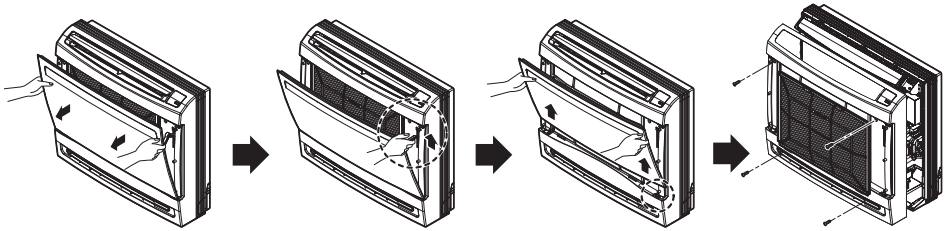

4-2. Preparazione / Stampi, tubi laterali e installazione nascosta

4-2-1 Stampi

1. Rimuovere tutte e parti delle feritoie dl pannello posteriore.

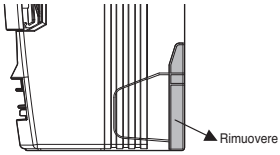

4-2-2 Per installazione nascosta

1. Rimuovere le 6 viti.
2. Rimuovere il coperchio superiore.
3. Rimuovere i coperchi laterali.

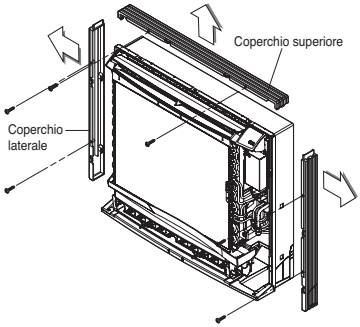

4-2-3 Per tubi laterali (Riferimento 4-2-2.)

1. Rimuovere i coperchi.
2. Rimuovere le parti delle feritoie
3. Rimontare i coperchi.

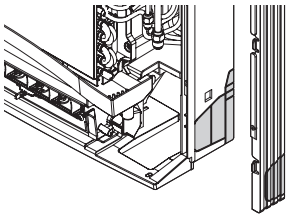

4-3. Tubazione refrigerante

1. La posizione del foro è diversa in funzione di quale lato del tubo viene estratto.
2. Praticare un foro (Ø 70 mm) nel punto indicato dal simbolo (⊘) come nell'illustrazione seguente

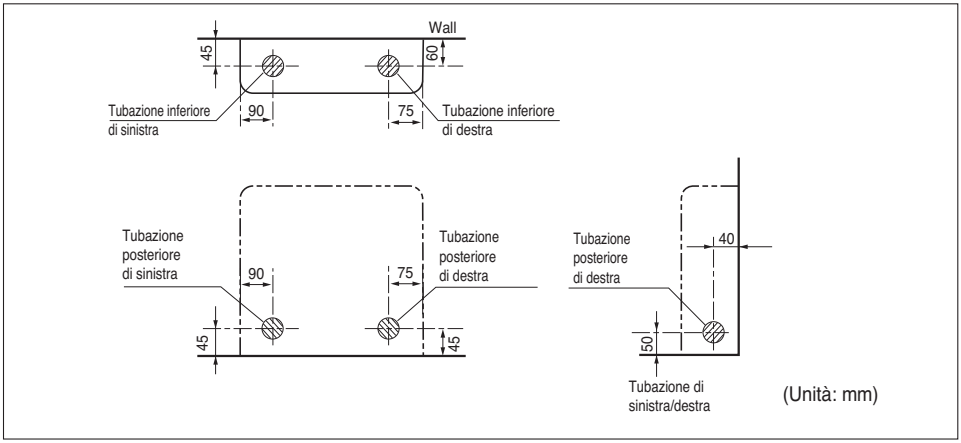

AVVISO

- La lunghezza del tubo più corta suggerita è di 5 m, per evitare rumore dall'unità esterna e vibrazioni.

4-4. Praticare un foro nella parete

• Praticare il foro per la tubatura mediante un trapano con punta da ø70 mm.
Praticare il foro per la tubatura sul lato destro o sinistro; il foro deve essere leggermente inclinato sul lato esterno.

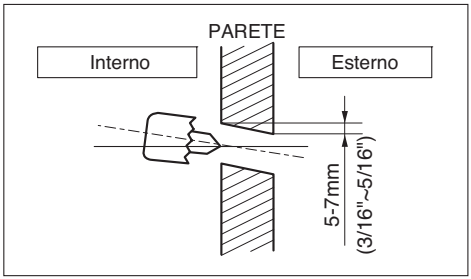

4-5. Tubatura di scarico

1. Il diametro esterno del tubo flessibile di scarico (fornito con l'unità interna) è 17 mm all'estremità e lungo 600 mm.
2. Utilizzare un tubo commerciale in PVC rigido.
3. Isolare il tubo di scarico interno con 10 mm o più di materiale isolante per evitare la condensazione.

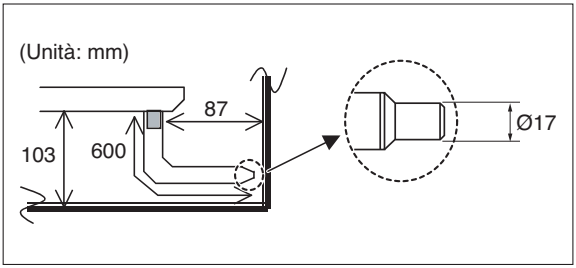

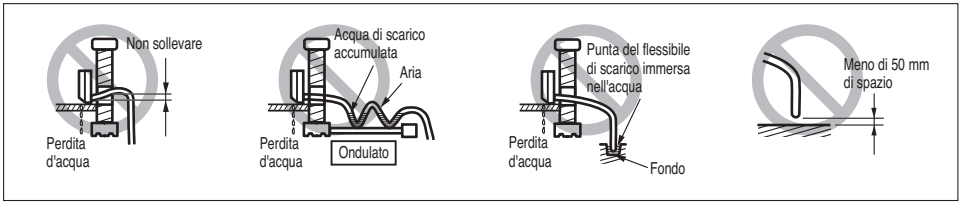

AVVISO

- Il tubo di scarico deve essere inclinato verso il basso in modo che l'acqua possa fluire agevolmente senza alcun accumulo.

4-6. Installazione dell'unità interna

4-6-1 Installazione sul pavimento.

1. Fissare con 6 viti per l'installazione a pavimento.

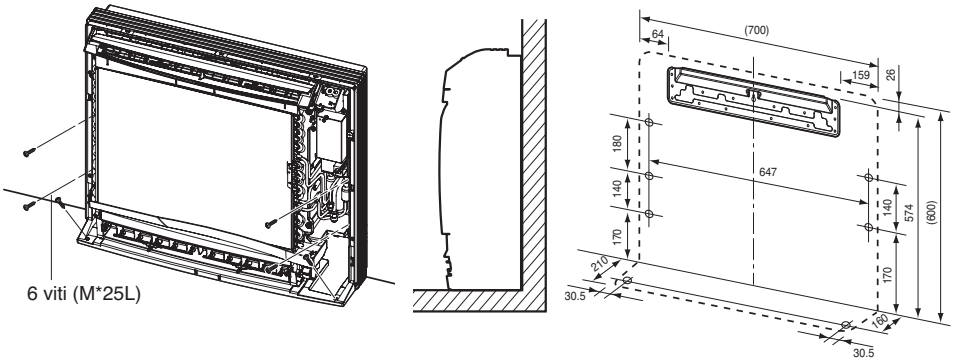

(Unità: mm)

4-6-2 Installazione a parete

1. Fissare la piastra di installazione utilizzando 5 viti e l'unità interna utilizzando 4 viti.
2. La piastra di installazione deve esser fissata su una parete che possa sostenere il peso dell'unità interna.

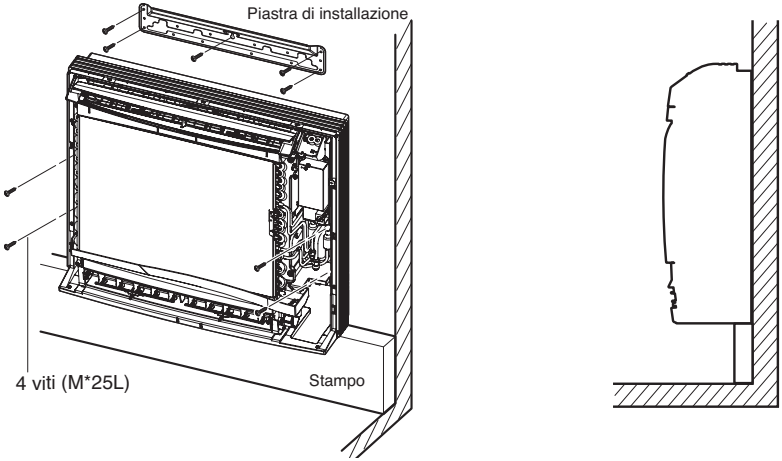

4-6-3 Installazione parzialmente nascosta.

1. Praticare un foro nella parete della dimensione mostrata in Fig-1.

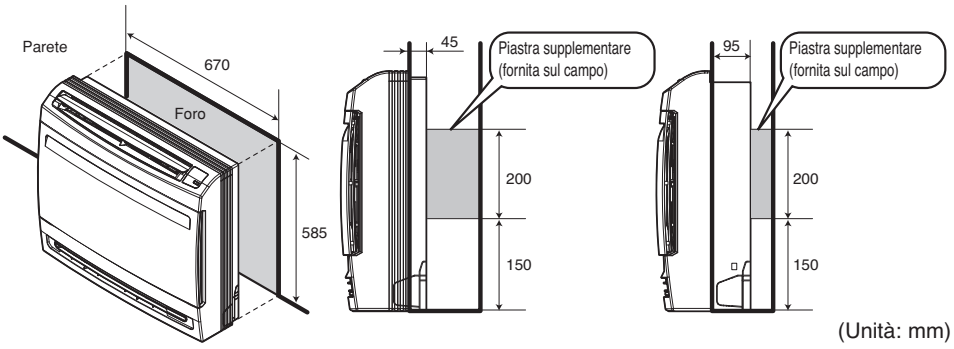

(Unità: mm)

<Fig - 1>

1) Nascosta normale

2) Nascosta completamente

2. Installazione della piastra supplementare per il fissaggio dell'unità principale

• La parte posteriore dell'unità può essere fissata con viti nei punti mostrati in Fig-2.
Accertarsi di installare la piastra supplementare in base alla profondità della parete interna.

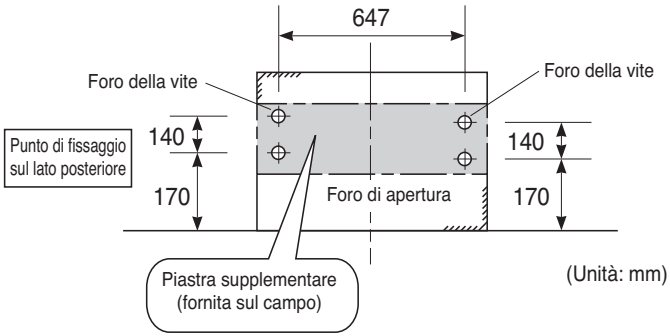

(Unità: mm)

3. Foro per la tubatura

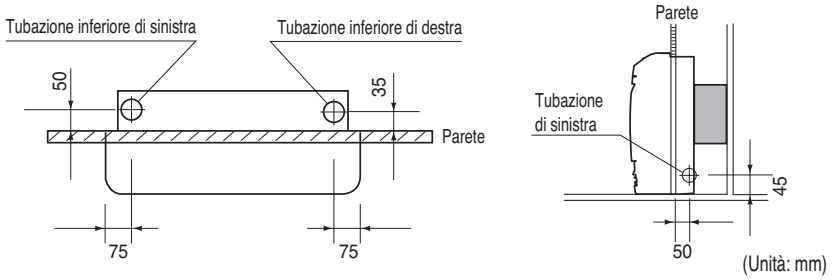

4. Rimuovere i coperchi e i dispositivi di fissaggio dell'unità interna
   1) Rimuovere i coperchi. (Riferimento 4-2-2.)
   2) Inserire l'unità interna nel foro sulla parete.
   3) Fissare utilizzando le 6 viti. (mostrate nell'illustrazione)

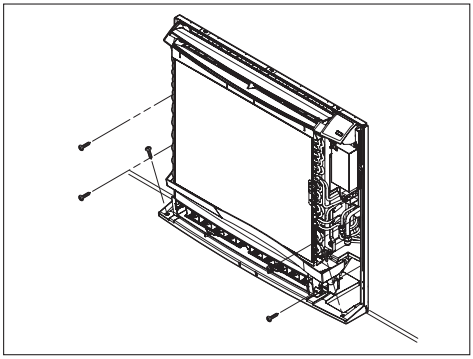

AVVISO

- Controllare l'allineamento dell'unità interna con la parete. Utilizzare la livella sulla guida della vaschetta di drenaggio.

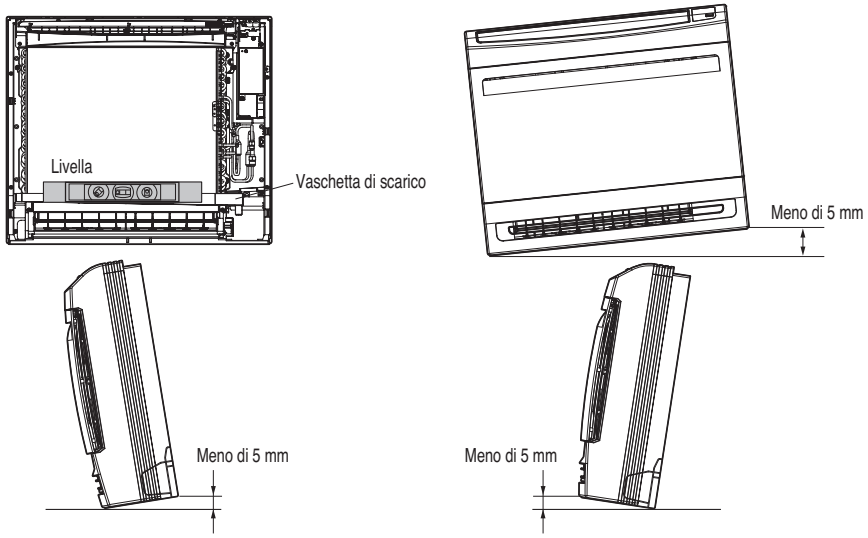

5. Svasatura

La causa principale delle perdite di gas è un'errata procedura di svasatura. Eseguire il lavoro di svasatura seguendo la procedura riportata di seguito:

Tagliare tubi e il cavo.

1. Utilizzare il kit accessorio di tubatura acquistato dal rivenditore locale.
2. Misurare la distanza tra l'unità interna ed esterna.
3. Tagliare i tubi con una lunghezza leggermente superiore alla distanza misurata.
4. Tagliare il cavo 1,5 m più della lunghezza del tubo.

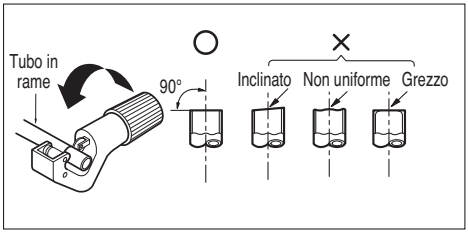

Rimozione delle sbavature

1. Rimuovere ogni sbavatura dalla sezione tagliata in trasversale del tubo.
2. Nel rimuovere le sbavature, posizionare l'estremità del tubo in rame verso il basso durante la rimozione delle sbavature per evitare la caduta delle stesse nella tubatura.

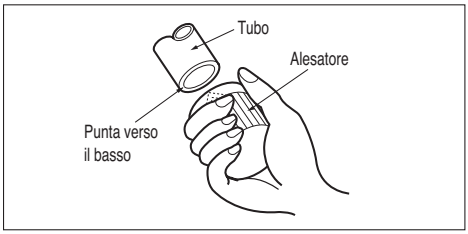

Montaggio del dado

- Rimuovere i dadi svasati fissati all'unità interna ed esterna, posizionarli sul tubo completamente privo di sbavature (non è possibile montarli prima).

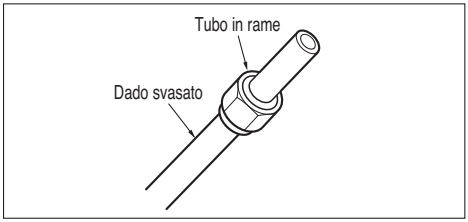

Svasatura

1. Tenere saldamente il tubo in rame in una barra delle dimensioni indicate nella tabella in basso.
2. Eseguire la svasatura con l'attrezzo apposito.

Diametro esterno		A
mm	pollici	mm
Ø6.35	1/4	1.1~1.3
Ø9.52	3/8	1.5~1.7
Ø12.7	1/2	1.6~1.8
Ø15.88	5/8	1.6~1.8
Ø19.05	3/4	1.9~2.1

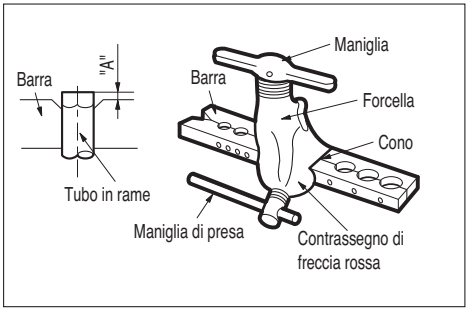

6. Collegamento dei tubi

Quando si collega il tubo del refrigerante, è più facile collegare per primo il tubo del gas.

1. Levante o Sensor Link.
2. Retire a Braçadeira de Tubo (2 parafusos)
3. Ligue o tubo de refrigerante. (Consulte a próxima página)
4. Monte a Braçadeira de Tubo (2 parafusos)
5. Coloque o Sensor Link

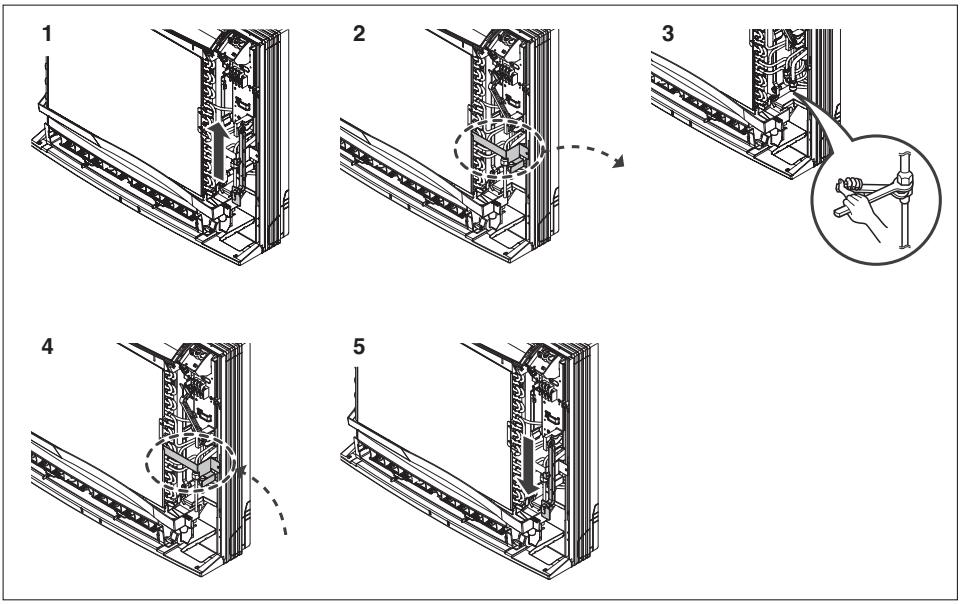

6. Dopo il collegamento, controllare la disposizione del tubo come nell'illustrazione.
7. La tubazione può essere disposta in 6 modi come illustrato nella seguente figura.

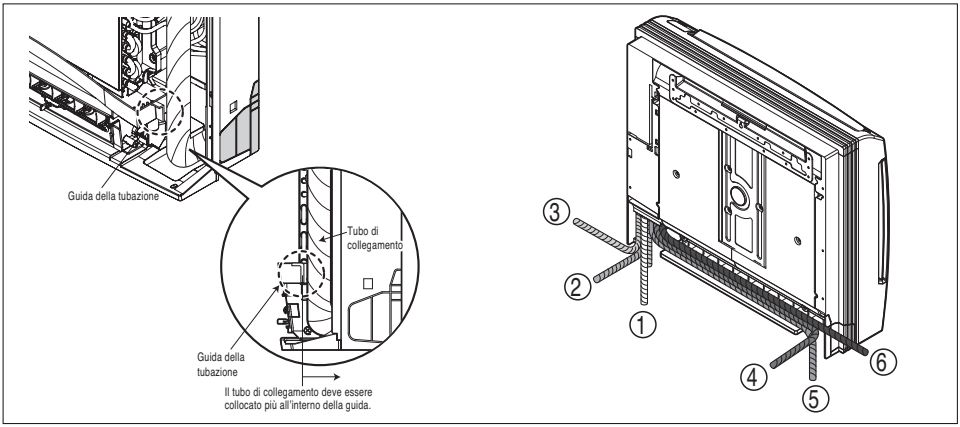

⚠ ATTENZIONE

Se il tubo flessibile di scarico viene diretto all'interno della stanza, isolarlo con del materiale isolante* in modo che il gocciolamento derivante dalla condensa non danneggi mobilia o pareti.
* Consigliato polietilene espanso o equivalente.

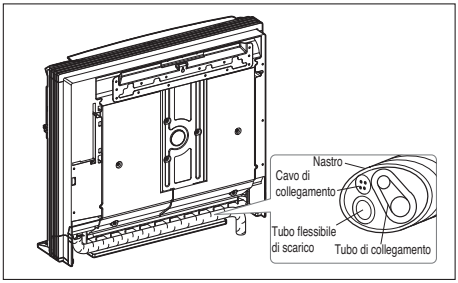

Collegamento del tubo di installazione e del tubo flessibile di scarico all'unità interna.

1. Allineare il centro dei tubi e serrare sufficientemente a mano il dado svasato.
2. Serrare il dado svasato con una chiave inglese.

Diametro esterno		Coppia
mm	pollici	kgf·m
Ø6.35	1/4	1.8~2.5
Ø9.52	3/8	3.4~4.2
Ø12.7	1/2	5.5~6.5
Ø15.88	5/8	6.3~8.2
Ø19.05	3/4	9.9~12.1

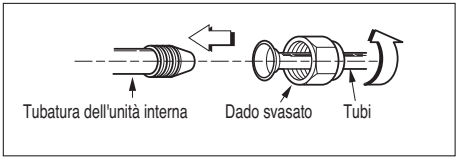

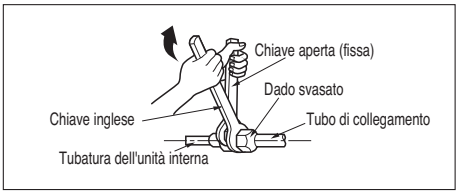

3. Quando occorre estendere il tubo flessibile dell'unità interna, installare il tubo di scarico come mostrato in figura.

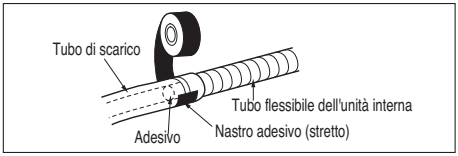

Avvolgere il materiale isolante attorno alla parte di collegamento.

1. Sovrapporre il materiale di isolamento del tubo di collegamento e il materiale di isolamento del tubo dell'unità interna. Unirli insieme con il nastro adesivo in modo che non vi siano spazi.
2. Avvolgere l'area che accoglie il sezione di contenimento della tubatura posteriore con il nastro adesivo.

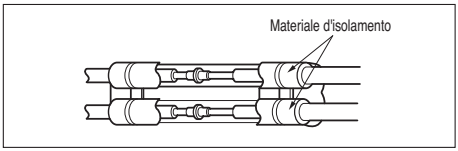

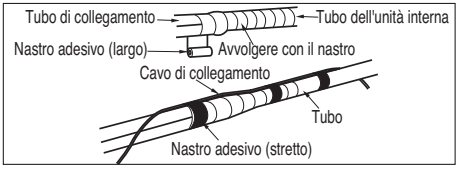

3. Raggruppare la tubatura e il tubo flessibile di scarico insieme avvolgendoli con nastro adesivo sufficiente a coprire il punto in cui combaciano con la sezione di contenimento della tubatura posteriore.

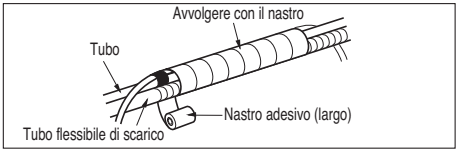

7. Collegamento dei cavi

1. Allentare le viti n. 1 e 2 del coperchio della centralina di controllo.
2. Collegare il cavo alla morsettiera come illustrato nella figura seguente

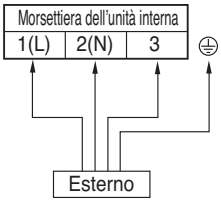

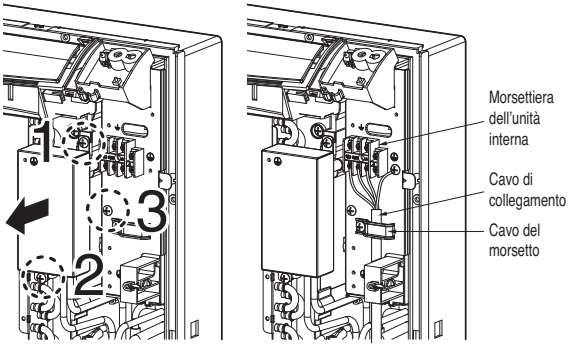

3. Fissare il cavo sul pannello di controllo mediante il morsetto.
4. Se è necessario impostare l'unità interna, allentare la vite n. 3 e sollevare il PCB. (opzione: utilizzo delle pale inferiori , limitare l'angolo della pala superiore)

DIP S/W	Descrizione	S/W OFF	S/W ON
S/W 5	Situazione di installazione	Esposto	Parzialmente nascosta
S/W 7	Pala	Pala superiore e inferiore	Soltanto pala superiore

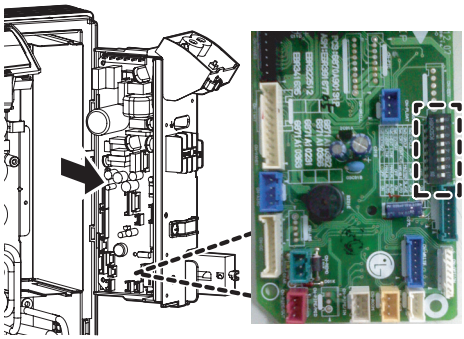

• Si consiglia l'installazione di un dispositivo a corrente residua (RCD) con una corrente differenziale nominale non superiore a 30 mA.

⚠ ATTENZIONE

Il **cavo di collegamento collegato** all'unità esterna e interna deve essere conforme alle seguenti specifiche (Isolamento in gomma, tipo H05RN-F approvato da HAR o SAA).

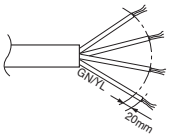

AREA TRASVERSALE NORMALE 0,75 mm2 (9k12k/18k Btu/h)

Se il cavo di alimentazione è danneggiato occorre sostituirlo con un cavo o un assembly speciale disponibile dal produttore o da un suo agente.

⚠ AVVERTENZA

Accertarsi che le viti del terminale non siano allentate.

8. Impianto Elettrico

1. Tutti i cavi devono esser conformi alle NORMATIVE LOCALI.
2. Scegliere un alimentatore in grado di fornire la corrente elettrica richiesta dal condizionatore.
3. Alimentare l'unità tramite una scatola di distribuzione appositamente progettata.
4. Le viti del terminala all'interno della centralina di controllo possono allentarsi a causa delle vibrazioni durante il trasporto. Verificare che le viti non siano allentate. (Il funzionamento del condizionatore con collegamenti allentati può comportare un sovraccarico e danni ai componenti elettrici.)
5. Mettere sempre a terra il condizionatore con un apposito cavo e connettore, per soddisfare le NORMATIVE LOCALI.

⚠ ATTENZIONE

- **Lo schema dei circuiti è soggetto a modifiche senza preavviso.**
- **Accertarsi di collegare i cavi secondo lo schema dei circuiti.**
- **Collegare i fili in modo sicuro, in modo che non possano essere facilmente rimossi.**
- **Collegare i fili secondo i codici colore indicati sullo schema di cablaggio.**

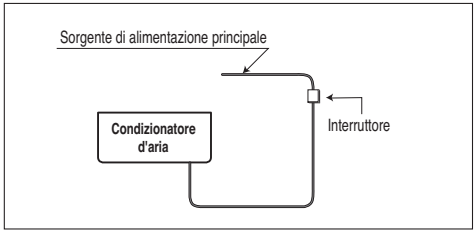

9. Installazione del pannello frontale

1. Inserire il pannello frontale nell'unità interna e spingere l'area superiore contrassegnata da frecce
2. Verificare il sensore dell'aria e installare le 4 viti
3. Quindi montare la griglia frontale e i cardini
4. Chiudere la griglia.

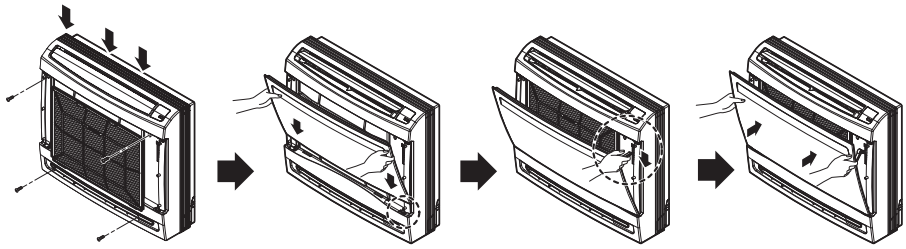

10. Esecuzione del test

1. Controllare che tubature e cablaggi siano collegati correttamente.
2. Verificare che le valvole del gas e dei liquidi siano completamente aperte.

Preparazione del telecomando

1. Rimuovere il coperchio delle batterie estraendolo nella direzione della freccia.
2. Inserire batterie nuove facendo attenzione alla corretta installazione dei poli (+) e (-).
3. Reinserire il coperchio facendolo scorrere in posizione.

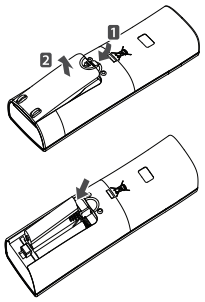

AVVISO

1. Utilizzare/sostituire entrambe le batterie con batterie dello stesso tipo.
2. Se il sistema non deve essere utilizzato per un periodo di tempo prolungato, rimuovere le batterie per aumentarne la durata.
3. Se il display del telecomando inizia ad affievolirsi, sostituire entrambe le batterie.
4. Utilizzare 2 batterie 2 AAA (1,5 V).

Funzionamento test

Durante il funzionamento TEST, l'unità funziona in modalità di raffreddamento con ventilatore ad alta velocità, a prescindere dalla temperatura ambiente, e si reimposta dopo 18 minuti.
Durante questo tipo di funzionamento, se l'unità riceve segnali del telecomando opera sulla base delle impostazioni inviate dal telecomando.
Per utilizzare questa modalità, tenere premuto il tasto ON/OFF per 3-5 secondi, si udirà il cicalino emettere un bip.
Per arrestare il funzionamento, premere nuovamente il tasto.

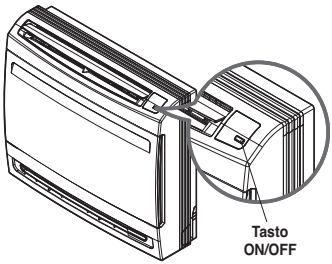

Funzione autodiagnosi

Questa unità ha una funzione interna di diagnostica degli errori. L'errore viene visualizzato da una spia di funzionamento 'ROSSA'.
In questo caso, rivolgersi al tecnico dell'assistenza o al rivenditore.

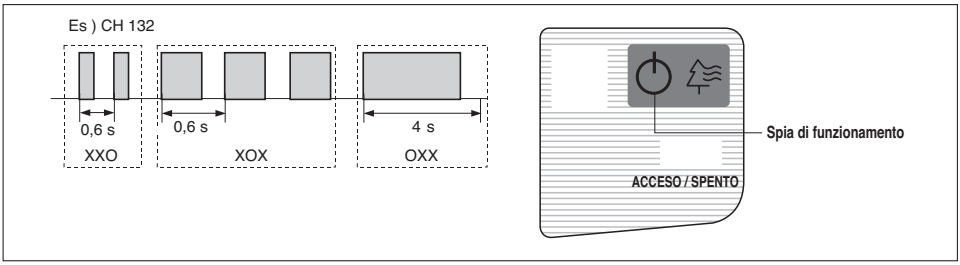

Valutazione delle prestazioni

Far funzionare l'unità per 15~20 minuti, quindi controllare la carica refrigerante del sistema:

1. Misurare la pressione della valvola di servizio lato gas.
2. Misurare la temperatura dell'ingresso e uscita aria.
3. Verificare che la differenza tra temperature di ingresso e uscita sia superiore a 8 °C
4. Per riferimento, la pressione lato gas per una condizione ottimale è come mostrato di seguito (Raffreddamento)

Il condizionatore è ora pronto per l'uso.

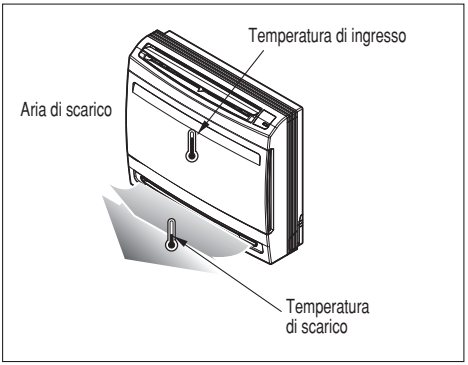

Refrigerante	TEMP ambiente esterna	La pressione della valvola di servizio lato gas
R-410A	35°C (95°F)	8.5~9.5kg/cm²G(120~135 P.S.I.G.)

AVVISO

Se le pressioni effettive sono superiori a quelle indicate, il sistema potrebbe essere sovraccarico e sarà necessario rimuovere del carico.

Se le pressioni effettive sono inferiori a quelle indicate, il sistema potrebbe essere sotto carico e sarà necessario aggiungere del carico.



LG Electronics Inc. Single Point of Contact (EU/UK) :
LG Electronics European Shared Service Center B.V.
Krijgsman 1, 1186 DM Amstelveen, The Netherlands

Manufacturer :
LG Electronics Inc.
84, Wanam-ro, Seongsan-gu, Changwon-si, Gyeongsangnam-do, KOREA

UK Importer : LG Electronics U.K. Ltd
Velocity 2, Brooklands Drive, Weybridge, KT13 0SL

Eco design requirement

• The information for Eco design is available on the following free access website.
https://www.lg.com/global/support/cedoc/cedoc