LG
Life's Good

MUSIC flow P5

Enceinte Bluetooth portable

Veuillez lire attentivement ce manuel avant d'utiliser votre enceinte et conservez-le pour vous y référer ultérieurement.

MODÈLES

NP5550W	NP5550B	NA6550W	NA6550B
NP5550WO	NP5550BR	NA6550WO	NA6550BR
NP5550WL	NP5550WG	NA6550WL	NA6550WG
NP5550NC	NP5559NC		

MFL69383521

www.lg.com

Consignes de sécurité

ATTENTION

RISQUE DE DÉCHARGE ÉLECTRIQUE. NE PAS OUVRIR.

ATTENTION : AFIN DE RÉDUIRE LE RISQUE DE DÉCHARGE ÉLECTRIQUE, NE RETIREZ PAS LE BOÎTIER (NI L'ARRIÈRE). AUCUNE PIÈCE DE CET APPAREIL N'EST SUSCEPTIBLE D'ÊTRE RÉPARÉE PAR L'UTILISATEUR. CONFIEZ L'ENTRETIEN DE L'APPAREIL À DES PERSONNES QUALIFIÉES.

Le symbole d'un éclair à l'intérieur d'un triangle sert à avertir l'utilisateur de la présence d'une tension dangereuse non isolée dans le corps de l'appareil, qui peut être suffisamment élevée pour provoquer un risque de décharge électrique.

Le symbole d'un point d'exclamation à l'intérieur d'un triangle sert à avertir l'utilisateur de la présence d'instructions d'utilisation et de maintenance (entretien) importantes dans la documentation qui accompagne l'appareil.

AVERTISSEMENT : POUR PRÉVENIR TOUT RISQUE D'INCENDIE OU DE DÉCHARGE ÉLECTRIQUE, N'EXPOSEZ PAS CET APPAREIL À LA PLUIE OU À L'HUMIDITÉ.

AVERTISSEMENT : n'installez pas cet appareil dans un espace confiné tel qu'une bibliothèque ou tout autre meuble similaire.

ATTENTION : n'utilisez pas d'appareil à haute tension autour de cet appareil (tel qu'un tue-insectes électrique). Cet appareil pourrait subir un choc électrique et mal fonctionner.

AVERTISSEMENT : cette enceinte contient des aimants pouvant être nuisibles pour certains types d'objets (carte magnétique, pacemaker, etc.).

ATTENTION : n'obstruez pas les ouvertures d'aération. Installez l'appareil conformément aux instructions du fabricant. Les fentes et les ouvertures du boîtier servent à assurer la ventilation et le bon fonctionnement de l'appareil, ainsi qu'à le protéger contre la surchauffe. Les ouvertures ne doivent jamais être bloquées en installant l'appareil sur un lit, un canapé, un tapis ou toute autre surface similaire. Cet appareil ne doit pas être placé dans un emplacement fermé tel qu'une bibliothèque ou une étagère, à moins d'assurer une ventilation adéquate ou que les instructions du fabricant l'autorisent.

PRÉCAUTION concernant le cordon d'alimentation

Il est recommandé de brancher la plupart des appareils sur un circuit dédié.

Autrement dit, un circuit comportant une prise de courant qui alimente uniquement cet appareil et qui n'a ni autres prises ni circuit dérivé. Reportez-vous à la page des spécifications de ce manuel d'utilisation pour plus de détails. Ne surchargez pas les prises murales. Les prises murales surchargées, desserrées ou endommagées, les câbles de rallonge, les cordons d'alimentation effilochés, ou les gaines isolantes craquelées ou endommagées constituent un danger. Chacune de ces conditions peut entraîner un risque de décharge électrique ou d'incendie. Examinez régulièrement le cordon de votre appareil. S'il paraît endommagé ou détérioré, débranchez-le, cessez d'utiliser l'appareil et faites remplacer le cordon par un cordon strictement identique auprès d'un point de service après-vente agréé. Protégez le cordon d'alimentation de sorte qu'il ne puisse pas être tordu, entortillé, pincé, coincé dans une porte ou piétiné. Faites particulièrement attention aux fiches, aux prises murales et au point d'où sort le cordon de l'appareil. La fiche d'alimentation sert à débrancher l'appareil. En cas d'urgence, elle doit être facilement accessible.

ATTENTION si vous utilisez cet appareil dans un environnement à faible taux d'humidité.

- De l'électricité statique peut se développer dans les environnements à faible taux d'humidité.
- Il est recommandé d'utiliser cet appareil après avoir touché un objet métallique conduisant l'électricité.

Cet appareil est équipé d'une batterie transportable ou de piles rechargeables.

Retrait sans danger de la batterie ou des piles de l'appareil : pour retirer la batterie ou les piles usagées, procédez dans l'ordre inverse de leur insertion. Pour empêcher toute contamination de l'environnement et tout danger pour la santé des êtres humains et des animaux, la batterie ou les piles usagées doivent être mises au rebut dans le conteneur approprié à un point de collecte prévu pour leur recyclage. Ne jetez pas la batterie ou les piles usagées avec les autres déchets. Recyclez toujours les batteries et piles rechargeables usagées. La batterie ne doit pas être exposée à une chaleur excessive, telle que la lumière directe du soleil, les flammes, etc.
Pour votre sécurité, veuillez ne pas retirer la batterie du produit.
Si vous devez la remplacer, veuillez l'emmener au point de vente LG Electronics le plus proche.

ATTENTION : l'appareil ne doit pas être exposé à des projections d'eau ou à des éclaboussures, et aucun objet rempli de liquide tel qu'un vase ne doit être posé sur l'appareil.

Recyclage de votre ancien appareil

1. Ce symbole de poubelle barrée d'une croix indique que votre équipement électrique et électronique (EEE) ne doit pas être jeté avec les ordures ménagères. Il doit faire l'objet d'un tri et d'une collecte sélective séparée.
2. Les équipements électriques que vous jetez peuvent contenir des substances dangereuses. Il est donc important de les jeter de façon appropriée afin d'éviter des impacts négatifs sur l'environnement et la santé humaine. L'équipement que vous jetez peut également contenir des pièces réutilisables pour la réparation d'autres produits ainsi que des matériaux précieux pouvant être recyclés pour préserver les ressources de la planète.
3. Vous pouvez rapporter votre appareil au commerçant qui vous l'a vendu ou contacter votre collectivité locale pour connaitre les points de collecte de votre EEE. Vous trouverez également des informations à jour concernant votre pays en allant sur http://www.quefairedemesdechets.fr

Recyclage des batteries/accumulateurs usagés

1. Ce symbole peut être associé aux symboles chimiques du mercure (Hg), du cadmium (Cd) ou du plomb (Pb) si la batterie contient plus de 0,0005 % de mercure, 0,002 % de cadmium ou 0,004 % de plomb.
2. Les batteries/accumulateurs doivent être jetés séparément, dans les déchetteries prévues à cet effet par votre municipalité ou être rapportés dans un magasin de téléphonie mobile.
3. La mise au rebut de vos batteries/accumulateurs dans une poubelle appropriée ou dans un magasin de téléphonie mobile aidera à réduire les risques pour l'environnement et votre santé.
4. Pour plus d'informations concernant le recyclage de vos batteries/accumulateurs, veuillez contacter votre mairie, le service des ordures ménagères ou encore le magasin où vous avez acheté ce produit. (http://www.lg.com/global/sustainability/environment/take-back-recycling/global-network-europe)

Retrait des piles ou batteries usagées
(Appareil avec batterie intégrée UNIQUEMENT)

Dans le cas où cet appareil contiendrait une batterie intégrée impossible à retirer facilement par les utilisateurs finaux, LG recommande de confier exclusivement à des professionnels qualifiés le soin de retirer la batterie, que ce soit pour la remplacer ou pour la recycler lorsque l'appareil est arrivé en fin de vie. Pour éviter d'endommager l'appareil et pour leur propre sécurité, les utilisateurs ne doivent pas tenter de retirer la batterie, mais contacter l'assistance téléphonique de LG ou d'autres prestataires de services indépendants pour demander conseil.

Le retrait de la batterie implique de démonter le boîtier de l'appareil, de débrancher les câbles/contacts électriques et d'extraire avec précaution la cellule de la batterie en s'aidant d'outils spécialisés. En allant sur http://www.lge.com/global/sustainability/environment/take-back-recycling, vous trouverez des instructions destinées aux professionnels qualifiés sur les procédures à employer pour retirer la batterie en toute sécurité.

ATTENTION : la batterie interne au lithium dans l'appareil ne doit pas être remplacée par l'utilisateur en raison d'un risque d'explosion en cas de remplacement incorrect ; elle doit être remplacée uniquement par une batterie de même type et par un expert.

Déclaration de conformité

CE 0197

LG Electronics European Shared Service Center B.V. déclare par la présente que cette enceinte Bluetooth portable est conforme aux impératifs essentiels et autres dispositions pertinentes de la directive 1999/5/CE. Vous pouvez demander la déclaration de conformité complète à l'adresse postale suivante :

LG Electronics European Shared Service Center B.V.
Krijgsman 1
1186 DM Amstelveen
Pays-Bas

Vous pouvez également vous la procurer sur notre site web dédié :

http://www.lg.com/global/support/cedoc/cedoc#

Cet appareil est un système de transmission à large bande de 2,4 GHz, destiné à être utilisé dans tous les États membres de l'UE et de l'AELE.

Table des matières

1 Démarrage

2 Consignes de sécurité
6 Caractéristiques principales
6 Accessoires
6 Introduction
7 Unité principale
8 Chargement de l'appareil
8 – Raccordement de l'adaptateur secteur
8 – Vérification de l'état de chargement
9 Utilisation de l'application Bluetooth
9 – Installation de l'application "Music Flow Bluetooth" sur votre périphérique Bluetooth
9 – Activation de Bluetooth avec l'application "Music Flow Bluetooth"

2 Utilisation

11 Fonctions de base
11 – Utilisation de la touche Marche/Arrêt
11 – Utilisation du bouton de volume
11 – Explication simplifiée
12 Utilisation de la technologie Bluetooth®
12 – Écoute de musique stockée sur des périphériques Bluetooth
14 Connexion pour double lecture (facultative)
14 – Connexion automatique pour double lecture
15 Synchronisation sonore LG (son privé TV)
15 – Avec une connexion sans fil
16 Écoute de la musique depuis un périphérique externe
16 Autres fonctions
16 – Réinitialisation
16 – Notice pour l'arrêt automatique

3 Dépannage

17 Dépannage
17 – Général

4 Annexe

18 À propos du voyant
19 Marques de commerce et licences
19 Manipulation de l'appareil
20 Caractéristiques

Caractéristiques principales

Entrée appareil portable

Permet d'écouter de la musique depuis un périphérique portable.

Synchronisation sonore LG

Vous pouvez régler le volume sonore de cet appareil en utilisant la télécommande de votre téléviseur LG compatible avec la synchronisation sonore LG.

Music Flow Bluetooth

Vous pouvez commander cet appareil à l'aide de votre iPod touch, iPhone, iPad ou périphérique Android via **Bluetooth**. Cet appareil et votre périphérique doivent être jumelés via **Bluetooth**. Visitez l'App Store d'Apple ou l'Android Market de Google (Google Play Store) ou utilisez le code QR ci-dessous pour rechercher l'application "Music Flow Bluetooth". Pour plus d'informations, reportez-vous à la page 9.

(iOS) (Android)

Double lecture

Vous pouvez profiter d'un son stéréo en utilisant deux enceintes. Pour pouvoir utiliser cette fonction, vous avez besoin de deux enceintes.

Accessoires

Vérifiez que vous disposez bien des accessoires fournis suivants.

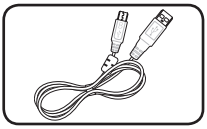
Câble USB (1)

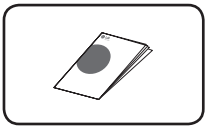
Manuel simplifié (1)

Introduction

Symboles utilisés dans ce manuel

Remarque

Indique des remarques et fonctionnalités spéciales.

Attention

Indique des précautions à prendre pour éviter les dommages éventuels dus à une utilisation inappropriée.

Unité principale

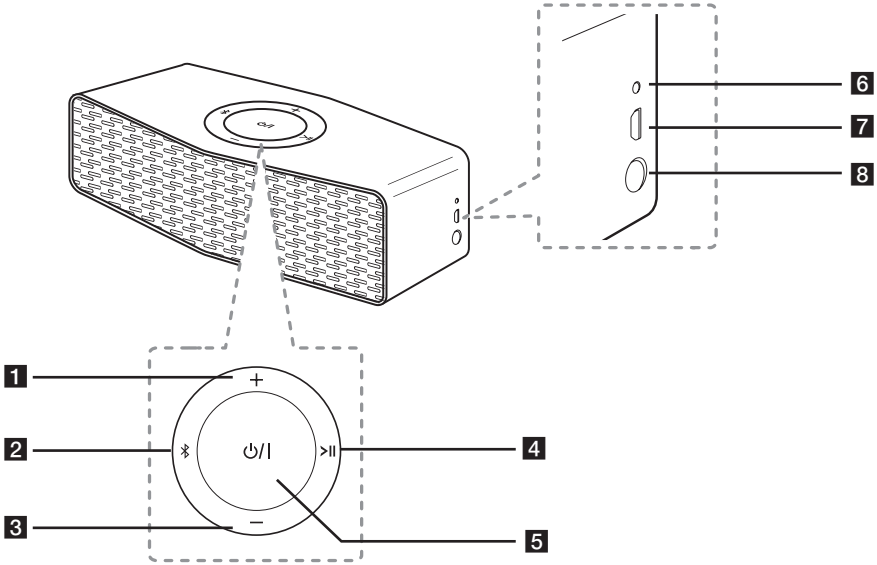

1 + : permet d'augmenter le volume.

2 ✱

- Permet de connecter un périphérique **Bluetooth** à l'appareil. (Appuyez sur la touche ✱.)
- Permet d'ajouter un périphérique **Bluetooth** pour le jumelage multiple. (Maintenez enfoncée la touche ✱.)
- Permet de basculer vers le mode **Bluetooth** en mode portable. (Appuyez sur la touche ✱.)

3 — : permet de baisser le volume.

4 >II

- Permet de démarrer ou suspendre la lecture en mode **Bluetooth**.
- Permet de mettre le son en sourdine en mode portable et de synchronisation sonore LG.

5 ⏻/I

Permet d'allumer et d'éteindre l'appareil. (Maintenez enfoncée la touche.)

6 Indicateur de batterie

7 Port USB pour le chargement

8 Connecteur d'entrée Portable In

Permet d'écouter de la musique depuis un périphérique portable.

Chargement de l'appareil

Raccordement de l'adaptateur secteur

Cet appareil utilise une batterie intégrée. Avant de l'utiliser, chargez la batterie en branchant l'adaptateur secteur.

1. Branchez le câble USB fourni sur l'adaptateur secteur.
2. Branchez le câble USB sur le port USB de l'appareil.
3. Raccordez l'adaptateur secteur à une prise secteur

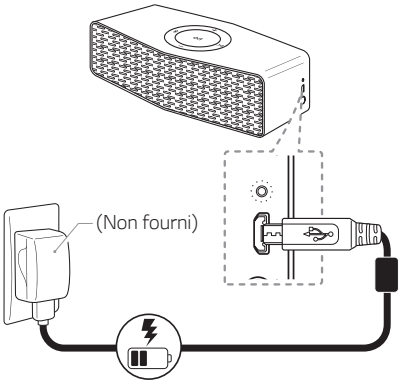

Si la batterie est totalement chargée en mode chargement, le voyant passe de rouge à vert.

Attention

L'adaptateur secteur n'est pas fourni.
En raison du risque d'explosion, il est recommandé d'utiliser l'adaptateur secteur 5 V approuvé par LG Electronics Inc. (plus de 1,8 A) avec cette enceinte. Si vous n'utilisez pas l'adaptateur recommandé, le chargement n'est pas possible ou la durée de chargement peut différer.

Vérification de l'état de chargement

Lorsque l'adaptateur secteur est branché, le chargement de la batterie commence. Si l'appareil est allumé, vous pouvez vérifier l'état de chargement en appuyant sur la touche ⏻/I.

⏻/I Blanc ➡ ⏻/I	≧ 60 %
⏻/I Orange ➡ ⏻/I	≧ 15 %
⏻/I Orange ⇄ ⏻/I	< 15 %

Remarque

- L'autonomie est d'environ 15 heures.
  Elle peut varier selon l'état de la batterie et les conditions d'utilisation.
- Si vous écoutez de la musique pendant le chargement, le temps de chargement sera plus long.

Utilisation de l'application Bluetooth

À propos de l'application "Music Flow Bluetooth"

L'application "Music Flow Bluetooth" apporte tout un éventail de nouvelles fonctionnalités à votre appareil.

Pour en bénéficier et utiliser cet appareil plus facilement, il vous suffit de télécharger et d'installer l'application gratuite "Music Flow Bluetooth".

Installation de l'application "Music Flow Bluetooth" sur votre périphérique Bluetooth

Il y a deux façons d'installer l'application "Music Flow Bluetooth" sur votre périphérique **Bluetooth**.

Installation de l'application "Music Flow Bluetooth" via un code QR

1. Installez l'application "Music Flow Bluetooth" via un code QR. Utilisez le logiciel de lecture de votre téléphone pour lire le code QR.
2. Sélectionnez l'icône d'installation.
3. Sélectionnez l'icône de téléchargement.

Remarque

- Assurez-vous que votre périphérique **Bluetooth** est connecté à internet.
- Assurez-vous que votre périphérique **Bluetooth** dispose d'une application logicielle de lecture du code QR. Si vous n'en avez pas, téléchargez-en une à partir de "App Store" ou "Google Play Store".
- Selon la région, il est possible que le code QR ne fonctionne pas.

Installation de l'application "Music Flow Bluetooth" via l'App Store ou Google Play Store

1. Appuyez sur l'icône "App Store" ou "Google Play Store".
2. Dans la barre de recherche, saisissez "Music Flow Bluetooth" et lancez la recherche.
3. Dans la liste des résultats de la recherche, sélectionnez "Music Flow Bluetooth" pour lancer le téléchargement de l'application.
4. Sélectionnez l'icône d'installation.
5. Sélectionnez l'icône de téléchargement.

Activation de Bluetooth avec l'application "Music Flow Bluetooth"

L'application "Music Flow Bluetooth" vous permet de connecter un périphérique **Bluetooth** à l'appareil.

1. Sélectionnez l'icône de l'application "Music Flow Bluetooth" dans l'écran d'accueil pour ouvrir l'application, puis accédez au menu principal.
2. Appuyez sur [Menu] et sélectionnez l'appareil de votre choix.
3. Pour plus d'informations sur l'utilisation, appuyez sur [Setting] et activez [Help].

Remarque

- L'application Music Flow **Bluetooth** sera disponible avec les versions logicielles suivantes.
  Système d'exploitation Android : version 4.0.3 (ou ultérieure).
  Système d'exploitation iOS : version 6.0 (ou ultérieure) .
- Selon le périphérique **Bluetooth**, il est possible que l'application "Music Flow Bluetooth" ne fonctionne pas.
- Après la connexion de l'application "Music Flow Bluetooth", la musique peut être retransmise par votre périphérique. Dans ce cas, retentez la procédure de connexion.
- Si vous utilisez d'autres applications ou modifiez les réglages de votre périphérique **Bluetooth** pendant que vous utilisez l'application "Music Flow Bluetooth", cette dernière peut fonctionner de façon anormale.
- Lorsque l'application "Music Flow Bluetooth" fonctionne de façon anormale, vérifiez votre périphérique **Bluetooth** et la connexion de l'application "Music Flow Bluetooth", puis essayez de vous reconnecter.
- Selon le système d'exploitation de votre appareil intelligent, vous remarquerez des différences dans le fonctionnement de "Music Flow Bluetooth".
- Même si la connexion **Bluetooth** est interrompue, vous pouvez utiliser l'application "Music Flow Bluetooth" lorsque vous changez de fonction.

Fonctions de base

Utilisation de la touche Marche/ Arrêt

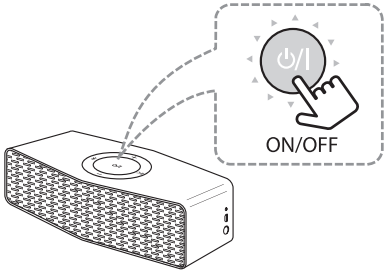

Marche/Arrêt

Maintenez enfoncée la touche ⏻ / ❙.

Utilisation du bouton de volume

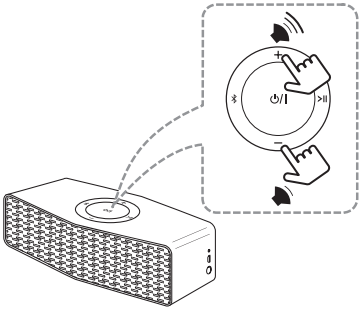

Vous pouvez régler le volume de l'enceinte.

Remarque

Pendant le réglage du volume, si vous essayez d'augmenter ou de diminuer le volume alors qu'il est déjà au niveau maximal ou minimal, un signal sonore retentit sur l'appareil.

Explication simplifiée

Fonction	Procédure	Voyant et signal sonore
Marche/Arrêt	Maintenez enfoncée la touche ⏻ / ❙.	La touche ⏻ / ❙ clignote à deux reprises et un signal sonore retentit.
Jumelage Bluetooth	Lorsque la touche ✱ clignote en blanc, sélectionnez LG Music Flow P5 (XX) dans la liste des périphériques sur votre appareil intelligent.	La touche ✱ reste allumée en blanc et un signal sonore retentit.
Lecture/pause	Appuyez sur la touche >II.	-
Contrôle du volume	Appuyez sur la touche + ou —.	-
Saut avant	Appuyez deux fois sur la touche >II.	-
Saut arrière	Appuyez trois fois sur la touche >II.	-
Jumelage multiple	Maintenez enfoncée la touche ✱ pendant 2 secondes pour ajouter un autre périphérique **Bluetooth**.	La touche ✱ reste allumée en blanc et un signal sonore retentit.
Initialisation	Maintenez enfoncée la touche ✱ pendant 10 secondes.	Les touches ✱, ⏻ / ❙ et >II clignotent à deux reprises, puis la touche ✱ clignote en blanc.

Utilisation de la technologie Bluetooth®

À propos de Bluetooth

Bluetooth est une technologie de communication sans fil pour les connexions de courte portée.

Le son peut être interrompu lorsque la connexion est perturbée par d'autres ondes électroniques ou que la distance entre les deux appareils connectés est trop grande.

La connexion d'appareils individuels via la technologie sans fil **Bluetooth** n'entraîne aucun frais. Un téléphone mobile équipé de la technologie sans fil **Bluetooth** peut être contrôlé en cascade si la connexion est effectuée via la technologie sans fil **Bluetooth**.

Périphériques compatibles : téléphone mobile, baladeur MP3, ordinateur portable, PDA, etc.

Profils Bluetooth

Pour pouvoir utiliser la technologie sans fil **Bluetooth**, les appareils doivent pouvoir interpréter certains profils. Cet appareil est compatible avec les profils suivants.

- A2DP (Advanced Audio Distribution Profile)
- Codec : SBC, AAC

Écoute de musique stockée sur des périphériques Bluetooth

Jumelage de votre appareil avec un périphérique Bluetooth

Avant de démarrer la procédure de jumelage, assurez-vous que la fonction **Bluetooth** de votre périphérique compatible est activée. Reportez-vous au manuel d'utilisation de votre périphérique **Bluetooth**. Une fois le jumelage effectué, il n'est pas nécessaire de recommencer l'opération.

1. Mettez l'appareil en marche. La touche ✱ se met à clignoter en blanc.
2. Allumez le périphérique **Bluetooth** et procédez à l'opération de jumelage. Lors de la recherche de cet appareil avec votre périphérique **Bluetooth**, celui-ci peut afficher une liste des appareils trouvés, selon le type de périphérique **Bluetooth** dont il s'agit. Votre appareil apparaît sous le nom "LG Music Flow P5(xx)".
3. Sélectionnez "LG Music Flow P5(xx)".

Remarque

- XX correspond aux deux derniers chiffres de l'adresse **Bluetooth**. Par exemple, si votre appareil a l'adresse **Bluetooth** "9C:02:98:4A:F7:**08**", vous verrez s'afficher "LG Music Flow P5 (**08**)" sur votre périphérique **Bluetooth**.
- Certains périphériques **Bluetooth** ont un mode de jumelage différent en fonction de leur type. Entrez le code PIN (0000), le cas échéant.
- Vous pouvez connecter cette enceinte à deux périphériques **Bluetooth** simultanément avec la même méthode que décrite précédemment.
- Le jumelage multiple n'est pris en charge que sur les appareils Android ou iOS. (Il est possible que le jumelage multiple ne soit pas pris en charge selon les caractéristiques du périphérique connecté.)
- Les appareils **Bluetooth** amovibles (tels qu'un dongle) ne prennent pas en charge le jumelage multiple.

4. Lorsque cet appareil est correctement jumelé à votre périphérique **Bluetooth**, les voyants clignotants restent fixes en blanc et un signal sonore retentit.
5. Écoute de musique.
   Pour lire un fichier de musique enregistré sur votre périphérique **Bluetooth**, reportez-vous au manuel d'utilisation de votre périphérique.

Remarque

- Lorsque vous utilisez la technologie **Bluetooth**, vous devez établir une connexion entre l'appareil et le périphérique **Bluetooth** en les rapprochant le plus possible et en maintenant la distance entre les deux. Toutefois, il est possible que vous rencontriez des difficultés dans les cas suivants :
  - Lorsqu'un obstacle se trouve entre l'appareil et le périphérique **Bluetooth**.
  - Lorsqu'un appareil utilise la même fréquence que la technologie **Bluetooth**, tel que du matériel médical, un four à micro-ondes ou un dispositif de réseau local sans fil.
- Si vous redémarrez l'appareil, vous devrez reconnecter votre périphérique **Bluetooth**.
- Même si cette enceinte est connectée à deux périphériques **Bluetooth**, vous pouvez lire et contrôler la musique en utilisant un seul des périphériques connectés.
- Le son peut être interrompu lorsque des interférences provoquées par d'autres ondes électroniques perturbent la connexion.
- Il est possible que vous ne puissiez pas contrôler le périphérique **Bluetooth** via cet appareil.
- Selon le type de périphérique, il se peut que vous ne puissiez pas utiliser la fonction **Bluetooth**.
- Vous pouvez utiliser la technologie sans fil avec un téléphone, un baladeur MP3, un ordinateur portable, etc.
- Plus la distance entre l'appareil et le périphérique **Bluetooth** est grande, plus la qualité sonore diminue.
- La connexion **Bluetooth** est interrompue lorsque l'appareil est éteint ou lorsque le périphérique **Bluetooth** est trop éloigné de l'appareil.
- Lorsque la connexion **Bluetooth** est interrompue, vous devez recommencer la procédure de connexion du périphérique **Bluetooth** à l'appareil.
- Lorsque vous connectez un périphérique **Bluetooth** (appareil iOS ou autre) à cet appareil ou faites fonctionner votre périphérique, le niveau du volume peut être synchronisé entre les deux.

Connexion pour double lecture (facultative)

Vous pouvez profiter d'un son stéréo en utilisant deux enceintes. Deux enceintes sont nécessaires pour bénéficier du son stéréo.

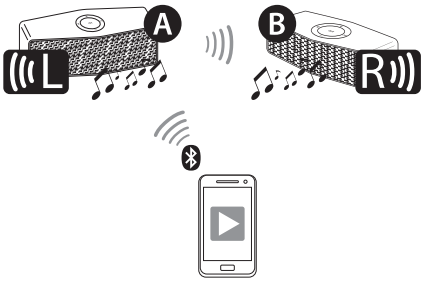

1. Connectez l'enceinte Ⓐ à un périphérique **Bluetooth**.
2. Maintenez enfoncées simultanément les touches suivantes de chaque enceinte.
   - Enceinte Ⓐ : touches ✱ et +.
   - Enceinte Ⓑ : touches ✱ et —.
   - Un signal sonore retentit et les touches ✱ clignotent en blanc rapidement.
3. Si les deux enceintes sont connectées, les touches clignotantes ✱ restent fixes en blanc et un signal sonore retentit. Si le jumelage échoue, recommencez à partir de l'étape 1.

Connexion automatique pour double lecture

Si vous éteignez, puis rallumez les enceintes en mode double lecture, ces dernières conservent automatiquement le mode double lecture.

- Allumez les deux enceintes et attendez que la connexion pour double lecture soit établie.
- Il faut environ 30 secondes pour établir la connexion pour double lecture.

Remarque

- Si vous utilisez un périphérique **Bluetooth** avec un dongle, vous ne pouvez pas utiliser la double lecture.
- Vous ne pouvez pas utiliser la double lecture en mode d'entrée portable.
- Pendant la double lecture, la connexion par jumelage multiple n'est pas prise en charge.
- Pendant l'établissement de la connexion pour double lecture, vous ne pouvez pas rechercher les enceintes sur d'autres périphériques **Bluetooth**.
- Pour déconnecter la double lecture, maintenez de nouveau enfoncées les touches d'une des deux enceintes (✱ et + ou ✱ et —).
- Pendant la double lecture, vous pouvez régler le volume des deux enceintes Ⓐ et Ⓑ simultanément.
- Une fois que les deux enceintes sont connectées entre elles via la double lecture, tous les périphériques connectés aux deux enceintes sont déconnectés à l'exception du dernier périphérique connecté à l'enceinte Ⓐ.
- L'utilisation de la double lecture est limitée à ces seules unités et n'est pas disponible sur d'autres séries Music Flow.
- Pour changer de périphérique **Bluetooth** en mode double lecture, maintenez enfoncée la touche ✱ pendant deux secondes pour déconnecter le périphérique actuel et connecter le périphérique **Bluetooth** souhaité.
- En mode double lecture, vous ne pouvez connecter que l'enceinte Ⓐ au périphérique **Bluetooth**.
- La double lecture n'est prise en charge que sur les appareils Android ou iOS.
- Lorsque vous connectez un périphérique **Bluetooth** (appareil iOS ou autre) à cet appareil ou faites fonctionner votre périphérique, le niveau du volume peut être synchronisé entre les deux.
- En mode double lecture, rapprochez autant que possible les enceintes l'une de l'autre.
- Selon l'environnement réseau, il est possible que la double lecture ne fonctionne pas bien.

Synchronisation sonore LG (son privé TV)

Sound Sync Wireless

Vous pouvez contrôler certaines fonctions de cet appareil via la télécommande de votre téléviseur grâce à la fonction de synchronisation sonore LG. Il faut pour cela que votre téléviseur LG soit compatible avec cette fonction. Assurez-vous que votre téléviseur présente le logo LG Sound Sync.

Les fonctions contrôlables via la télécommande du téléviseur LG sont le réglage du volume et la mise en sourdine.

Reportez-vous au manuel d'utilisation de votre téléviseur pour plus de détails sur la fonction de synchronisation sonore LG.

Effectuez l'un des raccordements suivants, en fonction des capacités de votre équipement.

Remarque

- En cas de problème de connexion, assurez-vous que le téléviseur est branché et fonctionne bien.
- Assurez-vous que cet appareil est branché et fonctionne bien, et vérifiez que le problème n'a pas les origines suivantes lorsque vous utilisez la fonction de synchronisation sonore LG.
  - L'enceinte est éteinte.
  - La fonction sélectionnée n'est pas la bonne.
  - La connexion sans fil est interrompue par des interférences ou par la distance.
- Lorsque vous activez la fonction AUTO POWER, le délai pour l'extinction de cet appareil diffère selon votre téléviseur.
- Les détails du menu des réglages du téléviseur varient selon le modèle de votre téléviseur.

Avec une connexion sans fil

1. Mettez l'appareil en marche en appuyant sur la touche ⏻/I (Marche/Arrêt).
2. Pour écouter le son de votre téléviseur par l'intermédiaire de cet appareil, réglez la sortie du son du téléviseur comme suit : menu des réglages du téléviseur → [Sound] → [TV Sound Output] → [LG Sound Sync (Wireless)].
3. Maintenez enfoncées les touches ✱ et >II simultanément jusqu'à ce que vous entendiez un signal sonore. ✱ clignotera en orange. Si la connexion est établie, ✱ reste fixe en orange.

Remarque

- Si vous avez éteint l'appareil, la synchronisation sonore LG (sans fil) sera interrompue. Pour utiliser de nouveau cette fonction, vous devrez reconnecter le téléviseur et l'appareil.
- Vous pouvez mettre le son en sourdine en appuyant sur la touche >II.

Écoute de la musique depuis un périphérique externe

L'enceinte permet d'écouter de la musique provenant de divers types de périphériques externes.

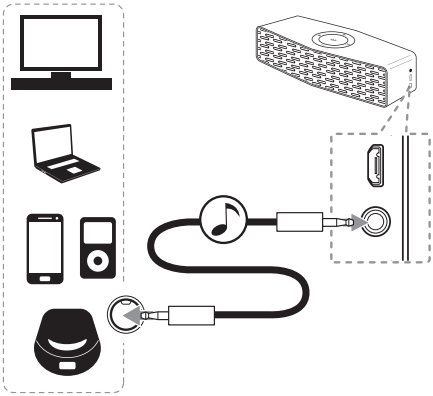

1. Raccordez le périphérique externe au connecteur d'entrée Portable In de l'appareil.
2. Mettez l'appareil en marche en maintenant enfoncée la touche ⏻/I.
3. Allumez le périphérique externe et lancez la lecture.

Remarque

- Lorsque vous raccordez le câble portable, la fonction bascule automatiquement vers le mode d'entrée portable.
- Vous pouvez mettre le son en sourdine en appuyant sur la touche >II.

Autres fonctions

Réinitialisation

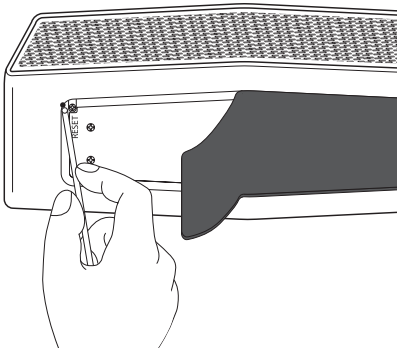

Si l'enceinte se bloque en raison d'un dysfonctionnement, retirez le cache en caoutchouc et appuyez dans le trou de réinitialisation à l'aide d'un objet fin tel qu'une aiguille. L'enceinte s'éteint ensuite complètement.

Notice pour l'arrêt automatique

Lorsque l'enceinte est en mode de synchronisation sonore LG/Bluetooth sans lecture de musique depuis 20 minutes ou en mode d'entrée portable sans manipulation des touches depuis 6 heures, l'enceinte s'éteint automatiquement.

Dépannage

Général

Problème	Cause et solution
Pas d'alimentation.	• La batterie est déchargée. Rechargez la batterie. • Raccordez l'enceinte à l'alimentation avec l'adaptateur secteur.
Aucun son ou distorsion du son	• Le volume de l'enceinte ou de votre appareil intelligent est réglé au minimum. Vérifiez et ajustez le volume de l'appareil ou de votre périphérique **Bluetooth**. • Lorsque vous utilisez un périphérique externe à un volume élevé, la qualité sonore peut être détériorée. Diminuez le volume des appareils. • Si vous utilisez l'enceinte pour autre chose que pour écouter de la musique, la qualité sonore peut être diminuée ou l'enceinte peut ne pas fonctionner correctement.
Le jumelage **Bluetooth** ne fonctionne pas bien.	• Désactivez puis réactivez **Bluetoot**h sur votre périphérique **Bluetooth** et retentez le jumelage. • Vérifiez que votre périphérique **Bluetooth** est allumé. • Enlevez tout obstacle se trouvant entre votre périphérique **Bluetooth** et l'enceinte. • En fonction du type de périphérique **Bluetooth** ou de l'environnement ambiant, il se peut que votre périphérique ne puisse pas être jumelé avec l'enceinte. • Pendant l'utilisation de **Bluetooth**, il est possible que vous ne puissiez pas activer l'application "Music Flow Bluetooth". Déconnectez tout périphérique **Bluetooth** que vous avez précédemment connecté afin d'utiliser correctement l'application "Music Flow Bluetooth". • Si votre périphérique **Bluetooth** est déjà connecté à un autre appareil, commencez par le déconnecter. Vous pouvez ensuite contrôler votre enceinte via l'application "Music Flow Bluetooth". • Selon le périphérique **Bluetooth**, il est possible que l'application "Music Flow Bluetooth" fonctionne de façon restreinte ou ne fonctionne pas du tout. • La connexion établie peut être interrompue si vous sélectionnez une autre application ou modifiez les réglages du périphérique connecté via l'application "Music Flow Bluetooth". Dans ce cas, vérifiez l'état de la connexion.
L'appareil ne fonctionne pas normalement.	• Si la batterie est complètement déchargée, les informations **Bluetooth** stockées peuvent être supprimées. Les réglages précédents peuvent ne pas être sauvegardés lorsque l'alimentation de l'enceinte est éteinte. • En cas de dysfonctionnement, le voyant de la batterie s'allume alternativement en blanc et en orange. Utilisez l'enceinte à un endroit adéquat où la température ou l'humidité n'est pas trop élevée ni trop basse. • En cas de surcharge, tous les voyants restent allumés en blanc. Éteignez alors l'enceinte et rallumez-la.
Les solutions précédentes ne fonctionnent pas.	• Enfoncez un objet pointu tel qu'un stylo dans l'orifice de réinitialisation.

À propos du voyant

Général

Le voyant de la batterie passe de rouge à vert.	Chargement en cours ➡ Chargement terminé
⏻ / ❙ clignote en blanc et un signal sonore retentit.	L'enceinte est allumée.
⏻ / ❙ clignote en orange et un signal sonore retentit.	La batterie est déchargée (clignote rapidement).
Le voyant de la batterie clignote rapidement en rouge et vert.	L'enceinte ne fonctionne pas normalement. Laissez l'enceinte à température ambiante (5 à 35 °C) pendant un certain temps, puis réessayez.

Bluetooth

✱ clignote ou reste allumé en blanc et un signal sonore retentit.	**Clignotement :** recherche d'un périphérique **Bluetooth**. **Fixe :** le périphérique **Bluetooth** est connecté.

Double lecture et synchronisation sonore

✱ clignote rapidement en blanc et un signal sonore retentit. (✱ sur les deux enceintes)	En attente de la connexion pour double lecture
✱ clignote en orange et un signal sonore retentit.	En attente de la synchronisation sonore

Double lecture et synchronisation sonore

>II clignote en blanc.	En sourdine (portable)

Marques de commerce et licences

La technologie sans fil **Bluetooth** est un système qui permet d'établir une liaison radio entre des appareils électroniques situés dans un rayon de 10 mètres au maximum.

La connexion d'appareils individuels via la technologie sans fil **Bluetooth** n'entraîne aucun frais. Un téléphone mobile équipé de la technologie sans fil **Bluetooth** peut être contrôlé en cascade si la connexion est effectuée via la technologie sans fil **Bluetooth**.

La marque et le logo **Bluetooth** sont la propriété de Bluetooth SIG, Inc. et leur utilisation par LG Electronics est soumise à licence.

Les autres marques et noms de marques sont la propriété de leurs détenteurs respectifs.

Manipulation de l'appareil

Lors du transport

Conservez le carton et les emballages d'origine. Si vous devez transporter l'appareil, pour une protection maximale, emballez-le tel que vous l'avez reçu à sa sortie de l'usine.

Entretien des surfaces extérieures

- N'utilisez pas de liquides volatils tels qu'un insecticide en aérosol à proximité de l'appareil.
- Si vous frottez trop fort, vous risquez d'endommager la surface.
- Ne laissez pas de produits en caoutchouc ou en plastique en contact prolongé avec l'appareil.

Nettoyage de l'appareil

Pour nettoyer le lecteur, utilisez un chiffon doux et sec. Si les surfaces sont très sales, utilisez un chiffon doux légèrement humidifié d'une solution détergente douce. N'utilisez pas de solvants puissants tels que alcool, benzine ou diluants, car ces derniers risquent d'endommager la surface de l'appareil.

Caractéristiques

Général	
Alimentation	5 V ⎓ 1,8 A (adaptateur secteur) Batterie rechargeable intégrée
Consommation électrique	9 W
Dimensions (L x H x P)	153 x 58 x 59,5 mm environ
Poids net (approx.)	0,47 kg
Température de fonctionnement	5 à 35 °C
Humidité de fonctionnement	5 % à 60 %

Entrées	
PORT. IN	0.65 Vrms (prise stéréo ø3,5 mm)
USB	Port micro-USB pour charger la batterie

Haut-parleurs	
Type	Intégrés
Impédance nominale	4 Ω
Puissance d'entrée nominale	10 W
Puissance d'entrée maximale	20 W

Batterie	
Capacité	2 100 mAh
Autonomie en fonctionnement	Environ 15 heures Elle peut varier selon l'état de la batterie et les conditions d'utilisation.

- La conception et les spécifications sont sujettes à modification sans préavis.

LG

Life's Good