LG
Life's Good

BEDIENUNGSANLEITUNG

Mini Hi-Fi-Anlage

Bitte lesen Sie diese Bedienungsanleitung vor der Bedienung des Gerätes sorgfältig durch und bewahren Sie sie zum späteren Nachschlagen auf.

MODELL
CM9760 (CM9760, CMS9760F)

MFL000000000

www.lg.com

Sicherheitshinweise



VORSICHT: ZUR VERMEIDUNG VON STROMSCHLÄGEN DIE ABDECKUNG (BZW. RÜCKWAND) NICHT ABNEHMEN. ES BEFINDEN SICH KEINE VOM BENUTZER ZU WARTENDEN BAUTEILE IM INNERN. WARTUNGSARBEITEN NUR VON FACHPERSONAL DURCHFÜHREN LASSEN.



Das Blitzsymbol innerhalb eines gleichseitigen Dreiecks warnt den Benutzer vor nicht isolierter gefährlicher Spannung im Innern des Gerätegehäuses, die so stark sein kann, dass für Personen die Gefahr von Stromschlägen besteht.



Das Ausrufungszeichen innerhalb eines gleichseitigen Dreiecks weist den Benutzer auf wichtige Anleitungen zu Betrieb und Wartung in der mit dem Gerät gelieferten Literatur hin.

ACHTUNG: ZUR VERMEIDUNG VON BRÄNDEN ODER STROMSCHLÄGEN DAS GERÄT NIEMALS REGEN ODER FEUCHTIGKEIT AUSSETZEN.

VORSICHT: Das Gerät sollte keinem Wasser ausgesetzt werden (Tropf- oder Spritzwasser) und es sollten keine mit Flüssigkeiten gefüllten Behälter auf das Gerät gestellt werden, wie z. B. Vasen.

ACHTUNG: Das Gerät nicht an einem beengten Ort einbauen, wie z. B. in einem Bücherregal o.ä.

VORSICHT: Keine Hochspannungsgeräte in der Nähe dieses Gerätes verwenden. (z. B. elektrische Fliegenklatschen) Ansonsten besteht die Gefahr von Fehlfunktionen durch elektromagnetische Störungen.



VORSICHT: Dieses Gerät besitzt ein Laser-System. Um das Gerät richtig zu verwenden, lesen Sie diese Bedienungsanleitung sorgfältig durch und bewahren Sie es auf. Setzen Sie sich zur Wartung mit einem qualifizierten Servicebetrieb in Verbindung. Durch Bedienungen, Einstellungen oder Verfahren, die in dieser Anleitung nicht erwähnt werden, kann gefährliche Strahlung freigesetzt werden. Um direkten Kontakt mit dem Laserstrahl zu vermeiden, darf das Gehäuse nicht geöffnet werden.

VORSICHT: Die Belüftungsöffnungen niemals verdecken. Das Gerät muss gemäß den Herstellerangaben aufgestellt werden. Schlitze und Öffnungen im Gehäuse dienen zur Belüftung, gewährleisten einen ordnungsgemäßen Betrieb des Gerätes und schützen das Gerät vor Überhitzung. Die Öffnungen sollten niemals verdeckt werden, indem das Gerät auf ein Bett, ein Sofa, einen Teppich oder eine ähnliche Oberfläche gestellt wird. Dieses Produkt sollte nicht in einen eingelassenen Bereich, wie z. B. einem Bücherschrank oder einem Regal, aufgestellt werden, falls keine ordnungsgemäße Belüftung gewährleistet werden kann oder falls die Richtlinien des Herstellers nicht befolgt werden können.

HINWEIS: Angaben zur Geräteidentifizierung und zur Stromversorgung finden Sie auf dem Hauptetikett an der Unter- oder Oberseite des Gerätes.

VORSICHTSHINWEISE zum Netzkabel

Die meisten Geräte sollten an einen eigenen Stromkreis angeschlossen werden.

D. h. eine einzelne Steckdose, an die ausschließlich das jeweilige Gerät angeschlossen wird und die keine weiteren Steckdosen oder Zweigschaltkreise besitzt. Beachten Sie hierzu die technischen Daten des Gerätes in dieser Bedienungsanleitung. Steckdosen niemals überlasten. Überlastete, lockere oder beschädigte Steckdosen, Verlängerungskabel, beschädigte Stromkabel oder rissige Leitungsisolationen bergen Gefahren und können Stromschläge oder Brände verursachen. In diesen Fällen besteht die Gefahr von Stromschlägen oder Bränden. Überprüfen Sie regelmäßig die Kabel des Gerätes. Bei Schäden oder Verschleiß das entsprechende Kabel abziehen, das Gerät nicht mehr verwenden und das Kabel von einem zugelassenen Kundendienst durch ein gleichwertiges Kabel ersetzen lassen. Vermeiden Sie eine unsachgemäße physikalische oder mechanische Nutzung des Stromkabels, wie z. B. Verdrehen, Knicken, Zerstechen, Einklemmen in einer Tür oder Darauftreten. Achten Sie besonders auf Stecker, Steckdosen und auf die Punkte, an denen das Kabel aus dem Gerät heraustritt.

Das Gerät wird über den Netzstecker vollständig ausgeschaltet. In einem Notfall muss der Netzstecker schnell und mühelos erreichbar sein.

Dieses Gerät besitzt eine tragbare Batterie oder Akku-Batterie.

Sicherheitshinweise zum Herausnehmen der Batterie aus dem Gerät: Führen Sie zum Herausnehmen der verbrauchten Batterie bzw. des Batteriepakets die Einzelschritte zum Einlegen der Batterie in umgekehrter Reihenfolge durch. Um eine Gefährdung der Umwelt sowie mögliche Gesundheitsgefährdungen von Menschen und Tieren zu vermeiden, sollten Altbatterien in einen geeigneten Behälter einer Sammelstelle gegeben werden. Altbatterien niemals zusammen mit dem Hausmüll entsorgen. Bitte geben Sie Altbatterien an einer kostenlosen Sammelstelle für Batterien und Akku-Batterien ab. Die Batterie keiner extremen Hitze aussetzen, wie z. B. direkte Sonneneinstrahlung, Feuer o. ä.

VORSICHT: Kein offenes Feuer auf das Gerät stellen, wie z. B. Kerzen.

Entsorgung Ihrer Altgeräte



1. Das durchgestrichene Symbol eines fahrbaren Abfallbehälters weist darauf hin, dass Elektro- und Elektronik-Produkte (WEEE) getrennt vom Hausmüll entsorgt werden müssen.
2. Alte elektrische Produkte können gefährliche Substanzen enthalten, die eine korrekte Entsorgung dieser Altgeräte erforderlich machen, um schädliche Auswirkungen auf die Umwelt und die menschliche Gesundheit zu vermeiden. Ihre ausgedienten Geräte können wiederverwendbare Teile enthalten, mit denen möglicherweise andere Produkte repariert werden können, aber auch sonstige wertvolle Materialien enthalten, die zur Schonung knapper Ressourcen recycelt werden können.
3. Sie können Ihr Gerät entweder in den Laden zurückbringen, in dem Sie das Produkt ursprünglich erworben haben oder Sie kontaktieren Ihre Gemeindeabfallstelle für Informationen über die nächstgelegene autorisierte WEEE Sammelstelle. Die aktuellsten Informationen für Ihr Land finden Sie unter www.lg.com/global/recycling

Entsorgen von alten Akkus

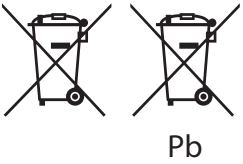

1. Dieses Symbol kann mit den chemischen Symbolen für Quecksilber (Hg), Kadmium (Cd) oder Blei (Pb) kombiniert sein, wenn die Akkus mehr als 0,0005 % Quecksilber, 0,002 % Kadmium oder 0,004 % Blei enthalten.
2. Akkus müssen immer getrennt vom Hausmüll in staatlichen oder kommunalen Sammeleinrichtungen und entsprechend den geltenden Vorschriften entsorgt werden.
3. Durch eine vorschriftsmäßige Entsorgung Ihrer alten Akkus können schädliche Auswirkungen auf Mensch, Tier und Umwelt vermieden werden.
4. Ausführliche Informationen zur Entsorgung von alten Akkus erhalten Sie bei den lokalen Behörden, der Entsorgungseinrichtung oder dem Fachhändler, bei dem Sie das Produkt erworben haben. (http://www.lg.com/global/sustainability/environment/take-back-recycling/global-network-europe)

Konformitätserklärung

CE 0197

Hiermit erklärt LG Electronics European Shared Service Center B.V., dass diese MINI-HI-FI-ANLAGE die grundlegenden Anforderungen und die sonstigen Bestimmungen der Richtlinie 1999/5/EC erfüllt. Die vollständige Konformitätserklärung kann über folgende Postanschrift angefordert werden:

LG Electronics European Shared Service Center B.V.
Krijgsman 1
1186 DM Amstelveen
Niederlande

oder kann auf der Webseite der Konformitätserklärung angefordert werden:

http://www.lg.com/global/support/cedoc/cedoc#

Bei diesem Gerät handelt es sich um ein 2,4 GHz Breitband-Übertragungssystem für den Betrieb in allen EU-Mitgliedsstaaten und EFTA-Ländern.

Symbole

~	Bedeutet Wechselstrom (AC).
⎓	Bedeutet Gleichstrom (DC).
⧈	Bedeutet Gerät der Klasse II.
⏻	Bedeutet Bereitschaftsbetrieb.
|	Bedeutet “EIN” (Netz).
⚡	Bedeutet gefährliche Spannung.

Inhaltsverzeichnis

1 Erste Schritte

2 Sicherheitshinweise
8 Einzigartige Funktionen
8 Voraussetzungen für Wiedergabedateien
8 – Voraussetzungen für Musikdateien
9 – Kompatible USB-Geräte
9 – Anforderungen an USB-Geräte
10 Fernbedienung
12 Bedienungsfeld
13 Rückseite

2 Anschlüsse

14 Montage des Ferritkerns
14 – Ferritkern an Netzkabel und Lautsprecherkabel befestigen
14 Anschluss der Lautsprecher
14 – Anschluss der Kabel für die Lautsprecherbeleuchtung an das Gerät
15 Anschluss von Zusatzgeräten
15 – AUX IN-Anschluss
16 – PORT. IN-Anschluss
16 – USB-Anschluss
17 – Antennenanschluss

3 Bedienung

18 Grundfunktionen
18 – CD-/USB-Bedienung
19 – Automatische Wiedergabe
19 – Ordner und MP3-/WMA-Dateien auswählen
20 – MP3-/WMA-Datei löschen
20 Wiedergabeeffekte
20 – DJ EFFECT
20 – SCRATCH-Effekt
21 – AUTO DJ
21 – DJ PRO
22 Verwendung der Bluetooth® Wireless Technologie
22 – Musik vom Bluetooth-Gerät hören
24 Verwendung der Music Flow Bluetooth-App
24 – Über die “Music Flow Bluetooth” App
24 – “Music Flow Bluetooth”-App auf Ihrem Bluetooth-Gerät installieren
25 – Bluetooth über die “Music Flow Bluetooth”-App aktivieren
26 Radiobetrieb
26 – Radio hören
26 – Schlechten UKW-Empfang verbessern
26 – Speichern von Radiosendern
26 – Alle gespeicherten Sender löschen
27 – Hinweise über Radiosender anzeigen
28 Klangeinstellungen
28 – Klangmodus festlegen
28 – USER EQ einstellen
29 Erweiterte Funktionen
29 – USB-Aufnahme
31 – JUKE BOX-Wiedergabe
32 Weitere Funktionen
32 – Ton vorübergehend stummschalten
32 – KINDERSICHERUNG
32 – Dateiinformationen anzeigen (ID3-TAG)
32 – DEMO
32 – Verwendung eines Mikrofons
33 – STIMME AUSBLENDEN
33 – TONARTWECHSEL
33 – BELEUCHTUNG
34 Uhrzeit einstellen
34 – Uhrzeit über die “Music Flow Bluetooth”-App einstellen
34 – Player als Wecker verwenden
35 – Einstellen des Sleep-Timers
35 – Dimmer
35 Automatisches Ausschalten
36 – AUTO POWER Ein
36 – Automatische Funktionswahl
37 LG Sound Sync
38 WIRELESS PARTY LINK Verbindung

4 Störungsbehebung

39 Störungsbehebung
39 – Allgemein

5 Anhang

41 Allgemeine Technische Daten
42 Technische Daten Lautsprecher

42 Marken und Lizenzen
43 Wartung
43 – Hinweise zu Discs
43 – Umgang mit dem Gerät

Einzigartige Funktionen

Bluetooth®

Wiedergabe von auf einem **Bluetooth**-Gerät gespeicherter Musik.

Eingang für tragbare Geräte

Wiedergabe von Musik auf Ihrem tragbaren Gerät. (zum Beispiel für MP3s oder Notebooks)

Wiedergabeeffekte

Musik mit verschiedenen Klang- und Wiedergabeeffekten wiedergeben.

USB-Sofortaufnahme

Musik auf einem USB-Gerät aufnehmen.

Music Flow Bluetooth

Music Flow Bluetooth ist eine App zur Bedienung einiger moderner Audiogeräte von LG. Siehe Seite 24.

LG Sound Sync

Einstellung der Lautstärke dieses Gerätes über die Fernbedienung Ihres LG TV-Gerätes, falls dieses LG Sound Sync unterstützt.

Voraussetzungen für Wiedergabedateien

Voraussetzungen für Musikdateien

Die Kompatibilität dieses Gerätes mit MP3-/WMA-Dateien unterliegt folgenden Einschränkungen:

- Sampling-Frequenz: 32 bis 48 kHz (MP3), 32 bis 48 kHz (WMA)
- Bitrate: 32 bis 320 kbps (MP3), 40 bis 192 kbps (WMA)
- Maximale Anzahl Dateien: Daten-CD: 999 / USB: 2000
- Maximale Anzahl Ordner: Daten-CD: 99 / USB: 200
- Dateierweiterungen: ".mp3" / ".wma"
- Bestimmte MP3-/WMA-Dateien können je nach Typ oder Format u. U. nicht wiedergegeben werden.
- CD-ROM-Dateiformat: ISO 9660/JOLIET
- Es wird das Programm Easy-CD Creator empfohlen, mit dem das Dateisystem ISO 9660 erzeugt werden kann.

DTS wird nicht unterstützt. Das DTS-Audioformat kann nicht ausgegeben werden.

Die Einstellung zur Disc-Formatierung muss auf [Mastered] eingestellt werden, damit wiederbeschreibbare Discs nach der Formatierung mit LG Playern kompatibel sind. Discs, die mit dem Live File System formatiert wurden, können nicht auf LG Playern wiedergegeben werden.

(Mastered/Live File System: Disc-Formatierungssystem unter Windows Vista)

Kompatible USB-Geräte

- MP3-Player: MP3-Player mit Flash-Funktion.
- USB-Flash-Laufwerk: Geräte mit Unterstützung für USB 2.0 oder USB 1.1.
- Von der USB-Funktion dieses Gerätes werden u. U. nicht alle USB-Geräte unterstützt.

Anforderungen an USB-Geräte

- Geräte, für die zum Anschluss an einen Computer eine zusätzliche Softwareinstallation erforderlich ist, werden nicht unterstützt.
- Das USB-Gerät niemals während der Dateiübertragung trennen.
- Der Suchlauf kann bei USB-Geräten mit hoher Kapazität etwas länger als eine Minute dauern.
- Zur Vermeidung von Datenverlust sollten Sicherungskopien sämtlicher Daten erstellt werden.
- Bei Verwendung eines USB-Verlängerungskabels oder USB-Hubs wird das USB-Gerät nicht erkannt.
- Geräte, die mit dem NTFS-Dateisystem formatiert sind, werden nicht unterstützt. (Es werden nur die Dateisysteme FAT16 und FAT32 unterstützt.)
- Dieses Gerät erkennt bis zu 2000 Dateien.
- Externe Festplatten, Kartenleser, gesperrte Geräte oder USB-Festplatten werden nicht unterstützt
- Der USB-Anschluss des Gerätes kann nicht mit einem PC verbunden werden. Das Gerät kann somit nicht als Speichergerät eingesetzt werden.
- Bestimmte USB-Geräte funktionieren nicht zusammen mit diesem Gerät.

Fernbedienung

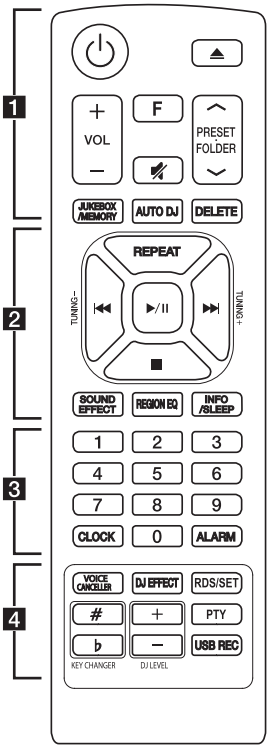

Austauschen der Batterie

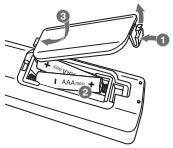

Nehmen Sie die Batterieklappe von der Rückseite der Fernbedienung ab und legen Sie die Batterie mit der richtigen Polung ⊕ und ⊖ ein.

1

⏻ (Standby/Ein) **:** Schaltet das Gerät EIN und AUS.

⏏ (Öffnen/Schließen) : Disc-Fach öffnen und schließen.

VOL (Lautstärke) **+/- :** Lautstärke der Lautsprecher einstellen.

F (Funktion) : Auswahl der Funktion und Eingangsquelle.

🔇 (Stumm) : Ton stummschalten.

PRESET·FOLDER Λ/V :

- Suche nach Ordnern mit MP3-/WMA-Dateien. Drücken Sie bei der Wiedergabe einer CD/von einem USB-Gerät mit mehreren Ordnern, in denen MP3-/WMA-Dateien gespeichert sind, die Taste **PRESET·FOLDER Λ/V** um den gewünschten Ordner zur Wiedergabe auszuwählen.
- Sendernummer für einen Radiosender wählen.

JUKEBOX/MEMORY :

- Radiosender speichern.
- Alle gespeicherten Sender löschen.
- JUKE BOX-Modus auswählen.
- Favoriten erstellen.

AUTO DJ : AUTO DJ-Modus auswählen. (Weitere Hinweise finden Sie auf Seite 21)

DELETE :

- MP3-/WMA-Dateien löschen. (nur USB)
- Einen Titel aus der Programmliste löschen.

2

REPEAT : Tracks/Dateien mehrmals oder in zufälliger Reihenfolge wiedergeben.

TUNING-/+ : Radiosender auswählen.

I◀◀/▶▶I (Überspringen/Suchen):

- Schneller Vorlauf zurück oder vor.
- Suchlauf innerhalb eines Tracks/einer Datei.

▶/II (Wiedergabe/Pause) :

- Wiedergabe Start oder Pause.
- STEREO/MONO auswählen.

■ (Stop)**:**

- Wiedergabe bzw. Aufnahme anhalten.
- DELETE abbrechen.

SOUND EFFECT : Klangeffekte auswählen.

REGION EQ : Landestypischen Equalizer auswählen.

INFO / SLEEP

- Informationen über den aktuellen Musiktitel anzeigen. MP3-Dateien sind häufig mit ID3 Tags versehen. Diese Tags können Informationen zu Titel, Künstler, Album oder Spieldauer enthalten.
- Name aller verbundenen Bluetooth-Geräte im Bluetooth-Modus anzeigen.
- Bei bestehender WIRELESS PARTY LINK-Verbindung wird der Name des SLAVE-Gerätes auf dem MASTER-Gerät angezeigt und der Name des MASTER-Gerätes erscheint auf dem SLAVE-Gerät.
- Halten Sie diese Taste gedrückt, um das System zu einer bestimmten Uhrzeit automatisch auszuschalten.
  (Dimmer. Das Anzeigefenster wird um die Hälfte verdunkelt.)

3

Zifferntasten **0** bis **9**: Nummerierte Tracks, Dateien oder Schnellwahlnummer auswählen.

CLOCK : Uhrzeit einstellen und anzeigen.

ALARM : Mithilfe der ALARM-Funktion können Sie die CD- und USB-Wiedergabe sowie den Radioempfang zur gewünschten Uhrzeit ein- und ausschalten.

4

VOICE CANCELLER : Mit dieser Funktion erzeugen Sie einen Karaoke-Effekt, indem die Stimme des Interpreten des Musiktitels ausgeblendet wird.

DJ EFFECT : DJ EFFECT Modus auswählen. (Siehe Seite 20.)

RDS/SET :

- RDS (Radio Data System)
- Einstellung übernehmen.

KEY CHANGER (♯/♭) : Einstellung einer für Ihre Stimmlage geeigneten Tonart.

DJ LEVEL +/- : DJ EFFECT-Lautstärke einstellen.

PTY : Radiosender nach Typ suchen.

USB REC : USB-Sofortaufnahme.

Bedienungsfeld

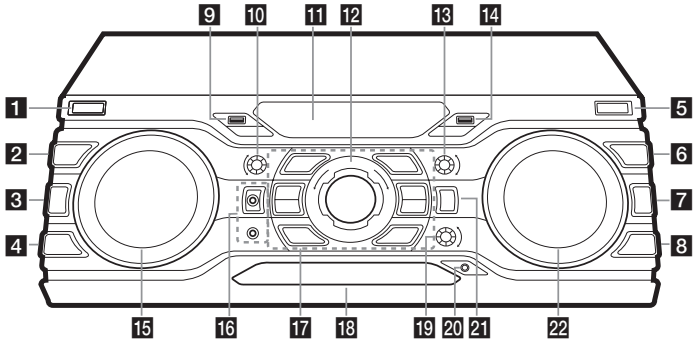

1 ⏻/I (Standby/Ein)

2 DJ EFFECT
DJ EFFECT-Modus auswählen. (Weitere Hinweise finden Sie auf Seite 20).

3 USER EQ
Einstellung eines persönlichen Klangeffektes.

4 REGION EQ / BASS BLAST
- Landestypischen Equalizer auswählen.
- Zur direkten Auswahl des BASS-Effektes gedrückt halten.

5 USB REC / DEMO
Aufnahme auf USB-Gerät. / Demo-Modus starten.

6 SEARCH
Im Auswahlmodus einen Ordner und eine Datei wählen.

7 OK
Ordner zur Suche nach einer Datei auswählen.

8 LIGHTING / VOICE CANCELLER
- Beleuchtungseffekte ein-/ausschalten.
- Mit dieser Funktion erzeugen Sie einen Karaoke-Effekt, indem die Stimme des Interpreten des Musiktitels ausgeblendet wird. Zum Ein- oder Ausschalten dieser Funktion gedrückt halten.

9 USB 1-Anschluss
Wiedergabe oder Aufnahme von auf dem angeschlossenen USB-Gerät gespeicherten Dateien.

10 BASS
BASS für die Einstellung des USER EQ einstellen.

11 Anzeigefenster

12 MASTER VOLUME
Lautstärke einstellen.

13 TREBLE
HÖHEN für die Einstellung des USER EQ einstellen.

14 USB 2-Anschluss
Wiedergabe oder Aufnahme von auf dem angeschlossenen USB-Gerät gespeicherten Dateien.

15 SCRATCH / DJ EFFECT CONTROL
Drehen Sie den Regler im bzw. entgegen dem Uhrzeigersinn, um einen Scratch-Ton zu erzeugen. / DJ EFFECT-Intensität einstellen.

16 MIC 1 / 2-Buchse

17 ☐ (Stop) / RDS
- Wiedergabe anhalten oder DELETE abbrechen.
- Radio Data System

>II (Wiedergabe/Pause)
- Wiedergabe starten oder unterbrechen.
- Stereo/Mono auswählen.

⏏ (Öffnen/Schließen)
Disc-Fach öffnen bzw. schließen.

KEY CHANGER
Einstellungsmodus für den Stimmbereich aufrufen.

CLUB, DRUM, USER (DJ PRO)
Auswahl der Klangfunktion CLUB, DRUM oder USER.

1, 2, 3, 4 (DJ PRO PAD)
Gewünschtes Klangpad drücken.

18 Disc-Fach

19 **MIC VOL** (Mikrofonlautstärke) **/ KEY CONTROL**
- Einstellung der Mikrofonlautstärke.
- Einstellung einer für Ihre Stimmlage geeigneten Tonart.

20 **PORT.** (Portable) **IN**-Anschluss

21 **F** (Funktion) **/ WIRELESS LINK**
- Auswahl der Funktion und Eingangsquelle.
- Halten Sie diese Taste drei Sekunden lang gedrückt, um die Betriebsart WIRELESS PARTY LINK auszuwählen.

22 **I<< SEARCH >>I** (Überspringen/Suchen)
- Suche nach einem Ordner oder einer Datei.
- Suchlauf innerhalb eines Tracks/einer Datei.
- Auswahl eines Radiosenders.

Rückseite

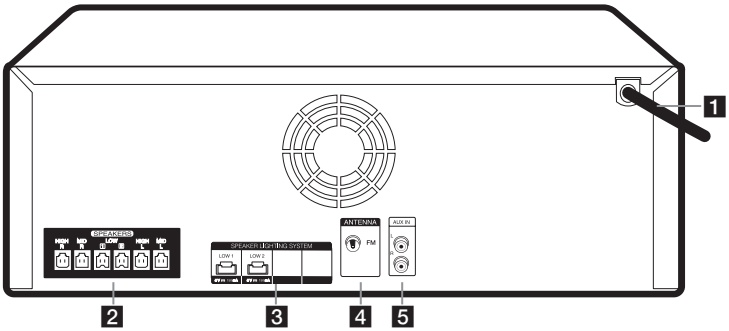

1 Netzkabel

Vorsicht
- Schließen Sie das Netzkabel nach Möglichkeit direkt an eine Steckdose an. Bei Verwendung eines Verlängerungskabels sollte dieses unbedingt für 110 V/15 A bzw. 230 V/15 A geeignet sein, ansonsten arbeitet das Gerät aufgrund einer unzureichenden Stromversorgung möglicherweise nicht störungsfrei.
- Das Verlängerungskabel darf nicht elektrisch überlastet werden.

2 **SPEAKERS**-Anschlüsse

3 **SPEAKER LIGHTING SYSTEM**

4 **ANTENNA** (FM)

5 **AUX IN** (L/R)

Montage des Ferritkerns

Der Ferritkern ist je nach den gesetzlichen Bestimmungen im jeweiligen Land u. U. nicht im Lieferumfang enthalten.

Ferritkern an Netzkabel und Lautsprecherkabel befestigen

Zur Verringerung oder Beseitigung von elektrischen Störstrahlungen sollte der Ferritkern montiert werden.

1. Ziehen Sie den Verschluss [a] des Ferritkerns auf.
2. Wickeln Sie das Netzkabel einmal um den Ferritkern.
   Wickeln Sie die SPEAKERSkabel einmal um den Ferritkern.
   Wickeln Sie die Kabel des SPEAKER LIGHTING SYSTEM einmal um den Ferritkern.
3. Schließen Sie den Ferritkern mit einem Klick.

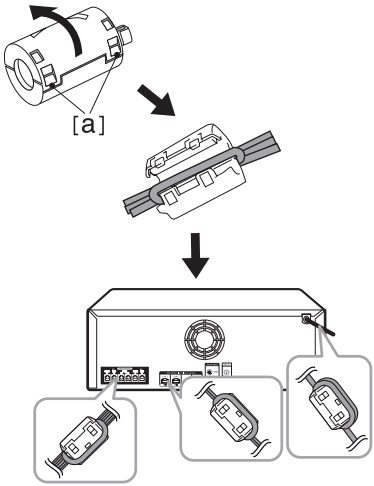

Anschluss der Lautsprecher

Schließen Sie die Stecker der Lautsprecherkabel an die Anschlüsse mit der Bezeichnung SPEAKERS an. Stellen Sie sicher, dass der Stecker des Lautsprechers mit dem entsprechend farbig markierten Lautsprecheranschluss verbunden wird.

Anschluss der Kabel für die Lautsprecherbeleuchtung an das Gerät

Um die Kabel für die Lautsprecherbeleuchtung am Gerät anzuschließen, führen Sie das Kabel in die Anschlüsse **SPEAKER LIGHTING SYSTEM** am Gerät ein.

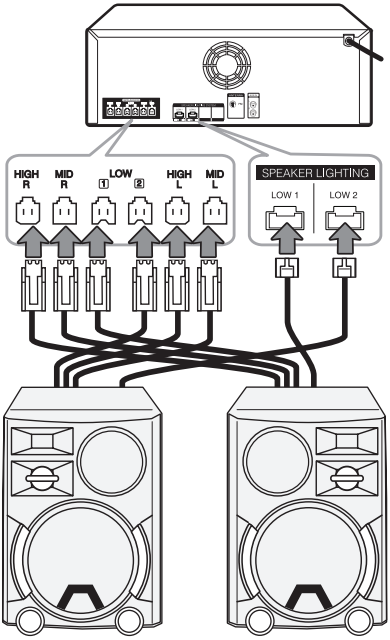

Vorsicht

- Stellen Sie sicher, dass die Stecker und Lautsprecherbuchsen korrekt angeschlossen sind.
- Die Kabel müssen fest an den Anschlüssen des Gerätes befestigt werden.

Vorsicht

- Die Lautsprecher niemals allein anheben. Zum Anheben der Lautsprecher sind mindestens zwei Personen erforderlich. Ansonsten besteht die Gefahr von Fehlfunktionen der Lautsprecher sowie von Verletzungen und/oder Sachschäden.
- Zum Anschluss der Lautsprecher am Gerät müssen Lautsprecherkabel und Stecker mit dem entsprechenden Lautsprecheranschluss übereinstimmen.
- Überprüfen Sie vor der Wiedergabe von Musik die Lautstärke, so dass unsichere Personen, Kinder und schwangere Frauen nicht durch plötzliche laute Geräusche des Gerätes erschreckt werden.
- Das Gerät nicht in beengten Räumen verwenden. Ansonsten besteht die Gefahr von Hörschäden. Es wird empfohlen, das Gerät in größeren Räumen zu verwenden.
- Achten Sie darauf, dass Kinder nicht ihre Hände oder andere Gegenstände in die Lautsprecheröffnung einführen.
- Es sollte nur die mit diesem Gerät gelieferten Lautsprecher verwendet werden. Bei Verwendung anderer Lautsprecher besteht die Gefahr von Fehlfunktionen.
- Der Lautsprecher enthält magnetische Bauteile. Aus diesem Grund können Farbverfälschungen auf dem Bildschirm oder PC-Monitor auftreten. Die Lautsprecher sollten daher in ausreichendem Abstand zum Fernseher oder PC-Monitor aufgestellt werden.
- Schauen Sie nicht über einen längeren Zeitraum direkt auf die Lautsprecherbeleuchtung. Ansonsten besteht die Gefahr von Schäden an den Augen.

Anschluss von Zusatzgeräten

AUX IN-Anschluss

Anschluss eines Zusatzgerätes (Camcorder, TV, Player usw.) an den **AUX IN** (L/R).

Falls das Gerät nur einen Audio-Ausgang (Mono) besitzt, schließen Sie nur den linken Audio-Stecker am Gerät an.

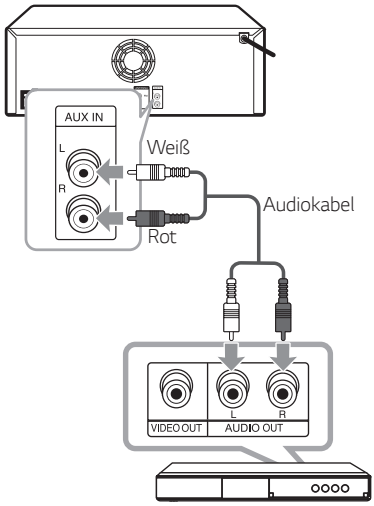

Z. B. DVD-, Blu-ray-Player.

PORT. IN-Anschluss

Anschluss eines tragbaren Gerätes (Kopfhörer oder Line-out-Anschluss z. B. eines MP3- oder PMP-Players) an den Eingangsanschluss **PORT. IN**.

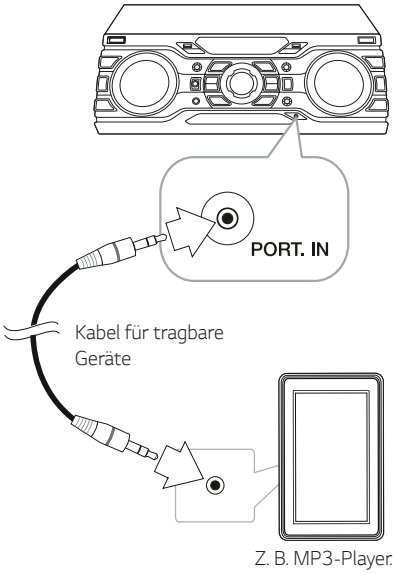

Musik vom tragbaren Player oder Zusatzgerät hören.

Das Gerät kann zur Wiedergabe von Musiktiteln zahlreicher tragbarer Player oder Zusatzgeräte eingesetzt werden.

1. Schließen Sie den tragbaren Player am Anschluss PORT. IN des Gerätes an.

   Oder

   Schließen Sie das Zusatzgerät am AUX IN-Anschluss des Gerätes an.
2. Schalten Sie das Gerät über die Taste ⏻ auf der Fernbedienung bzw. ⏻/❙ am Gerät ein.
3. Wählen Sie mit der Taste **F** auf der Fernbedienung bzw. **F / WIRELESS LINK** am Gerät die Funktion AUX oder PORTABLE.
4. Schalten Sie den tragbaren Player bzw. das Zusatzgerät ein und starten Sie die Wiedergabe.

Hinweis

Bei Anschluss eines tragbaren Gerätes am PORT. IN-Anschluss wird automatisch die PORTABLE-Funktion aktiviert.

USB-Anschluss

Schließen Sie das USB-Gerät (z. B. MP3-Player) am USB-Anschluss des Gerätes an.

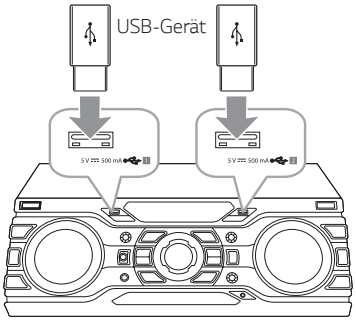

Hinweis

USB-Gerät vom Gerät trennen:

1. Wählen Sie eine Funktion/einen Modus oder drücken Sie zweimal nacheinander die Taste ■ auf der Fernbedienung bzw. ☐ am Gerät.
2. Ziehen Sie das USB-Gerät ab.

Antennenanschluss

Schließen Sie zum Radioempfang die mitgelieferte UKW-Antenne an.

Schließen Sie die UKW-Drahtantenne an den FM-Antennenanschluss an.

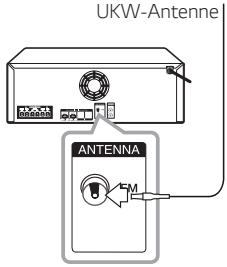

Hinweis

Die UKW-Drahtantenne muss vollständig entfaltet werden.

Grundfunktionen

CD-/USB-Bedienung

1. Drücken Sie die Taste ⏏ auf der Fernbedienung bzw. ⏏ am Gerät und legen Sie eine Disc ein. Oder schließen Sie das USB-Gerät am USB-Anschluss an.
2. Wählen Sie mit der Taste **F** auf der Fernbedienung bzw. **F / WIRELESS LINK** am Gerät die Funktion CD oder USB.

Stop	Drücken Sie die Taste ■ auf der Fernbedienung bzw. ☐ am Gerät.
Wiedergabe	Drücken Sie die Taste ▶/II auf der Fernbedienung bzw. >II am Gerät.
Pause	Drücken Sie während der Wiedergabe die Taste ▶/II auf der Fernbedienung bzw. >II am Gerät.
Suchlauf innerhalb eines Tracks/einer Datei	- Auf der Fernbedienung Halten Sie die Taste I◀◀ / ▶▶I auf der Fernbedienung bzw. am Gerät während der Wiedergabe gedrückt und lassen Sie sie an der gewünschten Stelle los. - Am Gerät Drücken Sie die Taste **SEARCH** und drehen Sie während der Wiedergabe den Regler I<< SEARCH >>I.
Einen Track/ eine Datei direkt auswählen	Drücken Sie die Nummerntasten **0** bis **9** auf der Fernbedienung, um die gewünschte Datei oder den Track direkt auszuwählen.
Zum vorherigen/ nächsten Track/ zur Datei springen	- Bei angehaltener Wiedergabe Drücken Sie die Tasten I◀◀ / ▶▶I auf der Fernbedienung bzw. drehen Sie den Regler I<< SEARCH >>I am Gerät, um zum nächsten/vorherigen Track/zur Datei zu springen. - Während der Wiedergabe (1) Mit den Tasten I◀◀ / ▶▶I: Wählen Sie mit der Taste ▶▶I auf der Fernbedienung den nächsten Track/die Datei aus. Drücken Sie während der ersten zwei Sekunden der Wiedergabe die Taste I◀◀ auf der Fernbedienung, um zum vorherigen Track/zur Datei zu springen. Drücken Sie nach den ersten drei Sekunden der Wiedergabe die Taste I◀◀ auf der Fernbedienung, um zum Anfang des aktuellen Tracks/der Datei zu springen. (2) Mit dem Drehregler **SEARCH** : Drehen Sie den Regler I<< SEARCH >>I am Gerät und drücken Sie zur Wiedergabe des Tracks/der Datei auf ▶/II.
Wiederholte oder Zufalls-Wiedergabe	Drücken Sie mehrmals die Taste **REPEAT** auf der Fernbedienung. Siehe die weiteren Hinweise zur Änderung der Anzeige.

Hinweis

- Daraufhin ändert sich die Anzeige in der folgenden Reihenfolge.

USB	MP3-/WMA-CD	AUDIO-CD
RPT 1	RPT 1	RPT 1
RPT*DIR	RPT DIR	-
RPT ALL	RPT ALL	RPT ALL
RANDOM	RANDOM	RANDOM
OFF	OFF	OFF

*DIR: Verzeichnis

- Bei der Wiedergabe einer JUKE BOX-Liste sind nur die Funktionen RPT 1 und RPT ALL verfügbar.
- Auch nach einem Neustart des Gerätes oder nach dem Wechsel der Funktion wird die Musikwiedergabe an der unterbrochenen Stelle fortgesetzt.
- Falls das Disc-Fach länger als fünf Minuten offen steht, wird es automatisch geschlossen.

Automatische Wiedergabe

- CDs mit AUDIO-/MP3-/WMA-Dateien werden nach dem Öffnen und Schließen des Disc-Fachs automatisch wiedergegeben.
- Beim Öffnen und Schließen des Disc-Fachs ohne eingelegte Disc wird die CD-Funktion automatisch ausgewählt.

Ordner und MP3-/WMA-Dateien auswählen

Am Gerät

1. Drücken Sie bei angehaltener Wiedergabe die Taste **SEARCH** und drehen Sie den Regler **I<< SEARCH >>I**, bis die gewünschte Datei erscheint. Drücken Sie nochmals die Taste SEARCH, um nach einem Ordner zu suchen.
2. Drücken Sie zur Wiedergabe der gewählten Datei auf **OK** oder **>II**. Drücken Sie während der Ordnersuche auf **OK**, um eine Datei in einem Ordner auszuwählen, und dann nochmals auf **OK** oder auf **>II**. Die ausgewählte Datei wird wiedergegeben.

Auf der Fernbedienung

1. Drücken Sie mehrmals die Taste **PRESET·FOLDER ∧/∨** auf der Fernbedienung, bis der gewünschte Ordner angezeigt wird.
2. Drücken Sie zur Wiedergabe auf ▶/II. Daraufhin wird die erste Datei im Ordner wiedergegeben.

Hinweis

- Die Ordner/Dateien auf einer CD und auf einem USB-Gerät werden wie folgt angezeigt.

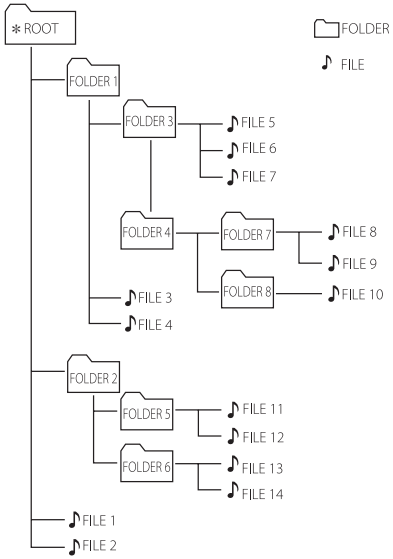

- Sollte sich in einem Ordner keine Datei befinden, wird dieser Ordner nicht angezeigt.
- Ordner werden in der folgenden Reihenfolge angezeigt:
  ROOT → FOLDER 1 → FOLDER 3 → FOLDER 7 → FOLDER 8 → FOLDER 5 → FOLDER 6
- Die Dateien werden in der Reihenfolge ♪ Datei Nr.1 bis ♪ Datei Nr. 14 nacheinander wiedergegeben.
- Dateien und Ordner werden in der Reihenfolge der Aufnahme und somit auf unterschiedliche Weise angezeigt.
- * ROOT: Der erste Bildschirm wird angezeigt, wenn der Computer das USB-Gerät als "ROOT" erkannt hat.

MP3-/WMA-Datei löschen

Drücken Sie zum Löschen einer Datei oder eines Ordners oder zur Formatierung die Taste **DELETE**. Diese Funktion ist nur bei angehaltener Wiedergabe möglich. (nur USB)

1. -Wählen Sie die zu löschende Datei aus und drücken Sie **DELETE**.

   -Wählen Sie mit den Tasten **PRESET·FOLDER** ∧/∨ auf der Fernbedienung den zu löschenden Ordner aus und drücken Sie die Taste **DELETE**.

   -Halten Sie zur Formatierung des USB-Gerätes die Taste **DELETE** gedrückt.

   Oder

   Drücken Sie während der Auswahl einer MP3-/WMA-Datei mehrmals die Taste **DELETE**.

   Daraufhin ändert sich die Anzeige in der folgenden Reihenfolge.

   - DEL FILE : Datei löschen
   - DEL DIR : Ordner löschen
   - FORMAT : USB-Gerät formatieren

2. Drücken Sie zum Löschen einer Datei/eines Ordners oder zum Formatieren die Taste ▶/II auf der Fernbedienung bzw. ▶II am Gerät. Um den aktuellen Modus zu verlassen, drücken Sie die Taste ■ auf der Fernbedienung bzw. □ am Gerät.

Vorsicht

- Das USB-Gerät während des Betriebs niemals abziehen. (z. B. Wiedergabe, Löschen)
- Zur Vermeidung von Datenverlust sollten regelmäßig Sicherungskopien erstellt werden.
- Die Löschfunktion ist je nach USB-Status u. U. nicht möglich. (z. B. bei aktivierter Sperre)

Wiedergabeeffekte

Dieses Gerät unterstützt verschiedene Klang- und Wiedergabeeffekte: DJ EFFECT, SCRATCH, DJ PRO, AUTO DJ.

DJ EFFECT

Wiedergabe mit DJ EFFECT wie Flanger/Phaser/Wah/Delay.

1. Drücken Sie zur Auswahl des gewünschten **DJ EFFECT** (FLANGER, PHASER, WAH, DELAY, OFF) die Taste DJ EFFECT.
2. Drehen Sie den Regler **SCRATCH / DJ EFFECT CONTROL** im bzw. entgegen dem Uhrzeigersinn, um die DJ EFFECT-Intensität von 0 bis 15 einzustellen.

Hinweis

- Beim Drücken der Taste DJ EFFECT wird der **DJ EFFECT**-Modus drei Sekunden lang angezeigt.
- Der aktuell eingestellte Wert wird beim Einstellen angezeigt.
- Beim Ändern der Funktion oder beim Ausschalten des Gerätes wird der aktivierte DJ EFFECT-Modus über die Taste DJ EFFECT ausgeschaltet.

SCRATCH-Effekt

SCRATCH-Klangeffekte können ausgegeben und gemischt werden.

Drehen Sie den Regler **SCRATCH / DJ EFFECT CONTROL**, um den Scratch-Ton zu mischen.

- Abhängig von der Richtung, in der der Drehschalter **SCRATCH / DJ EFFECT CONTROL** betätigt wird, wird ein Scratch-Ton ausgegeben.

AUTO DJ

In der Betriebsart Auto DJ werden das Ende des aktuellen Titels und der Anfang des folgenden Titels zur nahtlosen Wiedergabe überblendet. Zur nahtlosen Wiedergabe wird die Lautstärke für alle Tracks/Dateien angeglichen.

Drücken Sie mehrmals die Taste **AUTO DJ** auf der Fernbedienung, um die Anzeige wie folgt zu ändern. AUTO DJ RANDOM -> AUTO DJ SEQUENTIAL -> AUTO DJ OFF

Modus	Anzeigefenster	Beschreibung
OFF	AUTO DJ OFF	-
RANDOM	AUTO DJ RANDOM	In dieser Betriebsart werden die Musiktitel in zufälliger Reihenfolge wiedergegeben.
REPEAT	AUTO DJ SEQUENTIAL	In dieser Betriebsart werden die Musiktitel wiederholt wiedergegeben.

Hinweis

- Im AUTO DJ-Modus kann nicht nach einem Abschnitt innerhalb eines Tracks/einer Datei gesucht werden und die wiederholte oder zufällige Wiedergabe ist nicht möglich.
- Bei Auswahl einer anderen Funktion oder beim Anhalten der Musikwiedergabe über die Taste ☐ am Gerät (bzw. ■ auf der Fernbedienung) im AUTO DJ-Modus wird die Funktion AUTO DJ deaktiviert.
- Die Funktion AUTO DJ ist bei Musikdateien mit einer Länge unter 60 Sekunden nicht möglich.
- Die Funktion AUTO DJ ist während einer Aufnahme nicht möglich.
- Während der Wiedergabe einer JUKE BOX-Liste wird nur die Funktion AUTO DJ SEQUENTIAL eingeschaltet.

DJ PRO

Die Klangeffekte CLUB, DRUM oder USER können gemischt werden. Jeder Modus besitzt bis zu vier Klangeffekte.

1. Halten Sie die Taste **DJ PRO (CLUB, DRUM oder USER)** gedrückt, um einen gewünschten DJ PRO auszuwählen.
2. Drücken Sie für den gewünschten Klang auf **DJ Pro. Pad (1, 2, 3, 4)**.

Hinweis

- Um die Klangfunktion USER zu nutzen, muss in der "Music Flow Bluetooth"-App eine Quelle eingetragen werden. Falls die Quelle für USER nicht eingetragen wurde, erscheint die Meldung "EMPTY" oder "NO SOUND" im Anzeigefenster.
- Die Funktion DJ Pro ist auf den CLUB-Modus voreingestellt.
- Beim Drücken der Taste **DJ PRO (CLUB, DRUM oder USER)** wird der DJ Pro-Modus drei Sekunden lang angezeigt.
- Beim Drücken auf **DJ Pro. Pad (1, 2, 3, 4)** wird der DJ PRO-Ton gemischt.
- Beim Drücken einer anderen Taste **DJ Pro. Pad (1, 2, 3, 4)** während der Ausgabe des DJ PRO-Tons wird der aktuell wiedergegebene DJ PRO-Ton angehalten und der gewählte DJ PRO-Ton wird ausgegeben.

Verwendung der Bluetooth® Wireless Technologie

Über Bluetooth

Bluetooth® ist eine kabellose Übertragungstechnologie zur Verbindung über kurze Distanzen.

Bei Störungen durch andere elektronische Geräte in der Nähe kann der Ton bei der **Bluetooth**-Übertragung über verschiedene Räume zeitweise unterbrochen werden.

Bei der Verbindung mehrere Geräte über die **Bluetooth®** Wireless-Technologie fallen keinerlei Gebühren an. Verbindungen mithilfe der **Bluetooth®** Wireless-Technologie über ein Mobiltelefon können in Reihenschaltung betrieben werden. Unterstützte Geräte: Mobiltelefone, MP3, Laptops, PDAs.

Bluetooth-Profile

Um die **Bluetooth®** Wireless-Technologie zu nutzen, müssen die Geräte mit bestimmten Profilarten kompatibel sein. Dieses Gerät unterstützt die folgenden Profile:

A2DP (Übertragung von Audiodaten)

Codec : SBC

Musik vom Bluetooth-Gerät hören

Verbindung zwischen Gerät und Bluetooth-Gerät herstellen

Vor der Verbindung muss die **Bluetooth**-Funktion Ihres **Bluetooth**-Gerätes aktiviert werden. Hinweise finden Sie in der Bedienungsanleitung des **Bluetooth**-Gerätes. Eine einmal hergestellte Verbindung muss nicht nochmals hergestellt werden.

1. Schalten Sie das Gerät ein.
2. Bedienen Sie das **Bluetooth**-Gerät und stellen Sie eine Verbindung her. Während der Suche nach diesem Gerät mit dem **Bluetooth**-Gerät wird eine Liste der gefundenen Geräte in der Anzeige des **Bluetooth**-Gerätes, je nach Funktionsumfang, angezeigt. Das Gerät wird als "LG CM9760(XX)" angezeigt.

Hinweis

- XX steht für die letzten beiden Ziffern der **Bluetooth**-Adresse. Falls Ihr Gerät zum Beispiel die **Bluetooth**-Adresse 9C:02:98:4A:F7:08 besitzt, erscheint auf dem **Bluetooth**-Gerät die Anzeige "LG CM9760 (08)".
- Je nach Art des **Bluetooth**-Gerätes erfolgt die Herstellung der Verbindung auf verschiedene Weise. Geben Sie bei Aufforderung die PIN-Nummer (0000) ein.
- Dieses Gerät kann über die oben beschriebene Verbindungsart nur bei aktivierter **Bluetooth**-Funktion gleichzeitig mit bis zu drei **Bluetooth**-Geräten verbunden werden.
- Mehrfachverbindungen werden nur von Geräten mit dem Betriebssystem Android oder iOS unterstützt. (Mehrfachverbindungen werden je nach den technischen Daten des angeschlossenen Gerätes u. U. nicht unterstützt.)
- Mehrfachverbindungen werden von entfernbaren/abnehmbaren **Bluetooth**-Geräten (z. B. Dongles) nicht unterstützt.

3. Nach erfolgter Verbindung mit Ihrem **Bluetooth**-Gerät erscheint die Meldung "PAIRED" im Anzeigefenster und der **Bluetooth**-Gerätename wird geändert. Daraufhin erscheint die Meldung "BT" im Anzeigefenster.

Hinweis

- Beim Anschluss weiterer Geräte zur Mehrfachverbindung erscheint kurz die Meldung "PAIRED" in der Anzeige.
- Falls der Gerätename nicht auf diesem Gerät angezeigt werden kann, erscheint der Name "-".

4. Musik hören.
   Hinweise zur Wiedergabe von Musikdateien auf dem **Bluetooth**-Gerät finden Sie in der Bedienungsanleitung des **Bluetooth**-Gerätes.

Hinweis

- Bei Verwendung der **Bluetooth®**-Technologie und zur störungsfreien Verbindung muss das **Bluetooth**-Gerät möglichst nahe am Gerät verwendet werden.
  In folgenden Fällen kann möglicherweise keine Verbindung hergestellt werden:
  - Es befindet sich ein Hindernis zwischen Gerät und **Bluetooth**-Gerät.
  - Ein anderes Gerät sendet auf der Frequenz des **Bluetooth®**-Gerätes, zum Beispiel ein medizinisches, ein Mikrowellen- oder ein Wireless LAN-Gerät.
- Nach einem Neustart muss das **Bluetooth**-Gerät erneut mit diesem Gerät verbunden werden.
- Auch wenn dieses Gerät im **Bluetooth**-Modus mit bis zu drei **Bluetooth**-Geräten verbunden wird, kann Musik nur über eines der verbundenen Geräte wiedergegeben und gesteuert werden.

Bedienung eines über Bluetooth verbundenen Gerätes

Ein verbundenes Bluetooth-Gerät kann mit diesem Gerät bedient werden; Wiedergabe, Pause, Stopp, Überspringen.

Hinweis

- Diese ist nur für Android OS und iOS verfügbar.
- Diese Funktion wird je nach Bluetooth-Gerät u. U. nicht unterstützt oder die Bedienung ist abweichend.

Hinweis

- Wenn dieses Gerät mit mehreren **Bluetooth**-Geräten verbunden ist, hält nur das Wiedergabegerät seine **Bluetooth**-Verbindung beim Wechsel der Funktionsart aufrecht.
- Bei Störungen der Übertragung durch andere elektronische Geräte in der Nähe kann der Ton zeitweise unterbrochen werden.
- **Bluetooth**-Geräte können nicht über dieses Gerät bedient werden.
- Je nach Art des Gerätes kann die **Bluetooth**-Funktion u. U. nicht genutzt werden.
- Es können schnurlose Geräte wie Telefone, MP3-Player oder Notebooks genutzt werden.
- Die Klangqualität nimmt mit größer werdendem Abstand zwischen Gerät und **Bluetooth**-Gerät ab.
- Wenn das Gerät ausgeschaltet oder das **Bluetooth**-Gerät zu weit vom Gerät entfernt ist, wird die **Bluetooth**-Verbindung unterbrochen.
- Bei unterbrochener **Bluetooth**-Verbindung müssen **Bluetooth**-Gerät und Gerät neu verbunden werden.
- Falls keine Verbindung zu einem **Bluetooth**-Gerät besteht, erscheint die Meldung "BT READY" im Anzeigefenster.
- Bei Verwendung der BT-Funktion sollte die Lautstärke am **Bluetooth**-Gerät auf einen geeigneten Wert eingestellt werden.
- In einer anderen Betriebsart als BT kann nur ein Gerät verbunden werden.
- Bei Verbindung eines **Bluetooth**-Gerätes über LG TV wird das LG TV-Gerät getrennt und das **Bluetooth**-Gerät wird verbunden.
- Bei Verbindung eines **Bluetooth**-Gerätes (iOS Gerät usw.) mit diesem Gerät oder bei der Bedienung dieses Gerätes können die Lautstärken beider Geräte aneinander angeglichen werden.

Verwendung der Music Flow Bluetooth-App

Hinweis

- Die "Music Flow Bluetooth"-App kann mit diesem Gerät nur über das Betriebssystem Android genutzt werden.
- Es wird empfohlen, die neueste Version der App zu verwenden.

Über die "Music Flow Bluetooth" App

Die "Music Flow Bluetooth"-App bringt eine Reihe von neuen Funktionen auf Ihr Gerät.

Um weitere Funktionen zu genießen, sollten Sie die kostenlose "Music Flow Bluetooth"-App herunterladen und installieren.

Hier finden Sie eine Einführung in einige der zahlreichen Funktionen der "Music Flow Bluetooth"-App.

Multi-Jukebox: Bei gleichzeitigem Anschluss von bis zu 3 Bluetooth-Telefonen können Sie dreimal so viel Unterhaltung genießen. Sie können Musik von allen drei Telefonen wiedergeben und für jedes Telefon eine eigene Playliste erstellen.

Sample-Erstellung: Effekte auf Ihrem Smartphone aufnehmen und einfache Synchronisierung mit dem System über Bluetooth. Lassen Sie Ihrer Kreativität freien Lauf.

"Music Flow Bluetooth"-App auf Ihrem Bluetooth-Gerät installieren

Die "Music Flow Bluetooth"-App kann auf zwei Arten auf Ihrem **Bluetooth**-Gerät installiert werden.

Installation der "Music Flow Bluetooth"-App unter Verwendung des QR-Codes

1. Installieren Sie die "Music Flow Bluetooth"-App unter Verwendung des QR-Codes. Verwenden Sie die Scan-Software, um den QR-Code zu scannen.
2. Tippen Sie zur Installation auf ein Symbol.
3. Tippen Sie zum Download auf ein Symbol.

Hinweis

- Stellen Sie sicher, dass das **Bluetooth**-Gerät mit dem Internet verbunden ist.
- Stellen Sie sicher, dass auf dem **Bluetooth**-Gerät eine Anwendung zum Scannen installiert ist. Eine solche Anwendung kann im "Google Android Market (Google Play Store)" heruntergeladen werden.
- Je nach Region kann der QR-Code u. U. nicht genutzt werden.

"Music Flow Bluetooth"-App über den "Google Android Market (Google Play Store)" installieren.

1. Tippen Sie auf das Symbol "Google Android Market (Google Play Store)".
2. Geben Sie in der Suchleiste den Begriff "Music Flow Bluetooth" ein und starten Sie die Suche.
3. Suchen Sie in der Ergebnisliste die "Music Flow Bluetooth"-App und starten Sie den Download der **Bluetooth**-App.
4. Tippen Sie zur Installation auf ein Symbol.
5. Tippen Sie zum Download auf ein Symbol.

Hinweis

- Stellen Sie sicher, dass das **Bluetooth**-Gerät mit dem Internet verbunden ist.
- Auf Ihrem **Bluetooth**-Gerät muss "Google Android Market (Google Play Store)" installiert sein.

Bluetooth über die “Music Flow Bluetooth”-App aktivieren

Mithilfe der “Music Flow Bluetooth”-App können Sie Ihr **Bluetooth**-Gerät mit dem Gerät verbinden.

1. Tippen Sie zum Öffnen der “Music Flow Bluetooth”-App im Startbildschirm auf das Symbol “Music Flow Bluetooth”-App und wechseln Sie in das Hauptmenü.
2. Tippen Sie auf [Menu] und wählen Sie das gewünschte Gerät aus.
3. Für weitere Informationen zur Bedienung tippen Sie im Menü [Einstellungen] auf [Hilfe].

Hinweis

- Die “Music Flow Bluetooth”-App ist in den folgenden Software-Versionen verfügbar.
  - Android: Version 4.0.3 (oder höher)
- Bei der Bedienung über die “Music Flow Bluetooth”-App können sich die Bedienelemente der “Music Flow Bluetooth Remote”-App und der enthaltenen Fernbedienung unterscheiden. Verwenden Sie bei Bedarf die enthaltene Fernbedienung.
- Die “Music Flow Bluetooth”-App kann mit bestimmten **Bluetooth**-Geräten u. U. nicht genutzt werden.
- Nach dem Herstellen einer Verbindung über die “Music Flow Bluetooth”-App können Sie Musik über Ihr Gerät wiedergeben. Wiederholen Sie in diesem Fall die Verbindungsherstellung.
- Beim Aufrufen einer anderen Anwendung oder bei einer Änderung der Einstellungen Ihres **Bluetooth**-Gerätes während der Verwendung der “Music Flow Bluetooth”-App arbeitet die “Music Flow Bluetooth”-App u. U. nicht störungsfrei.
- Überprüfen Sie bei Störungen der “Music Flow Bluetooth”-App Ihr **Bluetooth**-Gerät sowie die Verbindung der “Music Flow Bluetooth”-App und versuchen Sie, die Verbindung erneut herzustellen.
- Je nach Betriebssystem des Smartphones können sich die Funktionen der “Music Flow Bluetooth”-App unterscheiden.
- Falls die Verbindung der “Music Flow Bluetooth”-App nicht störungsfrei arbeitet, überprüfen Sie die **Bluetooth**-Einstellung Ihres **Bluetooth**-Gerätes.

Radiobetrieb

Die UKW-Antenne muss angeschlossen sein. (Siehe Seite 17.)

Radio hören

1. Drücken Sie die Taste **F / WIRELESS LINK** am Gerät bzw. **F** auf der Fernbedienung, bis das Symbol FM im Anzeigefenster erscheint. Der zuletzt empfangene Sender wird eingestellt.
2. Automatische Sendereinstellung: Halten Sie **TUNING-/+** auf der Fernbedienung ca. zwei Sekunden lang gedrückt, bis sich die Frequenzanzeige ändert. Lassen Sie jetzt die Taste los. Oder drücken Sie die Taste **SEARCH** und drehen Sie den Regler **I<< SEARCH >>I** am Gerät. Die Sendersuche stoppt, sobald ein Radiosender empfangen wird.

   Oder

   Manuelle Sendereinstellung: Drücken Sie mehrmals die Tasten **TUNING-/+** auf der Fernbedienung oder drehen Sie den Regler **I<< SEARCH >>I** am Gerät.
3. Stellen Sie die Lautstärke durch Drehen des Lautstärkereglers am Gerät bzw. mit den Tasten **VOL +/-** auf der Fernbedienung ein.

Schlechten UKW-Empfang verbessern

Drücken Sie die Taste **>II** am Gerät bzw. **►/II** auf der Fernbedienung. Ändern der Einstellung von Stereo nach Mono zur Verbesserung des Empfangs.

Speichern von Radiosendern

Es können 50 UKW-Sender gespeichert werden.

Vor der Sendersuche sollte die Lautstärke verringert werden.

1. Drücken Sie die Taste **F / WIRELESS LINK** am Gerät bzw. **F** auf der Fernbedienung, bis das Symbol FM im Anzeigefenster erscheint.
2. Stellen Sie mit den Tasten **TUNING -/+** auf der Fernbedienung bzw. mit dem Regler **I<< SEARCH >>I** am Gerät die gewünschte Frequenz ein.
3. Drücken Sie die Taste **JUKEBOX/MEMORY** auf der Fernbedienung. Im Anzeigefenster blinkt eine Sendernummer.
4. Drücken Sie die Taste **PRESET·FOLDER Λ/V** auf der Fernbedienung, um eine gewünschte Sendernummer auszuwählen.
5. Drücken Sie die Taste **JUKEBOX/MEMORY** auf der Fernbedienung. Der Radiosender wird gespeichert.
6. Wiederholen Sie die Schritte 2 bis 5 für weitere Sender.
7. Um einen gespeicherten Sender aufzurufen, drücken Sie die Taste **PRESET·FOLDER Λ/V** bzw. die Nummerntasten **0**-**9** auf der Fernbedienung.

Alle gespeicherten Sender löschen

1. Halten Sie die Taste **JUKEBOX/MEMORY** auf der Fernbedienung zwei Sekunden lang gedrückt. Daraufhin blinkt die Meldung “ERASEALL” in der Anzeige.
2. Drücken Sie die Taste **JUKEBOX/MEMORY** auf der Fernbedienung, um alle gespeicherten Radiosender zu löschen.

Hinweise über Radiosender anzeigen

Der UKW-Tuner ist mit der RDS-Funktion (Radio Data System) ausgestattet. Hierbei werden Informationen über den gerade eingestellten Radiosender angezeigt. Drücken Sie mehrmals die Taste **RDS/SET** auf der Fernbedienung, um die verschiedenen Datentypen zu durchlaufen:

PS (Name des Programmdienstes)

Der Name des Kanals erscheint in der Anzeige.

PTY (Programmarterkennung)

Die Programmart (z. B. Jazz oder Nachrichten) erscheint in der Anzeige.

RT (Radiotext)

Textmeldungen mit Sonderinformationen des Senders.

Der Text läuft u. U. über die Anzeige.

CT (Vom Sender ausgestrahlte Uhrzeit)

Anzeige der vom Sender ausgestrahlten Uhrzeit.

Um Radiosender mit einem bestimmten Programmtyp zu suchen, drücken Sie die Taste **RDS/SET** auf der Fernbedienung. In der Anzeige erscheint der zuletzt eingestellte PTY. Drücken Sie einmal oder mehrmals die Taste **PTY**, um einen bevorzugten Programmtyp einzustellen. Halten Sie die Taste **I◄◄ / ►►I** gedrückt. Daraufhin startet der Tuner den automatischen Suchlauf. Sobald ein Sender gefunden wurde, wird der Suchlauf angehalten.

Klangeinstellungen

Klangmodus festlegen

Dieses System besitzt eine Reihe voreingestellter Surround- Klangeffekte. Die angezeigten Einträge für den Equalizer können je nach Klangquellen und Effekten variieren.

Über die Taste **SOUND EFFECT** auf der Fernbedienung kann der gewünschte Klangmodus eingestellt werden.

In der Anzeige	Beschreibung
BASS (BASS BLAST)	Höhen und Bässe verstärken sowie Surround-Sound-Effekt einstellen.
POP CLASSIC ROCK JAZZ	Einstellung einer aufregenden Klangatmosphäre für ein Gefühl wie in einem tatsächlichen Rock-, Pop-, Jazz- oder Klassik-Konzert.
FOOT BALL	Klang wie in einem FOOTBALL STADIUM.
STANDARD	Klang optimieren.

Über die Taste **REGION EQ** auf der Fernbedienung kann der gewünschte Klangmodus eingestellt werden.

In der Anzeige	Land	Beschreibung
FUNK, REGUETON, SAMBA, BANDA, MERENGUE, AXE, SALSA, SERTANEJ, CUMBIA, TECNO BR, FORRO	Lateinamerika	Optimierter Klangeffekt für das Musik-Genre in jeder Region.
ARABIC	Naher Osten	
DANGDUT	Indonesien	
AFRO	Afrika	
INDIA	Indien	

Hinweis

- Je nach Klangmodus ist bei bestimmten Lautsprechern möglicherweise kein oder nur ein sehr leiser Ton zu hören.
- Halten Sie die Taste **REGION EQ / BASS BLAST** am Gerät drei Sekunden lang gedrückt, um den BASS (BASS BLAST) direkt auszuwählen.

USER EQ einstellen

Der Klang für die Bässe und Höhen kann nach Wunsch eingestellt werden.

1. Drücken Sie die Taste **USER EQ** am Gerät. Die Meldung "USER EQ" erscheint im Anzeigefenster.
2. Stellen Sie mit den Drehreglern **BASS** und **TREBLE** den Klang ein.

3.Drücken Sie zum Übernehmen der Einstellungen auf **USER EQ**.

Erweiterte Funktionen

USB-Aufnahme

Sie haben die Möglichkeit, verschiedene Tonquellen auf einem USB-Gerät aufzunehmen (CD, AUX, PORTABLE, FM, USB).

1. Schließen Sie das USB-Gerät am Gerät an.
2. Wählen Sie mit der Taste **F / WIRELESS LINK** am Gerät bzw. **F** auf der Fernbedienung eine gewünschte Funktion zur Aufnahme aus.

   Einen Track/eine Datei aufnehmen - Einen Track/eine Datei während der Wiedergabe auf einem USB-Gerät aufnehmen.

   Alle Tracks/Dateien aufnehmen - Alle Titel bei angehaltener Wiedergabe auf einem USB-Gerät aufnehmen.

   JUKE BOX-Liste aufnehmen - Eine angezeigte JUKE BOX-Liste auf einem USB-Gerät aufnehmen.
   (Siehe Seite 31)
3. Drücken Sie zum Starten der Aufnahme die Taste **USB REC**.
   -Falls sowohl am Anschluss USB1 als auch am Anschluss USB2 ein Gerät angeschlossen wurde, drücken Sie die Taste **USB REC,** um den gewünschten Anschluss zur Aufnahme auszuwählen und das Symbol USB1 bzw. USB2 in der Anzeige blinkt.
4. Drücken Sie zum Anhalten der Aufnahme die Taste ☐ Gerät bzw. ■ auf der Fernbedienung.

Aufnahme Pause

Drücken Sie zum Unterbrechen der Aufnahme die Taste ▶II am Gerät bzw. ▶/II auf der Fernbedienung. Drücken Sie zum Fortsetzen der Aufnahme diese Taste erneut
(Nur FM/AUX/PORTABLE)

Hinweis

- Die Funktion VOICE CANCELLER bzw. KEY CHANGER wird zurückgesetzt, sobald die Aufnahmefunktion bei aktivierter Funktion VOICE CANCELLER bzw. KEY CHANGER genutzt wird.
- Die Funktion VOICE CANCELLER bzw. KEY CHANGER kann nicht während einer Aufnahme nicht genutzt werden.

Bitrate und Geschwindigkeit für die Aufnahme auswählen

1. Halten Sie die Taste **USB REC** drei Sekunden lang gedrückt.
2. Drücken Sie zur Auswahl der Bitrate die Tasten I◀◀/▶▶I auf der Fernbedienung bzw. drehen Sie den Regler I<< SEARCH >>I am Gerät.
3. Drücken Sie zum Übernehmen der Einstellungen auf **USB REC**.
4. Drücken Sie zur Auswahl der gewünschten Aufnahmegeschwindigkeit die Tasten I◀◀/▶▶I auf der Fernbedienung bzw. drehen Sie den Regler I<< SEARCH >>I am Gerät. (nur AUDIO CD)

   X1 SPEED
   - Sie können die Musik während der Aufnahme hören.

   X2 SPEED
   - Musikdateien können lediglich aufgenommen werden.
5. Drücken Sie zum Übernehmen der Einstellungen auf **USB REC**.

USB kopieren

Sie haben die Möglichkeit, Audiodateien von USB 1 nach USB 2 zu kopieren.

1. Schließen Sie das USB-Gerät mit den gewünschten Musiktiteln am USB-Anschluss (1) an und wählen Sie die Funktion USB 1.
2. Schließen Sie das andere USB-Gerät am USB-Anschluss (2) des Gerätes an.
3. Drücken Sie die Taste **USB REC,** um die Aufnahme zu starten.
4. Drücken Sie zum Anhalten der Aufnahme die Taste ☐ am Gerät bzw. ■ auf der Fernbedienung.

Die unerlaubte Vervielfältigung kopiergeschützter Inhalte, einschließlich Computerprogrammen, Dateien, Sendungen und Tonaufnahmen, stellt eine Verletzung des Urheberrechts dar und wird strafrechtlich verfolgt.
Dieses Gerät sollte nicht für solche Zwecke eingesetzt werden.
Zeigen Sie Verantwortung
Beachten Sie das Urheberrecht

Hinweis

- Der prozentuale Fortschritt einer USB-Aufnahme kann während der Aufnahme im Anzeigefenster angezeigt werden. (Nur MP3/WMA-Dateien oder Audio-CDs)
- Während einer Aufnahme von MP3-/WMA-Dateien ist kein Ton zu hören.
- Für eine störungsfreie Aufnahme von auf einer CD gespeicherten Musiktiteln auf einem USB-Gerät wird der Klangpegel am Ausgang automatisch herabgesetzt.
- Während der Aufnahme kann die Lautstärke zwischen MIN und 30 eingestellt werden. (Nur CD-Funktion)
- Beim Anhalten der Aufnahme während der Wiedergabe wird nur die bis dahin aufgezeichnete Aufnahme gespeichert. (Mit Ausnahme von MP3-/WMA-Dateien)
- Das USB-Gerät niemals während einer USB-Aufnahme trennen oder ausschalten. Ansonsten verbleibt eine unvollständige Aufnahmedatei auf dem PC.
- Falls keine USB-Aufnahme möglich ist, erscheint die Meldung “NO USB”, “ERROR”, “USB FULL”, “NOT SUPPORT” oder “FILE MAX” im Anzeigefenster.
- Multi-Kartenleser oder externe Festplatten können nicht als USB-Aufnahmegeräte genutzt werden.
- Längere Aufnahmen werden nach etwa 512 MB Aufnahmespeicher beendet.

Hinweis

- Über die Funktionen DJ EFFECT, SCRATCH, DJ PRO oder MIC können verschiedene Klänge aufgenommen werden. (Ausgenommen USB kopieren)
- Über MIC aufgenommene Musik kann über die Mikrofonlautstärke geregelt werden.
- Es können maximal 2000 Dateien gespeichert werden.
- Aufnahmen können nicht im AUTO DJ-Modus erstellt werden.
- Bei aktivierter CD-Funktion kann der Ton von MIC, SCRATCH, DJ PRO oder DJ EFFECT nur mit der Geschwindigkeit REC AUDIO CD X1 aufgenommen werden. Die Audioaufnahme erfolgt gleichzeitig über AUDIO CD.
- Bei nicht unterstützten MP3-/WMA-Dateien wird die Dateiaufnahme u. U. abgebrochen.
- Aufnahmedateien werden wie folgt gespeichert.

AUDIO-CD	MP3/WMA
CD_REC TRACK_0001 TRACK_0002	FILE_REC ABC(File name) DEF(File name)
Weitere Quellen*	Tuner
OTHERS_REC AUDIO_0001 AUDIO_0002	TUNER_REC AUDIO_0001_107-7FM

*: AUX usw.

Tuner: Die aktuell aufgenommene Frequenz wird angezeigt.

JUKE BOX-Wiedergabe

Mithilfe der JUKE BOX-Funktion können Sie Ihre Lieblingstracks/-dateien auf einer Disc oder einem USB-Gerät als Playliste speichern. Es können bis zu 100 Tracks/Dateien für die Playliste gespeichert werden.

JUKE BOX-Liste erstellen

Diese Funktion ist nur bei angehaltener Wiedergabe möglich.

1. Halten Sie die Taste **JUKEBOX / MEMORY** auf der Fernbedienung gedrückt, um den Bearbeitungsmodus aufzurufen.
2. Wählen Sie mit den Tasten **I◀◀ / ▶▶I** auf der Fernbedienung bzw. durch Drehen des Reglers **I<< SEARCH >>I** am Gerät einen Track/eine Datei zur Wiedergabe aus.
3. Drücken Sie zum Speichern des Tracks/der Datei auf **JUKE BOX / MEMORY**.
4. Wiederholen Sie die Schritte 2 und 3, um weitere Tracks/Dateien zu speichern.
   (Diese Liste kann durch Drücken der Taste **PRESET·FOLDER Λ/V** auf der Fernbedienung bearbeitet werden, um eine JUKE BOX-Programmplatznummer festzulegen.)
5. Drücken Sie nochmals auf **JUKE BOX / MEMORY**.

Drücken Sie zur Wiedergabe der programmierten JUKE BOX-Liste die Taste **▶ / II**.

Hinweis

Nach dem Erstellen oder Ändern der JUKE BOX-Liste wird die Betriebsart REPEAT deaktiviert.

JUKE BOX-Wiedergabe

Drücken Sie bei angehaltener Wiedergabe einmal die Taste **JUKE BOX / MEMORY**. Die Meldung "JUKE BOX ON" erscheint im Anzeigefenster. Drücken Sie zur Wiedergabe der JUKE BOX-Liste die Tasten **▶ / II** auf der Fernbedienung bzw. **>II** am Gerät.

Drücken Sie zum Abbrechen einmal die Taste **JUKE BOX / MEMORY**. Die Meldung "JUKE BOX OFF" erscheint im Anzeigefenster.

JUKE BOX bearbeiten

Diese Funktion ist nur bei angehaltener Wiedergabe möglich.

1. Halten Sie die Taste **JUKE BOX / MEMORY** am Gerät gedrückt, um den Bearbeitungsmodus aufzurufen.
2. Drücken Sie zum Bearbeiten eines Tracks/einer Datei die Taste **PRESET·FOLDER Λ/V** auf der Fernbedienung.
3. Drücken Sie die Taste **I◀◀ / ▶▶I** auf der Fernbedienung bzw. drehen Sie den Regler **I<< SEARCH >>I** am Gerät.
4. Drücken Sie auf **JUKE BOX / MEMORY**.
5. Wiederholen Sie die Schritte 2 und 3, um weitere Tracks/Dateien zu speichern.
6. Drücken Sie nochmals auf **JUKE BOX / MEMORY**.

Drücken Sie zur Wiedergabe der programmierten JUKE BOX-Liste die Taste **▶ / II**.

JUKE BOX-Liste löschen

Das Löschen ist nur im Bearbeitungsmodus möglich.

1. Halten Sie die Taste **JUKE BOX / MEMORY** auf der Fernbedienung gedrückt, um den Bearbeitungsmodus aufzurufen.
2. Drücken Sie zur Auswahl eines Titels mehrmals die Taste **PRESET·FOLDER Λ/V** auf der Fernbedienung.
3. Drücken Sie zum Löschen eines ausgewählten Titels die Taste **DELETE**.

Hinweis

- Um den Status der JUKE BOX anzuzeigen, drücken Sie einmal die Taste **JUKEBOX / MEMORY**.
- Falls keine JUKE BOX-Liste vorhanden ist, erscheint beim Drücken der Taste **JUKE BOX / MEMORY** die Meldung "JUKE BOX NONE" im Anzeigefenster.
- In folgenden Fällen wird die JUKE BOX deaktiviert.
  - Wechsel zu einer anderen Funktion.
  - Wenn das Gerät aus. und wieder eingeschaltet wurde.
  - Wenn eine der Nummerntasten auf der Fernbedienung gedrückt wurde.
  - Bei Wiedergabe einer Datei über die Taste **SEARCH** oder den Regler **I<< SEARCH >>I**.
- In folgenden Fällen wird die JUKE BOX gelöscht.
  - Wenn die Disc herausgenommen bzw. das USB-Gerät getrennt wurde.
  - Wenn Musikdateien auf dem USB-Gerät gelöscht oder aufgenommen wurden.

Weitere Funktionen

Ton vorübergehend stummschalten

Drücken Sie zum Stummschalten des Tons die Taste auf der Fernbedienung.

Das Gerät kann stummgeschaltet werden, falls z. B. das Telefon klingelt. Daraufhin erscheint das Symbol "MUTE" im Anzeigefenster.

Um die Stummschaltung aufzuheben, drücken Sie nochmals auf oder ändern Sie die Lautstärke.

KINDERSICHERUNG

Diese Funktion dient zur Vermeidung einer zu hohen Lautstärke des Gerätes beim Einschalten.

Um die CHILDSAFE zu aktivieren, halten Sie die Taste **OK** am Gerät gedrückt, während die Lautstärke des Gerätes auf "MIN" eingestellt ist.

Bei aktivierter CHILDSAFE wird die Lautstärke schrittweise erhöht.

Um die CHILDSAFE zu deaktivieren, halten Sie die Taste **OK** am Gerät gedrückt, während die Lautstärke des Gerätes auf "MIN" eingestellt und die Kindersicherung aktiviert ist.

Hinweis

Während der Funktion CD, USB oder BT wird die CHILDSAFE erst zwei Minuten nach dem Einschalten des Gerätes aktiviert, auch wenn diese aktiviert ist.

Dateiinformationen anzeigen (ID3-TAG)

Während der Wiedergabe einer MP3-Datei mit Dateiinformationen können diese durch Drücken der Taste **INFO / SLEEP** angezeigt werden.

DEMO

Drücken Sie bei ausgeschaltetem Gerät einmal die Taste **DEMO / USB REC** am Gerät. Daraufhin schaltet sich das Gerät ein und die einzelnen Funktionen werden im Anzeigefenster zusammen mit dem Demo-Ton vorgeführt. Um die DEMO-Funktion zu beenden, drücken Sie nochmals die Taste **DEMO / USB REC**.

Hinweis

- Während einer Vorführung befindet sich das Gerät im DEMO-Modus, auch beim Abziehen des Netzkabels.
- Beim Aufrufen einer anderen Funktionen im DEMO-Modus wird die Vorführung vorübergehend unterbrochen.
  - Falls 10 Sekunden lang keine Taste gedrückt wird, wird die DEMO-Vorführung automatisch fortgesetzt.

Verwendung eines Mikrofons

1. Schließen Sie das Mikrofon an die MIC-Buchse an.
2. Starten Sie die Wiedergabe des gewünschten Musiktitels.
3. Singen Sie nun zu der Musik mit. Drehen Sie den Regler **MIC VOL / KEY CONTROL** am Gerät im bzw. entgegen dem Uhrzeigersinn, um die Mikrofonlautstärke einzustellen.

Hinweis

- Falls kein Mikrofon verwendet wird, stellen Sie die MIC-Lautstärke **MIC VOL / KEY CONTROL** minimal ein oder schalten Sie das Mikrofon aus und ziehen Sie es von der MIC-Buchse ab.
- Falls das Mikrofon zu nahe an die Lautsprecher gehalten wird, können Rückkopplungen entstehen. Entfernen Sie das Mikrofon in diesem Fall weiter vom Lautsprecher oder verringern Sie die Lautstärke über den Regler **MIC VOL / KEY CONTROL**.
- Eine zu hohe Lautstärke des Mikrofons kann zu Verzerrungen des Tons führen. Stellen Sie den Regler **MIC VOL / KEY CONTROL** in diesem Fall auf ein Minimum ein.
- Sollte der Ton über das Mikrofon trotzt maximal eingestellter Mikrofonlautstärke MIC VOL immer noch zu gering sein, können Sie versuchen, die Lautstärke der Audioquelle zu verringern.
  - Führen Sie die folgenden Schritte durch.
    1. Halten Sie die Taste **KEY CHANGER** am Gerät gedrückt.
    2. Verringern Sie die Lautstärke der Audioquelle, indem Sie den Regler **MASTER VOLUME** am Gerät entgegen dem Uhrzeigersinn drehen. Zum Zurücksetzen der Einstellung schalten Sie das Gerät aus.

STIMME AUSBLENDEN

Mit dieser Funktion erzeugen Sie einen Karaoke-Effekt, indem die Stimme des Interpreten des Musiktitels ausgeblendet wird.

Halten Sie die Taste **LIGHTING / VOICE CANCELLER** gedrückt, so dass die Anzeige "ON" im Anzeigefenster erscheint.

Halten Sie diese Taste **LIGHTING / VOICE CANCELLER** zum Beenden der Funktion erneut gedrückt.

Die Qualität der Funktion VOICE CANCELLER kann je nach Aufnahmequalität der Musikdateien variieren.

Hinweis

- Diese Funktion ist für CD, USB oder BT (Bluetooth) verfügbar.
- Falls eine Funktion nicht möglich ist, erscheint die Meldung "NOT SUPPORT" im Anzeigefenster.
- Diese Funktion steht nur bei angeschlossenem Mikrofon zur Verfügung.
- Wenn kein Mikrofon angeschlossen ist, erscheint die Meldung "NOT SUPPORT" im Anzeigefenster.
- Diese Funktion ist im MONO-Betrieb nicht möglich.
- Zur Initialisierung wechseln Sie die Funktion oder ziehen Sie das Mikrofon ab.
- Diese Funktion kann je nach Status des angeschlossenen Gerätes u. U. nicht initialisiert werden.

TONARTWECHSEL

Die Tonart kann in 9 Stufen eingestellt werden (4 Stufen nach oben, 4 Stufen nach unten sowie Original-Tonart).

Am Gerät

1. Stellen Sie den Tonartwechsel über die Taste **KEY CHANGER** ein.
2. Stellen Sie den Tonartwechsel über den Regler **MIC VOL / KEY CONTROL** ein.

Auf der Fernbedienung

- Um die Tonart schrittweise zu heben, drücken Sie während der Wiedergabe mehrmals die Taste KEY CHANGER (♯) auf der Fernbedienung.
- Um die Tonart schrittweise zu senken, drücken Sie während der Wiedergabe mehrmals die Taste KEY CHANGER (♭) auf der Fernbedienung.

Hinweis

- Diese Funktion ist für CD, USB oder BT (Bluetooth) verfügbar.
- Wenn kein Mikrofon angeschlossen ist, erscheint die Meldung "NOT SUPPORT" im Anzeigefenster.
- Zur Initialisierung wechseln Sie die Funktion, ziehen Sie das Mikrofon ab oder ändern Sie den Musiktitel.
- Diese Funktion kann je nach angeschlossenem Gerät u. U. nicht initialisiert werden.

BELEUCHTUNG

Mithilfe dieser Funktion wird eine Club-Atmosphäre erzeugt, indem die Lautsprecher beleuchtet werden.

1. Drücken Sie die Taste **LIGHTING / VOICE CANCELLER** am Gerät.

   OFF → PEACEFUL → ROMANTIC → COOL → UPBEAT → FIERY → EXCITED → DYNAMIC → HEALING → SUNNY → PARTY → OFF ...

Hinweis

- Die Beleuchtungsfunktion ist für alle Funktionen verfügbar.
- Die Beleuchtungsfunktion speichert die vorherigen Einstellungen beim Drücken der Taste **LIGHTING / VOICE CANCELLER**. Drücken Sie diese Taste erneut, um den Modus zu ändern.

Uhrzeit einstellen

1. Schalten Sie das Gerät ein.
2. Halten Sie die Taste **CLOCK** gedrückt.
3. Wählen Sie mit den Tasten **I◀◀ / ▶▶I** auf der Fernbedienung den Uhrzeitmodus aus.
   - AM 12:00 (für Anzeige von AM und PM) oder 0:00 (für 24-Stunden-Anzeige).
4. Drücken Sie zur Bestätigung der Auswahl die Taste **RDS/SET**.
5. Stellen Sie mit den Tasten **I◀◀ / ▶▶I** auf der Fernbedienung die Stunde ein.
6. Drücken Sie auf **RDS/SET**.
7. Stellen Sie mit den Tasten **I◀◀ / ▶▶I** auf der Fernbedienung die Minuten ein.
8. Drücken Sie auf **RDS/SET**.

Uhrzeit über die “Music Flow Bluetooth”-App einstellen

Installieren Sie die “Music Flow Bluetooth”-App auf Ihrem Android-Gerät. (Siehe Seite 24.)

Die Uhrzeit des Gerätes wird bei Aktivierung der **Bluetooth**-Verbindung über die “Music Flow Bluetooth”-App automatisch synchronisiert.

Player als Wecker verwenden

1. Schalten Sie das Gerät ein.
2. Halten Sie die Taste **ALARM** gedrückt.
3. Stellen Sie mit den Tasten **I◀◀ / ▶▶I** auf der Fernbedienung die Stunde und die Minuten ein und drücken Sie zum Speichern auf **RDS/SET**.
4. Wählen Sie mit der Taste **I◀◀ / ▶▶I** auf der Fernbedienung eine Funktion aus und drücken Sie zum Speichern auf **RDS/SET**.
   - Wählen Sie mit der Taste **I◀◀ / ▶▶I** auf der Fernbedienung bei ausgewähltem Tuner eine Speicherplatznummer und drücken Sie auf **RDS/SET**.
     Falls keine Speicherplatznummer verfügbar ist, wird dieser Schritt übersprungen.
5. Stellen Sie mit den Tasten **I◀◀ / ▶▶I** auf der Fernbedienung die Lautstärke ein und drücken Sie zum Speichern auf **RDS/SET**.

Hinweis

- Die eingestellte Uhrzeit kann durch Drücken der Taste **CLOCK** jederzeit und auch bei ausgeschaltetem Player angezeigt werden.
- Der Alarm kann nur bei korrekt eingestellter Uhrzeit genutzt werden.
- Die Einstellungsinformationen können nach dem Einstellen der Uhrzeit und der Weckzeit durch Drücken der Taste **ALARM** jederzeit und auch bei ausgeschaltetem Gerät angezeigt werden.
- Um den ALARM ON/OFF-Modus auszuwählen, drücken Sie die Taste **ALARM**.

Einstellen des Sleep-Timers

1. Halten Sie die Taste **INFO / SLEEP** gedrückt. Das Anzeigefenster wird um die Hälfte verdunkelt.
2. Drücken Sie mehrmals die Taste **INFO / SLEEP**, um die Zeit bis zum Ausschalten des Gerätes zwischen 10 und 180 Minuten einzustellen. Nach Ablauf dieser Zeit wird das Gerät ausgeschaltet.

Um die Einschlaffunktion abzubrechen, drücken Sie mehrmals die Taste **INFO / SLEEP**, bis die Anzeige "SLEEP 10" erscheint. Drücken Sie während der Anzeige von "SLEEP 10" dann nochmals einmal auf **INFO / SLEEP**.

Hinweis

- Die verbleibende Zeit bis zum Ausschalten des Gerätes kann angezeigt werden.
- Halten Sie die Taste **INFO / SLEEP** gedrückt, um die verbleibende Zeit anzuzeigen oder zu ändern.
- Die verbleibende Zeit bearbeitet werden, wenn diese oder die Meldung "DIMMER" angezeigt wird.

Dimmer

Halten Sie die Taste **INFO / SLEEP** gedrückt. Das Anzeigefenster wird um die Hälfte verdunkelt. Um die Funktion zu beenden, halten Sie die Taste **INFO / SLEEP** gedrückt und drücken Sie sie mehrmals, bis die Dimmfunktion deaktiviert ist.

Hinweis

Bei Verwendung des Dimmers erlöschen sämtliche LED-Anzeigen.

Automatisches Ausschalten

Dieses Gerät schaltet sich selbst aus, um den Energieverbrauch zu senken, wenn das Hauptgerät nicht mit einem Zusatzgerät verbunden ist oder 20 Minuten lang nicht bedient wurde.
Das Gerät schaltet sich sechs Stunden ab, falls das Hauptgerät über die Analogeingänge mit einem anderen Gerät verbunden ist.
Bei bestehender WIRELESS PARTY LINK-Verbindung kann die Funktion automatisches Ausschalten nur für das MASTER-Gerät genutzt werden.
Nach dem Trennen von SLAVE- und MASTER-Gerät steht die Funktion automatisches Ausschalten für das SLAVE-Gerät zur Verfügung.

Trennen der Wireless-Netzwerkverbindung oder des Wireless-Gerätes.

Halten Sie zum Ausschalten des Gerätes den Netzschalter mindestens fünf Sekunden lang gedrückt.

AUTO POWER Ein

Dieses Gerät wird über die folgenden Eingangsquellen automatisch eingeschaltet: LG TV oder **Bluetooth**.

Beim Versuch der Verbindungsherstellung mit einem **Bluetooth**-Gerät schaltet sich dieses Gerät ein und stellt eine Verbindung zu Ihrem **Bluetooth**-Gerät her. Jetzt können Sie die Musikwiedergabe starten.

Hinweis

- Je nach angeschlossenem Gerät ist diese Funktion u. U. nicht verfügbar.
- Je nach verbundenem Gerät schaltet sich das Gerät ein, die **Bluetooth**-Funktion wird u. U. jedoch nicht verbunden.
- Wenn die **Bluetooth**-Verbindung durch dieses Gerät getrennt wird, versuchen bestimmte **Bluetooth**-Geräte fortwährend, die Verbindung zu diesem Gerät wiederherzustellen. Daher wird empfohlen, die Verbindung vor dem Ausschalten des Gerätes zu trennen.
- Beim Verbindungsaufbau zur "Music Flow Bluetooth"-App wird die **Bluetooth**-Funktion dieses Gerätes aktiviert.
- Beim Einschalten des Gerätes über LG TV oder die **Bluetooth**-Funktion schaltet sich dieses Gerät ein.
- Falls Sie bereits eine Verbindung zu diesem Gerät hergestellt haben, kann dieses Gerät automatisch über eine der Eingangsquellen eingeschaltet werden.
- Beim Ausschalten des Gerätes durch Gedrückthalten des Netzschalters für mindestens fünf Sekunden wird die Funktion Automatisches Einschalten deaktiviert. Zum Aktivieren dieser Funktion schalten Sie das Gerät ein.

Automatische Funktionswahl

Dieses Gerät erkennt Eingangssignale wie **Bluetooth**, LG TV und die tragbarer Geräte und wechselt automatisch zur geeigneten Betriebsart.

Herstellen der Verbindung zum Bluetooth-Gerät

Beim Versuch der Verbindung dieses Gerätes mit Ihrem **Bluetooth**-Gerät wird die **Bluetooth**-Funktion ausgewählt. Starten Sie die Musikwiedergabe auf Ihrem **Bluetooth**-Gerät.

Bei Anschluss an die PORT.IN-Buchse.

Bei Anschluss eines tragbaren Gerätes an die PORT. IN-Buchse wird die Funktion PORTABLE aktiviert. Starten Sie die Musikwiedergabe auf Ihrem tragbaren Gerät.

Bei verbundenem LG TV-Gerät

Beim Einschalten Ihres mit LG Sound Sync verbundenen LG TV-Gerätes wechselt dieses Gerät zur Funktion LG TV. Der Ton Ihres Fernsehgerätes wird nun ausgegeben.

Hinweis

- Diese Funktion ist während einer Aufnahme oder während eines Löschvorgangs nicht möglich.
- Diese Funktion ist nur für Geräte verfügbar, die bereits zuvor verbunden wurden.

LG Sound Sync



Bestimmte Gerätefunktionen können über die Fernbedienung Ihres LG Sound Sync-kompatiblen Fernsehgerätes bedient werden. Dieses Gerät ist mit allen LG Fernsehgeräten kompatibel, die LG Sound Sync unterstützen. Prüfen Sie, ob sich an Ihrem Fernsehgerät das LG Sound Sync-Logo befindet.

Folgende Funktionen können über die Fernbedienung Ihres LG Fernsehgerätes bedient werden: Lautstärke auf/ab, Stummschalten

Einzelheiten zu LG Sound Sync finden Sie in der Bedienungsanleitung des Fernsehers.

1. Schalten Sie das Gerät über die Taste ⏻ auf der Fernbedienung bzw. ⏻/| am Gerät ein.
2. Wählen Sie mit der Taste **F / WIRELESS LINK** am Gerät bzw. **F** auf der Fernbedienung die Funktion LG TV aus.
3. Stellen Sie die Tonausgabe des Fernsehgerätes für die Tonausgabe über dieses Gerät ein : Einstellungsmenü des Fernsehgerätes [Sound] -> [TV Sound output] -> [LG Sound Sync (Wireless)]
   Bei bestehender Verbindung zwischen diesem Gerät und Ihrem Fernsehgerät erscheint etwa drei Sekunden lang die Meldung "PAIRED" gefolgt von der Meldung "LG TV" im Anzeigefenster.

Hinweis

- Die Fernbedienung dieses Gerätes kann auch gleichzeitig mit der Funktion LG Sound Sync verwendet werden. Beim Drücken einer Taste der TV-Fernbedienung synchronisiert sich dieses Gerät mit Ihrem Fernseher.
- Überprüfen Sie bei fehlgeschlagener Verbindung die folgenden Punkte bei diesem Gerät und bei Ihrem Fernsehgerät: Stromversorgung, Funktion
- Überprüfen Sie vor der Verwendung der Funktion LG Sound Sync die folgenden Punkte.
  - Schalten Sie das Gerät aus.
  - Wechsel zu einer anderen Funktion.
  - Ob die Wireless-Verbindung durch Störungen oder zu große Entfernungen unterbrochen wurde.
- Die Dauer bis zum Abschalten dieses Gerätes kann je nach Fernsehgerät variieren.
- Bei einem Wechsel der Funktion bei aktivierter Funktion LG TV wird die Lautstärke auf die am LG Fernsehgerät eingestellte Lautstärke eingestellt.
- Die Einträge im TV-Einstellungsmenü können je nach Hersteller oder Modell Ihres Fernsehgerätes variieren.
- Beim Herstellen einer Verbindung mit LG Sound Sync bei bestehender Verbindung mit der "Music Flow Bluetooth"-App kann die App zur Bedienung genutzt werden.
- Beim Ausschalten des Gerätes über die Taste ⏻ auf der Fernbedienung bzw. ⏻/| am Gerät wird die Verbindung zu LG Sound Sync getrennt. Zur weiteren Verwendung dieser Funktion müssen TV und Gerät neu verbunden werden.
- Bei Verbindung eines LG TV-Gerätes über **Bluetooth** wird die **Bluetooth**-Verbindung getrennt und das LG TV-Gerät wird verbunden.
- Bei Verbindung des TV-Gerätes und dieses Gerätes über LG Sound Sync kann sich die Lautstärke erhöhen. Verringern Sie vor dem Herstellen der Verbindung zu diesem Gerät die Lautstärke am TV-Gerät.

WIRELESS PARTY LINK Verbindung

Die Tonausgabe des Gerätes Ⓐ (MASTER) wird auf das Gerät Ⓑ (SLAVE) erweitert. Dies ist mit Geräten kompatibel, die WIRELESS PARTY LINK unterstützen. Der Name der Funktion zur Erweiterung des Klangfeldes zwischen kompatiblen kabelgebundenen oder schnurlosen Geräten wurde nach PARTY LINK bzw. WIRELESS PARTY LINK geändert.

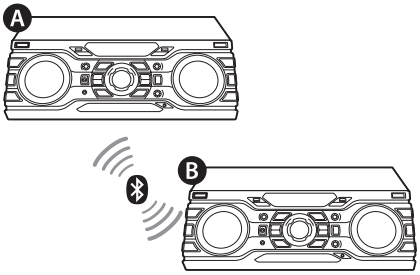

1. Halten Sie diese Taste **F / WIRELESS LINK** am Gerät drei Sekunden lang gedrückt. Daraufhin erscheint die Meldung PARTY LINK MODE SELECT im Anzeigefenster.
2. Wählen Sie über den Regler **I<< SEARCH >>I** am Gerät entweder MASTER oder SLAVE aus.

   - Gerät Ⓐ: Auswahl MASTER.
   - Gerät Ⓑ: Auswahl SLAVE.

   Zwei Geräte versuchen, eine Verbindung miteinander herzustellen.
3. Nachdem die Geräte miteinander verbunden wurden, erscheint die Meldung “Slave Gerätename CONNECTED” auf dem MASTER-Gerät. Auf dem SLAVE-Gerät erscheint die Meldung “CONNECTED TO Master Gerätename” und der SLAVE-Modus wird aktiviert..

Hinweis

- Bei Verwendung von LG Sound Sync ist diese Funktion nicht verfügbar. Bei Aktivierung der Funktion LG TV erscheint die Meldung “NOT SUPPORT” im Anzeigefenster.
- Das Mikrofon kann nur mit dem SLAVE-Gerät verwendet werden. Für SLAVE-Geräte werden nur bestimmte Funktionen unterstützt.
- Beim Trennen der WIRELESS PARTY LINK-Verbindung wechselt das SLAVE-Gerät zum BT-Betrieb.
- Bei fehlgeschlagener Verbindung erscheint die Meldung “FAILED” im Anzeigefenster.
- Die Funktion Stummschalten wird auf beiden Geräten synchronisiert.
- Die WIRELESS PARTY LINK-Verbindung wird beim Ausschalten des Gerätes getrennt bzw. wenn die Taste **F / WIRELESS LINK** am Gerät drei Sekunden lang gedrückt gehalten wird.
- Der Ton von MASTER- und SLAVE-Gerät kann sich je nach Wiedergabeart oder -quelle unterscheiden.
- Überprüfen Sie bei einer Bluetooth-Verbindung die folgenden Informationen.
  - Es kann nur ein Bluetooth-Gerät mit dem MASTER-Gerät verbunden werden. Mit dem SLAVE-Gerät können keine Bluetooth-Geräte verbunden werden.
  - Die WIRELESS PARTY LINK-Verbindung wird nur für Geräte mit Android oder iOS unterstützt. (Die WIRELESS PARTY LINK-Verbindung wird je nach den technischen Daten oder je nach Betriebssystem u. U. nicht unterstützt.)
  - WIRELESS PARTY LINK-Verbindungen werden von entfernbaren/abnehmbaren Bluetooth-Geräten (z. B. Dongles) nicht unterstützt.
  - Während der Aufnahme oder eines Löschvorgangs kann bei bestehender WIRELESS PARTY LINK-Verbindung keine Bluetooth-Verbindung hergestellt werden.

Störungsbehebung

Allgemein

Störung	Ursache & Lösung
Das Gerät funktioniert nicht störungsfrei.	• Schalten Sie das Gerät und das angeschlossene Zusatzgerät aus (Fernseher, Woofer, DVD-Player, Verstärker usw.) und schalten Sie sie danach wieder ein. • Ziehen Sie das Netzkabel des Gerätes und des angeschlossenen Zusatzgerätes ab (Fernseher, Woofer, DVD-Player, Verstärker usw.) und versuchen Sie es noch einmal. • Beim Ausschalten des Gerätes werden die vorherigen Einstellungen u. U. nicht gespeichert.
Kein Strom.	• Das Netzkabel ist nicht angeschlossen. Schließen Sie das Netzkabel an. • Überprüfen Sie, ob die Stromversorgung möglich ist. Schließen Sie dazu ein anderes elektrisches Gerät an.
Kein Ton.	• Überprüfen Sie, ob die richtige Funktion gewählt wurde. Drücken Sie die Funktionstaste, um die gewählte Funktion anzuzeigen. • Überprüfen Sie, ob die Lautsprecher korrekt verbunden sind. Die Lautsprecherkabel müssen korrekt angeschlossen werden.
Das Gerät startet die Wiedergabe nicht.	• Es ist eine nicht spielbare Disc eingelegt. Überprüfen Sie die Spielbarkeit der Disc. • Es ist keine Disc eingelegt. Legen Sie eine Disc ein. • Die Disc ist verschmutzt. Reinigen Sie die Disc. (Siehe Seite 43) • Die Disc wurde falsch herum eingelegt. Legen Sie eine Disc mit dem Etikett oder der bedruckten Seite nach oben ein.
Radiosender können nicht eingestellt werden.	• Die Antenne ist falsch ausgerichtet oder angeschlossen. Schließen Sie die Antenne fest an. • Die Signalstärke der Radiosender ist zu gering. Stellen Sie die Sender manuell ein. • Es wurden keine Radiosender gespeichert oder die Speicherplatztasten wurden gelöscht (beim Durchsuchen der voreingestellten Sender). Speichern Sie einige Radiosender nach den Anleitungen auf Seite 26.

Störung	Ursache & Lösung
Die Fernbedienung funktioniert nicht richtig.	• Die Fernbedienung ist zu weit vom Gerät entfernt. Die Fernbedienung sollte innerhalb einer Reichweite von 7 m zum Gerät verwendet werden. • Es befindet sich ein Hindernis zwischen der Fernbedienung und dem Gerät. Entfernen Sie dieses Hindernis. • Die Batterien der Fernbedienung sind erschöpft. Tauschen Sie die Batterien gegen neue aus.
Keine Lautsprecherbeleuchtung	• Überprüfen Sie, ob die Kabel für die Lautsprecherbeleuchtung korrekt am Gerät angeschlossen sind. Die Kabel für die Lautsprecherbeleuchtung müssen korrekt angeschlossen werden. • Drücken Sie zum Überprüfen der Lautsprecherbeleuchtung die Taste **LIGHTING / VOICE CANCELLER**.
LG Sound Sync funktioniert nicht.	• Überprüfen Sie, ob Ihr LG TV-Gerät die Funktion LG Sound Sync unterstützt. • Überprüfen Sie die Verbindung von LG Sound Sync. • Überprüfen Sie die Lautstärkeeinstellung Ihres Fernsehgerätes und dieses Gerätes.

Allgemeine Technische Daten

Allgemein	
Stromversorgung	Siehe das Hauptetikett am Gerät.
Leistungsaufnahme	Siehe das Hauptetikett am Gerät.
	Netzwerk-Bereitschaftsbetrieb: 0,5 W (Wenn sämtliche Netzwerkanschlüsse aktiviert sind.)
Abmessungen (B x H x T)	Ca. 450 mm x 160 mm x 355 mm
Gesamtgewicht	Ca. 6,2 kg
Betriebstemperatur	5°C bis 35°C
Feuchtigkeit	60 %

Eingänge	
Analoger Audioeingang (AUX IN)	2,0 Vrms (1 kHz, 0 dB), 600 Ω, Cinch-Buchse (L, R)
Portable in (PORT. IN)	1,2 Vrms (3,5 mm Stereo-Buchse) x 1
Mikrofon (MIC 1/2)	Empfindlichkeit 20 mV (1 kHz), 6,3 mm Buchse x 2

Tuner	
UKW-Empfangsbereich	87,5 bis 108,0 MHz oder 87,50 bis 108,00 MHz

System	
Frequenzgang	40 bis 20.000 Hz
Störabstand	Mehr als 75 dB
Dynamikbereich	Mehr als 80 dB
Stromversorgung über Bus (USB)	5 V ⎓ 500 mA

Verstärker (Mittlere Ausgangsleistung)	
Gesamt-Ausgangsleistung	3300 W
HOCH	560 W X 2 (6 Ω bei 5 kHz, 25 % THD)
MITTEL	560 W X 2 (6 Ω bei 1 kHz, 25 % THD)
GERING	530 W X 2 (6 Ω bei 70 Hz, 25 % THD)

- Änderungen an Ausführung und technischen Daten ohne vorherige Ankündigung vorbehalten.

Technische Daten Lautsprecher

Vorderer Lautsprecher	
Typ	HOCH : 2-Wege-2-Lautsprecher MITTEL : 1-Weg-1-Lautsprecher GERING : 1-Weg-1-Lautsprecher
Impedanz	HOCH : 6 Ω MITTEL : 6 Ω GERING : 6 Ω
Nenneingangsleistung	HOCH : 560 W MITTEL : 560 W LOW : 530 W
Max. Eingangsleistung	HOCH : 1120 W MITTEL : 1120 W GERING : 1060 W
Gesamtabmessungen (B x H x T)	Ca. 454 mm x 652 mm x 400 mm
Gesamtgewicht	Ca. 22 kg

- Änderungen an Ausführung und technischen Daten ohne vorherige Ankündigung vorbehalten.

Marken und Lizenzen

Die **Bluetooth®** Markennamen und Logos sind Eigentum der **Bluetooth®** SIG, Inc. LG Electronics besitzt eine Genehmigung für die Verwendung dieser Marken.

Alle anderen Markennamen und Handelsbezeichnungen sind Eigentum der jeweiligen Besitzer.

Wartung

Hinweise zu Discs

Umgang mit Discs

Keine Etiketten oder Klebeband aufkleben.

Aufbewahrung von Discs

Legen Sie die Disc nach der Wiedergabe in die Hülle. Die Disc keiner direkten Sonneneinstrahlung oder Wärmequellen aussetzen und nicht in einem direkt in der Sonne geparkten Fahrzeug liegen lassen.

Reinigung von Discs

Fingerabdrücke und Staub auf der Disc können die Bild- und Tonqualität verringern. Reinige Sie die Disc vor der Wiedergabe mit einem sauberen Tuch. Wischen Sie die Disc von der Mitte zum Rand hin ab.

Keine starken Lösemittel wie Alkohol, Benzin, Verdünner, handelsübliche Reiniger oder Antistatiksprays für Schallplatten verwenden.

Umgang mit dem Gerät

Transport des Gerätes

Bitte bewahren Sie die Originalverpackung auf. Um einen ausreichenden Schutz beim Transport des Gerätes zu erreichen, verpacken Sie das Gerät in der Originalverpackung.

Reinigung der äußeren Oberflächen

Verwenden Sie keine flüchtigen Flüssigkeiten, wie Insektensprays. Durch zu starken Druck beim Abwischen können die Oberflächen beschädigt werden. Gummi- oder Plastikteile sollten das Gerät nicht längere Zeit berühren.

Reinigung des Gerätes

Verwenden Sie zur Reinigung des Players ein weiches, trockenes Tuch. Verwenden Sie bei starken Verschmutzungen einen milden Reiniger. Verwenden Sie keine starken Lösungen wie Alkohol, Benzin oder Verdünner.

Pflege des Gerätes

Bei diesem Gerät handelt es sich um ein High-Tech-Präzisionsgerät. Die Bildqualität verschlechtert sich, wenn die Linse und Teile des Disc-Laufwerks verschmutzt bzw. abgenutzt sind. Detaillierte Hinweise erhalten Sie bei Ihrem Kundendienst-Center.


LG
Life's Good