26,MFL69171214,아일랜드 2018. 2. 23. 오후 5:28 페이지 1

LG
Life's Good

TREOIR MHEARTHAGARTHA

OIRIÚNTÓIR AER

VRF DON SUITEÁIL LAISTIGH

GAEILGE

Léigh an lámhleabhar a shuiteáil do thoil go hiomlán roimh a shuiteáil ar an táirge.
Ní mór an obair Suiteáil a dhéanamh i gcomhréir leis na caighdeáin sreangú náisiúnta pearsanra údaraithe amháin.
Le do thoil a choimeád lámhleabhar a shuiteáil haghaidh tagartha sa todhchaí tar éis a léamh go maith do leagan síos agus é a choinneáil haghaidh tagartha sa todhchaí.

MULTI V™

Aistriúchán ar an teagasc bunaidh

Is leagan simplithe é an lámhleabhar seo ag an príomh-lámhleabhar.
Is féidir leat an lámhleabhar bunaidh a fháil le haghaidh tuilleadh faisnéise ar www.lg.com.

www.lg.com

Cóipcheart © 2018 LG Electronics Inc Gach ceart ar cosaint.

26,MFL69171214,아일랜드 2018. 2. 23. 오후 5:28 페이지 2

Astaíochtaí torainn aerbheirthe

Tá brú fuaime níos ísle ná 70dB ag an táirge seo.

Is féidir leis an leibhéal torainn athrú ag brath ar an suíomh.

Is iad na figiúirí atá luaite leibhéal astaíochtaí agus ní gá go leibhéil shábháilte oibre.

Cé go bhfuil comhghaol idir an astaíocht agus nochtadh leibhéil, ní féidir é seo a úsáid chun a chinneadh go hiontaofa an bhfuil nó nach réamhchúraimí breise ag teastáil.

Fachtóir a mbíonn tionchar ar an leibhéal iarbhír de nochtadh den lucht oibre san áireamh na saintréithe an seomra oibre agus na foinsí eile torainn, ie an líon trealaimh agus próisis aice eile agus an fad ama a oibreoir lé an torann.

Chomh maith leis sin, is féidir leis an leibhéal is incheadaithe nochta éagsúil ó thír go tír.

An t-eolas, áfach, ar chumas an t-úsáideoir an trealaimh a dhéanamh meastóireacht níos fearr ar an guaise agus riosca.

Tiúchan a theorannú

Is Teorainn tiúchan an teorainn tiúchana gáis Freon áit ar féidir bearta láithreacha a ghlacadh gan hurting gcorp an duine nuair leaks cuisneán san aer. Déanfar an tiúchan a theorannú cur síos san aonad kg / m³ (meáchan gáis Freon in aghaidh an toirt aeir aonaid) le haghaidh ríomh a éascú.

Tiúchan a theorannú: 0.44kg / m³ (R410A)

$$\text{Tiúchan cuisneán (kg / m}^3\text{)} = \frac{\text{Méid iomlán na cuisneán athlíonta i saoráid cuisneán (kg)}}{\text{Cumas na seomra is lú ina bhfuil an t-aonad faoi dhíon suiteáilte (m}^3\text{)}}$$

Samhail Ainmniú

Faisnéis a táirge

- **Ainm Táirge: oiriúntóir Aeir**
- **Ainm Samhail:**

Model Name	ARU	N	050	L	M	S	0
Uimh.	1	2	3	4	5	6	7

Uimh.	Suntas
1	**Aonad Córais MULTI V Iasmuigh ag úsáid R410A**
2	**Comhdhéanamh Cineáil Inbhéartóra agus Fuaraithe Amháin nó Teaschaidéal** N: Inbhéartóir agus H/P, V: Inbhéartóir agus C/O
3	**Cumas Fuaraithe Iomlán in Each-Chumhacht (EC) aonad** EX) 5EC → '050', 8EC → '080'
4	**Rátálacha Leictreacha** L : 380-415 V 3N~ 50 Hz / 380 V 3N~ 60 Hz G : 220-240 V~ 50 Hz / 220 V ~ 60Hz
5	**Cineál díluchtaithe aeir** S : Díluchtú ar taobh T : Díluchtú ar barr N : Caighdeán díluchtaithe ar barr H/P(380V) L : Díluchtú speisialta ar barr H/P M : Cineál modúil
6	**Samhailchineál** S : Foireann C : Modúl Comhbhrúiteora E : Modúl an mhalartóra teasa
7	**Sraithuimhir**

- Eolas Breise: Tá sraithuimhir a tharchur chuig na barrachóid ar an táirge.

Modh suiteála na duchtála

- Ní mór don duchtáil teacht ón réimse
- Chun cosc a chur ar uisce sruthú isteach i modúl an Mhalartóra Teasa, cinntigh go bhfuil claonta síos ag an duchtáil
- Cuir cosaint ar an duchtáil in aghaidh srutha aeir aisiompaithe na gaoithe.

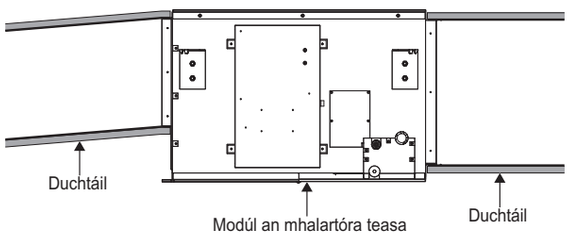

- Má bhíonn duchtáil an tsúcháin nó duchtáil an díluchtaithe ceangailte leis an aer laistigh, seans nach féidir teacht ar theocht an tseomra is mian leat.
- Ceangail duchtáil an tsúcháin agus duchtáil an díluchtaithe leis an aer lasmuigh.

LEIDEANNA CHUN FUINNEAMH A SHÁBHÁIL

Seo roinnt leideanna a chabhróidh leat ídiú cumhachta a ísliú nuair a úsáideann tú an t-aerchóiritheoir. Is féidir leat úsáid níos éifeachtaí a bhaint as d'aerchóiritheoir má leanann tú na treoracha thíos:

- Ná fuaraigh an iomarca. D'fhéadfadh leis bheith díobhálach don sláinte agus níos mó leictreachas a úsáid.
- Blócáil solás na gréine le cuirtíní agus tú ag oibriú an aerchóiritheora.
- Coinnigh doirsí agus fuinneoga dúnta go maith agus tú ag oibriú an aerchóiritheora.
- Athraigh an treo aeir go hingireach nó go cothrománach chun aer a chiorclú laistigh.
- Cuir luas leis an bhfean chun aer a fhuarú nó a théamhú laistigh ar tréimhse gearr.
- Oscail fuinneoga go minic ar mhaithe le haeraithe. D'fhéadfadh leis an gcaighdeán aeir dul in olcas má úsáidtear an t-aerchóiritheoir ar feadh tréimhse fada.
- Glan an scagaire aeir gach dara seachtain. D'fhéadfadh le deannach agus salachar eile bailithe ag an scagaire an aer a bhlocáil nó moill a chur leis an fuarthú/díthaisiú.

Le haghaidh do thaifid

Cuir stápla ar an admháil leis an leathanach seo ar eagla go mbeidh ort é a úsáid mar fhianaise ceannacháin ar mhaithe le barántas. Scríobh uimhir an tsamhaltáin agus uimhir sraithe anseo:

Uimhir an tsamhaltáin:

Uimhir sraithe:

Is féidir leat teacht orthu ar lipéad ar thaobh gach aonaid.

Ainm an díoltóra:

Dáta an cheannacháin:

GAEILGE

26,MFL69171214,아일랜드 2018. 2. 23. 오후 5:28 페이지 3

TREORACHA SÁBHÁILTEACHT TÁBHACHTACH

LÉIGH GACH TREORACHA SULA ÚSÁID AN FEARAS.

Cloí i gcónaí leis na réamhchúraimí seo a leanas a sheachaint cásanna contúirteacha agus a chinntiú feidhmíocht buaic de do tháirge.

⚠ RABHADH
Is féidir é a thoradh ar gortú tromchúiseach nó bás nuair a bhíonn na treoracha neamhaird.

⚠ RABHADH
Is féidir é a thoradh ar gortú saorga nó damáiste táirge nuair a bhíonn na treoracha neamhaird.

⚠ RABHADH

- Is féidir le suiteáil nó deisiúcháin a rinne daoine neamhcháilithe mar thoradh ar guaiseacha a thabhairt duit agus daoine eile.
- Tá an fhaisnéis atá sa lámhleabhar atá beartaithe le húsáid ag teicneoir seirbhíse cáilithe eolas ar nósanna imeachta sábháilteachta agus atá feistithe leis na huirlisí cuí agus uirlisí tástála.
- Is féidir le teip a léamh go cúramach agus a leanúint na treoracha sa lámhleabhar seo mar thoradh ar mífheidhmiú trealamh, damáiste maoine, díobhála pearsanta agus / nó d'fháil bháis.

Suiteáil

- An bhfuil obair ar fad leictreach atá déanta ag leictreoir ceadúnaithe de réir "Leictreach Áis Innealtóireacht Caighdeán" agus "Rialacháin Wire Interior" agus na treoracha a thugtar sa lámhleabhar seo agus a úsáid i gcónaí ciorcad speisialta.
  - Má tá an cumas fhoinse cumhachta neamhleor nó obair leictreach a dhéantar go míchuí, is féidir turraing leictreach nó tine mar thoradh.
- A iarraidh ar an déileálaí nó teicneoir údaraithe a shuiteáil oiriúntóir aer.
  - Is féidir suiteáil míchuí ag an úsáideoir mar thoradh ar sceitheadh uisce, turraing leictreach, nó dóiteáin.
- I gcónaí talamh ar an táirge.
  - Tá baol tine nó turraing leictreach.
- I gcónaí a shuiteáil ciorcad tiomnaithe agus scoradán.
  - Is féidir sreangú míchuí nó suiteáil chúis le dóiteán nó turraing leictreach.
- Le haghaidh ath-shuiteáil an táirge suiteáilte, déan teagmháil i gcónaí déileálaí nó Ionad Seirbhíse údaraithe.
  - Tá baol tine, turraing leictreach, pléascadh, nó i gcás díobhála.
- Ná shuiteáil, a bhaint, nó ath-shuiteáil an t-aonad ag tú féin (do chustaiméirí).
  - Tá baol tine, turraing leictreach, pléascadh, nó i gcás díobhála.
- Ná stóráil nó a úsáid gáis nó indóite inadhainte in aice leis an oiriúntóir aer.
  - Tá baol tine nó teip táirge.
- Bain úsáid as an scoradán nó fiús rátáil gceart.
  - Tá baol tine nó turraing leictreach.
- A ullmhú le haghaidh gaoth láidir nó crith talún agus a shuiteáil an t-aonad ag an áit shonraithe.
  - D'fhéadfadh suiteáil míchuí a chur faoi deara an t-aonad a topple agus mar thoradh gortú.
- Ná shuiteáil an táirge ar sheastán shuiteáil lochtach.
  - D'fhéadfadh sé a bheith ina chúis díobhála, timpiste, nó damáiste don táirge.
- Bain úsáid as caidéal folúis nó Támh (nítrigin) gás nuair a dhéanamh tástáil sceite nó purge aer. Ná húsáid aer comhbhrúite nó Ocsaigine agus ná húsáid gáis inadhainte. Seachas sin, d'fhéadfadh sé ina chúis le dóiteán nó pléascadh.
  - Tá an baol báis, díobhála, dóiteán nó pléascadh.
- Nuair a shuiteáil agus a ghluaiseann an oiriúntóir aer go dtí an suíomh eile, nach muirear sé le cuisneán difriúil ó na cuisneán atá sonraithe ar an t-aonad.
  - Má tá cuisneán éagsúil nó aer measctha le an cuisneán bunaidh, is féidir leis an timthriall cuisneán mífheidhmiú agus is féidir an t-aonad a ndearnadh damáiste dóibh.
- Ná athfhoirgniú a athrú ar an socruithe na feistí cosanta.
  - Má tá an lasc brú, athrú teirmeach, nó feiste cosanta eile shorted agus a oibriú forneartach, nó codanna eile seachas iad sin a shonraítear ag 'LGE' a úsáidtear, is féidir dóiteán nó pléascadh thoradh.
- Aeráil roimh oibriúcháin oiriúntóir aer nuair leaked gás amach.
  - D'fhéadfadh sé ina chúis le pléascadh, tine, agus sruthán.
- Daingean shuiteáil an chlúdach bosca rialaithe agus an bpainéal.

26,MFL69171214,아일랜드 2018. 2. 23. 오후 5:28 페이지 4

- Más rud é nach bhfuil an clúdach agus ar an bpainéal suiteáilte go daingean, is féidir deannach nó uisce dul isteach an t-aonad lasmuigh agus féadfaidh tine nó turraing leictreach mar thoradh.

• Má tá an oiriúntóir aer suiteáilte i seomra beag, ní mór bearta a ghlacadh chun cosc a chur ar an tiúchan cuisneán ó níos mó ná an teorainn sábháilteachta nuair a sceitheadh cuisneáin.
- Dul i gcomhairle leis an déileálaí maidir leis na bearta cuí an teorainn sábháilteachta chun cosc a chur ó bheith sáraithe. Ar chóir an sceitheadh cuisneán agus faoi deara an teorainn sábháilteachta a shárú, guaiseacha mar gheall ar easpa ocsaigine sa seomra d'fhéadfadh.

• Caithfear modh díscoir a áireamh leis an sreangú fosaithe i gcomhréir leis na rialacha sreangaithe.

• Cuirfear an trealamh seo ar fáil le seoltóir fothaithe atá i gcomhréir leis an rialachán náisiúnta.

Oibríocht

• Ná damáiste nó a úsáid ar téad cumhachta neamhshonraithe.
- Tá baol tine, turraing leictreach, pléascadh, nó i gcás díobhála.

• Bain úsáid as asraon tiomnaithe don fearas.
- Tá baol tine nó turraing leictreach.

• Bí cúramach nach bhféadfadh uisce dul isteach ar an táirge.
- Tá baol tine, turraing leictreach, nó damáiste a táirge.

• Ná teagmháil leis an aistriú cumhachta leis na lámha fliuch.
- Tá baol tine, turraing leictreach, pléascadh, nó i gcás díobhála.

• Nuair a bhíonn an táirge sáithithe (faoi uisce nó faoi uisce), déan teagmháil le Ionad Seirbhíse údaraithe.
- Tá baol tine nó turraing leictreach.

• Bí aireach nach le teagmháil an imill géar nuair a shuiteáil.
- D'fhéadfadh sé ina chúis le gortú.

• Glac cúram chun a chinntiú go bhféadfadh aon duine céim ar nó titim isteach an t-aonad amuigh faoin aer.
- D'fhéadfadh sé seo mar thoradh ar gortú pearsanta agus damáiste a táirge.

• Ná oscailt an gríl ionraoin an táirge le linn oibriú. (Ná déan teagmháil leis an scagaire leictreastatach, má tá an t-aonad sin feistithe.)
- Tá baol gortú fisiciúil, turraing leictreach, nó teip táirge.

⚠ RABHADH

Suiteáil

• Déan seiceáil i gcónaí do ghás (cuisneán) sceitheadh tar éis a shuiteáil nó a dheisiú táirge.
- Is féidir le leibhéil cuisneán Íseal ina chúis le teip táirge.

• Ná shuiteáil ar an táirge ina bhféadfadh an torann nó aer te ón aonad amuigh faoin aer damáiste a dhéanamh don comharsanachtaí.
- D'fhéadfadh sé a chur faoi deara fadhb do do chomharsana.

• Coinnigh leibhéal fiú nuair a shuiteáil ar an táirge.
- Creathadh nó sceitheadh uisce a sheachaint.

• Ná shuiteáil an t-aonad i gcás ina bhféadfadh gás indóite sceitheadh.
- Má tá an sceitheadh gáis agus accumulates ar fud an t-aonad, féadfaidh pléascadh toradh.

• Bain úsáid as cáblaí cumhachta leor acmhainn iompair atá ann faoi láthair agus rátála.
- Is féidir cáblaí atá ró-bheag sceitheadh, teas a ghiniúint, agus ina chúis le dóiteán.

• Ná húsáid an táirge chun críocha speisialta, ar nós bianna a chaomhnú, saothair ealaíne, etc Is oiriúntóir aer tomhaltóir, ní córas cuisnithe cruinneas.
- Tá baol damáiste nó caillteanas maoine.

• Coinnigh an t-aonad ar shiúl ó leanaí. Is é an malartóir teasa an-ghéar.
- Is féidir é a chur faoi deara an díobháil, mar shampla ghearradh ar an mear.Chomh maith leis sin is féidir leis an eite damáiste mar thoradh ar díghrádú cumais.

• Nuair a shuiteáil an t-aonad in ospidéal, stáisiún cumarsáide, nó áit den chineál céanna, a chur ar fáil dóthain cosaint i gcoinne torainn.
- An trealamh inbhéartóir, gineadóir cumhacht príobháideach, trealamh leighis ard-minicíocht, nó raidió threalamh cumarsáide a chur faoi deara an oiriúntóir aer a oibriú go hearráideach, nó go mainneoidh siad a oibriú.
Ar an láimh eile, is féidir leis an oiriúntóir aer difear trealamh den sórt sin ag an torann a disturbs cóir leighis nó craolacháin íomhá a chruthú.

• Ná shuiteáil ar an táirge ina bhfuil sé faoi lé gaoithe mara (spraeála salann) go díreach.
- D'fhéadfadh sé a bheith ina chúis le creimeadh ar an táirge. Creimeadh, go háirithe ar an comhdhlúthadán agus evaporator eitíl fhéadfadh, ina chúis le mífheidhmiú táirge nó a oibriú mí-éifeachtach.

26,MFL69171214,아일랜드 2018. 2. 23. 오후 5:28 페이지 5

Oibríocht

- Ná húsáid an oiriúntóir aer i dtimpeallachtaí speisialta.
  - Is féidir ola, gal, deatach sulfarach, etc a laghdú go suntasach ar fheidhmíocht an oiriúntóir aer nó damáiste a chodanna.
- Ná bloc an ionraoin nó asraon.
  - D'fhéadfadh sé ina chúis le teip fearas nó timpiste.
- Déan na naisc daingean ionas nach féidir an fórsa taobh amuigh den chábla a chur i bhfeidhm ar na críochfoirt.
  - Is féidir nasc neamhleor agus cheangail teasa a ghiniúint agus a ina chúis le dóiteán.
- Bí cinnte nach bhfuil an limistéar a shuiteáil meath le haois.
  - Mmá tá an imphléascann bonn, d'fhéadfadh an oiriúntóir aer titim leis, ag déanamh damáiste maoine, teip táirge, nó i gcás díobhála pearsanta.
- Suiteáil agus a insliú ar an hose draein a chinntiú go uisce silte ar shiúl bunaithe ar an lámhleabhar a shuiteáil i gceart.
  - Is féidir le nasc olc a chur faoi deara sceitheadh uisce.
- Bí an-chúramach maidir iompair an táirge.
- Ach ní ba chóir ceann a dhéanamh ar an táirge má meáchan sé níos mó ná 20 kg.
- Tá roinnt táirgí a úsáid bannaí PP do phacáistiú. Ná húsáid aon bannaí PP do mhodh iompair. Tá sé contúirteach.
- Ná teagmháil leis an eití malartóir teasa. Is féidir sin a dhéanamh a ghearradh do mhéara.
- Nuair a iompar an t-aonad amuigh faoin aer, a fhionraí ag na poist atá sonraithe ar an mbonn aonad. Chomh maith leis sin tacú leis an t-aonad amuigh faoin aer ag ceithre phointe ionas nach féidir é a duillín go cliathánach.
- Sábháilte a dhiúscairt na n-ábhar pacála.
- Is féidir ábhar Pacáil, cosúil le tairní agus miotail eile nó codanna adhmaid, a chur faoi deara stabs nó gortuithe eile.
- Stróic óna chéile agus caith amach málaí pacáistiú plaisteach ionas nach féidir páistí a imirt leo. Má súgradh leanaí le mála plaisteach nár torn seachas, atá rompu an baol plúchadh.
- Cas ar an chumhacht, ar a laghad sé uair an chloig roimh tosú an oibriú.
  - Is féidir le Ag tosú ngníomh díreach tar éis casadh ar an aistriú cumhachta is mó mar thoradh ar damáiste mór do chodanna inmheánacha. Coinnigh an aistriú cumhachta iompú ar le linn an tséasúir oibriúcháin.
- Ná teagmháil aon cheann de na píobaireachta cuisneán linn agus tar éis oibriú.
  - Is féidir é a chur faoi deara sruthán nó frostbite.
- Ná oibriú an oiriúntóir aer leis na painéil nó gardaí bhaint.
  - Rothlacha, is féidir le te, nó codanna ardvoltais a chur faoi deara gortuithe.
- Ná cas díreach as an aistriú cumhachta is mó tar éis stopadh oibriú.
  - Fan ar a laghad cúig nóiméad roimh casadh as an aistriú cumhachta is mó. Seachas sin d'fhéadfadh sé mar thoradh ar sceitheadh uisce nó fadhbanna eile.
- Ba chóir uathoibríoch-aghaidh a dhéanamh i riocht nascadh an chumhacht na n-aonad laistigh agus lasmuigh. Ba chóir uathoibríoch-aghaidh a a dhéanamh freisin i gcás athrú ar an PCB-aonad faoi dhíon.
- Bain úsáid as stól daingean nó dréimire nuair a ghlanadh nó a chothabháil an oiriúntóir aer.
  - Bí cúramach agus díobháil phearsanta a sheachaint.
- Ná lámh nó rudaí eile i tríd an ionraoin aeir nó asraon cé go bhfuil an oiriúntóir aer plugáilte san soicéad
  - Tá géar agus páirteanna gluaisteacha a d'fhéadfadh a bheith ina chúis díobhála pearsanta.
- Is féidir an fearas a úsáid páistí ó ocht mbliana d'aois agus os a chionn agus daoine le cumais laghdaithe fisiciúil, céadfach nó meabhrach nó easpa taithí agus eolas má tá siad tugtha mhaoirseacht nó teagaisc a bhaineann le húsáid an fearas ar bhealach sábháilte agus a thuiscint na guaiseacha i gceist. Ní bheidh na páistí ag súgradh leis an fearas. Ní bheidh Glanadh agus cothabháil úsáideoirí a dhéanamh leanaí gan mhaoirseacht.
- Má tá an téad soláthar damáiste, ní mór é a chur in ionad an monaróir, a ghníomhaire seirbhíse nó daoine atá cáilithe mar an gcéanna ionas go guais a sheachaint.
- Déanfar fearas a bheith scoite óna foinse cumhachta le linn seirbhíse agus nuair a athsholáthar páirteanna.
- Ní hé seo an fearas a bheartaítear a úsáid ag daoine (leanaí san áireamh) le laghdaithe fisiciúil, cumais céadfach nó meabhrach, nó easpa taithí agus eolas, ach amháin má tá siad tugtha mhaoirseacht nó teagaisc a bhaineann le húsáid an fearas ag duine atá freagrach as a sábháilteacht.
- Ba chóir páistí a mhaoirsiú chun a chinntiú nach bhfuil siad ag súgradh leis an fearas.

26,MFL69171214,아일랜드 2018. 2. 23. 오후 5:28 페이지 6

SPÁS SUITEÁIL

Caithfear é a shuiteáil laistigh.
Is ionann teocht ceaptha an tseomra don mhodúl comhbhrúiteora agus modúl malartóra teasa agus 5~35°C (26°C WB)

- Níor chóir a bheith ann aon fhoinse teasa nó gaile in aice leis an t-aonad.
- Níor chóir a bheith ann aon chonstaicí ar an aerchúrsaíocht.
- A áit ina mbeidh aerchúrsaíocht sa seomra a bheith go maith.
- A áit inar féidir draenáil a fháil go héasca.
- A áit ina bhfuil cosc torainn san áireamh.
- Ná shuiteáil an t-aonad in aice leis an mbealach doras.
- A chinntiú go spásanna léirithe ag saigheada as an balla, síleála, nó constaicí eile.
- Ní mór an t-aonad faoi dhíon a bheith ar an spás cothabhála.
- Féach an lámhleabhar suiteála le haghaidh tuilleadh eolais.

MODH ARDAITHE

- Nuair a iompar an fionraí, aonad pas a fháil sa ródaí faoi an t-aonad agus úsáid an dá phointe fionraí gach ag an tosaigh agus ar chúl.
- Ardaitheoir i gcónaí an t-aonad le ródaí ceangailte ag ceithre phointe mar sin nach bhfuil tionchar i bhfeidhm ar an aonad.
- Ceangail na ródaí an aonad ar uillinn 40a ° nó níos lú.

⚠ RABHADH

- Ná bhfuil táirge sheoladh ach duine amháin má tá sé níos mó ná 20kg.
- Bandaí PP Úsáidtear a phacáil roinnt táirgí. Ná iad a úsáid mar chiallaíonn haghaidh iompair mar go bhfuil siad contúirteach.
- Ná teagmháil eití malartóir teasa le do lámha nochta. Seachas sin is féidir leat a fháil ghearradh i do lámha.
- Stróic mála pacáistiú plaisteach agus scrap é ionas nach féidir le páistí súgradh leis. Seachas sin d'fhéadfadh mála pacáistiú plaisteach páistí suffocate chun báis.
- Nuair a iompar san Aonad Allamuigh, a bheith cinnte chun tacaíocht a thabhairt dó ag ceithre phointe. Is féidir Ag iompar i agus ardú le tacaíocht trí-phointe a dhéanamh Aonad Allamuigh éagobhsaí, a eascraíonn i titim.
- Bain úsáid as do criosanna de ar a laghad ocht m ar fad.
- Áit éadach nó boird breise i na háiteanna nuair a thagann an chásáil i dteagmháil leis an sling chun damáiste a chosc.
- Ardaitheoir an t-aonad a dhéanamh cinnte go bhfuil sé á fhoirceannadh a shonrú ag a mheáchanlár.

PRÓISEAS SUITEÁIL

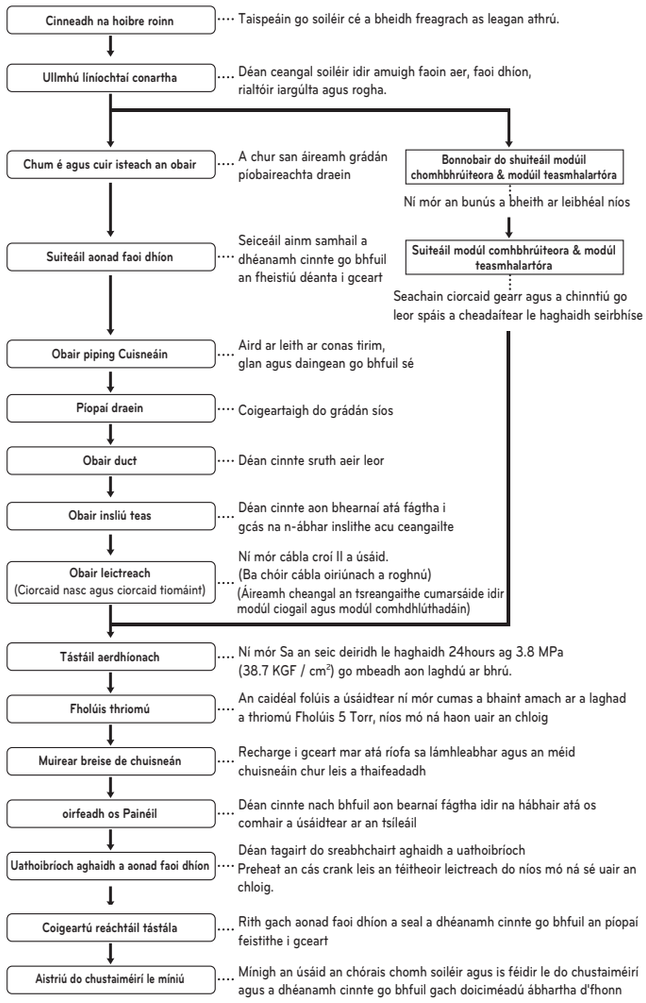

⚠ RABHADH

- Léiríonn an liosta thuas an t-ord ina n-oibríochtaí oibre aonair i gcrích de ghnáth ach is féidir an t-ordú a athrú i gcás ina choinníollacha áitiúla barántais athrú den sórt sin.
- Ba chóir an tiús na píobaireachta cloí leis na rialacháin áitiúla agus náisiúnta ábhartha maidir leis an 3.8 MPa brú deartha.
- Ós rud é R410A cuisneán measctha, ní mór an cuisneán bhreise riachtanach a mhuirearú ina staid leachtach. (Má tá an cuisneán a ghearrtar ina staid ghásach, a chuid athruithe chomhdhéanamh agus ní bheidh an córas ag obair i gceart.)

26,MFL69171214,아일랜드 2018. 2. 23. 오후 5:28 페이지 7

SREANGÚ LEICTREACH

- Lean ordanás do eagraíocht rialtais do caighdeán teicniúil a bhaineann le trealamh leictreach, rialacháin sreangú agus treoir ar gach cuideachta chumhacht leictreach.

⚠ RABHADH

Bí cinnte go bhfuil údarú a dhéanamh innealtóirí leictreacha an obair leictreach ag baint úsáide as ciorcaid speisialta de réir rialachán agus lámhleabhar a shuiteáil.

Má tá ciorcad soláthar cumhachta easpa cumais nó leis an easnamh oibre leictreach, d'fhéadfadh sé a bheith ina chúis le turraing leictreach nó tine.

- Suiteáil an cábla cumarsáide Aonad Allamuigh ar shiúl ó na sreangú fhoinse cumhachta ionas nach bhfuil sé tionchar ag torann leictreach as an fhoinse cumhachta. (Ná rith sé tríd an seoladán céanna.)
- Bí cinnte a bheith ag obair forais ainmnithe a chur ar fáil do Aonad Allamuigh.

⚠ RABHADH

Bí cinnte chun an t-aonad lasmuigh cheartú go talamh. Ná ceangal sreang talamh chun aon phíopa gáis, píopa leachtach, lightening slat nó ar an teileafón líne talún. Má tá talamh neamhiomlán, d'fhéadfadh sé a bheith ina chúis le turraing leictreach.

- Tabhair roinnt liúntas a sreangú do chuid bosca leictreach Aonaid taobh istigh agus Allamuigh, toisc go bhfuil an bosca a bhaint uaireanta ag an am na hoibre seirbhíse.
- Ná ceangal an fhoinse cumhachta is mó a bloc críochfoirt de chábla cumarsáide. Má ceangailte, beidh páirteanna leictreacha a dóite amach.
- Bain úsáid as cábla sciath 2-lárnach do cábla cumarsáide (◯ marc san fhigiúr thíos). Má cábla cumarsáide na gcóras éagsúla sreinge leis an cábla croí il céanna, beidh an tarchuir bocht mar thoradh air agus a fháil faoi deara oibríochtaí earráideach. (⃠ Marc san fhigiúr thíos)
- Níor chóir ach an cábla cumarsáide sonraithe bheith ceangailte leis an bloc críochfoirt d'Aonad Allamuigh cumarsáide.
- Ní bheidh teacht Soláthar fearais a bheith níos éadroime ná Polychloroprene truailleadh go haonar. (Cód ainmniú 60,245 IEC 57)

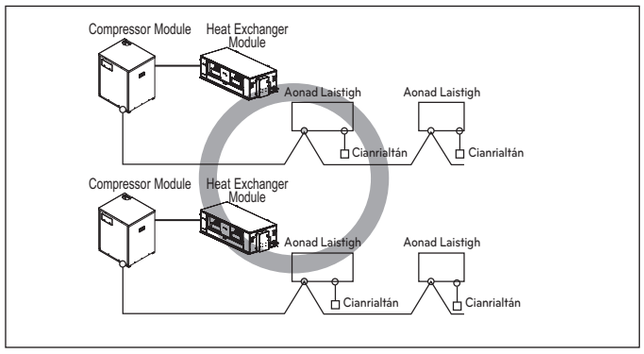

Sciathchábla 2-Chroíleacán

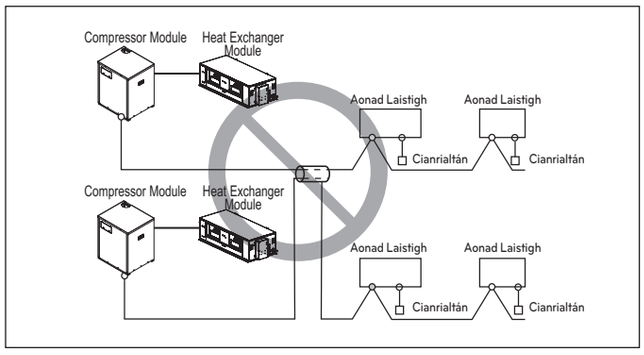

Cábla Ilchroíleacán

⚠ FAINIC

- Bíodh na cáblaí cumarsáide ina sciathcháblaí 2-chroíleacán. Ná húsáid choíche iad in éineacht le cáblaí cumhachta.
- Ba chóir an sraith den chábla atá ina sciathadh seoltach a thalmhú le cuid mhiotail an dá aonaid.
- Ná húsáid cábla ilchroíleacán choíche
- Tá inbhéartóir san aonad seo, mar sin dá gcuirfí toilleoir le haghaidh pas chun tosaigh leis is lú feabhas a thiocfaidh ar an gcumhachtfhachtóir agus is féidir go mbeidh an toilleoir á théamh go neamhghnách. Ná suiteáil toilleoir le haghaidh pas chun tosaigh choíche mar sin.
- Cinntigh nach bhfuil cóimheas na neamhchothromaíochta cumhachta níos mó ná 2%. Má tá sé níos mó ná sin, is giorra an tréimhse a mhairfidh na haonaid.

Sainghnéithe Leictreacha

- Is é SCTL an scoradán ciorcaid a mholtar
- Úsáidtear AUF chun an scoradán ciorcaid a roghnú chomh maith leis an idirscorthóir ciorcaid i gcás fabht talmhaithe
- Féach an LST le haghaidh mionsonraí faoi na sainghnéithe leictreacha

SCTL: Scoradán Ciorcaid Talamhligin
AUF: Aimpéir (A) Uasta Fiúis
LST: Leabhar Sonraí an Táirge

26,MFL69171214,아일랜드 2018. 2. 23. 오후 5:28 페이지 8