KULLANIM KILAVUZU

Çok Yönlü Bluetooth Hoparlör

Aygıtınızı çalıştırmadan önce lütfen bu kullanım kılavuzunu dikkatle okuyun ve ileride başvurmak için saklayın.

Model

RP4

RP4B

RP4BE

RP4G

2208_Rev03

www.lg.com

Telif Hakkı © 2021-2022 LG Electronics Inc. Tüm Hakları Saklıdır.

Çok yönlü taşınabilir hoparlör Hızlı Kılavuz

Kolay Uygun Kullanım

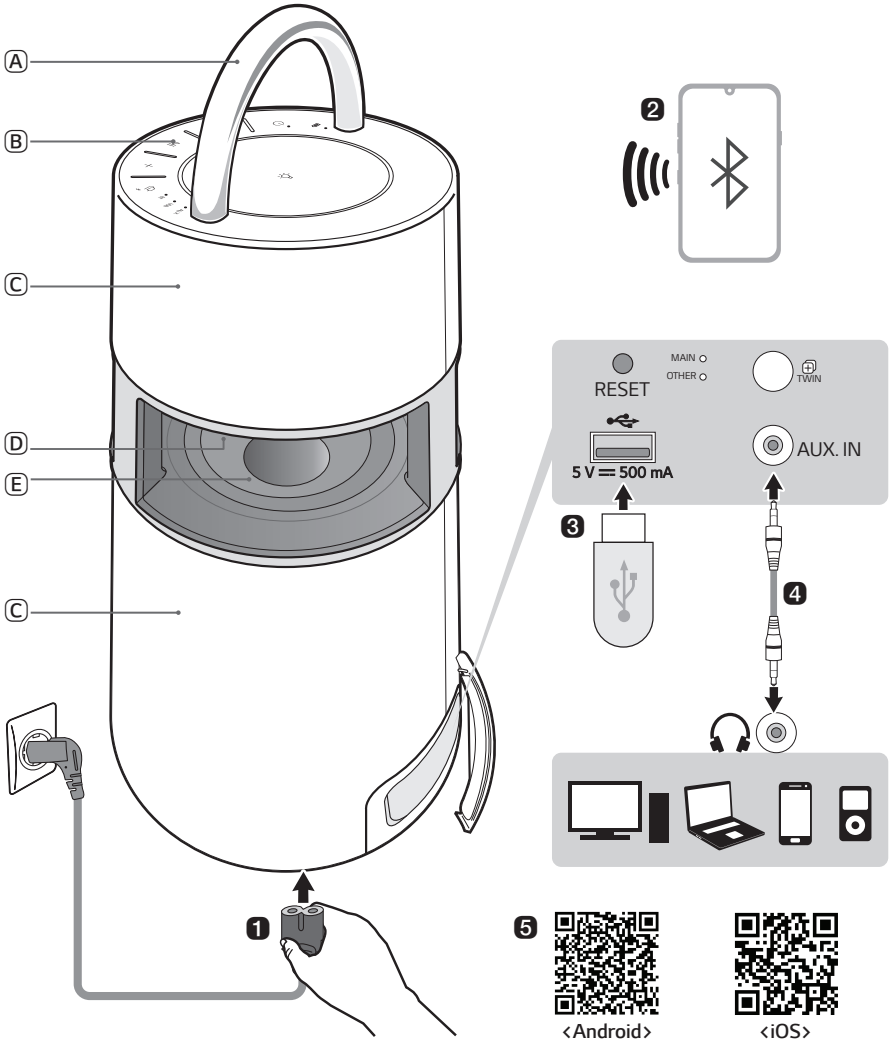

Ⓐ Kulp
Ⓑ Kumanda
Ⓒ Hoparlör
Ⓓ Mod ışığı
Ⓔ Woofer

❶ Güç kablosunu ürüne bağlayın ve kullanmadan önce şarj edin. Güç soketini ürünün alt kısmında bulabilirsiniz.

❷ Hoparlörü Bluetooth Kullanarak Akıllı Telefona Bağlama (→ Bkz. “Akıllı Telefonu Hoparlöre Bluetooth ile Bağlama” sayfa 12.)

① Ürünü açmak için **Güç** ⏻ düğmesine basın.
② Bildirim sesini duyana kadar üründeki **Fonksiyon** düğmesini basılı tutun. **Bluetooth** LED ışığı 60 saniye yanıp söner.
③ Akıllı telefonunuzda **Ayarlar** düğmesine dokunun ve **Bluetooth** öğesini seçin. **Bluetooth** fonksiyonunu açın. (**Kapalı** > **Açık**)
④ Akıllı telefon cihazları listesinden “LG-RP4(XX)” öğesini bulun ve dokunun.
⑤ Akıllı telefon ürüne **Bluetooth** üzerinden bağlandıktan sonra **Bluetooth** LED ışığı açılacaktır. Akıllı telefonunuzda bulunan müzik uygulamasında istediğiniz parçayı çalın.

❸ USB'den Müzik Oynatma (→ Bkz. “USB'ye bağlama”, sayfa 17.)

① Ürünün arka kapağını açın ve USB depolama aygıtını USB ucuna takın.
② Ürünü açmak için **Güç** ⏻ düğmesine basın.
③ USB fonksiyonunu seçmek için üründeki **Fonksiyon** düğmesine art arda basın. USB LED ışığı yanacaktır.
④ Müziğin keyfini çıkarmak için **Oynat/Duraklat** ⏯ düğmesine basın.

❹ Harici Cihaza Bağlama (→ Bkz. “Harici Cihaza Bağlama”, sayfa 19.)

① Ürünün arka kapağını açın ve harici cihazı AUX. IN ucuna 3,5 mm stereo kablo ile bağlayın.
② Ürünü açmak için **Güç** ⏻ düğmesine basın.
③ Üründeki **Fonksiyon** düğmesine art arda basarak AUX öğesini seçin. AUX LED ışığı açılacaktır. Bağlı harici cihazda müzik çalıyorsanız, bu üründe dinlemeye başlayabilirsiniz.

5 LG XBOOM Uygulamasına Bağlanma (→ Bkz. “LG XBOOM Uygulamasına Bağlama”, sayfa 21.)

① Google Play veya App Store'da **LG XBOOM uygulamasını** bulun ve akıllı telefonunuza yükleyin.

② **LG XBOOM uygulamasını** çalıştırın ve fonksiyonlarını kullanın.

6 Güç Tasarrufu (→ Bkz. “Güç Tasarrufu Modu”, sayfa 26.)

15 dakika için oynatma veya düğme girişi olmazsa, ürün otomatik olarak kapanır. **LG XBOOM uygulamasında**, [Auto Power Management] öğesini etkinleştirebilir veya devre dışı bırakabilirsiniz.

İçindekiler

Çok yönlü taşınabilir hoparlör Hızlı Kılavuz

2 Kolay Uygun Kullanım

Ürünün Anlaşılması

6 Üst
8 Arka

Şarj

10 Pili Şarj Etme
11 Pil Durumu Kontrolü

Bluetooth'a Bağlama

12 Akıllı Telefonu Hoparlöre Bluetooth ile Bağlama
15 İki akıllı telefon ile bağlama

USB'ye bağlama

17 Ürünün USB depolama aygıtına bağlanması

Harici Cihaza Bağlama

19 3,5 mm Stereo Kablo ile Bağlama

LG XBOOM Uygulamasına Bağlama

21 Uygulamanın yüklenmesi

Wireless Party Link-Twin modunun kullanımı

23 İki Hoparlörü Bağlama

İlave İşlevler

25 Ürünün sıfırlanması
25 Yazılımın Başlangıç Durumuna Getirilmesi
26 Güç Tasarrufu Modu

Güvenlik Önlemleri

27 Güvenlik ve Yönetmelik

Arıza Bildirmeden Önce Kontrol Edilmesi Gerekenler

30 Sorun giderme

Ek

32 Ürün Spesifikasyonları
33 Tescilli Ticari Markalar ve Lisanslar
34 Ürünün Taşınması

Ürünün Anlaşılması

Üst

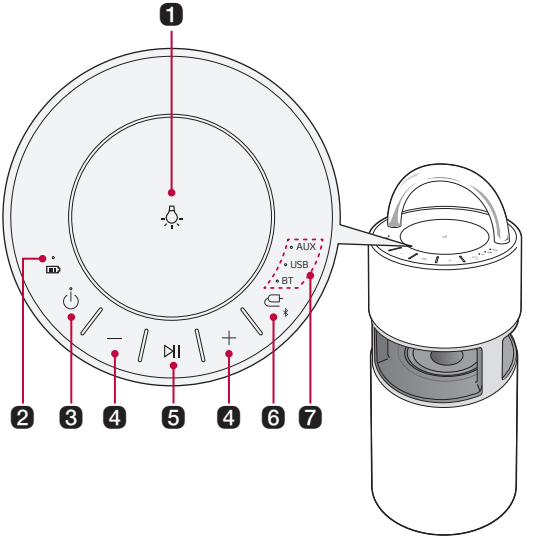

1 Mod ışığı

İstenen mod ışığını seçmek için düğmeye basın.

Mod ışığı			
Ambient	Nature	Party	Kapalı

- Mod ışığını kapatmak için **Mod Işığı** düğmesini basılı tutun.

2 Pil LED ışığı

Lütfen pil şarj seviyesini ve pil durumunu kontrol edin. (→ Bkz. "Pil Durumu Kontrolü", sayfa 11.)

3 Güç

Ürünü açar/kapatır.

- Ürün açıkken **Güç** düğmesini 2 saniye basılı tutarsanız, pil durumunu pil LED ışığında görebilirsiniz.

4 Ses Düzeyi

Ses düzeyini kontrol eder.

5 Oynat/Duraklat

Ürünü çalıştırmak için düğmeye basın.

Fonksiyon	İşlem	Kullanım Şekli
USB/BT	Oynat/Duraklat	Düğmeye basın.
USB/BT	Sonraki müziğe geçiş	Düğmeye iki kez hızlıca basın.
USB/BT	Önceki müziğe geçiş	Düğmeye üç kez hızlıca basın.
AUX	Sessiz	Düğmeye basın.

6 **Fonksiyon**

İstenen giriş modunu veya fonksiyonu seçmek için düğmeye art arda basın.

Fonksiyon LED ışığı	Açıklama
BT	Ürünü **Bluetooth** üzerinden bağlar.
USB	Ürünü bir USB depolama aygıtına bağlar.
AUX	Taşınabilir harici cihaza 3,5 mm stereo kablo ile bağlanır.

- 2 saniye veya daha uzun süre **Fonksiyon** düğmesini basılı tutun ve 60 saniye içerisinde **Bluetooth** cihaza bağlanın. (→ Bkz. "Akıllı Telefonu Hoparlöre Bluetooth ile Bağlama", sayfa 12.)
- **Bluetooth** fonksiyonuna geçip bağlı cihaz bulamadığınızda, BT LED ışığı 60 saniye yanıp söner.

7 **Fonksiyon LED ışığı** Giriş modunu veya **Bluetooth** bağlantı durumunu gösterir.

⚠ DİKKAT

- Ürünü çocukların ulaşamayacağı bir yerde saklayın. Aksi halde, ürünün düşmesine ve kişisel yaralanmaya ve/veya eşyalarınıza hasar gelmesine neden olabilir.
- Hoparlörün düşmemesine dikkat edin. Aksi halde, hoparlörün hatalı çalışmasına ve kişisel yaralanmaya ve/veya eşyalarınıza hasar gelmesine neden olabilir.

Arka

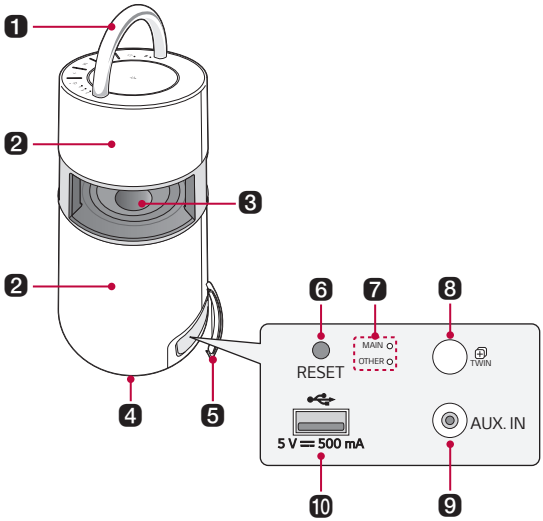

1	**Tutma yeri**	Ürünü taşırken kullanın.
2	**Hoparlör**	Ses tüm üründen gelir.
3	**Woofer**	Yalnızca bas sesleri veren hoparlördür.
4	**Güç girişi**	Ürünün pilini şarj etmek üzere güç kablosunu bağlayabilirsiniz.
5	**Arka Kapak**	Kullandıktan sonra arka kapağı tamamen kapattığınızdan emin olun.
6	**RESET** (RESET)	Ürün uygun şekilde çalışmadığında, raptiye gibi sivri bir nesne kullanarak deliğe bastırın.
7	**Wireless Party Link LED Işığı**	Wireless Party Link-Twin modunun bağlantı durumunu kontrol edebilirsiniz.
8	**TWIN** (TWIN)	Wireless Party Link-Twin modunda iki ürünü bağlayabilirsiniz.
9	**AUX. IN**	Ürünü 3,5 mm stereo kablo ile taşınabilir harici cihaza bağlayıp müziğin keyfini sürmeye başlayabilirsiniz.
10	**USB bağlantı noktası**	Üründe müziğin tadını çıkarmak için bir USB depolama aygıtı takın.

⚠ DİKKAT

- Renk bozulmasını önlemek için ürünü uzun süre güneş ışığına maruz bırakmamaya dikkat edin.
- Tutma yeri uzun süre güneş ışığına maruz kaldığında sıcak hale gelebileceği için ürünü dışarıda kullanırken dikkatli olun.
- Elinizin ulaşabileceği bir mesafede yanlışlıkla woofer'a bastırırsanız hoparlör zarar görebileceğinden dikkatli olun.

Şarj

Pili Şarj Etme

Bu cihazda dahili bir pil bulunmaktadır. Kullanım öncesinde pili yeterli seviyede şarj ettiğinizden emin olun. Güç soketini ürünün alt kısmında bulabilirsiniz.

1. Güç kablosunu güç giriş ucuna takın.
2. Güç fişini bir prize takın.

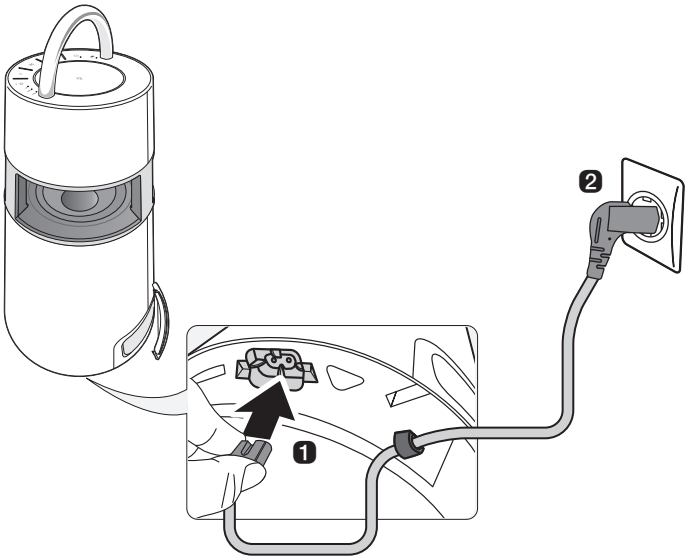

Not

- Hoparlörün tamamen şarj olması yaklaşık 5 saat sürer. Şarj süresi pil durumuna veya ürünün çalışma durumuna göre farklılık gösterebilir.
- Pil tamamen şarj olduktan sonra, hoparlörü yaklaşık 10 saat kullanabilirsiniz.

Pil Durumu Kontrolü

Şarj Durumu

Ürünün pili şarj olmaya başladığında, şarj durumunu pil LED ışığından görebilirsiniz.

Pil LED ışığı	LED Durumu	Pil Durumu
	Yeşil renkte yanar.	Şarj tamamlandı.
	Kırmızı renktedir.	Şarj sürüyor.

Not

- Şarj esnasında parçaların çalınması şarj süresini uzatabilir.
- Güç kapalıyken hoparlörün pili tamamen şarj olduğunda, pil LED ışığı 15 saniye yeşil renkte yanar ve ardından söner.

Kullanım Durumu

Ürün açıldığında, pil durumu pil LED ışığında 3 saniyeliğine gösterilir.

Ürün açıkken **Güç** ⏻ düğmesini 2 saniye basılı tutarsanız, pil durumuna bağlı olarak pil LED ışığını 3 saniyeliğine görebilirsiniz.

Pil LED ışığı	LED Durumu	Pil Durumu
	Yeşil renkte yanar.	Pil seviyesi %70'in üzerinde.
	Turuncu renkte yanar.	Kalan pil düzeyi %70 ile %10 arasındadır.
	Sürekli olarak kırmızı renkte yanıp söner ve bir kez bildirim sesi duyabilirsiniz.	Pil seviyesi %10'un altında ve pilin şarj edilmesi gerekiyor.

Not

- Pil durumu şarj esnasında kontrol edilemez.

Bluetooth'a Bağlama

Akıllı Telefonu Hoparlöre Bluetooth ile Bağlama

Bu ürünle müziğin keyfini sürmek için **Bluetooth** cihazında depolanan müzik dosyalarını oynatabilir veya müzik uygulamalarını çalıştırabilirsiniz.

Lütfen önce aşağıdakileri kontrol edin.

- Aşağıda ürünün **Bluetooth** teknik özellikleri bulunmaktadır.
  - Sürüm: 4.0
  - Codec: SBC, AAC
- Cihazın ürüne bağlanma işlemi **Bluetooth** cihaz türüne ve modeline göre farklılık gösterebilir. Ürünün bağlanması ile ilgili bilgi için, bağlanacak **Bluetooth** cihazın kullanım kılavuzuna bakın.

Akıllı telefonunuzun **Ayarlar** ekranından [**Bluetooth**] menüsünü seçin.

Menü erişim yöntemi akıllı telefonun üreticisi ve modeline göre farklılık gösterebilir.

1 Ürünün **Güç** düğmesine basın ve ürünü açın.
Bildirim sesini duyana kadar üründeki **Fonksiyon** düğmesini basılı tutun. **Bluetooth** LED ışığı 60 saniye yanıp söner.

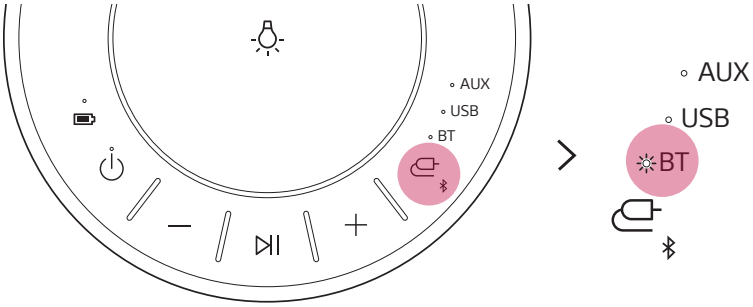

2 Akıllı telefonunuzda Ayarlar (/) düğmesine dokunun ve **Bluetooth** öğesini seçin.

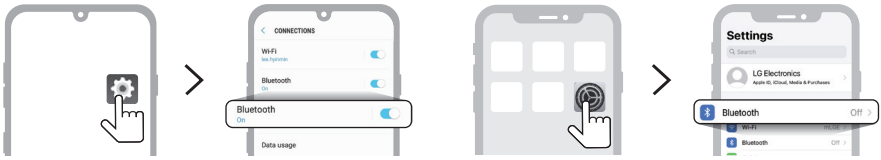

< Android telefon> <iPhone>

3 **Bluetooth** fonksiyonunu açın. (**Kapalı** > **Açık**)

4 Akıllı telefon ekranında bağlanılabilir cihazlar listesini görürsünüz. “LG-RP4(XX)” öğesini bulun ve dokunun.



5 Akıllı telefon ürüne **Bluetooth** üzerinden bağlandıktan sonra **Bluetooth** LED ışığı yanacaktır.



6 Eğer LG-RP4(XX) öğesi listede görünmezse, Android telefonda **Yenile** simgesine dokunun veya iPhone'da **Bluetooth**'u yeniden başlatın.

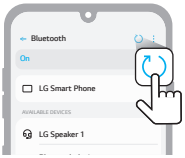

‹ Android telefon›



‹iPhone›

7 Akıllı telefonda bir parça seçin ve oynatın.



Not

- **Bluetooth** cihazı hoparlöre ne kadar yakın olursa o kadar iyi bağlantınız olur.
- **Bluetooth** cihaz bağlı değilse, **Bluetooth** LED ışığı yanıp sönecektir. Ürünü yeniden bağlayın.
- **Bluetooth** işlevini kullanırken, **Bluetooth** cihazının ses düzeyini uygun bir seviyeye ayarlayın.
- XX, **Bluetooth** adresinin son iki hanesidir. Örnek: "LG-RP4(08)."
- Bu ürüne güç verildiğinde, bağlantı geçmişi bulunan bir **Bluetooth** ürününe bağlanmaya çalışırsanız, ürün otomatik olarak açılır ve **Bluetooth** cihaza bağlanır. (Yalnızca şarj esnasında, bu ürünü **LG XBOOM uygulamasını** kullanarak açabilirsiniz.)

İki akıllı telefon ile bağlama

Birden Fazla Telefonu Eşleştirme (Bağlama)

1. Önce ürünü ve bir akıllı telefonu bağlayın. (→ Bkz. "Akıllı Telefonu Hoparlöre Bluetooth ile Bağlama", sayfa 12.)
2. Bildirim sesini duyana kadar üründeki **Fonksiyon** düğmesini basılı tutun. **Bluetooth** LED ışığı 60 saniye yanıp söner.

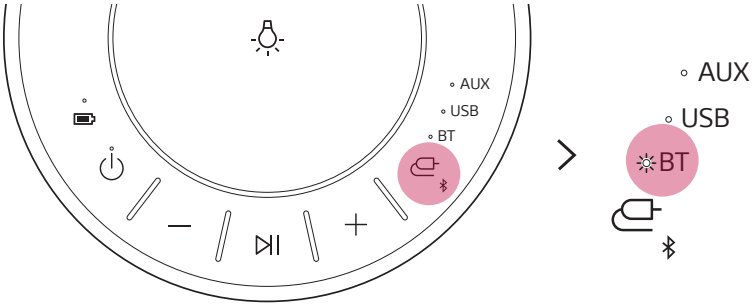

3. 60 saniye içerisinde ek bir akıllı telefon bağlayın. (→ Bkz. "Akıllı Telefonu Hoparlöre Bluetooth ile Bağlama", sayfa 12.)

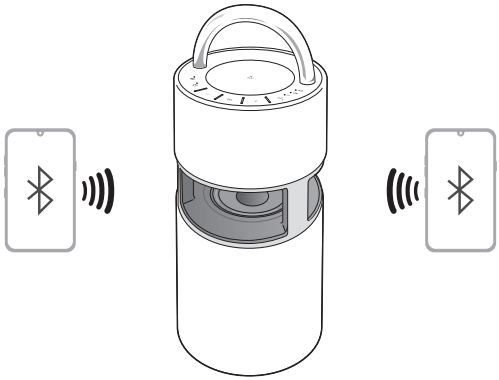

4 İki akıllı telefon ve ürün bağlandığında, **Bluetooth** LED ışığı yanar.

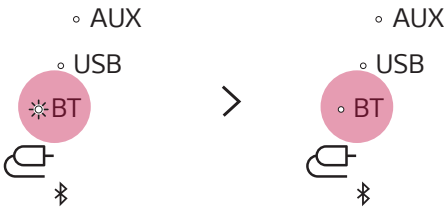

Not

- Birden fazla telefon eşleştirme (bağlama) iki akıllı telefona kadar bağlantı sağlar.
- İki akıllı telefon bağlansa bile, ürün müziği yalnızca bir akıllı telefonda çalar. Müzik, oynatıldığı geçerli akıllı telefonda durdurulursa, diğer akıllı telefonda oynatılabilir.
- İki akıllı telefon bağlandığında ve ürün kapatılıp açıldığında, yalnızca son bağlanan akıllı telefon veya en son oynatılan akıllı telefon otomatik olarak bağlanır.
- Yalnızca birden fazla telefon eşleştirmeyi (bağlantı) destekleyen akıllı telefonlar. (Bağlı akıllı telefonların özelliklerine bağlı olarak, birden fazla telefon eşleştirme (bağlantı) bağlanmayabilir.)

USB'ye bağlama

Ürüne müzik dosyaları bulunan bir USB depolama aygıtı bağlayarak sesin tadını çıkarabilirsiniz.

Ürünün USB depolama aygıtına bağlanması

1 Ürünün arka kapağını açın ve USB depolama ürününü USB ucuna takın.

- Ürün, USB depolama aygıtı hub'ı veya USB depolama aygıtı kablosuyla bağlanan aygıtları oynatamaz.
- Ürün, yüklenmesi için ayrı bir cihaz sürücüsü gerektiren bir USB depolama aygıtına, USB türü MP3 çalara veya kart okuyucuya bağlanamaz.

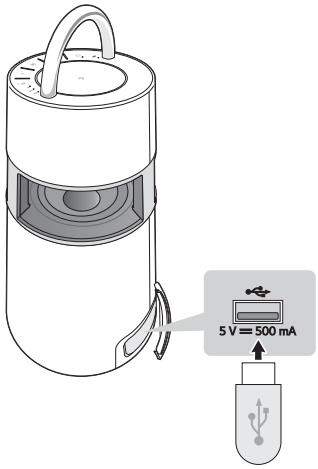

2 Ürünü açmak için **Güç** ⏻ düğmesine basın.

3 USB fonksiyonunu seçmek için üründeki **Fonksiyon** düğmesine art arda basın. USB LED ışığı yanacaktır.

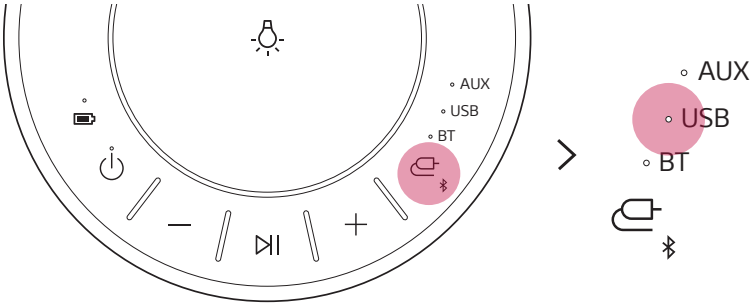

4 Müziğin keyfini çıkarmak için **Oynat/Duraklat** ⏯ düğmesine basın.

Not

- Büyük depolama birimi bulunan USB aygıtlarda dosyalara göz atılması birkaç dakika alabilir.
- Veri kayıplarından LG Electronics sorumlu değildir. Veri kaybı kaynaklı hasarları minimize etmek için her zaman verileri yedekleyin.
- Yalnızca FAT16/FAT32 biçimleri desteklenir. exFAT/NTFS biçimi desteklenmez.
- USB depolama aygıtı düzgün şekilde tanınmadığında, USB LED ışığı yanıp söner. USB depolama aygıtının desteklenip desteklenmediğini kontrol edin ve yeniden takın.

Desteklenen USB depolama aygıtları

USB flash aygıtı	USB 2,0 veya USB 1,1

Bu ürün bazı USB depolama aygıtlarını tanımayabilir.

Oynatılabilir dosya özellikleri

Dosya uzantısı	Örnekleme frekansı	Bit hızı
MP3	32 kHz - 48 kHz	32 kbps - 320 kbps
WMA	32 kHz - 48 kHz	40 kbps - 192 kbps

- Oynatılabilir dosya sayısı: 2.000 veya daha az
- Maksimum dizin sayısı: 200 veya daha az
- Ürün, DRM (Dijital Hak Yönetimi) ile korunan dosyaları oynatamaz.
- Ürün, bir USB depolama aygıtından video dosyaları oynatamaz.

Harici Cihaza Bağlama

3,5 mm Stereo Kablo ile Bağlama

Ürünü ve çeşitli harici cihazları 3,5 mm stereo kablo ile bağlayıp müziğin keyfini sürebilirsiniz.

1 Ürünün arka kapağını açın ve harici ürünü AUX. IN ucuna 3,5 mm stereo kablo ile bağlayın.

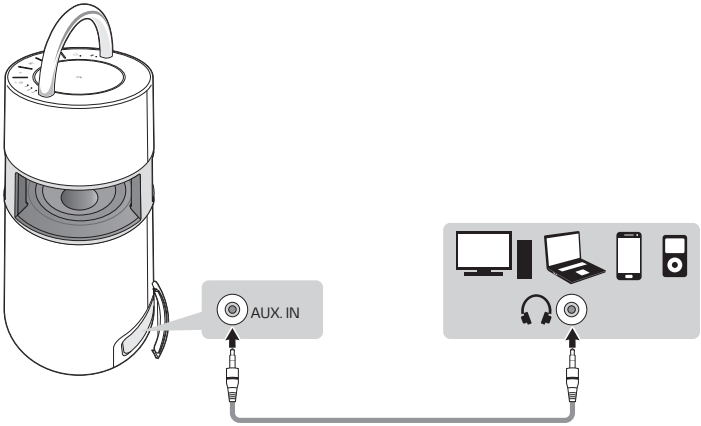

2 Ürünü açmak için **Güç** ⏻ düğmesine basın.

3 Üründeki **Fonksiyon** düğmesine art arda basarak AUX öğesini seçin. AUX LED ışığı açılacaktır.

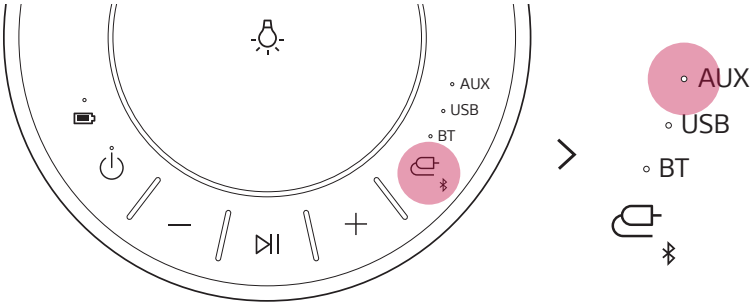

4 Bağlı harici cihazda müzik çalıyorsanız, bu üründe dinlemeye başlayabilirsiniz.

LG XBOOM Uygulamasına Bağlama

Hoparlörün çeşitli fonksiyonlarını **LG XBOOM uygulamasında** kullanın.

Lütfen önce aşağıdakileri kontrol edin.

- **LG XBOOM uygulaması** aşağıda listelenen sürümlerde mevcuttur.
  - Android İşletim Sistemi: Sürüm 5.0 veya üzeri
  - iOS İşletim Sistemi: Sürüm 10 veya üzeri

Uygulamanın yüklenmesi

LG XBOOM uygulamasını yüklemek için QR kodu bir uygulamayla tarayın veya **LG XBOOM uygulamasını** Google Play veya App Store'da yükleyin.

QR kod ile indirme

1. Sağdaki QR kodu bir QR kod tarama uygulaması ile tarayın.
2. **LG XBOOM uygulamasını** indirebileceğiniz bir sayfaya yönlendirilirsiniz. Yüklemek için uygulamaya dokunun.

<Android Phone İşletim Sistemi>

<iPhone İşletim Sistemi>

Google Play veya App Store'da İndirme

1. Google Play veya App Store'da **LG XBOOM uygulamasını** bulun ve akıllı telefonunuza yükleyin.

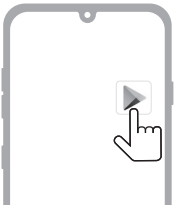

Android™ Telefon



iPhone

2. Akıllı Telefonu hoparlöre **Bluetooth** ile bağlayın. (→ Bkz. "Akıllı Telefonu Hoparlöre Bluetooth ile Bağlama", sayfa 12.)
3. Akıllı telefonunuza yüklenen **LG XBOOM uygulamasını** açın.
4. **LG XBOOM uygulamasındaki** yönergeleri izleyin. Hizmet Koşullarını, bildirim pencerelerini, erişim ayarlarını vb. kabul edin.
5. **LG XBOOM uygulamasındaki** çeşitli fonksiyonları kullanmaya başlayın.

Not

- Menü erişim yöntemi akıllı telefonun üreticisi ve işletim sistemine göre farklılık gösterebilir.
- Google, Android ve Google Play, Google LLC'nin ticari markalarıdır.

Wireless Party Link-Twin modunun kullanımı

Müziğin keyfini çıkarmak için iki hoparlör kullanabilirsiniz.

İki Hoparlörü Bağlama

Wireless Party Link-Twin modunu destekleyen iki ürünün bağlanması daha derin ve daha zengin bir ses sağlar.

Lütfen önce aşağıdakileri kontrol edin.

- Wireless Party Link-Twin modunu kullanmak için, Wireless Party Link özelliğini destekleyen bir ürüne daha ihtiyacınız vardır.

1 Ürünün arka kısmındaki kapağı açın ve **TWIN** düğmesine basarak **MAIN** (ana) veya **OTHER** (diğer) öğesini seçin.
Bir ürün için **MAIN** ve diğer ürün için **OTHER** öğesini seçin. MAIN LED ışığı veya OTHER LED ışığının yanıp sönmesini bekleyin.

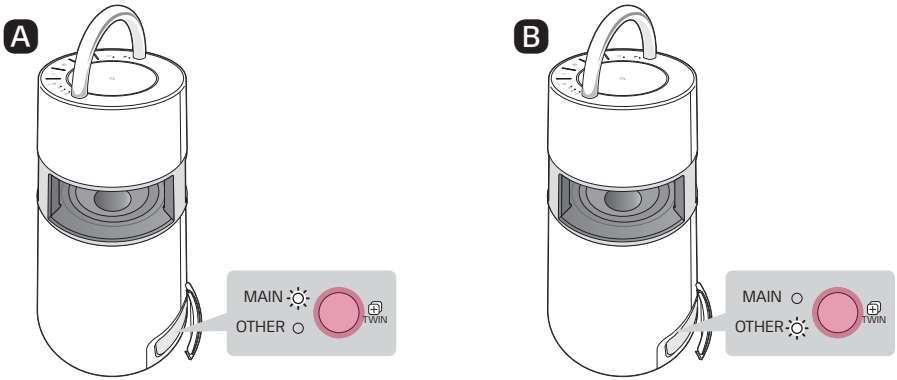

2 Bunlar Wireless Party Link-Twin moduna bağlandıklarında, MAIN LED ışığı ve OTHER LED ışığı yanar.

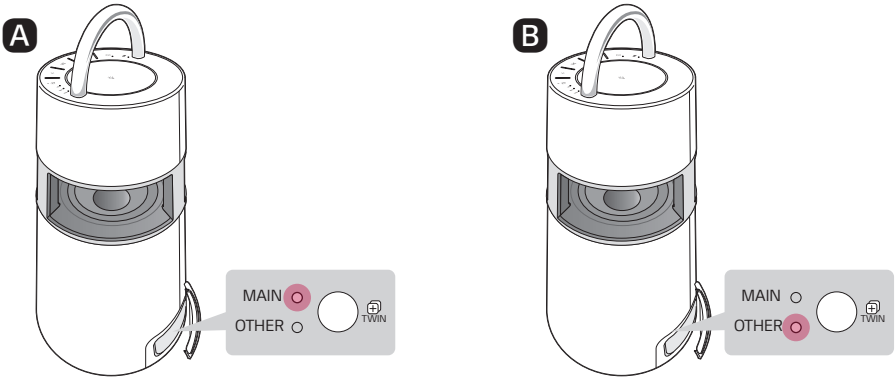

3 İstediğiniz müziği MAIN ürününde oynatın.

Not

- Wireless Party Link-Twin modunu kullanırken OTHER üründe yalnızca bazı işlevleri kullanabilirsiniz.
- Bu iki üründen biri **Bluetooth** ile televizyona bağlansa bile, Wireless Party Link-Twin modunu kullanamazsınız. Bu durumda, MAIN ve OTHER LED ışıkları iki kez yanıp söner. Wireless Party Link-Twin modunu kullanmak için, Wireless Party Link-Twin moduna bağlanmayı denemek için ürün ve televizyon bağlantısını kesin.
- Wireless Party Link-Twin bağlantısı yalnızca akıllı telefonlarda desteklenir. (Wireless Party Link bağlantısı akıllı telefon özelliklerine veya işletim sistemine bağlı olarak yapılamayabilir.)
- Wireless Party Link-Twin modunu kullanırken, yalnızca bir **Bluetooth** cihazı MAIN ürününe bağlayabilirsiniz. OTHER ürünü **Bluetooth** cihazına bağlanamaz.
- Wireless Party Link-Twin modu ile bağlantılı iki üründen biri kapalıysa, **Bluetooth** ile televizyona bağlıysa veya **TWIN** (TWIN) düğmesine bağlıysa; bağlantısı kesilecektir.

İlave İşlevler

Ürünün sıfırlanması

Uygun çalışmadığı zaman ürünü sıfırlayabilirsiniz.

1. Ürünün arka kapağını açın ve ürünü kapatmak amacıyla **RESET** (RESET) düğmesine basmak için sivri bir nesne kullanın.
2. **Güç** (⏻) düğmesine basarak açın.

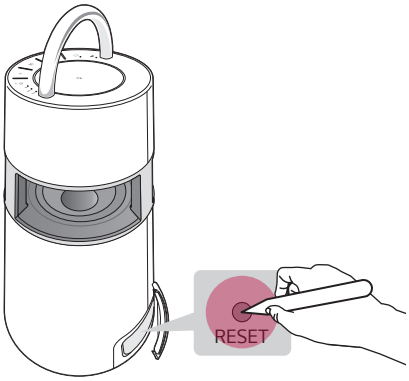

Yazılımın Başlangıç Durumuna Getirilmesi

Bluetooth bağlantısını ve ürün ayarlarını başlangıç durumuna getirir.

1. Üründeki **Fonksiyon** (⏻) düğmesini 7 saniye veya daha uzun süre basılı tutun.
2. **Bluetooth** bağlantısını ve tüm ayarları başlangıç durumuna getirmek üzere tüm fonksiyon LED ışıkları dört kez yanıp söner.

Not

- Ürünün başlangıç durumuna getirdikten sonra **Bluetooth** fonksiyonunu kullanmak için **Bluetooth** cihazını tekrar bağlayın.

Kablosuz ağ bağlantılarının devre dışı bırakılması.

[Auto power-on.] özelliğini **LG XBOOM uygulamasında** kapalı olarak ayarlayın ve **Güç** (⏻) düğmesine basarak ürünü kapatın.

Güç Tasarrufu Modu

15 dakika için oynatma veya düğme girişi olmazsa, ürün otomatik olarak kapanır. Güç tasarrufu modunu aşağıdaki gibi etkinleştirebilir veya devre dışı bırakabilirsiniz.

Fonksiyon	Kullanım Şekli
Etkinleştir	[Auto Power Management] öğesini **LG XBOOM uygulamasında** [Etkinleştir] olarak ayarlayın.
Devre dışı bırak	[Auto Power Management] öğesini **LG XBOOM uygulamasında** [Devre dışı bırak] olarak ayarlayın.

Not

- Güç tasarrufu işlevi kapalıyken, ürün yalnızca **Güç** ⏻ düğmesine basıldığında veya pil boşaldığında kapanır.

Güvenlik Önlemleri

Güvenlik ve Yönetmelik



DİKKAT: ELEKTRİK ÇARPMASI RİSKİNİ AZALTMAK İÇİN, KAPAĞI (VEYA ARKA KISMI) ÇIKARMAYIN. CİHAZIN İÇİNDE KULLANICININ SERVİS UYGULAYABİLECEĞİ BİR PARÇA YOKTUR. SERVİS HİZMETİ ALMAK İÇİN YETKILI SERVİS PERSONELİNE BAŞVURUN.



Bir eşkenar üçgen içerisinde bulunan ve ucu ok ile gösterilen bu yıldırım işareti, kullanıcıyı ürün içerisinde güçlü miktarda elektrik çarpmasına neden olabilecek yalıtımsız tehlikeli elektrik voltajı varlığı konusunda uyarmaktadır.



Bir eşkenar üçgen içerisinde bulunan ünlem işareti, kullanıcıyı ürün ile birlikte verilen kullanım kılavuzu içerisinde önemli işletim ve bakım (servis) yönergelerinin bulunduğunu konusunda uyarmaktadır.

UYARI:

- YANGIN VEYA ELEKTRİK ÇARPMASI TEHLİKESİNİ ÖNLEMEK İÇİN, ÜRÜNÜ YAĞMUR VEYA RUTUBETE MARUZ BIRAKMAYIN.
- Bu üniteyi, kitaplık ve benzeri bir ünite gibi dar bir alan içine yerleştirmeyin.

DİKKAT:

- Bu ürünün çevresinde yüksek voltajlı ürünler kullanmayın. (ör. Elektrikli sinek kovucu) Bu ürün elektrik şoku nedeniyle arızalanabilir.
- Yanan mum gibi çıplak alev kaynakları cihaz üzerine yerleştirilmemelidir.
- Havalandırma açıklıklarının önünü kapamayın. Cihazın kurulumunu üreticinin talimatları çerçevesinde yapın. Kabin etrafında bulunan havalandırma amaçlı yarık ve açıklıklar ürünün sağlıklı çalışması ve aşırı ısınmasını engellemek için yapılmıştır. Bu havalandırma açıklıkları, ürünü hiçbir zaman yatak, divan, halı veya benzeri zeminlerin üzerine koyarak bloke edilmemelidir. Ürün, sağlıklı bir hava akışı sağlanamadığı ve üreticinin koşullarını karşılamayan kütüphane veya raf gibi kapalı yerlere yerleştirilmemelidir.
- Cihazı suya (damlama ya da sıçrama) maruz bırakmayın ve vazo gibi sıvı dolu nesneler cihazın üzerine konulmamalıdır.
- Ürün kimliği ve besleme değerlerini içeren güvenlik işaretleme bilgileri için, lütfen ürünün alt tarafında veya diğer yüzeylerinde bulunan ana etikete bakın.
- Çocukların *hoparlör kanalına ellerini veya herhangi bir nesne sokmamaları konusunda dikkatli olun.
  - * hoparlör kanalı: Hoparlör kabinindeki yüksek bas için tasarlanan delik. (muhafaza)

Güç Kablosu hakkında UYARI

Güç Fişi, bağlantı kesme aracıdır. Acil bir durumda, Güç Fişinin erişilir olması gerekir.

Mevcut gerekliliklerden emin olmak için bu kullanma kılavuzunun teknik özellikler sayfasını kontrol edin.

Duvar prizlerine aşırı yükleme yapmayın. Aşırı yüklenmiş duvar prizleri, gevşek veya hasarlı duvar prizleri, uzatma kabloları, aşınmış güç kabloları veya hasarlı, ya da çatlak kablo yalıtımı tehlikelidir. Bu durumlardan herhangi biri elektrik çarpması veya yangın ile sonuçlanabilir. Cihazınızın kablosunu periyodik aralıklarla kontrol edin; görünüşü herhangi bir hasar veya bozulma olduğunu gösteriyorsa cihazınızı fişten çekin ve kullanmaya devam etmeyin. Kablonun yetkili bir servis merkezi tarafından uygun yedek parçası ile değiştirilmesini sağlayın.

Güç kablosunu; kıvrılma, dolaşma, sıkışma, kapı arasında sıkışma, üstüne basılma gibi fiziksel veya mekanik kötü kullanım durumlarından koruyun. Fişlere, prizlere ve kablonun cihazdan çıktığı noktaya özellikle dikkat edin.

Adaptör kullanan modeller için

Yalnızca bu cihazla birlikte verilen AC adaptörünü kullanın. Başka bir aygıtın veya başka bir üreticinin güç adaptörünü kullanmayın. Başka bir güç kablosunun ve güç kaynağının kullanılması cihazınıza zarar verebilir ve garantinizi geçersiz kılabilir.

Lazer cihazı kullanan modeller için



Bu üründe bir Lazer Sistemi bulunmaktadır. Ürünü doğru kullanmak için, bu kullanım kılavuzunu dikkatle okuyun ve ileride başvurmak üzere saklayın. Ünitenin bakım gerektirmesi durumunda yetkili bir servis merkezine başvurun. Burada belirtilenlerin dışındaki kumandaları veya ayarları kullanmak ya da yöntemler uygulamak tehlikeli radyasyona maruz kalmakla sonuçlanabilir. Lazer ışınına doğrudan maruz kalmamak için muhafazayı açmayı denemeyin.

Pil kullanan modeller için

Bu cihaz taşınabilir pil veya akü ile donatılmıştır.

DİKKAT: Pil yanlış türde bir pille değiştirildiğinde yangın veya patlama riski vardır.

Dahili pil bulunan modeller için

11,6 kPa değerinden düşük basınçta ve 15.000 m rakımın üstünde saklamayın veya taşımayın.

- Pilin yanlış türde bir pil ile değiştirilmesi korumayı ortadan kaldırabilir (ör. bazı lityum pil türleri için);
- Pilin ateşe veya sıcak bir fırına atılması ya da mekanik olarak ezilmesi veya kesilmesi patlamayla sonuçlanabilir,
- Pilin aşırı derecede yüksek sıcaklıktaki ortama bırakılması, patlamaya veya yanıcı sıvı ya da gaz sızıntısına sebep olabilir,
- Pil aşırı derecede düşük hava basıncına maruz kalırsa patlayabilir veya yanıcı sıvı ya da gaz sızıntısı oluşabilir.

Semboller			
~	Alternatif akım (AC).	⏻	Bekleme güç durumu.
⎓	Doğru akım (DC).	|	Güç açık.
⧈	Bu ürün bir sınıf II ekipmanıdır.	⚡	Tehlikeli gerilim.

Arıza Bildirmeden Önce Kontrol Edilmesi Gerekenler

Sorun giderme

Ürünü kullanırken aşağıdaki belirtileri görüyorsanız lütfen bunları tekrar kontrol edin. Bunlar arıza olmayabilir.

Belirti	Neden ve Çözüm
Güç gelmiyor.	• Pil şarjı bitti. Pili şarj edin. - Güç kablosunu güç giriş ucuna takarak ürünü şarj edin.
Ses yok veya ses bozuk.	• Ürünün veya bağlı **Bluetooth** cihazın ses düzeyi minimum olarak ayarlanmış olabilir. Ürünün veya bağlı **Bluetooth** cihazının ses düzeyini uygun bir seviyeye ayarlayın. • Sesi maksimize edilmiş bir harici cihazın kullanımı sesi bozabilir. Kullanılan harici cihazdaki ses düzeyini azaltın.
USB depolama aygıtı tanınmıyor.	• Ürün, USB depolama aygıtının dosya sistemini destekleyemiyor olabilir. USB depolama aygıtını biçimlendirin ve tekrar bağlayın. Biçimlendirirken, üründe desteklenen USB depolama aygıtı biçimini kontrol edin ve uygun bir dosya sistemi seçin. (→ Bkz. "USB'ye bağlama", sayfa 17.)
Bluetooth bağlantısı başarısız.	• **Bluetooth** ayarının etkinleştirilip etkinleştirilmediğini kontrol edin. • **Bluetooth** cihazda **Bluetooth** ayarını kapatıp tekrar açın. • Ürün ve **Bluetooth** cihaz arasında bir engel olmadığından emin olun. • **Bluetooth** eşleştirmesi (bağlantısı) **Bluetooth** cihazının türüne ve çevredeki ortama göre başarısız olabilir.

Ürün normal çalışmıyor.	• Pilin bitmesi **Bluetooth** bilgisinin silinmesine neden olabilir. Ürünün güç kaynağı bloke olmuşsa, önceki ayarlar kaydedilemeyebilir. • Bu ürünü, sıcaklık veya nemin çok yüksek veya düşük olmadığı bir yerde kullanın. Sorun devam ederse, LG Electronics Müşteri Hizmetleri Merkezi ile iletişime geçin. • Ürünün pilini şarj ederken bir sorun oluşursa, güç LED ışığı kırmızı ve turuncu renk arasında değişir ve şarj durur. Gücü prizden çekin.
Yukarıdaki çözüm yöntemleri işe yaramıyor.	• Raptiye gibi sivri bir nesne kullanarak **RESET** (RESET) düğmesine basın. (→ Bkz. "Ürünün sıfırlanması", sayfa 25.)

Ek

Ürün Spesifikasyonları

Genel	
Güç	Ana etikete bakın. Dahili şarj edilebilir pil
Güç tüketimi	Ana etikete bakın.
	Ağ tabanlı bekleme: 0,5 W (Tüm ağ bağlantı noktaları etkinleştirilmişse.)
Boyutlar (G x Y x D)	Yaklaşık 247,5 mm x 514,0 mm x 247,5 mm
Sıcaklık	5 °C ila 40 °C
Nem Oranı	% 5 ila % 60 RH

Giriş	
AUX. IN	1,0 Vrms (3,5 mm stereo uç) × 1
USB	5 V ⎓ 500 mA

Pil	
Pil kapasitesi	Li-ion 7,4 V, 3.900 mAh
Çalışma süresi	10 saat Kullanım süresi pile veya çalışma durumuna göre farklılık gösterebilir.
Şarj süresi	5 saat Şarj süresi pile veya çalışma durumuna göre farklılık gösterebilir.

Amplifikatör (RMS çıkış)	
Toplam	120 W RMS

- Tasarım ve teknik özellikler önceden haber verilmeksizin değiştirilebilir.

Tescilli Ticari Markalar ve Lisanslar

Tüm ticari markalar ve ticari adlar ilgili mülkiyet sahiplerine aittir.

Bluetooth® kelime markası ve logoları **Bluetooth** SIG inc. tarafından sahip olunan tescilli ticari markalardır ve bu markaların herhangi kullanımı LG Electronics lisansı altındadır.

Diğer ticari markalar ve ticari adlar ilgili mülkiyet sahiplerine aittir.

"Made for iPhone" ve "Made for iPod" ifadeleri elektronik aksesuarın sırasıyla iPhone veya iPod için özel olarak tasarlandığı anlamına gelir ve Apple performans standartlarını karşılamak üzere geliştirici tarafından onaylanmıştır. Apple, bu cihazın işleyişinden veya güvenlik ve düzenleyici standartlar ile uyumundan sorumlu değildir. Lütfen bu aksesuarın iPhone veya iPod ile kullanımının kablosuz performansını etkileyebileceğini göz önünde bulundurun. etkileyebileceğini.

Sistem en güncel iOS ile uyumludur. iPhone/iPod yazılım sürümüne bağlı olarak, iPhone/iPod cihazınızı üniteden kontrol edemeyebilirsiniz.

"Made for iPhone," and "Made for iPod" mean that an electronic accessory has been designed to connect specifically to iPhone, or iPod, respectively, and has been certified by the developer to meet Apple performance standards. Apple is not responsible for the operation of this device or its compliance with safety and regulatory standards. Please note that the use of this accessory with iPhone or iPod may affect wireless performance.

The system is compatible with the latest iOS. Depending on your iPhone/iPod software version, you may not control your iPhone/iPod from the unit.

Ürünün Taşınması

Ürün nakliyatı esnasında

Lütfen orijinal paketleme için kullanılan karton kutu ve paketleme malzemesini saklayın. Ürünün bir başka yere taşınması söz konusu olduğunda en üst düzeyde koruma için ürünü fabrika çıkışındaki orijinal ambalajı içerisinde paketleyin.

Dış yüzeylerin temiz tutulması

- Ürün yakınlarında böcek spreyleri gibi uçucu sıvıları kullanmayın.
- Fazla bastırarak silmek yüzeye zarar verebilir.
- Lastik veya plastik maddeleri uzun süreli olarak ürünle temas halinde bırakmayın.

Ürünün temizlenmesi

Ürünü temizlemek için kuru ve yumuşak bir bez kullanın. Yüzeyin aşırı kirli olması durumunda hafif bir deterjan çözeltisi ile az nemlendirilmiş yumuşak bir bez kullanın. Alkol, benzen veya tiner gibi güçlü çözücüler ürün yüzeyine zarar vereceğinden kullanmayın.


LG
Life's Good