LG
Life's Good

OLED TV
OLED55E7*
OLED65E7*

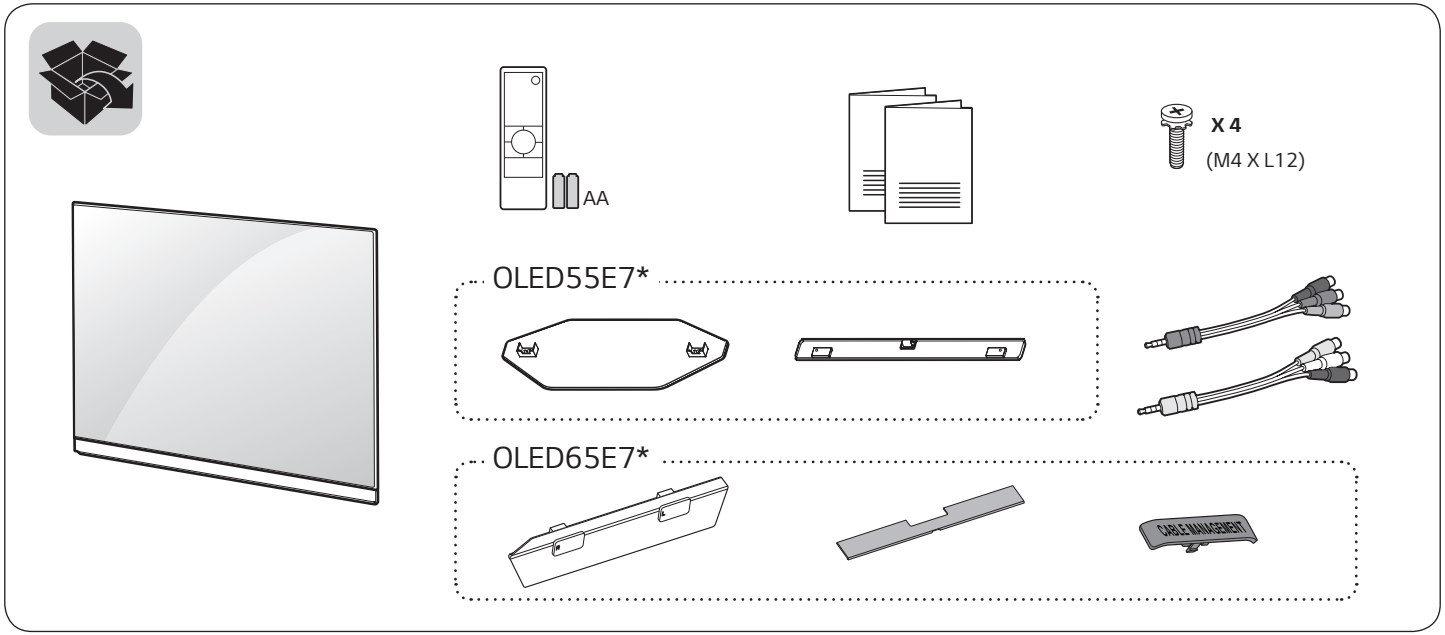

⊕ : Tùy thuộc kiểu sản phẩm

www.lg.com/vn

P/No: MFL69649096 (1702-REV00-00)
In tại Việt Nam

Tiếng Việt

Đọc **Hướng dẫn An toàn và Tham khảo.**

Về nguồn điện và công suất tiêu thụ, vui lòng xem trên nhãn dán của sản phẩm.

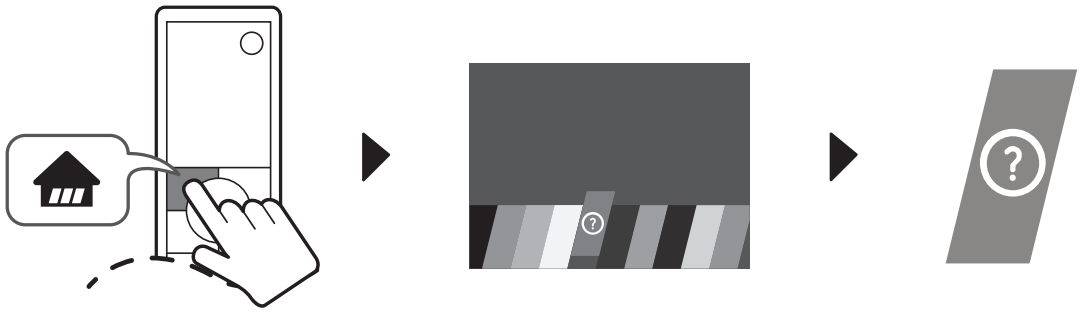

OLED55E7*

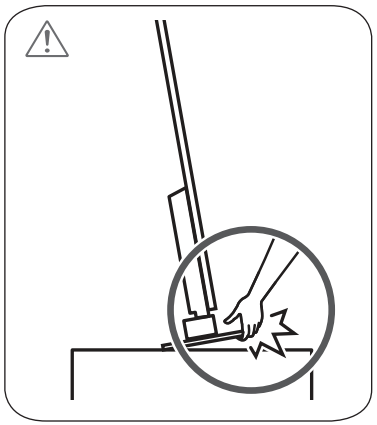

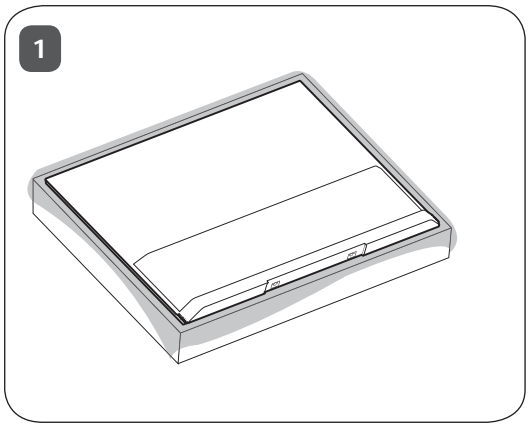

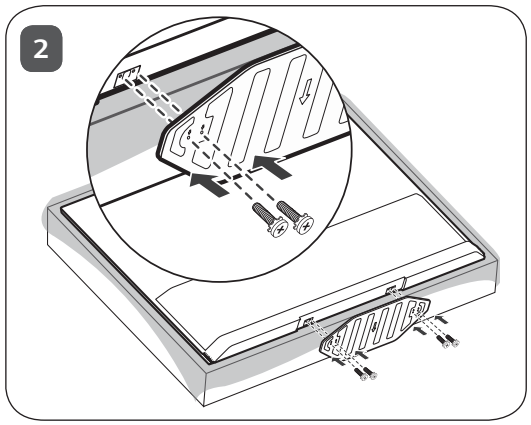

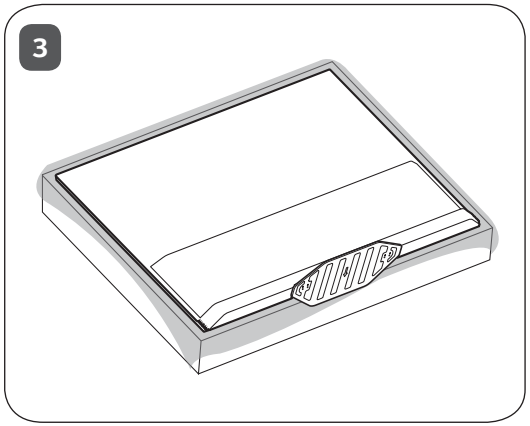

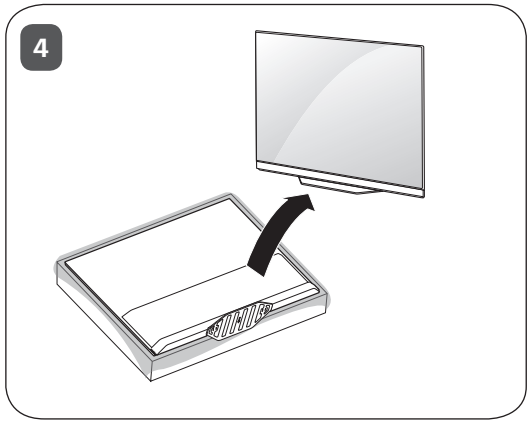

OLED65E7*

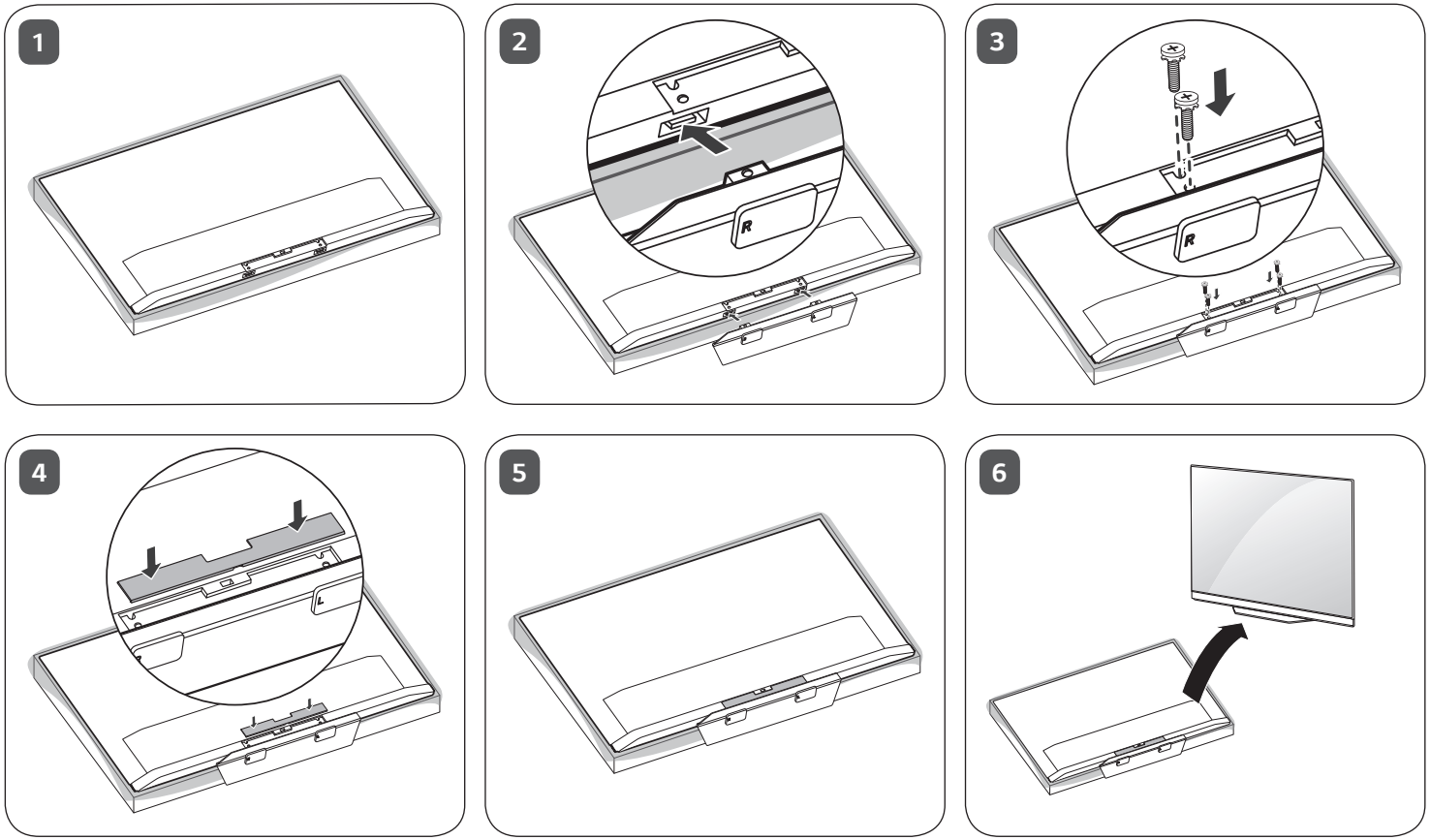

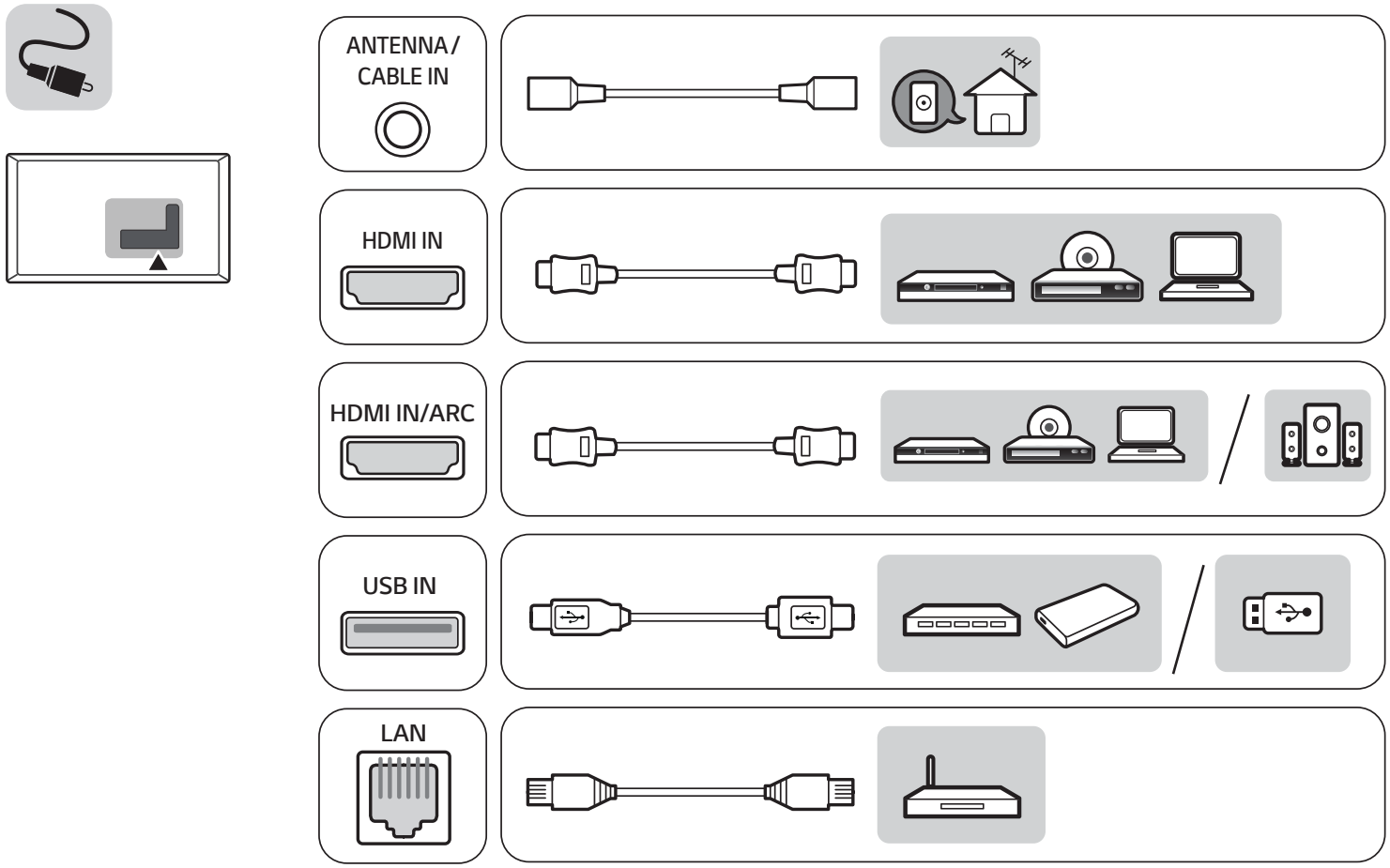
ANTENNA / CABLE IN
HDMI IN
HDMI IN/ARC
USB IN
LAN

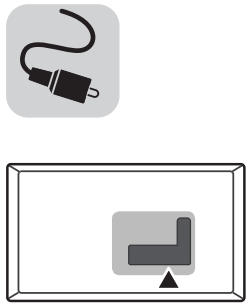

AUDIO OUT/
H/P OUT

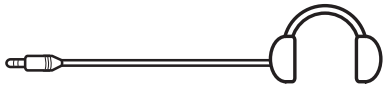

Satellite IN



OPTICAL DIGITAL
AUDIO OUT

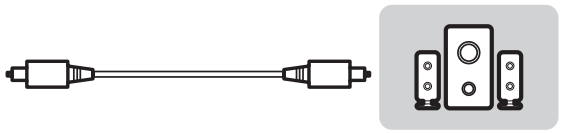

PCMCIA CARD SLOT

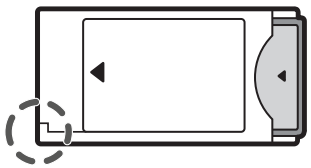

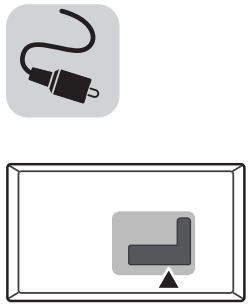

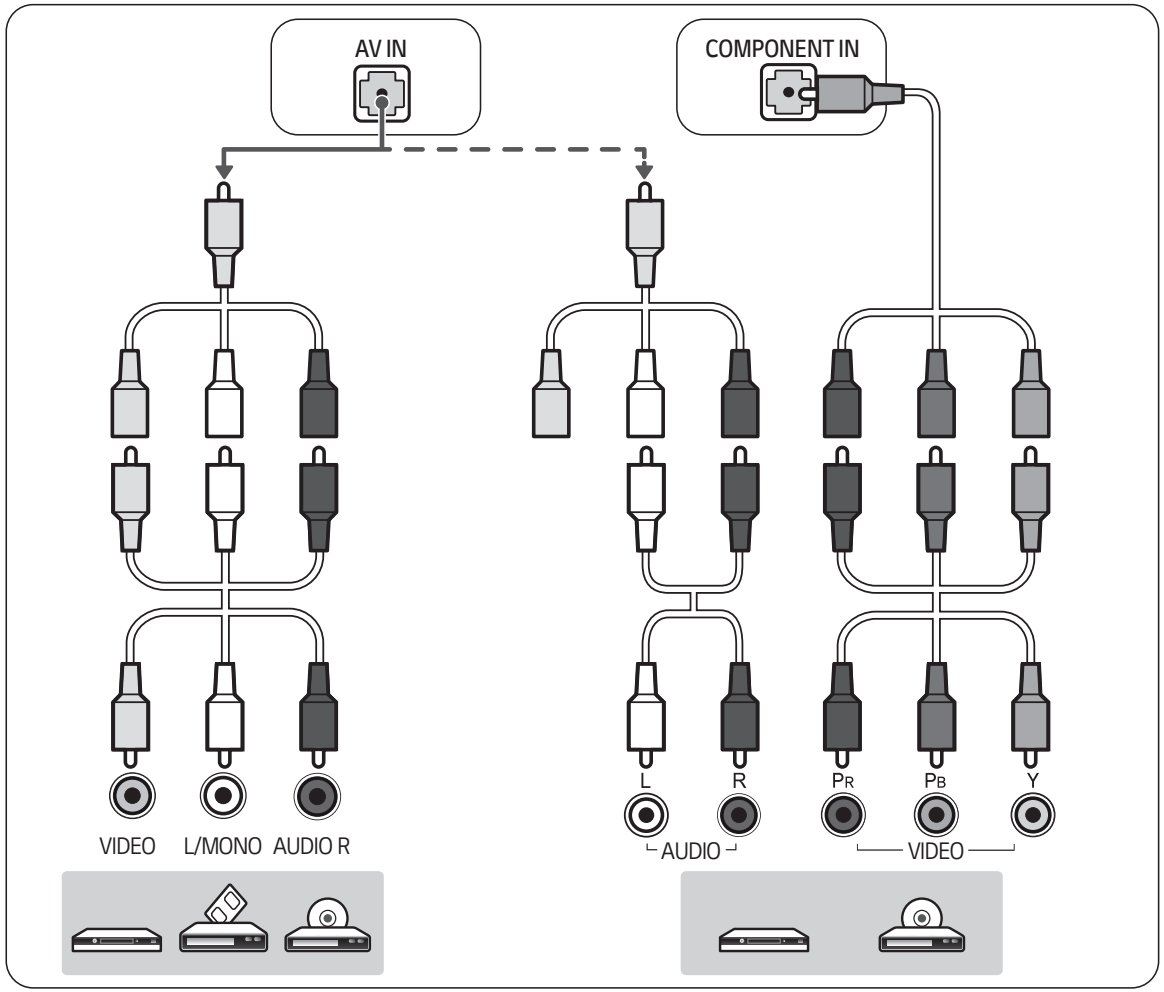
AV IN
COMPONENT IN
VIDEO
L/MONO
AUDIO R
L
R
PR
PB
Y
AUDIO
VIDEO

OLED55E7*

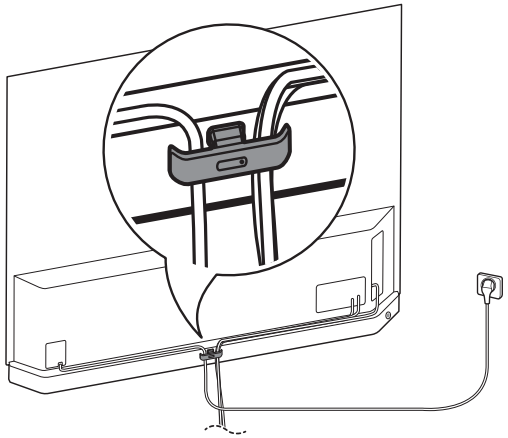

OLED65E7*

1

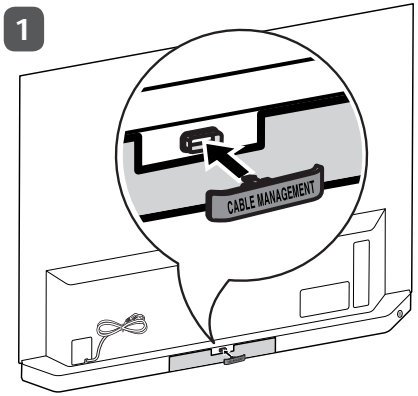

2

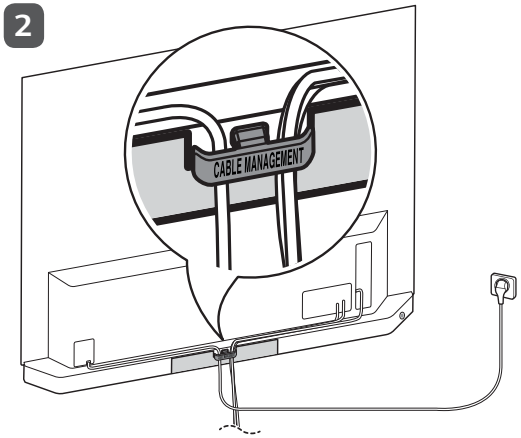

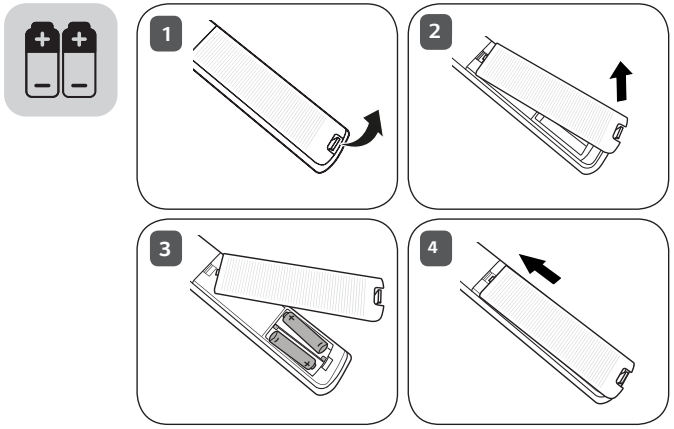
1
2
3
4

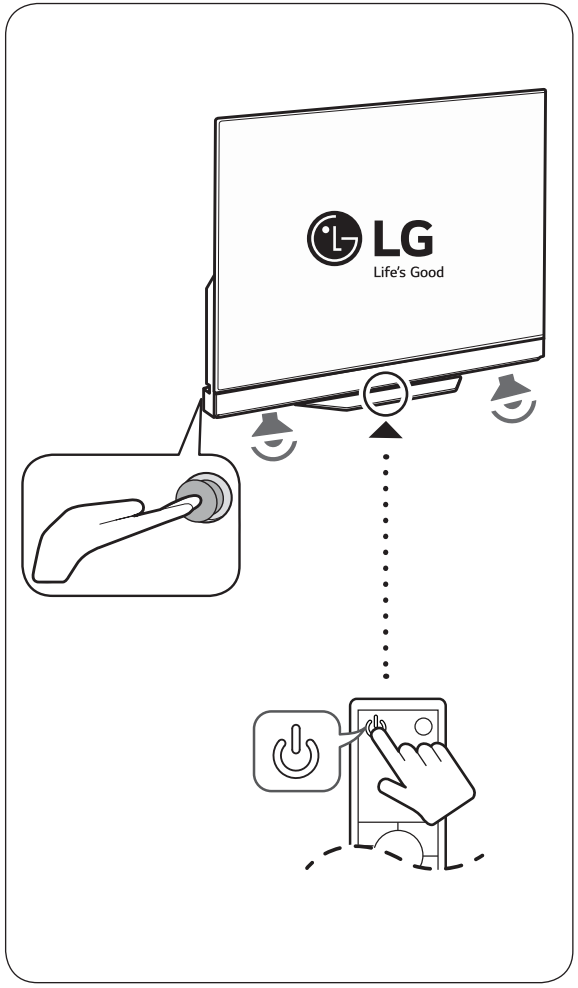
LG
Life's Good

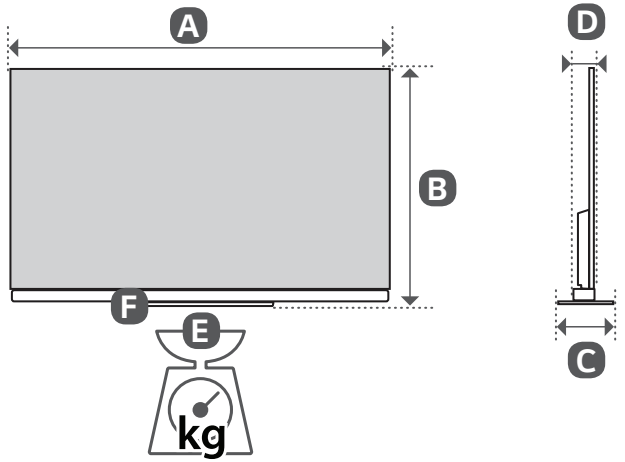

	A (mm)	B (mm)	C (mm)	D (mm)	E (kg)	E - F (kg)
OLED55E7T-T OLED55E7V-T OLED55E7Y-T	1237	767	175	56.7	18.5	17.1
Nguồn điện yêu cầu				AC 100-240 V ~ 50 / 60 Hz		

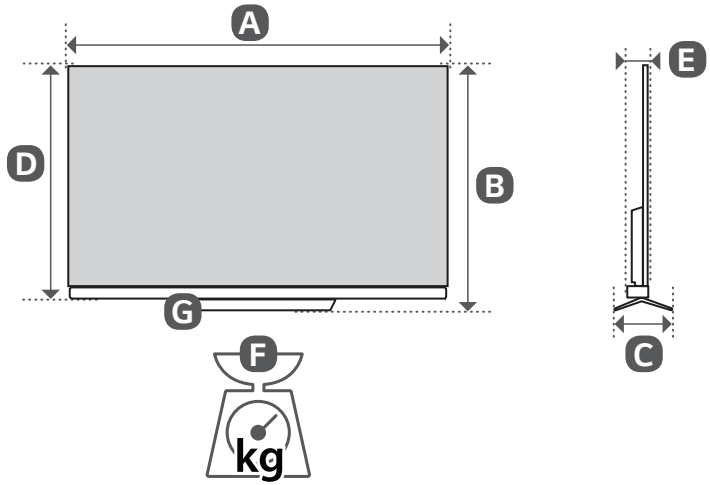

	A (mm)	B (mm)	C (mm)	D (mm)	E (mm)	F (kg)	F - G (kg)
OLED65E7T-T OLED65E7V-T OLED65E7Y-T	1461	904	195	877	62	23.1	21.2
Nguồn điện yêu cầu					AC 100-240 V ~ 50 / 60 Hz		

MFL6969096

LG
Life's Good

LG OLED TV

An toàn và Tham khảo

Hãy đọc cẩn thận hướng dẫn sử dụng trước khi sử dụng TV và bảo quản cất giữ nó để sử dụng về sau.

www.lg.com/vn

P/NO : MFL69708709 (1703-REV01-00)
In tại Việt Nam

Copyright © 2017 LG Electronics Inc.
All Rights Reserved.

MFL69708709

THÔNG TIN VỀ SẢN PHẨM
(LCD/PDP TV)

1. Thông tin về sản phẩm

-Tên sản phẩm:

Sách này sử dụng cho nhiều dòng sản phẩm, xem ký hiệu của tên model bên ngoài hộp và đối chiếu thông tin về tên sản phẩm dưới đây:

* LCD TV : Tivi màn hình tinh thể lỏng
* PLASMA TV : Tivi màn hình mỏng công nghệ plasma (TV plasma)
* LED LCD TV : Tivi màn hình tinh thể lỏng sử dụng công nghệ LED
* OLED TV : Tivi sử dụng công nghệ đèn đi-ốt chiếu sáng hữu cơ.

- Hãng sản xuất: CÔNG TY TNHH LG Electronics
- Khối lượng kích thước: Xem thông tin ngoài hộp

2. Giải thích về các thông tin trên nhãn sản phẩm

MODEL :
ĐIỆN ÁP:
SỐ THỨ TỰ:
THÁNG SẢN XUẤT:
MÃ SẢN XUẤT:

MODEL : Tên Model

ĐIỆN ÁP : Điện áp sử dụng **100 (110) ~ 240 VAC 50/60Hz**, công suất tiêu thụ được ghi trên nhãn dán phía sau Tivi. (sau giá trị điện áp sử dụng **W (oát)** hoặc **A (ampe)**). Mối liên hệ P=0.95UI với P là công suất (W) U là điện áp sử dụng (V) và I là dòng tiêu thụ.

SỐ THỨ TỰ : Số thứ tự của sản phẩm xuất xưởng

THÁNG SẢN XUẤT: Tháng - Năm sản xuất sản phẩm

MÃ SẢN XUẤT : Tên đầy đủ của model, dành cho nhà sản xuất quản lý

"**Xin hãy đọc kỹ hướng dẫn sử dụng trước khi sử dụng sản phẩm**"

Cảnh báo!Các chỉ dẫn an toàn



LƯU Ý: ĐỂ TRÁNH NGUY HIỂM SHOCK ĐIỆN, KHÔNG THÁO TẤM BẢO VỆ. KHÔNG SỬ DỤNG LINH KIỆN BÊN TRONG. THAM KHẢO NHÂN VIÊN KỸ THUẬT

Biểu tượng này nhằm cảnh báo người dùng về sự hiện diện của điện áp nguy hiểm trong phạm vi sản phẩm mà có thể đủ cường độ gây điện giật tới con người.

Biểu tượng này nhằm cảnh báo người dùng về hoạt động quan trọng và bảo dưỡng (bảo trì) được hướng dẫn trong tài liệu đi kèm thiết bị.

CẢNH BÁO : ĐỂ GIẢM NGUY CƠ CHÁY VÀ SHOCK ĐIỆN, KHÔNG ĐỂ SẢN PHẨM DƯỚI MƯA HOẶC NƯỚC THẤM VÀO.

- Không đặt TV hoặc điều khiển từ xa trong các môi trường sau :
  - Vị trí tiếp xúc trực tiếp với ánh sáng mặt trời.
  - Nơi có độ ẩm cao như phòng tắm.
  - Gần bất kỳ nguồn nhiệt như bếp lò và các thiết bị khác tạo ra nhiệt.
  - Gần bếp hoặc độ ẩm không khi nơi có thể dễ dàng tiếp xúc với hơi nước hoặc dầu.
  - Khu vực tiếp xúc với mưa hoặc gió.
  - Gần các thùng chứa nước như lọ.

  Nếu không, điều này có thể dẫn đến hỏa hạn, sự cố điện giật hoặc biến dạng sản phẩm.
- Không đặt sản phẩm nơi nó có thể tiếp xúc với bụi. Điều này có thể gây ra nguy cơ hỏa hoạn.
- Ổ cắm là thiết bị kết nối/ ngắt kết nối giữa TV và nguồn cung cấp điện chính AC. Ổ này phải được cố định và hoạt động khi TV được sử dụng.
- Không chạm vào phích cắm điện khi tay ướt. Ngoài ra, nếu dây nguồn bị ướt hoặc phủ bụi, hãy lau khô và làm sạch bụi. Bạn có thể bị điện giật do độ ẩm quá mức.
- Hãy chắc chắn sử dụng dây nguồn chính tới ổ cắm với chân tiếp đất theo tiêu chuẩn. (Trừ thiết bị với không cần tiếp đất) Nếu không, bạn có thể bị điện giật hoặc bị thương.
- Cắm dây nguồn hoàn toàn vào ổ điện, nếu nó không được cắm hoàn toàn vào ổ cắm, có thể gây ra hiện tượng đánh lửa.
- Đảm bảo dây điện không tiếp xúc với các vật nóng như lò sưởi. Điều này có thể gây ra cháy nổ hay shock điện.
- Không đặt một vật nặng hay trên sản phẩm, trên dây cắp. Nếu không, điều này có thể dẫn đến cháy hoặc shock điện.
- Uốn cong cáp ăng-ten giữa bên trong và bên ngoài tòa nhà để tránh mưa chảy vào. Nước vào bên trong có thể gây hư hỏng sản phẩm và có thể gây shock điện.
- Khi gắn TV lên tường phải đảm bảo cài đặt gọn gàng và cách ly cáp từ cạnh sau của TV để không tạo ra khả năng nguy hiểm shock điện hoặc lửa.
- Không cắm quá nhiều thiết bị điện vào chung một ổ cắm. Nếu không, điều này có thể dẫn đến cháy vì quá nóng.
- Không làm rơi sản phẩm hoặc bị vật khác rơi vào khi kết nối thiết bị bên ngoài. Nếu không, điều này có thể gây thương tích hoặc làm hư hỏng sản phẩm.
- Giữ các vật liệu gói chống ẩm hay nhựa vinyl đóng gói tránh xa khỏi tầm tay của trẻ em. Vật liệu chống ẩm có hại nếu nuốt phải. Nếu nuốt nhầm, buộc bệnh nhân nôn ra và đưa đến bệnh viện gần nhất. Ngoài ra, nhựa vinyl đóng gói có thể gây ngạt thở. Giữ nó ra khỏi tầm với của trẻ em.
- Không để trẻ em leo hoặc trèo lên TV.
  Nếu không, TV có thể rơi và gây chấn thương nghiêm trọng.
- Vứt bỏ pin đã qua sử dụng một cách cẩn thận để đảm bảo rằng trẻ nhỏ không ăn hoặc ngậm chúng. Vui lòng đưa trẻ đến trung tâm y tế ngay lập tức nếu trẻ nhỏ ăn phải pin.
- Không ấn bất kì kim loại/dây dẫn (giống như đũa kim loại/dao kéo/ tuốc nơ vít) vào cuối của cáp điện trong cắm dây điện vào ổ cắm điện. Ngoài ra, đừng chạm vào đầu dây cắm điện ngay sau khi rút dây điện ra khỏi ổ điện. Bạn có thể bị điện giật.
- Không đặt hay lưu trữ các chất dễ cháy gần sản phẩm.
  Nguy cơ cháy nổ do xử lý bất cẩn các chất dễ cháy.
- Không làm rơi đồ vật kim loại như tiền xu, ghim cài tóc, đũa hoặc dây vào sản phẩm hoặc các vật dễ cháy như giấy và diêm. Trẻ em phải đặc biệt chú ý. Shock điện, cháy hay chấn thương có thể xảy ra. Nếu một dị vật bị rơi vào sản phẩm, rút dây nguồn và liên hệ với trung tâm bảo hành.
- Không được xịt nước vào sản phẩm hay phủ với một chất dễ cháy (Benzen). Tai nạn hỏa hoạn hay điện giật có thể xảy ra.
- Không cho phép bất kỳ tác động , shock, và bất kỳ vật gì rơi vào sản phẩm, và không rơi bất cứ thứ gì lên trên màn hình. Bạn có thể bị thương hoặc sản phẩm có thể bị hư hỏng.
- Không bao giờ được chạm vào sản phẩm hay ăng- ten khi sấm sét hoặc bão.
  Bạn có thể bị điện giật.
- Không bao giờ được chạm vào ổ cắm trên tường khi có rò rỉ khí ga Hãy mở cửa sổ và thông gió. Nó có thể gây ra hỏa hoạn hoặc bỏng bởi một tia lửa điện.
- Không tự ý tháo rời, sửa chữa hoặc sửa đổi sản phẩm. Có thể xảy ra hỏa hoạn hoặc tai nạn. Liên hệ với trung tâm dịch vụ để kiểm tra cân chỉnh hoặc sửa chữa.
- Nếu những việc sau xảy ra, rút phích cắm điện ngay lập tức và liên hệ trung tâm dịch vụ địa phương của bạn:
  - Sản phẩm bị hư hỏng.
  - Xuất hiện dị vật bên trong sản phẩm.
  - Sản phẩm có khói hay mùi lạ.

  Điều này có thể gây cháy hoặc shock điện.
- Rút dây nguồn từ TV tới ổ điện chính trên tường nếu bạn không có ý định sử dụng TV trong một thời gian dài. Bụi bẩn bám trong thời gian dài có thể gây ra nguy cơ hỏa hoạn và suy giảm sự cách điện có thể gây rò rỉ điện, shock điện, cháy.

- Không được nhỏ nước hay bắn nước vào sản phẩm. Không được đặt lên sản phẩm các vật có chứa chất lỏng như lo.
- Không lắp sản phẩm lên trên tường nếu nó có thể tiếp xúc với dầu hay dầu sương. Điều này có thể làm rơi và làm hỏng sản phẩm.
- Nếu nước chảy vào hoặc tiếp xúc với TV, adapter hoặc dây nguồn, xin vui lòng rút dây nguồn và liên hệ với trung tâm dịch vụ ngay lập tức. Nếu không có thể xảy ra shock điện hoặc cháy.
- Chỉ sử dụng adapter và dây nguồn ủy quyền và chính hãng của LG. Nếu không, điều này có thể dẫn đến cháy, điện giật hay biến dạng sản phẩm.
- Không bao giờ được tháo rời adapter hay dây nguồn. Điều này có thể gây ra cháy hoặc shock điện.
- Cẩn thận khi cầm adapter để tranh bất kỳ tác động từ bên ngoài. Một tác động ngoài có thể làm hỏng adapter.
- Hãy chắc chắn rằng dây điện được kết nối an toàn với ổ cắm trên TV.
- Lắp sản phẩm nơi không có sóng phát thanh xảy ra.
- Nên có đủ khoảng cách giữa ăng -ten ngoài và dây nguồn để tránh ảnh hưởng khi ăng-ten ngoài bị đổ. Điều này có thể gây shock điện.
- Không lắp sản phẩm ở nhưng nơi không ổn định hoặc bề mặt nghiêng. Ngoài ra, tránh những nơi có độ rung hoặc nơi mà sản phẩm không được hỗ trợ đầy đủ. Nếu không, sản phẩm có thể bị rơi hoặc lật và điều này có thể gây ra thương tích hoặc hư hỏng sản phẩm.
- Nếu bạn dựng đứng TV, bạn cần phải có những biện pháp, hành động để ngăn chặn sản phẩm bị đổ. Nếu không sản phẩm có thể rơi và gây ra chấn thương.
- Nếu bạn muốn lắp đặt TV lên trên tường, gắn giá treo tường theo tiêu chuẩn VESA tới mặt sau của sản phẩm. Chú ý cẩn thận khi lắp đặt để tránh không bị rơi.
- Chỉ sử dụng các vật phẩm đi kèm theo quy định của nhà sản xuất.
- Khi lắp đặt ăng-ten, tham khảo ý kiến với kỹ thuật viên . Nếu không có thể gây ra hỏa hoạn, shock điện.
- Bạn nên duy trì khoảng cách ít nhất 2-7 lần kích thước đường chéo màn hình khi xem TV. Nếu bạn xem TV trong một thời gian dài, điều này có thể gây mờ mắt.
- Chỉ sử dụng các loại pin được quy định. Nếu không có thể gây hỏng cho điều khiển từ xa.
- Không sử dụng chung pin cũ và pin mới. Điều này có thể khiến pin bị quá nhiệt và rò rỉ.
- Không để pin tiếp xúc với nhiệt độ quá cao. Ví dụ : tránh xa ánh sáng trực tiếp từ mặt trời, lò sưởi đang chạy và máy sưởi điện.
- Tín hiệu từ điều khiển từ xa có thể bị gián đoạn bởi ánh sáng bên ngoài/bên trong như ánh sáng mặt trời, ánh sáng huỳnh quang.Nếu điều này xảy ra hãy tắt đèn hoặc làm tối khu vực xem.
- Khi kết nối các thiết bị ngoài như tay cầm chơi game, đảm bảo cáp kết nối là đủ dài. Nếu không, sản phẩm có thể bị rơi và gây tích hoặc bị tổn hại.
- Không bật/tắt sản phẩm bằng cách cắm hoặc rút dây nguồn vào tổ cắm điện. (Không sử dụng ổ cắm đện làm công tắc). Nó có thể gây ra trục tặc kỹ thuật hoặc gây shock điện.
- Vui lòng làm theo các hướng dẫn dưới đây để ngăn chặn sản phẩm quá nóng.
  - Khoảng cách giữa TV và tường nên tối thiểu là 10 cm.
  - Không lắp đặt TV ở nơi không thông gió (Ví dụ trên giá sách hoặc ở trong tủ).
  - Không lắp đặt TV ở trên thảm hoặc đệm.
  - Đảm bảo rằng các lỗ thông hơi không bị chặn bởi bàn hoặc màn che. Điều này có thể dẫn đến cháy.
- Cẩn thận để không chạm vào các lỗ thông gió khi xem TV trong thời gian dài vì các lỗ thông gió có thể chứa hơi nóng. Điều này không ảnh hưởng đến hoạt động hay hiệu suất của TV.
- Định kì kiểm tra dây nguồn thiết bị của bạn và nếu xuất hiện các hư hỏng hay đứt gãy, rút phích cắm điện, ngừng sử dụng các thiết bị và có dây mới để thay thế được đảm bảo bởi trung tâm dịch vụ ủy quyền.
- Ngăn chặn sự tích tụ bụi trên các chân cắm điện hoặc ổ điện. Điều này có thể gây ra nguy cơ hỏa hoạn.
- Bảo vệ dây nguồn tránh các tác động cơ khi như xoắn, gấp khúc bị chèn ép, bị kẹp vào cánh cửa.
  Đặc biệt chú ý đến phích cắm, ổ cắm điện và điểm mà dây ra khỏi thiết bị.
- Không ấn mạnh trên màn hình với một tay hoặc vật nhọn như móng tay, bút chì. Điều này có thể làm hỏng màn hình sản phẩm.
- Tránh chạm tay vào màn hình hoặc giữ ngón tay của bạn trên màn hình trong thời gian dài. Làm như vậy có thể gây một số biến dạng/ thiệt hại tạm thời hoặc vĩnh viến cho sản phẩm.
- Trong khi TV được kết nối với nguồn điện AC thì ngay cả khi bạn tắt công tắc thì TV vẫn không được ngắt khỏi nguồn điện AC.
- Khi rút các cáp, lấy phích cắm và tháo nó, bằng cách kéo phích cắm. Không kéo dây để rút dây khỏi bảng điện vì điều này có thể gây nguy hiểm.
- Khi di chuyển sản phẩm, đảm bảo tắt nguồn điện trước tiên. Sau đó hãy rút dây cáp điện, cắp ăng-ten và tất cả các loại cáp kết nối. TV hoặc dây điện có thể bị hư hỏng, điều này có thể tạo ra mối nguy hiểm cháy hoặc shock điện.
- Khi di chuyển hoặc tháo lắp, hãy làm việc theo cặp bởi vì sản phẩm là nặng. Nếu không có thể dẫn đến chấn thương.
- Tham khảo tất cả dịch vụ từ nhân viên phục vụ chất lượng. Dịch vụ bảo dưỡng là cần thiết khi sản phẩm bị hư hỏng trong bất kì trường hợp nào, chẳng hạn dây cung cấp điện hoặc phích cắm bị hỏng,chất lỏng rơi hay tiếp xúc sản phẩm, TV tiếp xúc với mưa hoặc bị ẩm, không hoạt động bình thường hoặc bị đổ vỡ.

- DKhống sử dụng thiết bị sử dụng điện thế cao gần TV (ví dụ : máy vợt muỗi). Nó có thể ảnh hưởng tới sản phẩm.
- When cleaning the product and its components, unplug the power first and wipe it with a soft cloth. Applying excessive force may cause scratches or discolouration. Do not spray with water or wipe with a wet cloth. Never use glass cleaner, aerial fresher, insecticide, lubricants, wax (car, industrial), abrasive, thinner, benzene, alcohol etc., which can damage the products and its panel. Otherwise, this may result in fire, electric shock or product damage (Deformation, corrosion or breakage).
- If the back of the glass on the bottom side of the screen has been contaminated with dust or other materials, you can clean it using a cotton flannel or a cloth. (Only OLED65E7*)

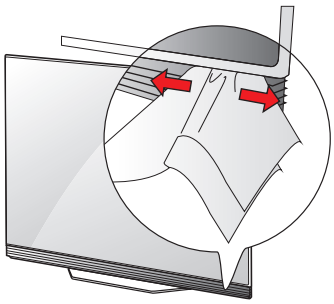

Chuẩn bị

- Nếu TV được bật của lần sử dụng đầu tiên từ khi nó được bán từ nhà máy, quá trình khởi động có thể mất vài phút.
- Hình ảnh minh họa có thể khác so với TV của bạn.
- OSD (On Screen Display - Hiển thị trên màn hình) của TV có thể hơi khác so với minh họa trong sách hướng dẫn này.
- Các menu và tùy chọn sẵn có có thể khác so với nguồn đầu vào hoặc kiểu sản phẩm mà bạn đang sử dụng.
- Các tính năng mới có thể được thêm vào TV này trong tương lai.
- Các phụ kiện đi kèm với sản phẩm có thể khác nhau tùy theo kiểu sản phẩm.
- Thông số kỹ thuật của sản phẩm hoặc nội dung trong sách có thể thay đổi mà không thông báo trước do nâng cấp chức năng
- Để có kết nối tối ưu, cáp HDMI và thiết bị USB nên có gờ chặn nhỏ hơn 10 mm chiều dày và 18 mm chiều rộng. Sử dụng dây cáp kéo dài hỗ trợ USB 2.0 nếu cáp USB hoặc thẻ nhớ USB không vừa vặn với cổng USB của TV.

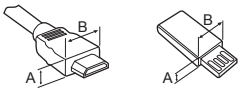

- Sử dụng cáp được chứng nhận có logo HDMI đi kèm.
- Nếu bạn không sử dụng cáp HDMI được chứng nhận, màn hình có thể không hiển thị hoặc có lỗi (Các loại cáp HDMI nên dùng)
  - Cáp HDMI®/™ tốc độ cao (3m hay ngắn hơn)
  - CápHDMI®/™ Cable với Ethernet (3m hay ngắn hơn)

- Không sử dụng bất kì phụ kiện không được cung cấp bởi nhà sản xuất để bảo đảm an toàn và tuổi thọ.
- Bất kì hư hỏng do sử dụng phụ kiện không chính hãng đều không được bảo hành bởi nhà sản xuất.
- Một số sản phẩm có lớp màng mỏng gắn trên màn hình và không được gỡ bỏ nó.
- Khi lắp chân đế vào TV, đặt màn hình úp xuống trên bàn đệm hoặc mặt phẳng để bảo vệ màn hình không bị trầy xước.
- Hãy chắc chắn rằng các đinh vít được lắp đúng và chặt. (Nếu không được bắt chặt và đầy đủ, màn hình có thể bị nghiêng về phía sau khi được lắp ráp.)
  Không sử dụng quá nhiều lực khi bắt ốc. Nếu không, ốc vít có thể bị hỏng và bắt chặt không chính xác.
- Đảm bảo vắt sạch nước và bui từ vải để vệ sinh TV.
- Không phun nước hoặc bui trực tiếp lên màn hình TV.
- Hãy chắc chắc phun vừa đủ nước vào miếng vải khô để lau màn hình TV.

Chuẩn bị

- Nếu TV được bật của lần sử dụng đầu tiên từ khi nó được bán từ nhà máy, quá trình khởi động có thể mất vài phút.
- Hình ảnh minh họa có thể khác so với TV của bạn.
- OSD (On Screen Display - Hiển thị trên màn hình) của TV có thể hơi khác so với minh họa trong sách hướng dẫn này.
- Các menu và tùy chọn sẵn có có thể khác so với nguồn đầu vào hoặc kiểu sản phẩm mà bạn đang sử dụng.
- Các tính năng mới có thể được thêm vào TV này trong tương lai.
- Các phụ kiện đi kèm với sản phẩm có thể khác nhau tùy theo kiểu sản phẩm.
- Thông số kỹ thuật của sản phẩm hoặc nội dung trong sách có thể thay đổi mà không thông báo trước do nâng cấp chức năng
- Để có kết nối tối ưu, cáp HDMI và thiết bị USB nên có gờ chặn nhỏ hơn 10 mm chiều dày và 18 mm chiều rộng. Sử dụng dây cáp kéo dài hỗ trợ USB 2.0 nếu cáp USB hoặc thẻ nhớ USB không vừa vặn với cổng USB của TV.

Mua riêng

Các mặt hàng mua riêng biệt có thể thay đổi hoặc sửa đổi để nâng cao chất lượng mà không thông báo.Hãy liên hệ với đại lý để mua các mặt hàng này.Các thiết bị này chỉ hoạt động với một số kiểu sản phẩm. Tên kiểu sản phẩm hoặc thiết kế có thể thay đổi tùy thuộc vào việc nâng cấp các chức năng sản phẩm hoặc chính sách của nhà sản xuất.

(Tùy vào sản phẩm)

AN-MR650A Điều khiển thông minh

Nâng và di chuyển TV

Vui lòng lưu ý lời khuyên sau đây để ngănTV khỏi bị trầy xước hoặc hư hỏng và vận chuyển an toàn bất kể loại và kích thước của TV ra sao

- Nên di chuyển TV khi còn trong hộp hoặc vật liệu đóng gói đi kèm với TV ban đầu.
- Trước khi di chuyển hoặc tháo TV, tháo dây nguồn và tất cả cáp.
- Khi giữ TV, màn hình phải xoay ra khỏi bạn để tránh hư hỏng.



- Giữ chặt phần cạnh và bên dưới của khung TV. Đảm bảo không cầm bộ phận trong suốt, loa hoặc khu vực lưới của loa.

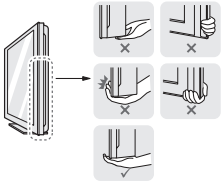

Khi vận chuyển một TV lớn, cần có ít nhất 2 người.

- Khi vận chuyển TV bằng tay, giữ TV như trong hình minh họa sau đây..

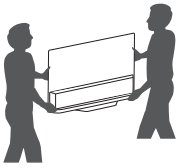

- Khi vận chuyển TV, không để TV bị xóc hoặc bị rung quá mức.
- Khi vận chuyển TV, giữ thẳng TV, không xoay TV bằng cạnh hoặc nghiêng TV về phía trái hoặc phải.
- Không sử dụng lực quá mạnh gây ra gập / cong khung vì điều này có thể làm hỏng màn hình.
- Khi bê xách TV thì cẩn thận không làm hỏng tới phím nút nhô ra.



- Tránh va chạm vào màn hình, nó có thể gây xước hoặc phá hủy màn hình.
- Không di chuyển TV bằng cách giữ cáp định vị, nếu cáp rơi nó có thể gây ra vỡ phá hủy TV.

Sử dụng nút

(Tùy thuộc kiểu sản phẩm)

Bạn có thể sử dụng TV bằng cách ấn hoặc di chuyển các nút.

<Dạng A >

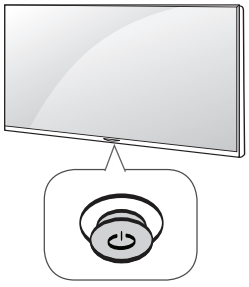

<Dạng B >

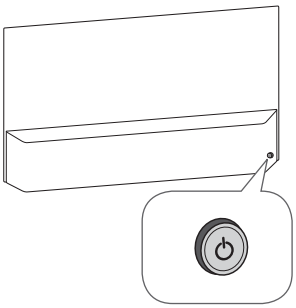

Những chức năng cơ bản

		Bật nguồn (Nhấn) Tắt nguồn (Nhấn và giữ)[1]
		Điều chỉnh âm lượng
		Điều chỉnh chương trình

1 Tất cả các ứng dụng đang chạy sẽ đóng và các quá trình ghi sẽ bị dừng

Điều chỉnh menu

Khi TV được bật, nhấn nút ⏻ một lần. Bạn có thể điều chỉnh các mục menu bằng việc ấn hoặc di chuyển nút .

⏻	Tắt nguồn.
✕	Đóng màn hình hiển thị ảo và trở về chế độ xem TV.
⇆	Thay đổi nguồn đầu vào.
⚙	Truy cập vào menu chính.

Đặt trên bàn

1 Nâng và đặt TV vào vị trí thẳng đứng trên bàn

- Để cách khoảng trống 10 cm (tối thiểu) so với tường để thông gió tốt.

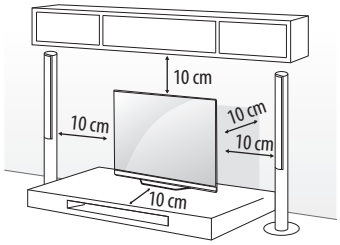

2 Cắm dây điện vào ổ cắm điện trên tường.

- Không đặt TV gần hoặc ở trên nguồn nhiệt vì điều này có thể gây hỏa hoạn hoặc hư hỏng khác.
- Không sử dụng các chất lạ (dầu, dầu nhờn, ...vv) cho các ốc vít khi lắp ráp sản phẩm.(Làm vậy có thể làm hỏng sản phẩm.)
- Nếu TV không được đặt ở một vị trí đủ vững chắc, nó có thể gây nguy hiểm do đổ vỡ. Gây nhiều nguy hiểm đặc biệt là cho trẻ em và có thể phòng ngừa được bằng các cách đơn giản sau :
  - » Sử dụng tủ hoặc chân đế được khuyến cáo sử dụng của nhà sản xuất TV.
  - » Chỉ sử dụng nội thất có thể hỗ trợ TV một cách an toàn.
  - » Đảm bảo TV không được nhỗ ra ngoài cạnh của đồ nội thất đặt nó.
  - » Không đặt TV lên các đồ nội thất cao (ví dụ : tủ, tủ sách) mà không cố định TV và đồ nội thất đặt TV một cách phù hợp.
  - » Không đặt TV lên vải hoặc các vật liệu khác được đặt giữa TV và đồ nội thất đặt TV.
  - » Giáo dục trẻ em về sự nguy hiểm khi leo trèo lên đồ nội thất đặt TV để với TV hoặc điều khiển nó.

Cố định TV lên tường

(Tính năng này không có sẵn cho tất cả loại sản phẩm.)

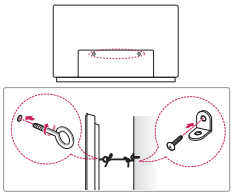

1 Lắp và thắt chặt mắt bu lông hoặc khung TV và bu lông ở mặt sau của TV.
   - Nếu có bu lông đã được lắp vào vi trí mắt bu lông thì hãy tháo bỏ bu lông trước tiên.
2 Gắn khung treo tường với các bu lông vào tường.
   Vị trí của khung treo tường và mắt bu lông phía sau TV phải khớp nhau.
3 Kết nối các mắt bu lông và khung treo tường thật chặt bằng dây.
   Hãy chắc chắn giữ cho sợi dây ngang với bề mặt phẳng TV.

- Hãy chắc chắn trẻ em không trèo lên hoặc leo lên TV.

- Sử dụng một giá đặt hay tủ lớn và vững chắc đủ để đặt TV lên một cách an toàn.
- Chân đế, bu lông và dây không được cung cấp. Bạn có thể lấy phụ kiện bổ sung từ đại lý địa phương của bạn.

Lắp TV lên tường.

Gắn giá treo tường ở mặt sau của TV một cách cẩn thận và cài đặt giá treo tường trên một bức tường vững chắc vuông góc với sàn nhà. Khi gắn TV tới các vật liệu xây dựng khác, xin vui lòng liên hệ nhân viên có trình độ. LG khuyến cáo rằng lắp TV lên tường nên được thực hiện bởi người lắp đặt có kinh nghiệm.
Chúng tôi khuyên bạn nên sử dụng giá treo tường của LG. Giá treo tường của LG dễ dàng để di chuyển các dây cáp kết nối. Khi bạn không sử dụng giá treo tường của LG, vui lòng sử dụng một giá treo tường mà các thiết bị được đảm bảo đủ không gian với tường cho phép kết nối với các thiết bị bên ngoài. Bạn nên kết nối tất cả các dây cáp trước khi cài đặt cố định giá treo tường.

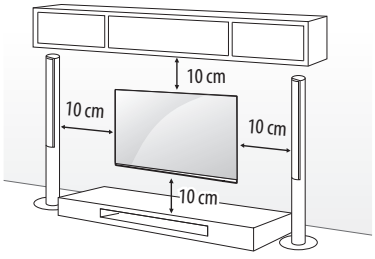

Hãy chắc chắn sử dụng ốc vít và giá treo tường đáp ứng theo tiêu chuẩn VESA. Kích thước tiêu chuẩn cho giá treo tường được miêu tả trong bảng sau.

Mua riêng (giá treo tường)

Model	OLED55/65B7* OLED55/65C7* OLED65E7*	OLED55E7*
VESA (A x B) (mm)	300 x 200	400 x 200
Tiêu chuẩn ốc	M6	M6
Số lượng ốc	4	4
Giá treo tường	OTW420B	OTW420B

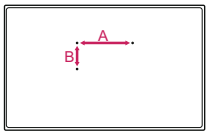

- Tháo bỏ chân đế trước khi lắp đặt TV lên giá treo tường bằng cách làm ngược lại quy trình lắp đặt chân đế.

- Để bỏ chân đế của TV, giữ trên và dưới của chân đế rồi từ từ rút ra như hình dưới đây(Chỉ OLED55E7*)

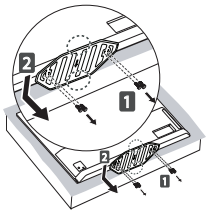

- Để gắn TV lên tường, sử dụng các ốc vít lắp ráp chân đế để gắn vào tấm bảo vệ treo tường của sản phẩm như thể hiện ở hình bên dưới (Chỉ khi những đồ đó được cung cấp)

Đồ được cấp		
Tấm bảo vệ gắn tường	x 2	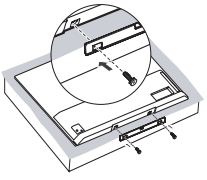

Kết nối(thông báo)

Kết nối các thiết bị bên ngoài với TV và chuyển chế độ đầu vào để chọn thiết bị bên ngoài. Để biết thêm thông tin về kết nối thiết bị bên ngoài, hãy xem tài liệu hướng dẫn được cung cấp kèm theo từng thiết bị.

Các thiết bị bên ngoài sẵn có là: bộ thu HD, đầu phát DVD, VCR, hệ thống âm thanh, thiết bị lưu trữ USB, PC, máy quay hoặc máy ảnh chơi trò chơi và các thiết bị bên ngoài khác.

- Kết nối thiết bị bên ngoài có thể khác so với kiểu sản phẩm.
- Kết nối thiết bị bên ngoài với TV bất kể thứ tự của cổng TV .
- Nếu bạn ghi chương trình TV trên thiết bị ghi DVD hoặc VCR, đảm bảo cắm cáp đầu vào tín hiệu TV vào TV qua thiết bị ghi DVD hoặc VCR. Để biết thêm thông tin về việc ghi, hãy xem tài liệu hướng dẫn được cung cấp kèm theo thiết bị kết nối.
- Tham khảo hướng dẫn sử dụng của thiết bị ngoài để biết hướng dẫn vận hành.
- Nếu bạn kết nối thiết bị chơi trò chơi với TV, hãy sử dụng cáp được cung cấp kèm theo thiết bị chơi trò chơi.
- Ở chế độ máy tính, có thể có nhiễu liên quan đến độ phân giải, hình dọc, độ tương phản hoặc độ sáng. Nếu có nhiễu, hãy thay đổi đầu ra của máy tính bằng độ phân giải khác, thay đổi tỷ lệ làm mới thành tỷ lệ khác hoặc điều chỉnh độ sáng và độ tương phản trên menu HÌNH ẢNH cho đến khi hình ảnh rõ ràng.
- Ở chế độ máy tính, một số cài đặt độ phân giải có thể không hoạt động đúng tùy thuộc vào card đồ họa.
- Nếu phát nội dung ULTRA HD trên PC, video hoặc âm thanh có thể gián đoạn từng hồi tùy theo hiệu năng PC của bạn.
- Khi kết nối thông qua một mạng LAN, bạn nên sử dụng cáp CAT 7.

Kết nối ăng-ten

Kết nối TV với ổ cắm ăng-ten trên tường bằng cáp RF (75 Ω).

- Sử dụng bộ chia tín hiệu để sử dụng nhiều hơn 2 TV.
- Nếu chất lượng hình ảnh kém, hãy lắp bộ khuếch đại tín hiệu để cải thiện chất lượng hình ảnh.
- Nếu chất lượng hình ảnh kém khi ăng-ten được kết nối,hãy thử căn chỉnh ăng-ten đúng hướng.
- Cáp ăng-ten và bộ chuyển đổi không được cung cấp.
- Âm thanh DTV được hỗ trợ: MPEG, Dolby Digital, Dolby Digital Plus, HE-AAC.
- Với một khu vực không hỗ trợ truyền hình ULTRA HD TV này không thể nhận truyền hình ULTRA HD trực tiếp. TV không thể nhận truyền hình ULTRA HD (3840 x 2160 pixels)trực tiếp bởi vì các tiêu chuẩn liên quan chưa được xác nhận.(Tùy thuộc kiểu sản phẩm).

Kết nối đĩa vệ tinh

(Chỉ sản phẩm vệ tinh)

Kết nối TV với một đĩa vệ tinh vào một ổ cắm truyền hình vệ tinh với một cáp vệ tinh RF (75 Ω).

Kết nối CI module

(Tùy thuộc kiểu sản phẩm)

Xem nhưng dịch vụ mã hóa được miêu tả ở chế độ số.

- Kiểm tra nếu CI module được thêm vào bên phải khe thẻ PCMCIA. Nếu phần này không được nhét đúng cách nó sẽ gây thiệt hại tới TV và khe thẻ PCMCIA.
- Nếu TV không phát phim hay âm thanh hình ảnh khi CI+ CAM đã kết nối , hãy tìm tới Truyền hình số/Cáp/Dịch vụ mở rộng vệ tinh.

Kết nối USB

Một vài USB Hubs có thể không làm việc. Nếu một thiết bị USB kết nối thông qua một Hub USB không được phát hiện. Kết nối trực tiếp vào cổng USB trên TV.

Những kết nối khác

Kết nối TV của bạn tới các thiết bị ngoại vi. Để chất lượng hình ảnh, âm thanh tốt nhất, hãy kết nối bằng dây HDMI. Một số loại cáp mua riêng không được cung cấp.

- → → → **General** → **HDMI ULTRA HD Deep Colour** :
  - Bật : Hỗ trợ 4K @ 50/60 Hz (4:4:4, 4:2:2, 4:2:0)
  - Tắt : Hỗ trợ 4K @ 50/60 Hz 8 bit (4:2:0)

Nếu thiết bị kết nối tới cổng vào cũng hỗ trợ ULTRA HD Deep Colour, hình ảnh của bạn có thể rõ ràng hơn.
Tuy nhiên, nếu thiết bị không hỗ trợ nó, nó có thể làm việc không tốt. Trong trường hợp đó, kết nối thiết bị tới một cổng HDMI khác hoặc thay đổi cài đặt của **HDMI ULTRA HD Deep Colour** tới Tắt

- Hỗ trợ định dạng âm thanh HDMI:
  Dolby Digital / Dolby Digital Plus (32 kHz, 44.1 kHz, 48 kHz),
  DTS (44.1 kHz, 48 kHz),
  PCM (32 kHz, 44.1 kHz, 48 kHz, 96 kHz, 192 kHz)
  (Tùy thuộc kiểu sản phẩm)

Điều khiển thông minh

Khi có thông báo"Điều khiển thông minh sắp hết pin" hiện ra, hãy thay pin

Để thay pin, hãy bật nắp bảo vệ ở phía sau và thay pin(1.5 V AA) phù hợp với ⊕ và ⊖ với nhãn chưa pín và đóng nắp bảo vệ vào Hãy chắc chắn hướng điều khiển thông minh về phía cảm biến điều khiển từ xa trên TV. Để tháo pin ra, thực hiện các cài đặt theo hướng hướng ngược lại

Khuyến cáo rằng điểm truy cập (AP access point) được đặt xa hơn 0.2 m so với TV. Nếu điểm truy cập được đặt gần hơn 0.2 m điều khiển thông minh có thể không hoạt động được bởi nhiễu tần số

- Một số núc và chức năng có thể không hoạt động dựa trên từng sản phẩm và quốc gia.

- Ở TV tương tự và 1 số quốc gia, có thể nút điều khiển không hoạt động được

(Tùy từng dòng sản phẩm)

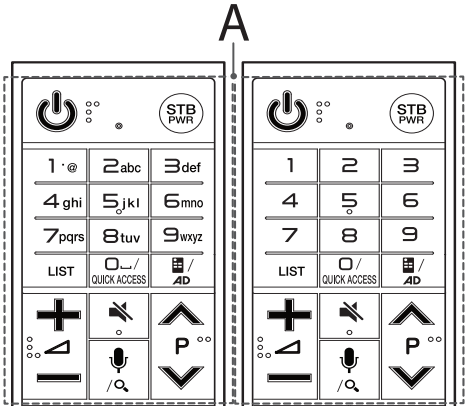

A

(POWER) Bật hoặc tắt TV.

STB PWR Bạn có thể bật hoặc tắt Set-top box bằng cách thêm set-top box tới điều khiển thông minh cho TV của bạn.

Number buttons Nhập số.

Alphabet buttons Nhập chữ. (Tùy thuộc kiểu sản phẩm)

LIST Truy cập danh sách kênh ưa thích.

(Space) Tạo khoảng trống.

(Screen Remote) Hiển thị màn hình từ xa.

-Truy cập menu khiển thông minh STB (Tùy kiểu sản phẩm)

QUICK ACCESS * Bạn có thể sử dụng ứng dụng bằng cách chọn số như bạn thiết lập trong khi sử dụng chương trình đó hoặc Live TV.

AD* Chức năng mô tả âm thanh sẽ được kích hoạt. (Tùy thuộc kiểu sản phẩm)

Điều chỉnh mức âm lượng.

P Chuyển kênh đã lưu.

(MUTE) Tắt tiếng.

(Voice recognition)

Kết nối mạng là cần thiết để sử dụng chức năng nhận dạng giọng nói.

1 Ấn nút nhận dạng giọng nói.

2 Hãy nói khi cửa sổ hiển thị bằng giọng nói xuất hiện trên màn hình TV.

(SEARCH)* Tìm kiếm nội dung như chương trình TV, phim ảnh và các video hoặc thực hiện tìm kiếm web bằng cách nhập văn bản vào thanh tìm kiếm.

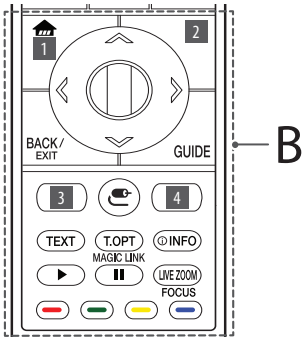

B

(HOME) Hiển thị Menu chính.

1 3 **RECENTS/RECENTS*** Hiển thị lịch sử trước đó (Tùy sản phẩm)

2 **STB MENU** Hiển thị menu chính set-top box(Tùy sản phẩm)

- Khi bạn không xem thông qua một set-top box : Những thay đổi hiển thị tới màn hình set-top box .

Wheel (OK) Ấn vào trung tâm của nút bánh xe để lựa chọn menu. Bạn có thể thay đổi kênh bằng cách sử dụng nút bánh xe.

Navigation buttons (up/down/left/right)

Ấn lên xuống trái phải để điều khiển menu.

Nếu bạn ấn trong khi con trỏ đang được sử dụng, con trỏ sẽ biến mất khỏi màn hình và điều khiển thông minh sẽ hoạt động như điều khiển từ xa bình thường, để hiện thị con trỏ trở lại thì rung, lắc điều khiển thông minh sang trái phải

BACK trở về trạng thái trước.

EXIT* Đóng màn hình hiện tại và trở về màn hình trước đó.

GUIDE Hiển thị hướng dẫn màn hình.

3 4 **Streaming Service buttons** Kết nối tới dịch vụ video Stream (Tùy từng dòng sản phẩm)

(INPUT) Thay đổi nguồn đầu vào

- Ấn và giữ nut phím bấm để hiển thị danh sách đầu vào

2 4 **Q. Settings)** Truy cập cài đặt nhanh (Tùy từng dòng sản phẩm)

- Ấn và giữ nút phím bấm để hiển thị **All Settings** menu.

Teletext buttons (TEXT, T.OPT) được sử dụng cho điện tín

MAGIC LINK* Cung cấp nội dung liên quan đến chương trình bạn đang xem.

INFO Hiển thị thông tin chương trình bạn đang xem .

Control buttons (▶, ❚❚) Điều khiển chương trình media đang xem

LIVE ZOOM bằng cách chọn một khoảng, bạn có thể phóng to xem dạng toàn màn hình.

FOCUS* Bạn có thể phóng to vị trí con trỏ đang trỏ tới.

, , , Truy cập 1 số chức năng đặc biệt trong menu.

* **Để sử dụng nút này ấn và giữ trong 3s.**

(Tùy từng dòng sản phẩm)

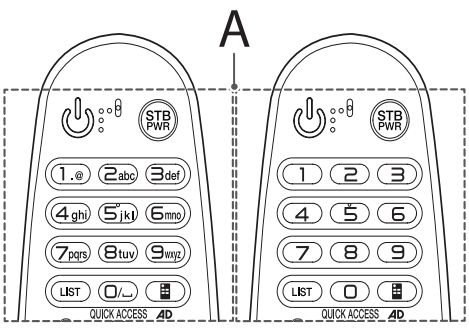

A

(POWER) Bật hoặc tắt TV

STB PWR Bạn có thể tắt hoặc bật Set-Top box bằng cách thêm nó vào điều khiển chung cho TV của bạn.

Number buttons nhập số vào.

Alphabet buttons Nhập chữ cái. (Tùy từng sản phẩm)

LIST Truy cập list chương trình danh sách.

(Space) Thêm khoảng không trên màn hình. (Tùy từng dòng sản phẩm)

(Screen Remote) Hiển thị điều khiển màn hình.

-Truy cập vào điều khiển chung. (Tùy thuộc từng dòng sản phẩm)

QUICK ACCESS* Bạn có thể sử dụng ứng dụng bằng cách chọn số như bạn thiết lập trong khi sử dụng chương trình đó hoặc Live TV.

AD* Chức năng mô tả âm thanh sẽ được kích hoạt. (Tùy thuộc kiểu sản phẩm)

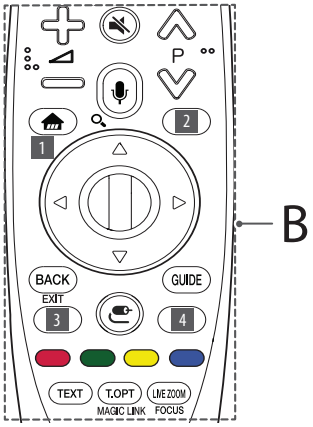

B

Điều chỉnh mức âm lượng

P Chuyển kênh đã lưu.

(MUTE) Tắt tiếng.

(Voice recognition)

Kết nối mạng là yêu cầu khi sử dụng chức năng nhận dạng giọng nói.

1 Ấn nút nhận dạng giọng nói.

2 Nói khi màn hình hiển thị giọng nói hiện ra.

(SEARCH)* Tìm kiếm nói dung như là các chương trình, phim hoặc video khác, tìm kiếm trên web.

(HOME) Truy cập màn hình chính.

1 3 **RECENTS/RECENTS*** Hiển thị lịch sử trước đó (Tùy sản phẩm)

2 **STB MENU** Hiển thị menu chính set-top box(. Tùy sản phẩm)

- Khi bạn không xem thông qua một set-top box : Những thay đổi hiển thị tới màn hình set-top box .

Wheel (OK) Ấn vào trung tâm của nút bánh xe để lựa chọn menu. Bạn có thể thay đổi kênh bằng cách sử dụng nút bánh xe.

Navigation buttons (up/down/left/right)

Ấn nút lên xuống trái phải để lăn menu.

Nếu bạn ấn trong khi con trỏ đang được sử dụng sẽ biến mất khỏi màn hình và điều khiển thông minh sẽ hoạt động như điều khiển từ xa bình thường, để hiện thị con trỏ trở lại thì rung, lắc điều khiển thông minh sang trái phải

BACK trở về trạng thái trước.

EXIT* Đóng màn hình hiện tại và trở về màn hình trước đó.

GUIDE Hiển thị hướng dẫn màn hình.

3 4 **Streaming Service buttons** Kết nối tới Video Streaming (Tùy thuộc từng dòng sản phẩm)

(INPUT) Thay đổi nguồn đầu vào.

- Ấn và giữ nút phím bấm hiển thị tất cả các tín hiệu đầu vào

2 4 **(Q. Settings)** Truy cập thiết lập nhanh (Tùy từng dòng sản phẩm)

- Giữ và ấn nút phím bấm để hiện thị **All Settings** menu.

, , , Truy cập 1 số chức năng đặc biệt trong menu..

Teletext buttons (TEXT, T.OPT) được sử dụng cho điện tín.

MAGIC LINK* Cung cấp nội dung liên quan đến chương trình bạn đang xem.

LIVE ZOOM bằng cách chọn một khoảng, bạn có thể phóng to xem dạng toàn màn hình.

FOCUS* Bạn có thể phóng to vị trí con trỏ đang trỏ tới.

*g ỗ q b e lGr lcw_ l tê eg rpm le 1q.

Đăng ký điều khiển thông minh

Đăng ký khiển thông minh thế nào

Để sử dụng điều khiển thông minh, trước tiên phải kết nối nó với TV.

1 Lắp Pin vào khiển thông minh và bật TV.

2 Chỉ khiển thông minh vào TV của bạn và ấn **Wheel (OK)** trên điều khiển từ xa.

* Nếu TV lỗi đăng ký điều khiển thông minh, thử lại sau khi tắt và bật TV.

Hủy điều khiển thông minh thế nào

Ấn nút **BACK** và **(HOME)** cùng lúc khoảng 5 giây để hủy kết nối từ điều khiển thông minh tới TV của bạn.

- Ấn và giữ nút **GUIDE** cho bạn hủy và đăng ký lại điều khiển thông minh một lần nữa.

Giấy phép

Giấy phép hỗ trợ có thể khác nhau tùy theo kiểu sản phẩm.Để biết thêm thông tin về giấy phép, hãy truy cập *www.lg.com*/vn.

HDMI HIGH-DEFINITION MULTIMEDIA INTERFACE

dts-HD

DOLBY AUDIO

DOLBY ATMOS

DOLBY VISION

Thông tin của thông báo phần mềm mã nguồn mở

Để nhận mã nguồn theo GPL, LGPL, MPL, và các giấy phép nguồn mở *khác, được bao gồm trong sản phẩm này, truy cập http://opensource.lge.com*

Ngoài mã nguồn,tất cả các điều khoản cấp phép, tuyên bố từ chối trách nhiệm và thông báo bản quyền được tham chiếu đều có sẵn để tải xuống.

LG Electronics cũng sẽ cung cấp mã nguồn mở cho bạn trong CD-ROM có mất phí để chi trả cho chi phí phát hành đó (ví dụ như chi phí đĩa, vận chuyển và xử lí) khi nhận được yêu cầu qua email đến opensource@lge.com Ưu đãi này có thời hạn ba(3) năm kể từ ngày bạn mua sản phẩm.

Cài đặt thiết bị ngoài

Để thêm thông tin cài đặt điều khiển thiết bị ngoài, vui lòng truy cập *www.lg.com*.

Khắc phục sự cố

Không thể điều khiển TV bằng điều khiển từ xa.

- Kiểm tra cảm biến điều khiển từ xa trên sản phẩm và thử lại.
- Kiểm tra xem có chướng ngại vật giữa sản phẩm và điều khiển từ xa hay không.
- Kiểm tra xem pin còn hoạt động và lắp đúng hay không (⊕ tới ⊕, ⊖ tới ⊖).

Không có hình ảnh hiển thị và không có âm thanh.

- Kiểm tra xem bạn đã bật sản phẩm chưa.
- Kiểm tra xem dây điện đã được nối vào ổ cắm điện trên tường chưa.
- Kiểm tra xem có vấn đề trong ổ cắm điện trên tường hay không bằng cách kết nối sản phẩm khác.

TV tắt đột ngột.

- Kiểm tra cài đặt điều khiển nguồn. Nguồn điện có thể bị mất.
- Kiểm tra nếu **Thời gian ngủ** / **Thời gian tắt** được kích hoạt trong cài đặt **THỜI GIAN** .
- Kiểm tra nếu **Tự động tắt nguồn** được kích hoạt trong cài đặt **Chung** → **Chế độ ECO** .(Tùy thuộc kiểu sản phẩm)
- Nếu không có tín hiệu trong khi TV được bật, TV sẽ tự động ngắt sau 15 phút không hoạt động.

Khi kết nối tới máy tính (HDMI), thông báo " Không tín hiệu " hoặc " Định dạng không phù hợp" sẽ hiển thị.

- Tắt/Bật TV bằng điều khiển từ xa.
- Kết nối lại cáp HDMI.
- Khởi động lại máy tính khi TV đang bật.

Hiển thị bất thường

- Nếu có một hiện tượng hơi " nhấp nháy" khi TV được bật. Điều này là bình thường, không có bất kì lỗi nào với sản phẩm.
- Màn hình hiển thị là một sản phẩm cao cấp có chứa hàng triệu điểm ảnh.
  Bạn có thể thấy các chấm nhỏ màu đen hoặc chấm sáng màu(đỏ lục hoặc xanh lá) tại kích thước 1ppm trên màn hình. Điều này không phải lỗi sản phẩm, không ảnh hưởng đến hiệu suất và độ tin cậy của sản phẩm.
  Hiện tượng này cũng xảy ra trong sản phẩm của bên khác và không thuộc diện được đổi trả.
- Bạn có thể nhìn thấy độ sáng và màu sắc khác nhau của màn hình tùy thuộc vào vị trí xem của bạn(trái/phải/trên/dưới).
  Hiện tượng này xảy ra do tính đặc trưng của màn hình TV.
  Điều này không liên quan với hiệu suất của sản phẩm và không phải là sự cố.
- Hiển thị hình ảnh tĩnh trong một thời gian dài có thể gây hiện tượng lưu ảnh. Tránh hiển thị một hình ảnh cố định trên màn hình TV trong một thời gian dài.

Âm thanh lạ

- Tiếng "Crack" : Một tiếng nứt xảy ra khi xem hoặc tắt TV và được tạo ra bởi sự co nhiệt của nhựa do nhiệt độ và độ ẩm. Tiếng này là phổ biến cho các sản phẩm mà biến dạng nhiệt là bắt buộc.
- Mạch điện ù ù: Một tiếng ồn ở mức độ thấp được tạo ra từ mạch chuyển đổi tốc độ cao, trong đó điều khiển phần lớn hoạt động hiện tại của sản phẩm. Nó thay đổi tùy thuộc vào sản phẩm.
  Âm thanh được tạo ra này không ảnh hưởng đến hiệu suất và độ tin cậy của sản phẩm.

Thông số kỹ thuật

Thông số kỹ thuật khối không dây

- Băng thông của các kênh có thể khác nhau ở mỗi quốc gia, người dùng Không thể thay đổi hoặc điều chỉnh tần số hoạt động. Sản phẩm này được cấu hình cho các bảng tần số khu vực.
- Thiết bị này nên được cài đặt và hoạt động với khoảng cách tối thiểu 20 cm giữa thiết bị và cơ thể.

Thông số kỹ thuật khối không dây (LGSBWAC72)	
Wireless LAN (IEEE 802.11a/b/g/n/ac)	
Khoảng tần số	Nguồn đầu ra lớn nhất
2400 tới 2483.5 MHz 5150 tới 5725 MHz 5725 tới 5850 MHz (trừ EU)	14 dBm 16.5 dBm 11.5 dBm
Bluetooth	
Khoảng tần số	Nguồn đầu ra lớn nhất
2400 tới 2483.5 MHz	8.5 dBm

* "IEEE802.11ac" không khả dụng cho tất cả quốc gia.

CI Module[1] (W x H x D)		100.0 mm x 55.0 mm x 5.0 mm
Điều kiện môi trường	**Nhiệt độ hoạt động**	0 ℃ tới 40 ℃
	Độ ẩm hoạt động	Thấp hơn 80 %
	Nhiệt độ bảo quản	-20 ℃ tới 60 ℃
	Độ ẩm bảo quản	Thấp hơn 85 %

1 Chỉ kiểu sản phẩm vệ tinh.

	Digital TV (Tùy thuộc quốc gia)	**Analogue TV** (Tùy thuộc quốc gia)
Hệ thống truyền hình	DVB-T/T2[1] DVB-T/T2/C/S/S2[2]	PAL B/B, PAL B/G, PAL D/K, PAL-I SECAM B/G, SECAM D/K NTSC-M
Phạm vi chương trình	VHF, UHF C-Band[2], Ku-Band[2]	VHF, UHF, CATV
Số lượng tối đa chương trình có thể lưu	DVB-T/T2 & Analogue TV : 3,000 DVB-S/S2 : 6,000	
Trở kháng ăng-ten ngoài	75 Ω	

1 Chỉ hỗ trợ sản phẩm DVB-T2 .

2 Chỉ hỗ trợ sản phẩm DVB-T2/C/S2 .

- Các thông tin năng lượng cung cấp với các sản phẩm được chỉ định phù hợp với các quy định của mỗi quốc gia. (Tùy thuộc kiểu sản phẩm)
  - Năng lượng tiêu thụ được đo theo IEC 62087.

- Năng lượng tiêu thụ thực tế có thể khác nhau tùy thuộc vào các yếu tố như nội dung video đang chạy, và cài đặt TV.

Quy định pháp lý

CẢNH BÁO!

Không bao giờ được đặt TV lên một vị trí không vững chắc. TV có thể bị đổ xuống, có thể gây ra tai nạn nghiêm trọng về người hoặc chết. Rất nhiều , đặc biệt là cho trẻ em, có thể tránh được bằng cách phòng ngừa đơn giản như:

- Sử dụng giá đỡ, chân đế được khuyến cáo bởi nhà sản xuất TV.
- Chỉ sử dụng đồ nội thất có thể hỗ trợ một cách an toàn cho TV.
- Đảm bảo TV là không nhô ra các cạnh/viền của đồ nội thất.
- Không đặt TV trên đồ nội thất cao (ví dụ, tủ, tủ sách) mà không giữ cố định cả các đồ nội thất và các máy truyền hình để hỗ trợ phù hợp.
- Không đặt TV trên vải hoặc các vật liệu khác có thể được đặt giữa tivi và đồ phụ trợ. .
- Giáo dục trẻ em về sự nguy hiểm của việc leo trèo lên trên đồ nội thất để với tới TV hoặc để điều khiển nó.

Nếu TV vẫn còn bị giữ lại để di dời, những cân nhắc tương tự như trên nên được áp dụng.

Biểu tượng

~	Để cập đến dòng điện xoay chiều (AC).
⎓	Để cập đến dòng điện một chiều (DC).
⧈	Để cập đến thiết bị class II .
⏻	Để cập đến chế độ chờ.
|	Để cập đến "Bật nguồn".
⚡	Để cập đến điện áp nguy hiểm.



Ghi lại số kiểu và sê ri của TV
Xem nhãn ở vỏ sau và đưa thông tin này cho
đại lý của bạn khi yêu cầu bất cứ dịch vụ nào

KIỂU _____

Số Seri _____