www.lg.com

LG
Life's Good

MFL71766412
(2106-REV02)

50UP77*
55UP77*
60UP77*
65UP77*

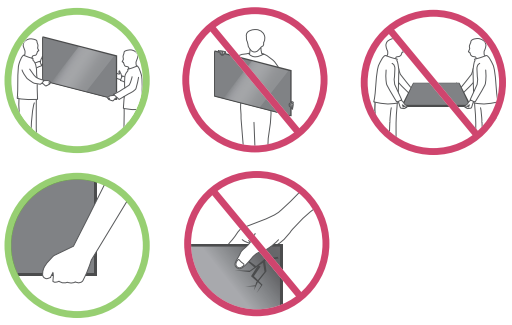

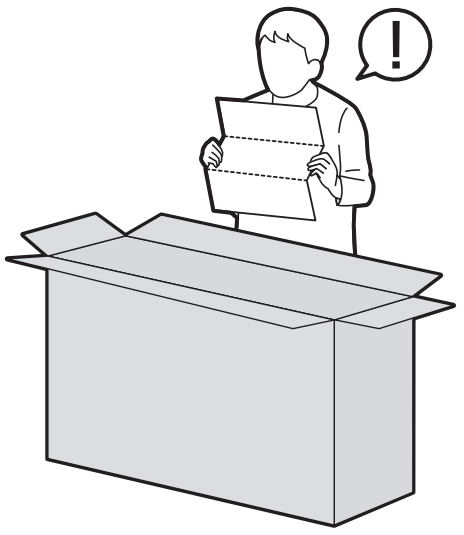

50/55UP77*

1

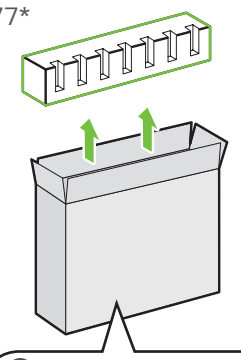

2

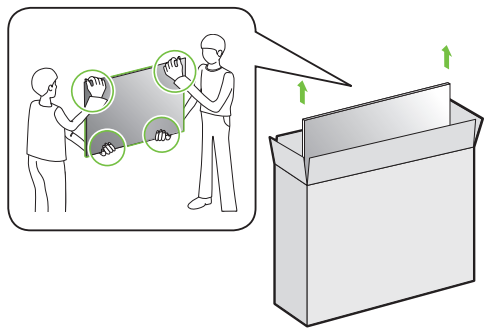

3

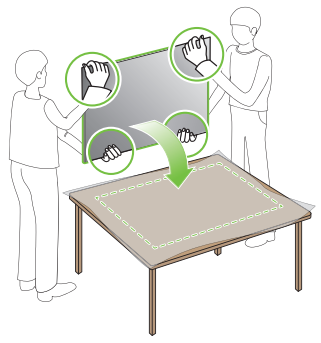

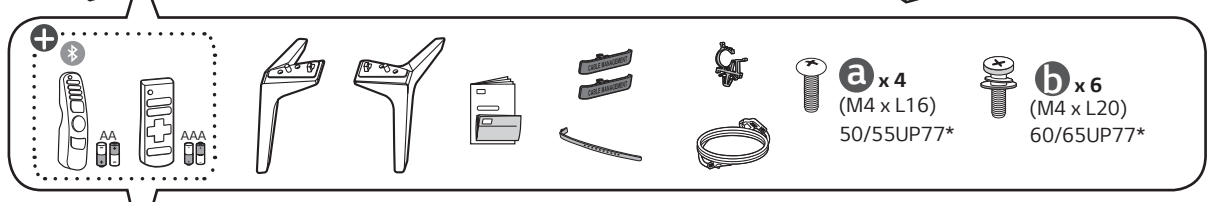

60/65UP77*

1

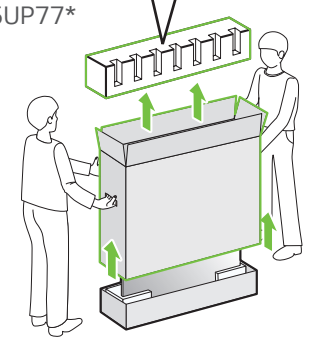

2

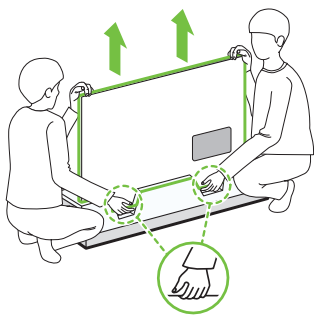

3

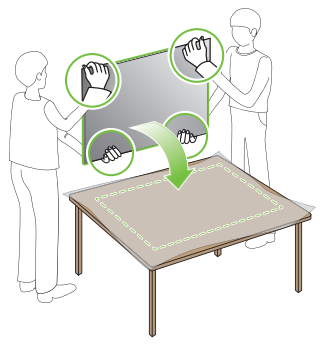

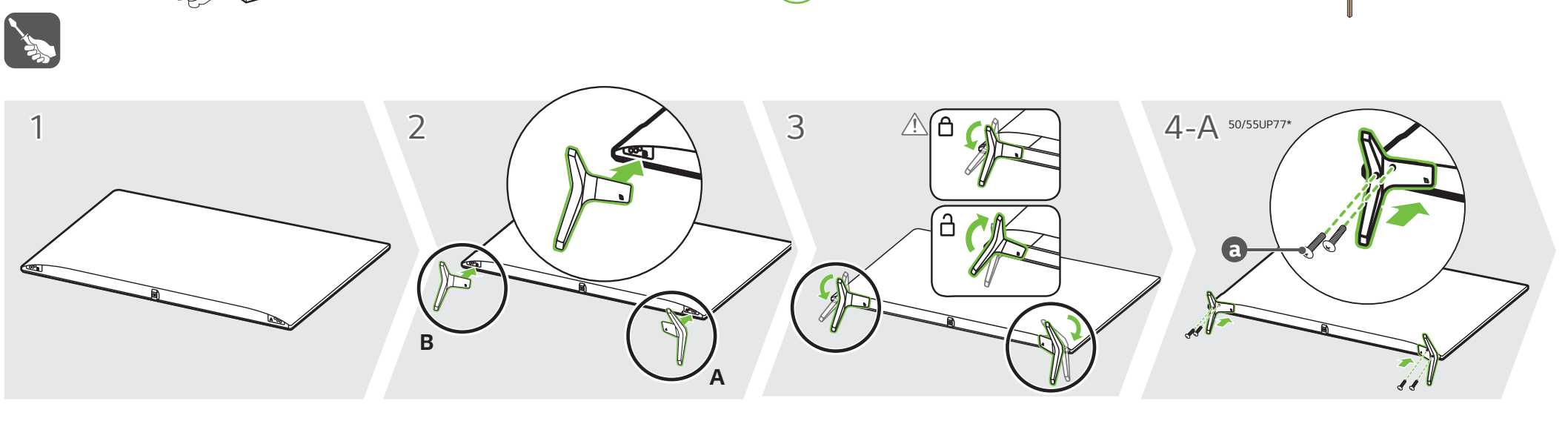

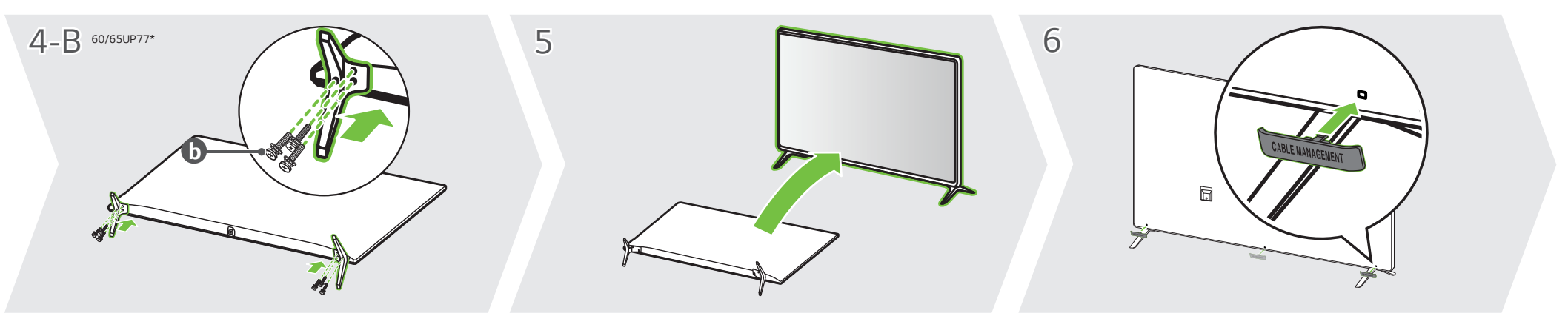

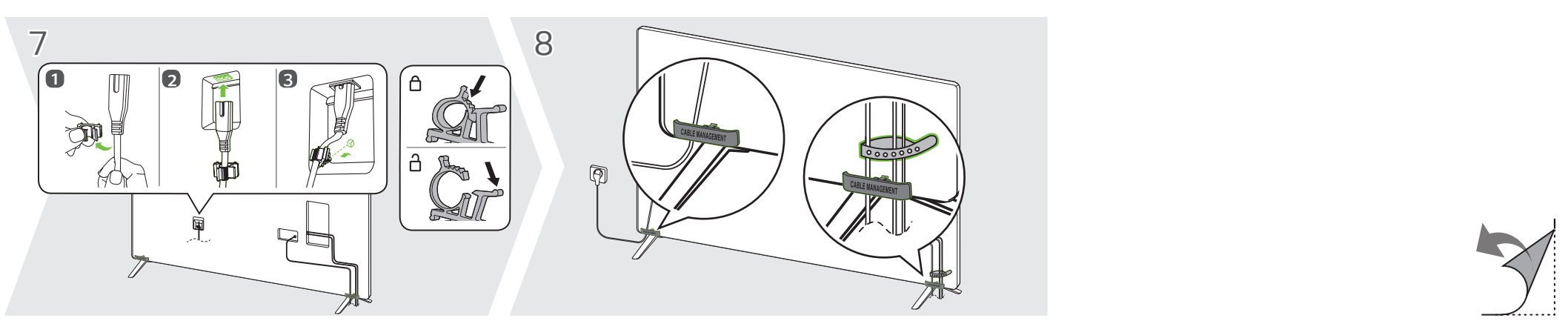

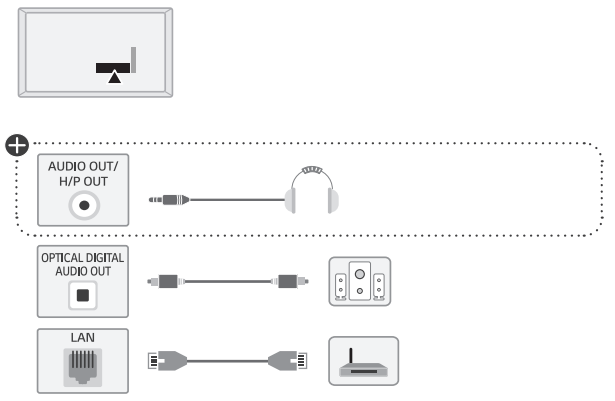

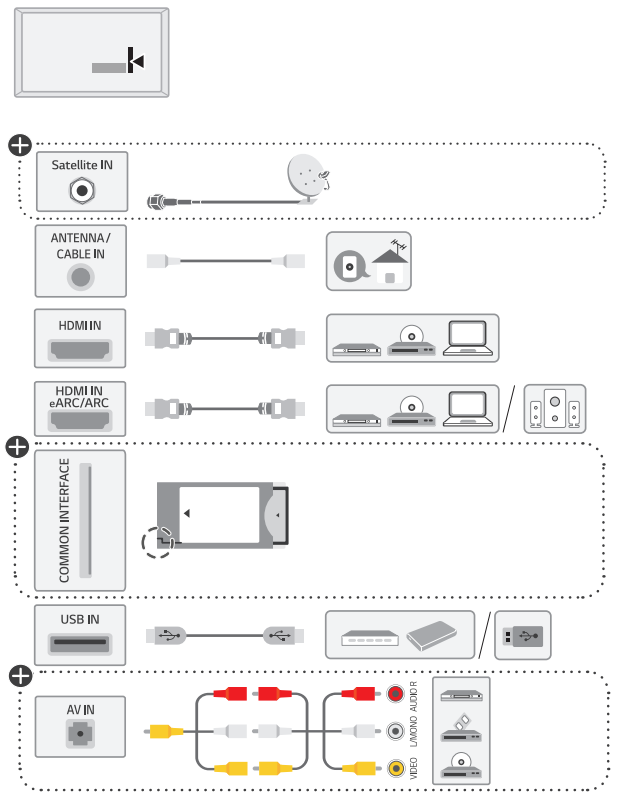

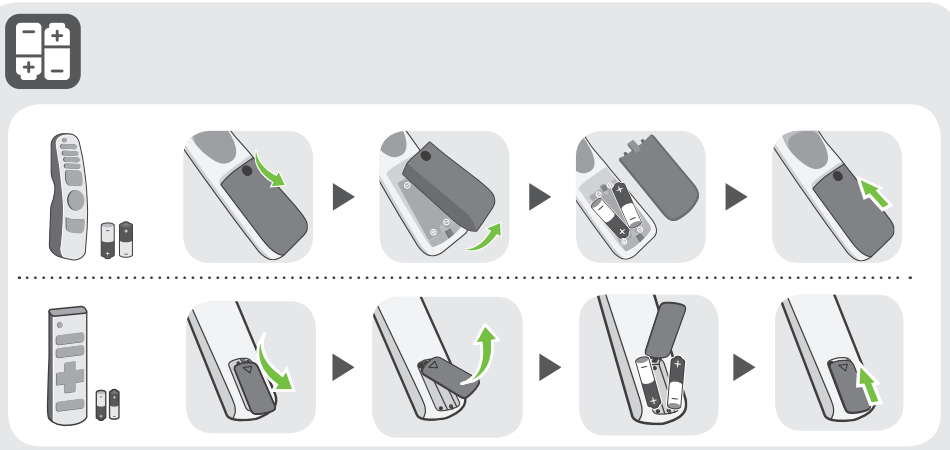

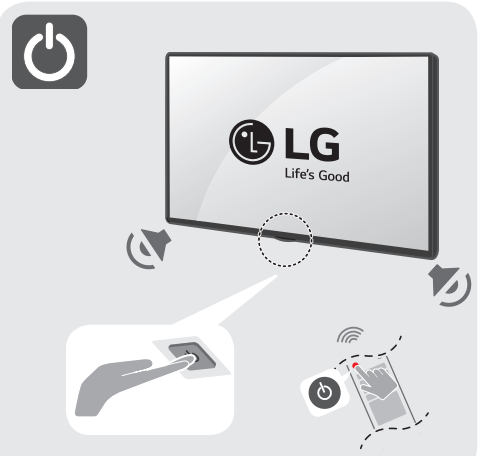

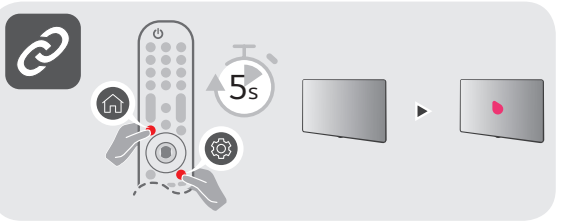



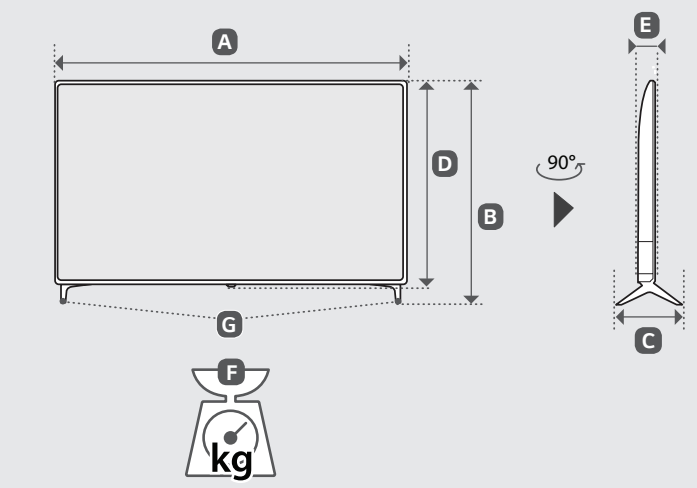

	A	B	C	D	E	F	F-G
	(mm)					(kg)	
50UP7750PTB 50UP7750PTZ 50UP7750PVB	1121	713	231	651	57.1	11.9	11.7
50UP7720PTC	1121	708	235	651	57.1	11.8	11.7
55UP7740PTZ 55UP7750PTB 55UP7750PTZ 55UP7750PVB	1235	776	231	715	57.5	14.2	14.0
55UP7700PTC 55UP7720PTC 55UP7720PTY	1235	772	235	715	57.5	14.1	14.0
60UP7750PTB 60UP7750PTZ	1356	852	269	783	57.5	17.4	17.1
65UP7740PTZ 65UP7750PTB 65UP7750PTZ 65UP7750PVB	1454	906	269	838	57.7	21.8	21.5
65UP7720PTC 65UP7720PTY	1454	900	255	838	57.7	21.7	21.5
Power requirement / متطلبات الطاقة / Alimentation / Requisito de alimentação / แรงดันและความถี่ไฟฟ้า / Nguồn điện yêu cầu	AC 100-240 V ~ 50 / 60 Hz تيار متردد 100-240 فولت ~ 50 / 60 هرتز						

English
- Read **Safety and Reference.**
- The Analog Gender adapter can be purchased separately at Customer Service.

العربية
- قراءة **الأمان والمرجع.**
- يمكن شراء النوع التناظري بشكل منفصل من دعم عملاء LG.

Français
- Lire le document **Sécurité et référence.**
- L'adaptateur analogique peut être acheté séparément auprès du SAV.

Português
- Consulte o manual **Segurança e referência.**
- O adaptador analógico pode ser comprado em separado no Serviço de Apoio ao Cliente da LG.

ภาษาไทย
- โปรดอ่านคู่มือผู้ใช้**ความปลอดภัยและการอ้างอิง**
- **สายรวมสัญญาณ Component และ AV สามารถซื้อแยกต่างหากได้ที่ศูนย์บริการของบริษัท**

Tiếng Việt
- Đọc phần **An toàn và Tham khảo.**
- Đầu chuyển tín hiệu analog có thể mua riêng tại Trung tâm chăm sóc khách hàng của LG.

: Depending on model / حسب الطراز / Selon le modèle / Dependendo do modelo / ขึ้นอยู่กับรุ่น / Tùy theo mã sản phẩm