BENUTZERHANDBUCH

# Digital Signage von LG

## (Signage webOS Box)

Bitte lesen Sie dieses Handbuch aufmerksam durch, bevor Sie das Gerät zum ersten Mal verwenden, und bewahren Sie es zur späteren Verwendung auf.

WP400

www.lg.com

Copyright © 2018 LG Electronics Inc. Alle Rechte vorbehalten.

# INHALTSVERZEICHNIS


## SICHERHEITSVORKEHRUNGEN ...3

- Vorsichtsmaßnahmen bei der Installation des Produkts ..... 3
- Vorsichtsmaßnahmen für das Netzgerät und die Stromversorgung ..... 5
- Vorsichtsmaßnahme beim Bewegen des Produkts ..... 7
- Vorsichtsmaßnahme beim Verwenden des Produkts ..... 8
- Wandmontage ..... 8

## LIZENZ ..... 9

## MONTAGE UND VORBEREITUNG .. 10

Nutzung des Magnetkerns ..... 10
- Teile und Tasten ..... 11

Vordere Abdeckung ..... 12

Hintere Abdeckung ..... 12
- Installation ..... 13

Wandmontage ..... 13

Installation an einem Monitor ..... 14
- HDMI-Anschlüsse ..... 16

## FERNBEDIENUNG ..... 17

## VERWENDEN DES SET WP400 . 19

- Anschluss eines PCs ..... 19
- Anschluss externer Geräte ..... 19
- Verwenden der Eingangsliste ..... 19

## PROBLEMBEHEBUNG ..... 20

## TECHNISCHE DATEN ..... 22

**Warnung**: Dieses Gerät entspricht Klasse A von CISPR 32. In einer Haushaltsumgebung kann dieses Gerät Funkstörungen verursachen.

# SICHERHEITSVORKEHRUNGEN

Bevor Sie das Produkt zum ersten Mal verwenden, lesen Sie diese Sicherheitshinweise bitte aufmerksam durch.

### WARNUNG

Wenn Sie eine Warnmeldung ignorieren, kann es zu ernsthaften Verletzungen oder zu Unfällen und Todesfällen kommen.

### VORSICHT

Wenn Sie eine zur Vorsicht mahnende Meldung ignorieren, kann es zu leichten Verletzungen kommen oder das Produkt kann beschädigt werden.

### WARNUNG

- Nur zur Verwendung in Innenräumen.

## Vorsichtsmaßnahmen bei der Installation des Produkts

### WARNUNG

- Halten Sie das Produkt von Wärmequellen wie elektrischen Heizungen fern.
  - Es kann zu Stromschlägen, Feuer, Fehlfunktionen oder Deformationen kommen.
- Halten Sie das feuchtigkeitsabweisende Verpackungsmaterial oder die Vinylverpackung von Kindern fern.
  - Feuchtigkeitsabweisendes Material ist bei Verschlucken schädlich. Führen Sie bei versehentlichem Verschlucken bei der betroffenen Person ein Erbrechen herbei und suchen Sie mit ihr das nächstgelegene Krankenhaus auf. Vinylverpackung kann darüber hinaus zu Erstickung führen. Halten Sie die Verpackung daher von Kindern fern.
- Stellen Sie keine schweren Objekte auf das Produkt und setzen Sie sich nicht darauf.
  - Wenn das Produkt zusammenbricht oder fallen gelassen wird, könnten Sie verletzt werden. Kinder müssen besonders vorsichtig sein.
- Lassen Sie die Strom- bzw. Signalkabel nicht unbeaufsichtigt auf dem Boden liegen.
  - Passanten können stolpern, wodurch es zu Stromschlägen, Feuer, Produktstörungen oder Verletzungen kommen kann.
- Installieren Sie das Produkt an einem sauberen und trockenen Ort.
  - Staub oder Feuchtigkeit kann zu Stromschlägen, Feuer oder Produktschäden führen.
- Wenn es nach Rauch riecht, andere Gerüche wahrzunehmen oder merkwürdige Geräusche zu hören sind, unterbrechen Sie die Stromversorgung und kontaktieren Sie den Service.
  - Wenn Sie weiterarbeiten, ohne die erforderlichen Maßnahmen zu treffen, kann es zu Stromschlägen oder Feuer kommen.
- Wenn das Produkt fallen gelassen oder das Gehäuse beschädigt wurde, schalten Sie das Produkt aus und unterbrechen Sie die Stromversorgung.
  - Wenn Sie weiterarbeiten, ohne die erforderlichen Maßnahmen zu treffen, kann es zu Stromschlägen oder Feuer kommen. Wenden Sie sich an das Service Center.

- Keine Gegenstände auf das Gerät fallen lassen oder das Gerät Erschütterungen aussetzen. Keine Gegenstände wie z. B. Spielzeuge gegen den Bildschirm werfen.
  - Ansonsten besteht Verletzungsgefahr oder die Gefahr von Schäden am Gerät oder am Bildschirm.
- Das Gerät beim Anschluss an andere Geräte nicht umkippen oder fallen lassen.
  - Ansonsten besteht die Gefahr von Verletzungen und/oder Schäden am Gerät.
- Der Abstand zum Bildschirm bei Verwendung einer Spielekonsole sollte mindestens viermal der Bildschirmdiagonalen entsprechen.
  - Falls das Gerät auf Grund eines zu kurzen Anschlusskabels herunterfällt, besteht die Gefahr von Verletzungen und/oder Schäden am Gerät.
- Installieren Sie dieses Produkt nicht an Wänden, falls es dadurch Öl oder Ölnebel ausgesetzt werden könnte.
  - Dies kann zu Schäden am Produkt führen oder das Produkt könnte sich lösen.

## ⚠ VORSICHT

- Vergewissern Sie sich, dass die Lüftungsöffnung des Produkts nicht blockiert ist. Installieren Sie das Produkt so, dass ausreichend Platz vorhanden ist (weiter als 100 mm von der Wand entfernt).
  - Wenn das Produkt zu nahe an einer Wand aufgestellt wird, kann es durch die interne Wärmeentwicklung zu Verformungen kommen oder ein Feuer kann ausbrechen.
- Blockieren Sie keine Lüftungsöffnungen durch Tischdecken oder Vorhänge.
  - Aufgrund von Überhitzung im Inneren des Produkts können Verformungen auftreten oder ein Feuer kann ausbrechen.
- Installieren Sie das Produkt auf einer ebenen und stabilen Fläche, damit das Produkt nicht herunterfallen kann.
  - Falls das Produkt zu Boden fällt, könnten Sie verletzt oder das Produkt könnte beschädigt werden.
- Installieren Sie das Produkt an einem Ort, an dem keine elektromagnetischen Störungen auftreten.
- Setzen Sie das Produkt nicht der direkten Sonneneinstrahlung aus.
  - Das Produkt könnte beschädigt werden.
- Wenn Sie das Produkt an einem Ort montieren, der nicht die empfohlenen Bedingungen erfüllt, können Bildqualität, Produktlebensdauer und Aussehen deutlich beeinträchtigt werden. Wenden Sie sich vor der Montage an LG oder einen qualifizierten Techniker. Stellen Sie das Gerät nicht an staubigen, sehr warmen oder kalten bzw. feuchten Orten sowie an Orten auf, an denen Chemikalien verwendet werden oder Ölnebel vorhanden ist. Vermeiden Sie außerdem, dass das Gerät über einen langen Zeitraum ununterbrochen eingeschaltet ist (Flughafen bzw. Bahnhof). Andernfalls erlischt die Garantie.
- Installieren Sie das Gerät nicht an schlecht belüfteten Stellen (z. B. an einem Bücherregal, in einem Wandschrank) oder im Freien, und stellen Sie es nicht auf Kissen oder Teppichen ab.
- Installieren Sie es auch nicht in der Nähe von Gegenständen mit Wärmeentwicklung, wie z. B. Lichtanlagen.

# Vorsichtsmaßnahmen für das Netzgerät und die Stromversorgung

## WARNUNG

- Falls Wasser oder andere Fremdkörper in das Innere des Gerätes (TV-Gerät, Monitor, Netzkabel oder Netzadapter) gelangen, ziehen Sie sofort das Netzkabel ab, und wenden Sie sich an den Kundendienst.
  - Andernfalls besteht Brand- oder Stromschlaggefahr aufgrund von Beschädigungen am Gerät.
- Berühren Sie den Netzstecker bzw. den Netzadapter nicht mit nassen Händen. Sind die Kontaktstifte des Netzsteckers nass oder verstaubt, trocknen Sie sie vor Gebrauch vollständig ab bzw. befreien Sie sie von Staub.
  - Andernfalls besteht Brand- oder Stromschlaggefahr.
- Vergewissern Sie sich, dass das Netzkabel vollständig in den Netzadapter gesteckt wurde.
  - Ist die Verbindung zu locker, besteht Brand- und Stromschlaggefahr.
- Verwenden Sie nur die mitgelieferten Netzkabel und Netzadapter oder solche, die von LG Electronics, Inc. genehmigt wurden.
  - Die Verwendung nicht genehmigter Produkte kann zu einem Brand oder elektrischen Schlag führen.
- Halten Sie beim Abziehen des Netzkabels immer den Netzstecker fest. Verbiegen Sie das Netzkabel nicht gewaltsam.
  - Die Stromleitung könnte beschädigt werden, was zu einem elektrischen Schlag oder Brand führen könnte.
- Achten Sie darauf, nicht auf das Netzkabel oder den Netzadapter zu treten und keine schweren Gegenstände (elektrische Geräte, Kleidung etc.) darauf zu platzieren. Achten Sie darauf, das Netzkabel bzw. den Netzadapter nicht durch scharfe Gegenstände zu beschädigen.
  - Bei beschädigten Netzkabeln besteht Brand- und Stromschlaggefahr.
- Demontieren, reparieren oder modifizieren Sie das Netzkabel und den Netzadapter nicht.
  - Anderenfalls besteht Brand- oder Stromschlaggefahr.
- Vergewissern Sie sich, dass das Stromkabel an den Erdungsstrom angeschlossen ist.
  - Ansonsten könnten Sie einen Stromschlag erleiden oder verletzt werden.
- Verwenden Sie nur die zugelassene Spannung.
  - Ansonsten könnten Sie einen Stromschlag erleiden oder das Produkt könnte beschädigt werden.
- Während eines Gewitters das Netzkabel sowie das Signalkabel niemals berühren.
  - Es besteht eine hohe Gefahr eines Stromschlages.
- Schließen Sie nicht mehrere Verlängerungskabel, Elektrogeräte oder elektrische Heizungen an eine Steckdose an. Verwenden Sie eine geerdete Steckerleiste, die für die ausschließliche Verwendung am Computer gedacht ist.
  - Wegen Überhitzung könnte ein Feuer entstehen.
- Berühren Sie den Netzstecker nicht mit nassen Händen. Falls der Kontakt nass oder mit Staub bedeckt ist, trocknen Sie den Netzstecker vollständig oder reinigen Sie ihn von Staub.
  - Ansonsten könnten Sie durch Restfeuchtigkeit einen Stromschlag erleiden.

- Ziehen Sie den Netzstecker, falls das Produkt für längere Zeit nicht verwendet wird.
  - Staubschichten können Brände verursachen; beschädigte Isolierungen können zu Stromlecks, Stromschlägen oder Feuer führen.
- Befestigen Sie das Stromkabel vollständig.
  - Falls das Stromkabel nicht vollständig befestigt ist, könnte ein Feuer ausbrechen.
- Berühren Sie das eine Ende des Stromkabels nicht mit einem metallischen Leiter (z. B. einem Metallstäbchen), wenn das andere Ende noch mit dem Stromnetz verbunden ist. Außerdem sollten Sie das Stromkabel unmittelbar nach dem Einstecken nicht berühren.
  - Sie könnten einen Stromschlag erleiden.
- Der Gerätestecker wird zum Ausschalten des Geräts verwendet.
- Das Gerät muss zum Anschluss in der Nähe einer Netzsteckdose aufgestellt werden. Diese sollte stets leicht zugänglich sein.
- Solange dieses Gerät an eine Netzsteckdose angeschlossen ist, wird es weiterhin mit Netzstrom versorgt, selbst wenn es ausgeschaltet wird.

## ⚠ VORSICHT

- Achten Sie darauf, dass Steckdose, Netzadapter und die Stifte des Netzsteckers nicht verschmutzen.
  - Andernfalls besteht Brandgefahr.
- Ziehen Sie nicht den Netzstecker, während das Produkt in Betrieb ist.
  - Das Produkt könnte durch einen Stromschlag beschädigt werden.
- Nur das mitgelieferte Netzkabel verwenden. Falls ein anderes Netzkabel verwendet wird, das nicht von Ihrem Händler vertrieben wird, muss dieses den nationalen Standards entsprechen. Ein beschädigtes Netzkabel sollte von Ihrem Händler oder einer zugelassenen Reparaturwerkstatt in Ihrer Nähe ausgetauscht werden.

# Vorsichtsmaßnahme beim Bewegen des Produkts

## WARNUNG

- Vergewissern Sie sich, dass das Produkt ausgeschaltet ist.
  - Ansonsten könnten Sie einen Stromschlag erleiden oder das Produkt könnte beschädigt werden.
- Vergewissern Sie sich, dass alle Kabel entfernt wurden, bevor das Produkt bewegt wird.
  - Ansonsten könnten Sie einen Stromschlag erleiden oder das Produkt könnte beschädigt werden.
- Sollte das Gerät herunterfallen, besteht die Gefahr von Stromschlägen oder Bränden durch ein defektes Gerät. Reparaturen sollten nur von einem zugelassenen Kundendienst durchgeführt werden.
- Das Gerät muss ausgeschaltet und der Netzstecker sowie sämtliche Kabel müssen abgezogen sein.

## VORSICHT

- Vermeiden Sie Erschütterungen beim Transportieren des Produkts.
  - Ansonsten könnten Sie einen Stromschlag erleiden oder das Produkt könnte beschädigt werden.
- Heben Sie die Produktverpackung auf. Verwenden Sie sie bei eventuellen Umzügen.

# Vorsichtsmaßnahme beim Verwenden des Produkts

## WARNUNG

- Demontieren Sie das Produkt nicht und führen Sie Reparaturen und Änderungen nicht selbst durch.
  - Feuer und Stromschläge können die Folge sein.
  - Wenden Sie sich an den Service, wenn das Gerät überprüft, kalibriert oder repariert werden soll.
- Falls der Bildschirm über einen längeren Zeitraum nicht genutzt wird, ziehen Sie den Netzstecker von der Steckdose ab.
- Halten Sie das Produkt von Wasser fern.
  - Feuer und Stromschläge können die Folge sein.
- Hohe Temperaturen und Luftfeuchtigkeit sollten vermieden werden.

## VORSICHT

- Stellen Sie keine entflammbaren Substanzen in die Nähe des Produkts und lagern Sie sie nicht in der Nähe.
  - Durch unsachgemäßen Umgang mit den entflammbaren Substanzen besteht erhöhte Explosions- oder Brandgefahr.
- Ziehen Sie vor der Reinigung des Gerätes den Netzstecker ab und wischen Sie es vorsichtig mit einem weichen Tuch ab, um Kratzer zu vermeiden. Zur Reinigung kein feuchtes Tuch verwenden und kein Wasser und andere Flüssigkeiten direkt auf das Gerät sprühen. Es besteht die Gefahr von Stromschlägen. (Keine Chemikalien wie Benzin, Verdünner oder Alkohol verwenden)
- Machen Sie von Zeit zu Zeit eine Pause, um Ihre Augen zu schonen.
- Halten Sie das Produkt stets sauber.
- Nehmen Sie zur Entspannung der Muskeln eine bequeme und natürliche Position ein, wenn Sie mit dem Produkt arbeiten.
- Machen Sie regelmäßige Pausen, wenn Sie lange Zeit mit einem Produkt arbeiten.
- Halten Sie den nötigen Abstand vom Produkt ein.
  - Ihr Sehvermögen kann beeinträchtigt werden, wenn Sie sich zu nahe an dem Produkt befinden.
- Stellen Sie die passende Auflösung und die Uhr gemäß dem Benutzerhandbuch ein.
  - Ansonsten kann Ihr Sehvermögen beeinträchtigt werden.
- Verwenden Sie für das Reinigen des Produkts ausschließlich genehmigte Reinigungsmittel. (Benzol, Verdünner oder Alkohol sollte nicht verwendet werden.)
  - Ansonsten kann es zu Verformungen des Produkts kommen.
- Sorgen Sie dafür, dass nichts auf den Monitor tropft oder spritzt, und stellen Sie keine mit Flüssigkeit gefüllten Gegenstände, wie Vasen, Tassen usw. auf das Gerät selbst oder darüber (z. B. auf Regalen über dem Monitor).
- Batterien dürfen keiner extremen Hitze ausgesetzt werden. Etwa durch Sonneneinstrahlung, offenes Feuer oder Heizstrahler, ausgesetzt werden.
- Laden Sie nicht wiederaufladbare Batterien NICHT mit einem Ladegerät auf.
- Wenn Sie Headsets (Ohrhörer) über einen längeren Zeitraum verwenden oder mit einer hohen Lautstärke hören, kann dies Ihr Gehör schädigen.

# Wandmontage

- Stellen Sie das Gerät niemals allein auf. Wenden Sie sich an einen vom Hersteller empfohlenen Service-Techniker. Es besteht Verletzungsgefahr.

# LIZENZ

Die unterstützten Lizenzen sind von Modell zu Modell verschieden. Weitere Informationen zur Lizenz erhalten Sie unter *www.lg.com*.

HDMI™
HIGH-DEFINITION MULTIMEDIA INTERFACE

Die Begriffe HDMI und HDMI High-Definition Multimedia Interface sowie das HDMI-Logo sind Marken oder eingetragene Marken von HDMI Licensing Administrator, Inc. in den Vereinigten Staaten und anderen Ländern.

In Lizenz von Dolby Laboratories gefertigt. Dolby, Dolby Vision, Dolby Audio, Dolby Atmos und das Doppel-D-Symbol sind Warenzeichen von Dolby Laboratories.

Informationen zu DTS-Patenten finden Sie unter *http://patents.dts.com*. Hergestellt unter Lizenz von DTS Licensing Limited. DTS, das Symbol sowie DTS und das Symbol zusammen, DTS 2.0 Channel, DTS 2.0+Digital Out, DTS-HD und DTS Virtual:X sind eingetragene Marken oder Marken von DTS, Inc. in den Vereinigten Staaten und/oder anderen Ländern. © DTS, Inc. Alle Rechte vorbehalten.

HEVCAdvance™
Covered by Patents at patentlist.hevcadvance.com

# MONTAGE UND VORBEREITUNG

## ⚠ VORSICHT

- Um die Sicherheit und Leistung des Produkts sicherzustellen, verwenden Sie nur Originalteile.
- Durch nachgemachte Produkte verursachte Beschädigungen werden nicht von der Garantie abgedeckt.
- Bei Verwendung nicht geeigneter Batterien besteht Explosionsgefahr.
- Entsorgen Sie benutzte Batterien nach Anweisung.

## HINWEIS

- Das im Lieferumfang enthaltene Zubehör ist je nach Modell oder Region unterschiedlich.
- Änderungen an den Gerätespezifikationen oder am Inhalt dieses Handbuchs sind im Zuge von Aktualisierungen der Gerätefunktionen vorbehalten.
- SuperSign SW und Benutzerhandbuch
  - Herunterladen von der Website von LG Electronics:
  - Besuchen Sie die Website von LG Electronics *http://partner.lge.com*, und laden Sie die neuste Software für Ihr Modell herunter.

### Nutzung des Magnetkerns

1. Mit Hilfe des Magnetkerns können Sie die elektromagnetischen Interferenzen im Stromleiter verringern. Wickeln Sie die Leitung einmal um den Magnetkern.
2. Legen Sie den Magnetkern näher an den Monitor.

# Teile und Tasten

Die Abbildung kann je nach Modell abweichen.

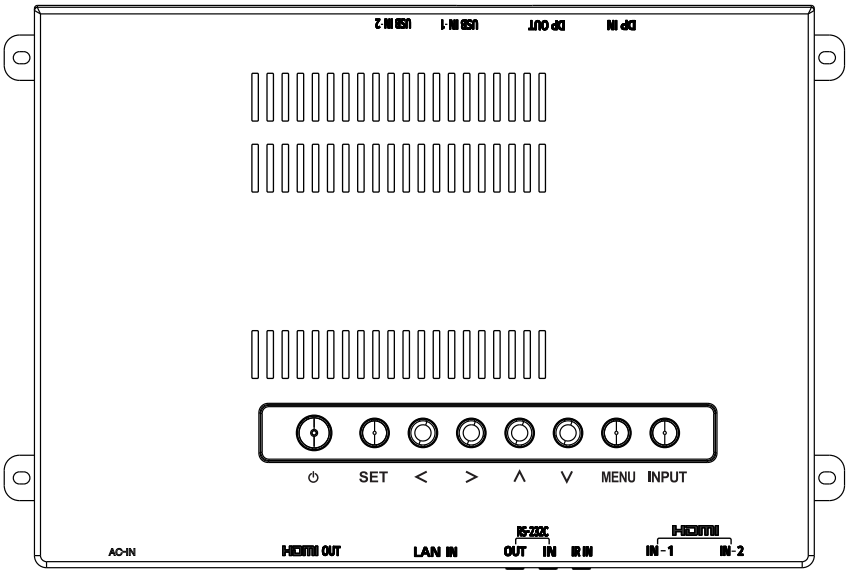


- ⏻ : Schaltet den Strom ein und aus.
- **SET**: Zeigt das aktuelle Signal und den Modus an.
- **< >** : Nach links und rechts.
- **∧ ∨** : Auswahl von „Nach oben“ und „Nach unten“.
- **MENU**: Öffnet und schließt die Hauptmenüs und speichert Ihre Eingaben.
- **INPUT**: Ändert die Eingangsquelle.

## Vordere Abdeckung

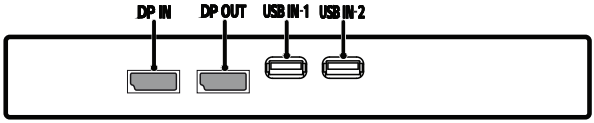


## Hintere Abdeckung

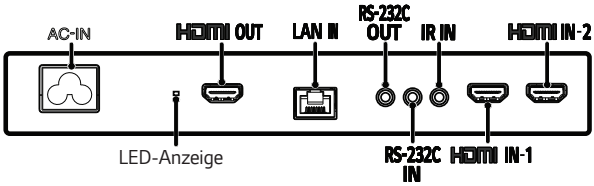

# Installation

Nutzen Sie die im Lieferumfang enthaltenen Schrauben zur Montage.

## Wandmontage

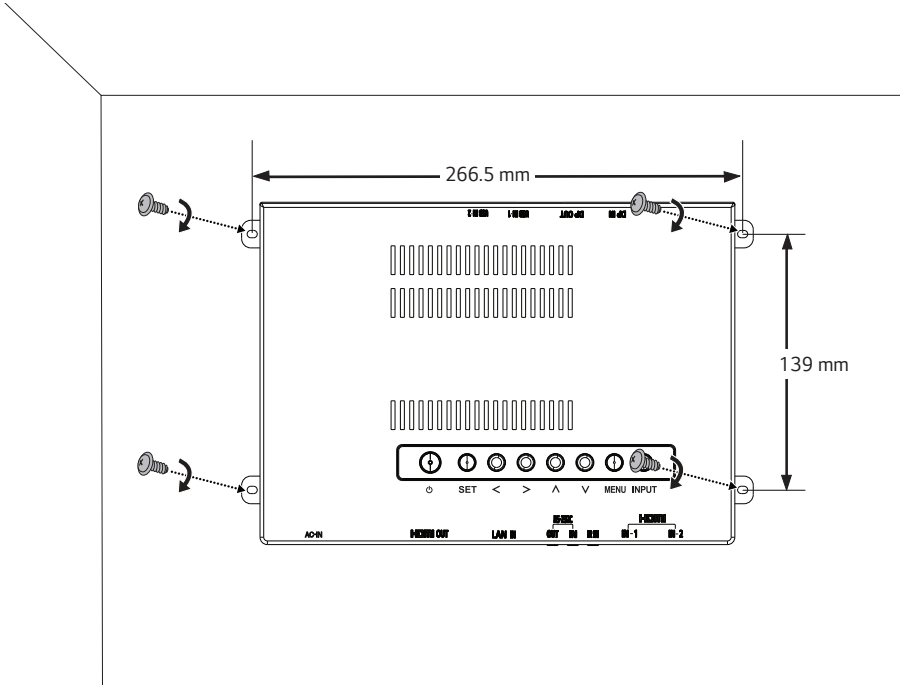

## Installation an einem Monitor

- Nur für manche Monitore geeignet. Je nach Monitor kann die Installation nicht möglich sein.
- Die Abbildung kann je nach Modell abweichen.

1 Legen Sie ein sauberes Tuch auf den Boden, stellen Sie den Monitor mit nach unten zeigendem Bildschirm darauf ab, und entfernen Sie anschließend die Schrauben von der Lochabdeckung auf der Rückseite des Monitors mit einem Schraubendreher.

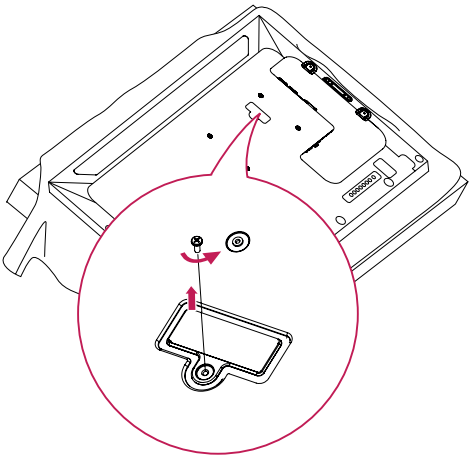

2 Richten Sie den WP400 an den vier Löchern auf der Rückseite des Monitors aus, und befestigen Sie ihn dort mittels der vier mitgelieferten Schrauben.

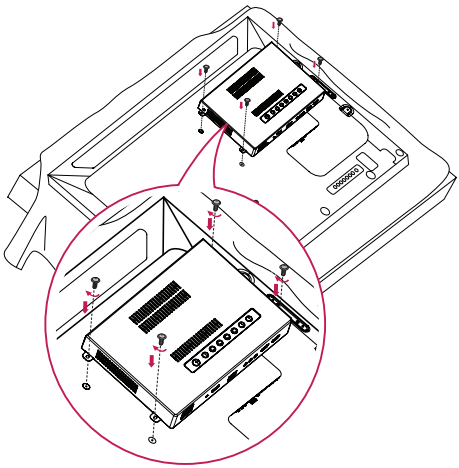

3 Installation abgeschlossen

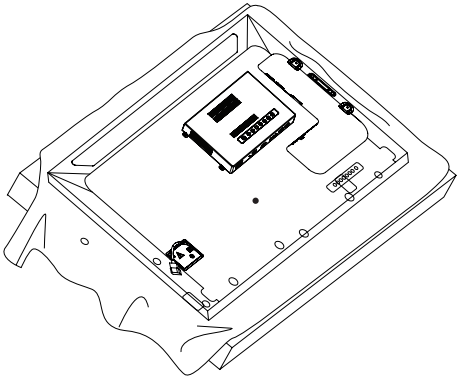

# HDMI-Anschlüsse

Nutzen Sie ein HDMI-Kabel für den Anschluss am WP400.

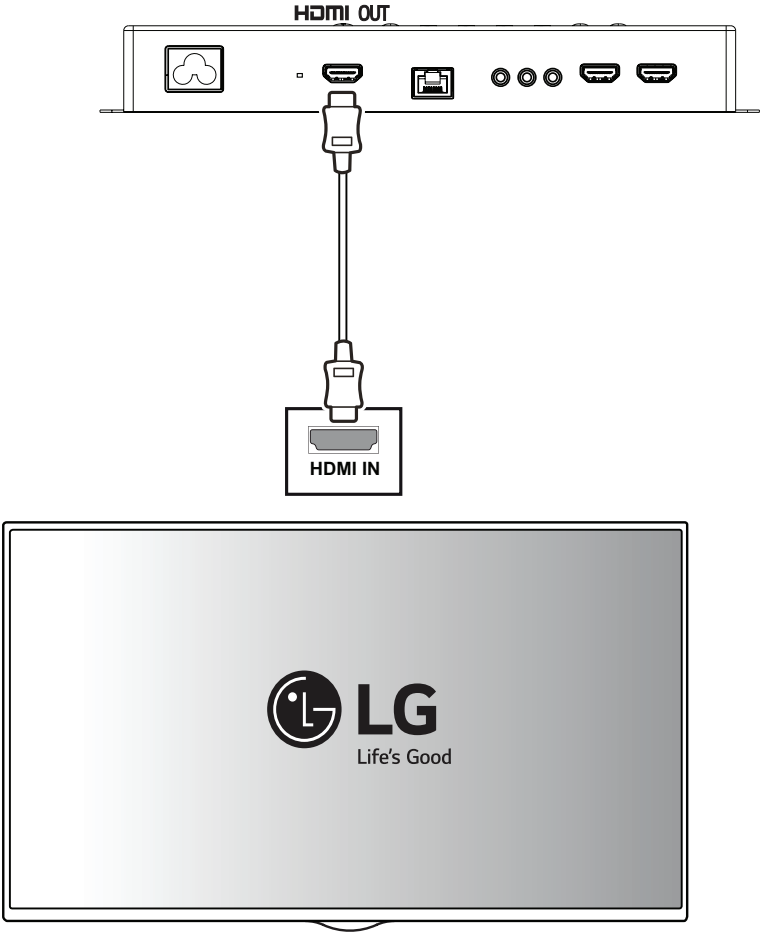

# FERNBEDIENUNG

Die Beschreibungen in diesem Handbuch beziehen sich auf die Tasten der Fernbedienung. Lesen Sie dieses Handbuch bitte aufmerksam durch, und verwenden Sie die Signage webOS Box bestimmungsgemäß. Um die Batterien einzulegen, öffnen Sie das Batteriefach, legen Sie die Batterien (1,5 V AAA) mit dem ⊕ und dem ⊖ Pol entsprechend der Kennzeichnung im Fach ein, und schließen Sie das Batteriefach. Gehen Sie zum Herausnehmen der Batterien in umgekehrter Reihenfolge vor. Abbildungen können von den eigentlichen Zubehörteilen abweichen.

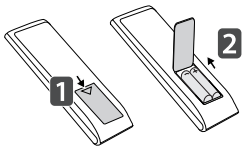


## ⚠ VORSICHT

- Verwenden Sie niemals alte zusammen mit neuen Batterien, da dies Schäden an der Fernbedienung hervorrufen kann.
- Richten Sie die Fernbedienung auf den Fernbedienungssensor an der Signage webOS Box aus.
- Einige der Funktionen der Fernbedienung werden bei bestimmten Modellen möglicherweise nicht unterstützt.

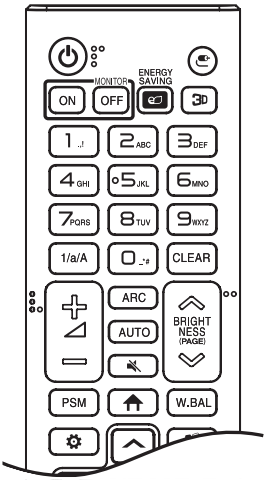


⏻ **(Ein/Aus)** Schaltet die Signage webOS Box ein oder aus.

**MONITOR ON** Anschalten der Signage webOS Box.

**MONITOR OFF** Ausschalten der Signage webOS Box

**ENERGY SAVING** Anpassen der Bildhelligkeit zur Senkung des Stromverbrauchs.

**(EINGANG)** Auswahl des Eingangsmodus.

* 3D Zur Wiedergabe von 3D-Videos.

**1/a/A** Wechsel zwischen Zahlen und Buchstaben.

**Zahlen- und Buchstabentasten**

Eingabe von Zahlen oder Buchstaben, je nach Einstellung.

**CLEAR** Löschen eingegebener Zahlen oder Buchstaben.

* **Lautstärkeregler** Regelt die Lautstärke.

**ARC** Auswahl des Formats.

* **AUTO** Automatisches Anpassen der Bildposition und Erhöhen der Bildstabilität (nur für RGB-Eingang verfügbar).

* **(STUMM)** Stummschaltung.

**BRIGHTNESS** Einstellen der Bildschirmhelligkeit. (Die PAGE-Funktion wird bei diesem Modell nicht unterstützt.)

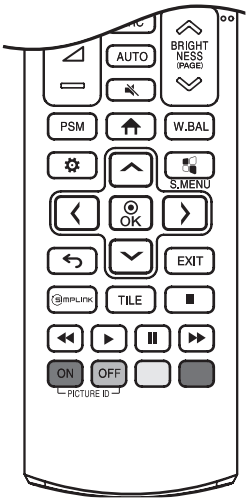


* **PSM** Auswahl des Bildmodus.

**(HOME)** Aktivieren der Startleiste.

* **W.BAL** Öffnet das Menü für den Weißabgleich.

**(EINSTELLUNGEN)** Öffnet und schließt die Hauptmenüs und speichert Ihre Eingaben.

* **S.MENU** SuperSign-Menütaste.

**Navigationstasten** Zur Navigation in Menüs oder Einstellungen.

Auswahl von Menüs oder Einstellungen und Speichern Ihrer Eingaben.

**(ZURÜCK)** Mit dieser Taste können Sie innerhalb der interaktiven Benutzerfunktion einen Schritt zurückgehen.

**EXIT** Schließen Sie alle OSD-Aufgaben und -Anwendungen.

SIMPLINK Hiermit können Sie verschiedene Multimedia- Geräte ganz einfach mit der Fernbedienung über das SimpLink-Menü steuern und Multimediainhalte genießen.

**TILE** Auswahl der Kachelansicht.

**PICTURE ID ON/OFF** Wenn mehrere Monitore angeschlossen sind, können Sie auf Wunsch eine bestimmte Signage webOS Box mit einer Geräte-ID steuern, der mit der Bild-ID übereinstimmt.

**USB-Menütasten** Steuert die Medienwiedergabe.

* **Trick key** Wird auf einigen Modellen möglicherweise nicht unterstützt.

* Wird an diesem Gerät nicht unterstützt.

# VERWENDEN DES SET WP400

## Anschluss eines PCs

Im Lieferumfang des WP400 ist kein Monitor enthalten. Sie können WP400 an einen Monitor anschließen, um das Bild anzuzeigen.

Ihr WP400 unterstützt die Plug & Play*-Funktion.

* Plug & Play: Bei einem PC mit einem integrierten Treiber für den WP400 ist keine zusätzliche Software erforderlich.

## Anschluss externer Geräte

Verbinden Sie einen HD-Receiver, DVD-Player oder Videorekorder mit dem WP400, und wählen Sie den entsprechenden Eingangsmodus aus.

Ein Teil der Kabel wird nicht mitgeliefert. Die bestmögliche Bildqualität erzielen Sie, wenn Sie externe Geräte über HDMI-Kabel an das Gerät anschließen.

### HINWEIS

- Für eine optimale Bildqualität wird empfohlen, den HDMI-Anschluss des WP400 zu verwenden.
- Verwenden Sie abgeschirmte Schnittstellenkabel mit Ferritkern, z. B. ein HDMI-Kabel, die im Lieferumfang des Produkts enthalten sind und den technischen Daten des Produkts entsprechen.
- Um die Auswirkung elektromagnetischer Wellen zu minimieren, sichern Sie die Kabel mit Kabelbindern.
- Verwenden Sie ein High-Speed-HDMI®/™ -Kabel.
- Um den HDMI-PC-Modus zu verwenden, müssen Sie die Eingangsbezeichnung auf PC-Modus setzen.
- Wenn Sie einen HDMI PC verwenden, kann es zu Problemen mit der Kompatibilität kommen.
- Verwenden Sie ein zertifiziertes Kabel mit HDMI-Logo. Wenn Sie kein zertifiziertes HDMI-Kabel verwenden, zeigt der Bildschirm eventuell nichts an, oder ein Verbindungsfehler tritt auf.
- Empfohlene Typen von HDMI-Kabeln
  - High-Speed-HDMI®/™-Kabel
  - High-Speed HDMI®/™-Kabel mit Ethernet

### VORSICHT

- Stellen Sie bei der Verwendung eines DP-zu-HDMI-Dongles sicher, dass der Dongle durch den Grafikkartenhersteller zertifiziert wurde.
- Wenn Sie eine Verbindung zu den Mehrkanal-Ports einer Grafikkarte herstellen, verwenden Sie DP-zu-HDMI-Dongles desselben Modells.
- Es ist möglicherweise nicht mit Monitoren von anderen Firmen kompatibel.

## Verwenden der Eingangsliste

**(HOME)** → 

- HDMI1 → HDMI2 → DISPLAYPORT

# PROBLEMBEHEBUNG

**Es wird kein Bild angezeigt.**

| Problem | Auflösung |
|---|---|
| Ist das Netzkabel des Geräts angeschlossen? | • Prüfen Sie, ob das Stromkabel korrekt in die Steckdose eingesteckt ist. |
| Wird die Meldung „Ungültiges Format“ angezeigt? | • Das Signal des PCs (Grafikkarte) befindet sich außerhalb des vertikalen oder horizontalen Frequenzbereichs des Geräts. Stellen Sie den Frequenzbereich gemäß den technischen Daten in diesem Handbuch ein. |
| Wird die Meldung „Kein Signal“ angezeigt? | • Das Signalkabel zwischen PC und Gerät ist nicht angeschlossen. Überprüfen Sie das Signalkabel.<br>• Greifen Sie auf das Eingangsmenü zu, um das Eingangssignal zu überprüfen. |

**Wenn das Gerät angeschlossen wird, wird die Meldung „Unbekanntes Produkt“ angezeigt.**

| Problem | Auflösung |
|---|---|
| Haben Sie den Treiber installiert? | • Prüfen Sie, ob die Plug and Play -Funktion unterstützt wird. Einzelheiten dazu finden Sie in der Bedienungsanleitung der Grafikkarte. |

**Es wird kein normales Bild angezeigt.**

| Problem | Auflösung |
|---|---|
| Ist der Bildschirm falsch positioniert? | • Prüfen Sie, ob Auflösung und Frequenz der Grafikkarte vom Produkt unterstützt werden. Wenn die Frequenz außerhalb des Bereichs liegt, stellen Sie sie im Bedienfeld „Display“ im Einstellungsmenü auf den empfohlenen Wert. |
| Der Bildschirm wird nicht normal angezeigt. | • Das Eingangssignalkabel ist nicht ordnungsgemäß am Signaleingang angeschlossen. Schließen Sie das Signalkabel an der entsprechenden Quelle für das Eingangssignal an. |
| Die Bildschirmdarstellung ist abgeschnitten. | • Die Einstellung der Bildschirmgröße kann einen Teil des Bildes abschneiden. Ändern Sie die ARC des verbundenen Geräts, um es zu verwenden. |

**Die Bildschirmfarbe ist nicht normal.**

| Problem | Auflösung |
|---|---|
| Der Bildschirm hat eine zu geringe Farbauflösung (16 Farben). | • Legen Sie die Anzahl der Farben auf mehr als 24 Bit (True Color) fest. Gehen Sie in Windows zu [Control Panel (Systemsteuerung)] → [Display (Anzeige)] → [Settings (Einstellungen)] → [Color Table (Farbtabelle)]. (Die Einstellungen können sich möglicherweise je nach Betriebssystem unterscheiden.) |
| Die Bildschirmfarbe ist nicht stabil, oder das Bild ist einfarbig. | • Überprüfen Sie den Verbindungsstatus des Signalkabels. Oder setzen Sie die Grafikkarte des PCs erneut ein. |

**Das Gerät funktioniert nicht ordnungsgemäß.**

| Problem | Auflösung |
|---|---|
| Das Gerät wird plötzlich abgeschaltet. | • Ist der Sleep Timer eingestellt?<br>• Überprüfen Sie die Steuerungseinstellungen der Stromversorgung. Die Stromversorgung ist unterbrochen. |

# TECHNISCHE DATEN

Die unten aufgeführten Produktspezifikationen können sich aus Gründen der Funktionsverbesserung ohne Vorankündigung ändern.

„ ~ “ steht für Wechselstrom (AC), und „ ⎓ “ bezieht sich auf Gleichstrom (DC).

| | | |
|---|---|---|
| Videosignal | Maximale Auflösung | 3840 x 2160 mit 60 Hz<br>- Je nach Betriebssystem oder Grafikkarte wird dies möglicherweise nicht unterstützt. |
| | Empfohlene Auflösung | 3840 x 2160 mit 60 Hz<br>- Je nach Betriebssystem oder Grafikkarte wird dies möglicherweise nicht unterstützt. |
| | Horizontale Frequenz | HDMI1/ HDMI2/ DisplayPort : 30 kHz bis 136 kHz |
| | Vertikale Frequenz | HDMI1/ HDMI2/ DisplayPort : 58 Hz bis 62 Hz |
| | Synchronisierung | Separat Sync. / Digital |
| Eingänge / Ausgänge | | LAN, USB IN 1/2, RS-232C IN/OUT, DP IN/OUT, HDMI IN 1/2, HDMI OUT, IR IN |
| Strom | Nennleistung | AC 100-240 V ~ 50/60 Hz 0,7 A |
| | Stromverbrauch | Eingeschaltet: 27 W (Max.)<br>Standby-Modus: ≤ 0,5 W |
| Integrierter Akku | Verwendet | |
| Umgebungsbedingungen | Temperatur im Betrieb<br>Luftfeuchtigkeit im Betrieb | 0 °C bis 40 °C<br>10 % bis 80 % |
| | Temperatur bei Lagerung<br>Luftfeuchtigkeit bei Lagerung | -20 °C bis 60 °C<br>5 % bis 85 % |
| Abmessungen (Breite x Höhe x Tiefe) / Gewicht | 258 mm x 36,5 mm x 186 mm / 870 g | |

| Wireless-Module (LGSBWAC72) Technische Daten | |
|---|---|
| **WLAN (IEEE 802.11a/b/g/n/ac)** | |
| **Frequenzbereich (MHz)** | **Ausgangsleistung (max.) (dBm)** |
| 2.400 bis 2.483,5 | 14 |
| 5.150 bis 5.725 | 16,5 |
| 5.725 bis 5.850 MHz (Für Nicht-EU-Länder) | 11,5 |

- Da Frequenzkanäle sich je nach Land unterscheiden können, kann der Benutzer die Betriebsfrequenz nicht ändern oder anpassen. Dieses Gerät ist entsprechend der regionalen Frequenztabelle eingestellt.
- Dieses Gerät sollte zum Schutz des Benutzers mit einem Mindestabstand von 20 cm zwischen Gerät und Körper installiert und verwendet werden.

* La norme «IEEE 802.11ac» n'est pas disponible dans tous les pays.

**HDMI/ DisplayPort (PC)-Unterstützungsmodus**

| Auflösung | Horizontale Frequenz (kHz) | Vertikale Frequenz (Hz) |
|---|---|---|
| 800 x 600 | 37,879 | 60,317 |
| 1024 x 768 | 48,363 | 60 |
| 1280 x 720 | 44,772 | 59,855 |
| 1280 x 1024 | 63,981 | 60,02 |
| 1680 x 1050 | 65,29 | 59,954 |
| 1920 x 1080 | 67,5 | 60 |
| 3840 x 2160 | 67,5 | 30 |
| | 135 | 60 |

**HDMI / DisplayPort (DTV)-Unterstützungsmodus**

| Auflösung | Horizontale Frequenz (kHz) | Vertikale Frequenz (Hz) |
|---|---|---|
| 480/60p | 31,5 | 60 |
| 576/50p | 31,25 | 50 |
| 720/50p | 37,5 | 50 |
| 720/60p | 45 | 60 |
| 1080/50i | 28,1 | 50 |
| 1080/60i | 33,75 | 60 |
| 1080/50p | 56,25 | 50 |
| 1080/60p | 67,432 | 59,94 |
| 1080/60p | 67,5 | 60 |
| 2160/30p | 67,5 | 30 |
| 2160/50p | 112,5 | 50 |
| 2160/60p | 135 | 60 |

## HINWEIS

- Vertikale Frequenz: Die Anzeige funktioniert, indem das Bild wie eine fluoreszierende Lichtquelle Dutzende Male pro Sekunde wechselt.

  Die vertikale Frequenz oder Aktualisierungsrate entspricht der Zahl der Bildanzeigen pro Sekunde. Die Einheit lautet Hz.
- Horizontale Frequenz: Das horizontale Intervall ist die für die Anzeige einer horizontalen Zeile benötigte Zeit. Wenn die Zahl 1 durch das horizontale Intervall geteilt wird, kann die Anzahl der horizontal angezeigten Zeilen pro Sekunde als horizontale Frequenz bezeichnet werden. Die Einheit lautet kHz.

Lesen Sie vor der Verwendung des Geräts unbedingt die Sicherheitsvorkehrungen durch.

Das Modell und die Seriennummer des Geräts befinden sich auf der Rückseite und auf einer Seite des Geräts. Bitte notieren Sie diese Nummern im Falle eines Garantieanspruchs.

MODELL _____

SERIENNUMMER _____

Vorübergehende Geräuschentwicklungen beim EIN- oder AUS-Schalten dieses Geräts sind normal.