ČESKY

JEDNODUCHÝ NÁVOD

Vysoce výkonný reproduktorový systém

Prosím, před uvedením přijímače do provozu si pozorně přečtěte tento návod a uschovejte jej pro budoucí potřebu.
Pokyny pro využívání pokročilých funkcí naleznete na http://www.lg.com, kde si můžete stáhnout i uživatelskou příručku. Některé části obsahu tohoto manuálu se mohou od vašeho zařízení lišit.

MODEL
FJ1

MFL69940437

www.lg.com

Autorská práva © 2017 LG Electronics Inc. Všechna práva vyhrazena.



Vrchní / Přední panel

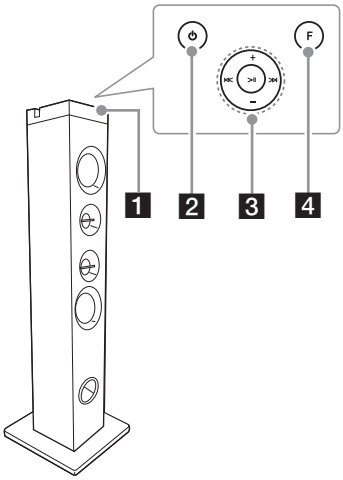

1 Okno displeje

2 ⏻ (Pohotovostní režim)
Slouží k zapnutí a vypnutí přístroje.

3 **I<< / >>I** (Přeskočit/Vyhledat)
- Provede rychlý posun dopředu nebo dozadu.
- Hledání sekce v rámci souboru.
- Vybírá rozhlasové stanice.

>II (Přehrát/Pauza)
- Spouští nebo pozastavuje přehrávání.
– Zvolí stereo/mono.

+/-
Upraví hlasitost reproduktorů.

4 **F** (Funkce)
Volba funkce a vstupního zdroje.

Boční / Zadní panel

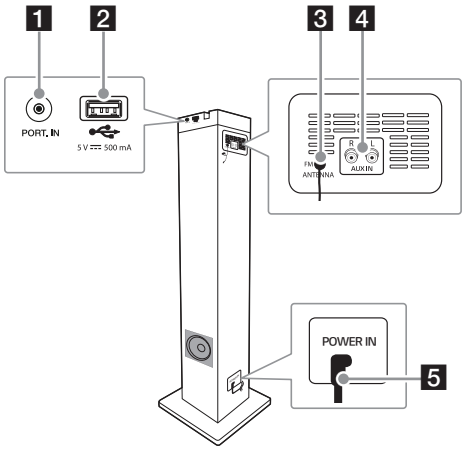

1 Konektor **PORT. IN** (přenosné zařízení)

2 USB Port
Můžete přehrávat zvukové soubory z připojeného USB zařízení.

3 **FM ANTENNA**

4 **AUX IN (L/R)**
Zapojte přídavné zařízení.

5 **POWER IN**

Sestavení reproduktorů

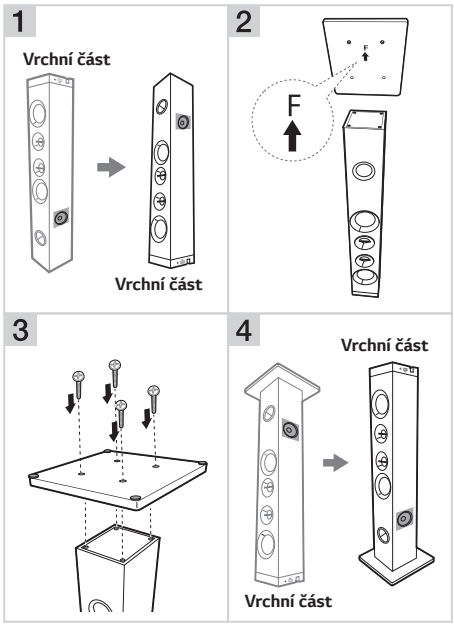

Při manipulaci s reproduktorem, když jej otáčíte vzhůru nohama, buďte prosím opatrní, aby nedošlo k poškození horní části zařízení.

Další informace

Technické údaje

Požadavky na příkon	Viz hlavní štítek na přístroji.
Spotřeba elektrické energie	Viz hlavní štítek na přístroji.
	Síťový pohotovostní režim: 0,5 W (Jsou-li aktivovány všechny síťové porty)
Rozměry (Š x V x H)	Přibližně. 136 mm x 962 mm x 164 mm (266 mm x 962 mm x 294 mm se stojanem)
Napájení sběrnice (USB)	5 V ⎓ 500 mA
Zesilovač (celkový výstupní výkon RMS)	100 W RMS

Provedení a technické údaje podléhají změnám bez předchozího upozornění.

Jak se odpojit od bezdrátové sítě nebo od bezdrátového zařízení

Stiskem tlačítka napájení na déle než 5 sekund přístroj vypnete.

Výměna baterie

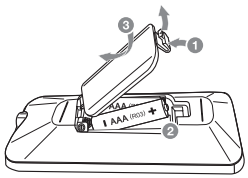

Prohlášení o shodě

CE

Společnost LG Electronics tímto prohlašuje, že rádiové zařízení typu VÝKONNÝ REPRODUKTOROVÝ SYSTÉM splňuje směrnici 2014/53/EU. Úplné znění EU prohlášení o shodě je k dispozici na následující internetové adrese:

http://www.lg.com/global/support/cedoc/cedoc#

Vezměte prosím na vědomí, že vzdálenost mezi tímto zařízením a osobami by neměla být menší než 20 cm.

Frekvenční rozsah	Výstupní výkon (max.)
2402 až 2480 MHz	10 dBm



FJ1-D.AEUSLLZ_SIM_CZE_MFL69940437.indd 4 2017-09-12 4:36:46