www.lg.com

MFL71805004
(2103-REV01)

NANO81*
NANO86*
NANO88*

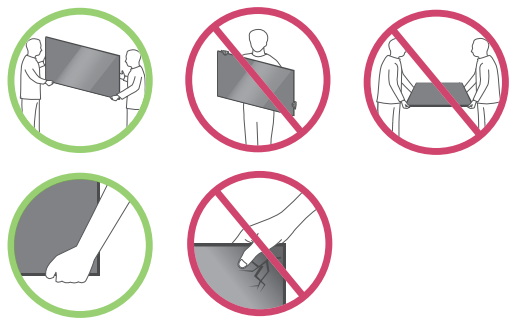

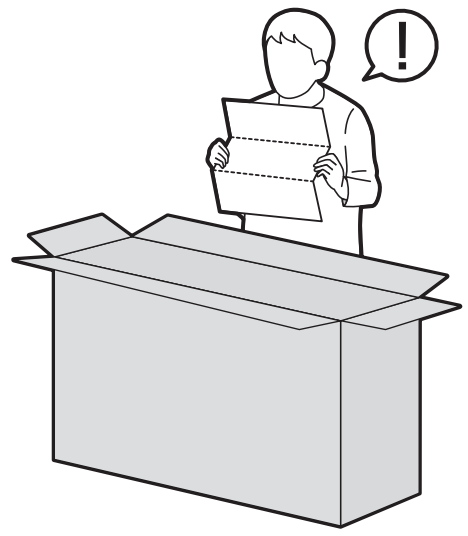

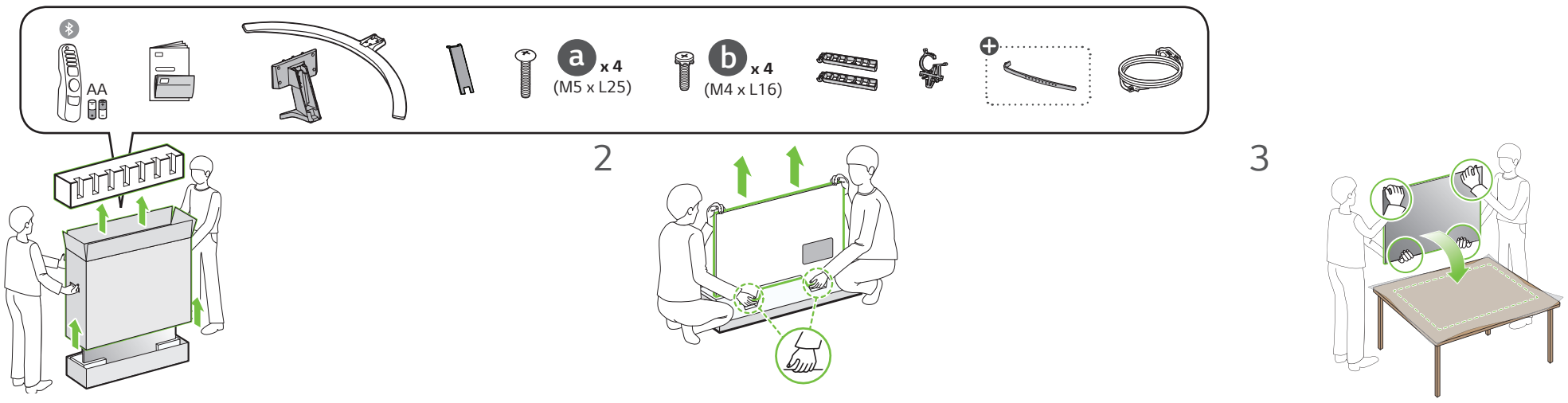

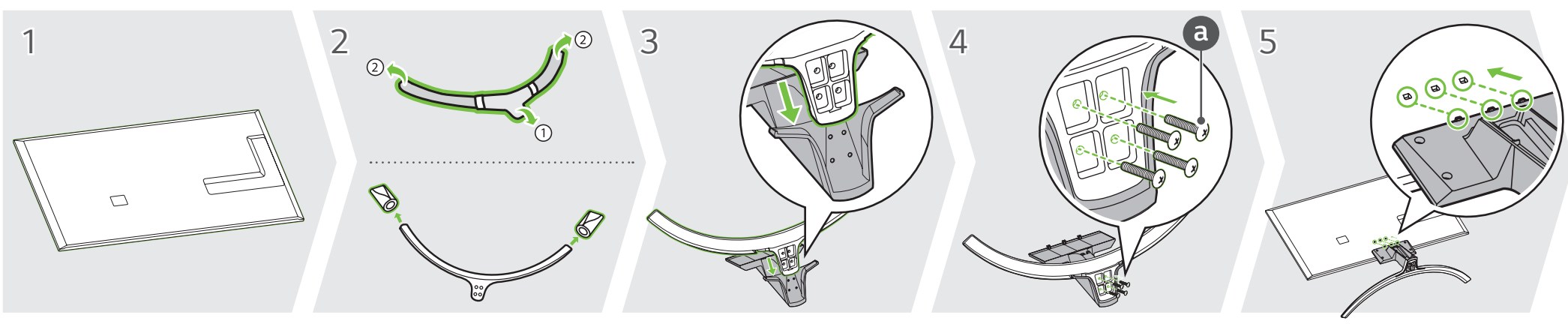

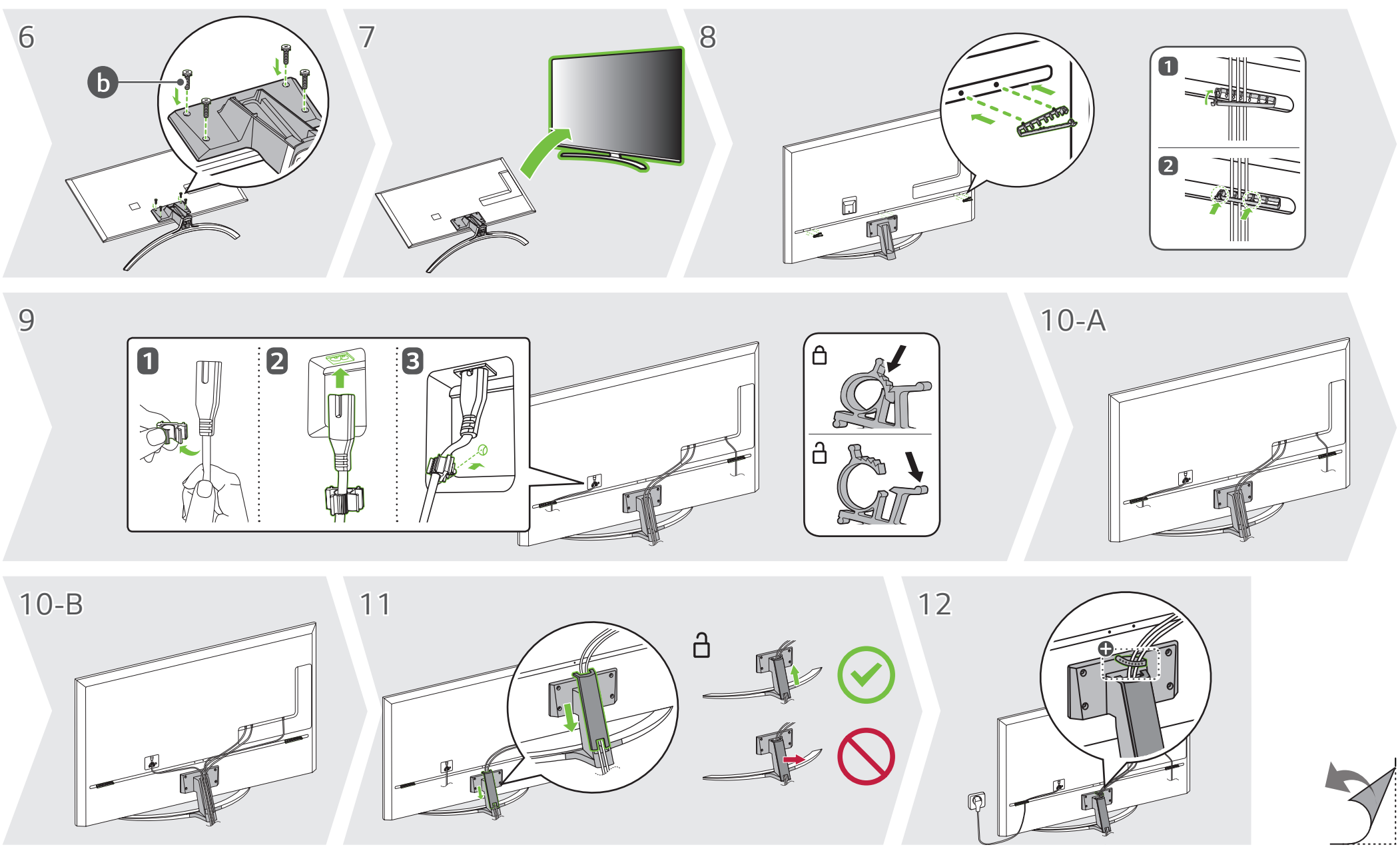

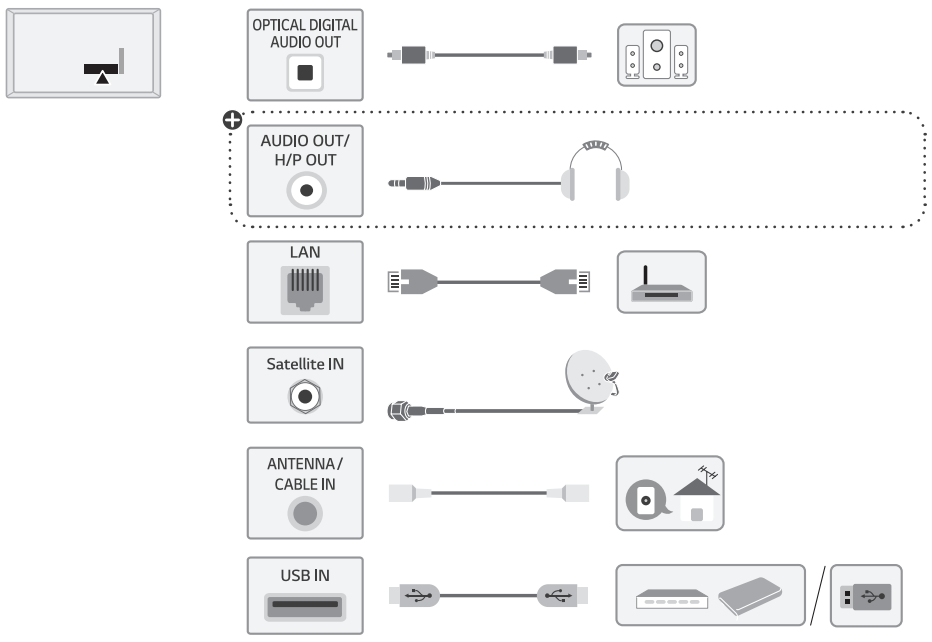

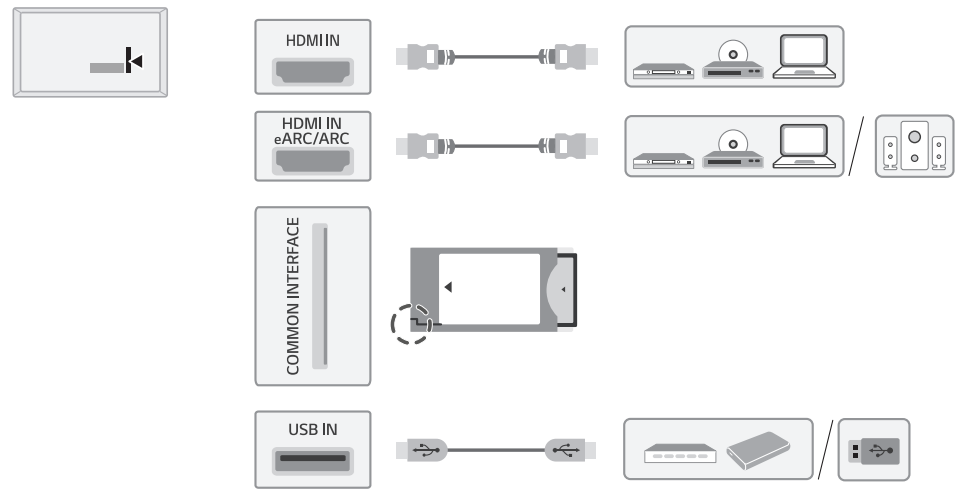

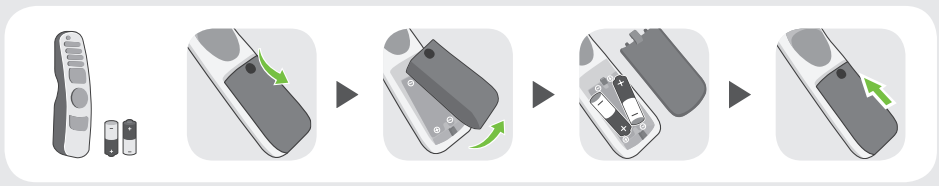



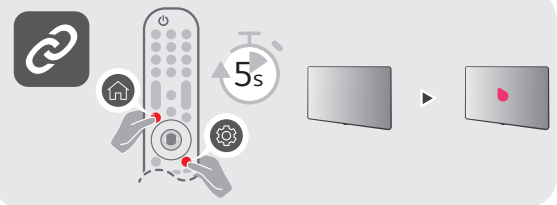



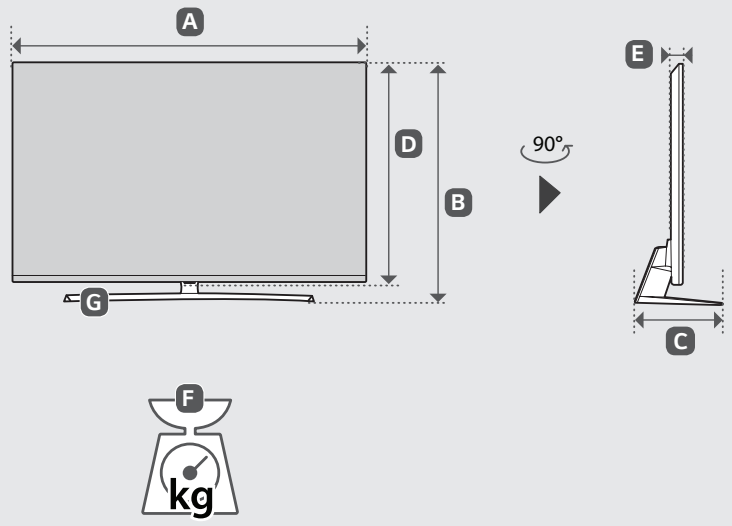

	A	B	C	D	E	F	F - G
	(mm)					(kg)	
65NANO813PA 65NANO816PA 65NANO819PA 65NANO863PA 65NANO866PA 65NANO869PA 65NANO883PB 65NANO886PB 65NANO889PB	1452	911	336	839	44.3	26.2	24.5
Power requirement				AC 100-240 V ~ 50 / 60 Hz			

English · Read **Safety and Reference**.

Русский · Прочтите **Руководство по технике безопасности**.

Українська · Прочитайте **"Правила безпеки та довідкова інформація"**.

Қазақша · **Қауіпсіздік нұсқаулығын** оқыңыз.

O'zbekcha · **Xavfsizlik bo'yicha ko'rsatmalar va havolalar'**ni o'qib chiqing.

Монгол · **Аюулгүй ажиллагааны зааварчилгааг** уншина уу.

⊕ : Depending on model / В зависимости от модели / Залежно від моделі / Үлгіге байланысты / Rusumiga qarab / Загвараас хамаарна