LG
Life's Good

الدليل البسيط

مكبر صوت يعمل بتقنية Wi-Fi

Wi-Fi SOUND BAR

SP11RA
(SPP11M-SL, SPP11M-SR)

FSC
www.fsc.org
MIX
Paper from responsible sources
FSC® C160405

www.lg.com

حقوق النشر والتأليف © لعام ٢٠٢٢ لـ LG Electronics Inc. جميع الحقوق محفوظة.

MFL71785831
2104_Rev01

تحذير من أجل السلامة

يجب فصل هذا الجهاز عن مخرج التيار الكهربائي الرئيسي أثناء عدم استخدامه. لا تسمح لهذا الجهاز بالتعرض للأمطار أو الرطوبة.

تحذير تحذير

من أجل منع وقوع الصدمة الكهربائية، لا تسحب عنه الغطاء. لا يوجد في الداخل أجزاء للاستخدام. التصليح يجب أن يقوم به الشخص المختص.

فترة تشغيل هذا الجهاز سبع سنوات من تاريخ التسليم إلى الزبون. عند انتهاء الفترة المحددة أعلاه ربما لا تعود صالحة للاستخدام تبعاً للمواصفات.

تحذيرات للوقاية

اقرأ هذه التعليمات قبل تشغيل الجهاز

- تجنب درجات الحرارة أو البرودة العالية والرطوبة والغبار.
- تجنب الاستخدام قريباً من حقل مغناطيسي (سيؤثر سلبياً على إنجاز الجهاز).
- حاذر عند مسح الغطاء بمادة متطايرة كالبنزين والكحول إلخ أو قطعة قماش معالجة بمواد كيماوية. ربما يؤدي ذلك إلى إتلاف سطح الغطاء أو تقشير الطلاء.
- استخدم هذا الجهاز فقط بوضع أفقي ولا تضع فوقه أي شيء ثقيل.
- حافظ على وضع الجهاز بعيداً عن أحواض الزهور وأنابيب الماء وحوض الغسيل، إذا سقط عليه أي مادة سائلة فقد يحدث تلف كبير للجهاز. في مثل هذه الحالة قم بعرضه على خبير فني متخصص.
- لا تحجز منطقة التهوية، ثقوب التهوية تمنع زيادة السخوزنة. وحتى المواد الخفيضة أو الناعمة كالورق أو القماش قد تسد ثقوب التهوية.
- **لا يوجد أجزاء للاستخدام من الداخل. من أجل الإصلاح والصيانة اعرضه على الفني المتخصص.**

مركز جدة الرئيسي للخدمات
ص. ب ٧٠٤ جدة ٢١٤٢١، المملكة العربية السعودية
هاتف: ٦٢٩-٢٩٢٩ (٠٢)

مركز جدة للخدمات السريعة
هاتف: ٣٨٨٨-٦٦٣-٠٢/تحويل ٣٤٠، ٣٤٣

مركز الرياض الفرعي للخدمات
هاتف: ٠١-٤٦١-٥٥٥٩

مركز الخبر الفرعي للخدمات
هاتف: ٠٣-٨٥٧-٢٦٢٩/٢٦٣٧

LG
Life's Good

SAFETY PRECAUTION

THIS EQUIPMENT MUST BE DISCONNECTED FROM THE MAINS POWER SUPPLY WHEN IT IS NOT IN USE. DO NOT ALLOW THIS UNIT TO BE EXPOSED TO RAIN OR MOISTURE.

CAUTION

TO PREVENT ELECTRIC SHOCK, DO NOT REMOVE THE COVER. NO USER SERVICEABLE PARTS ARE INSIDE. REFER SERVICING TO QUALIFIED PERSONNEL.

The working life of this set is 7 years since the date of delivery to consumer. Upon the expiry of the said period, it might be unsuitable for the use according to their designation.

PRECAUTIONS

Please read these precautions before you operate this unit.

- Avoid extreme heat, cold, moisture and dust.
- Avoid using near a magnetic field. (This will adversely affect the units performance.)
- Be careful when the surface of the case is wiped with a volatile agent such as benzene, alcohol, thinner, etc. or a chemically processed cloth, the surface finish may deteriorate or its coating may peel.
- Use the unit only in a horizontal position, and do not place anything heavy on it.
- Keep the unit away from flower vases, tubs, sinks, etc. If any liquids should spill into unit, serious damage could occur. In that case, please consult qualified service personnel.
- Do not obstruct the ventilation holes: they prevent overheating. Even soft materials such as paper and cloth may prevent proper ventilation of the unit.
- **There are no serviceable parts inside. For service, please contact your service centre.**

JEDDAH MAIN SERVICE CENTER
P.O.BOX 704, JEDDAH 21421 KINGDOM OF SAUDI ARABIA
TEL) 02-629-2929

JEDDAH QUICK SERVICE CENTER
TEL) 02-663-3888 EXT. 340,343

RIYADH BRANCH SERVICE CENTER
TEL) 01-461-5559

AL KHOBAR BRANCH SERVICE CENTER
TEL) 03-857-2629/2637

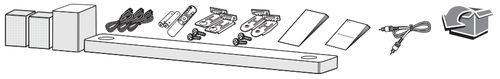

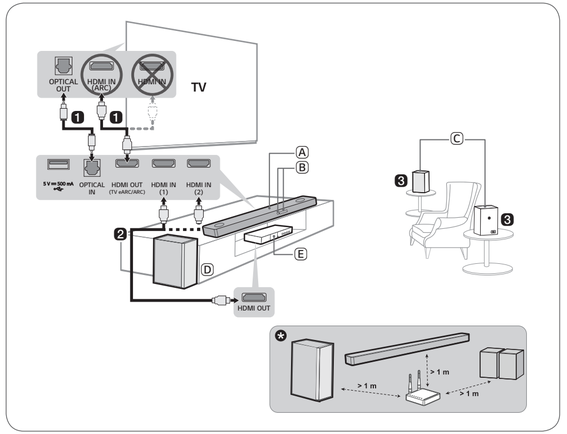

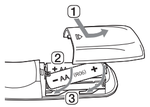

استبدال البطارية
Replacement of Battery

HDMI™
HIGH-DEFINITION MULTIMEDIA INTERFACE

العربية

تركيب المنتج واستخدامه



تُرجى قراءة هذا الدليل بعناية قبل تشغيل الجهاز، والاحتفاظ به للرجوع إليه فيما بعد.
لعرض إرشادات الميزات المتقدمة، قم بزيارة http://www.lg.com أو قم بمسح رمز الاستجابة السريعة ضوئيًا ثم قم بتنزيل دليل المالك. قد تختلف بعض محتويات هذا الدليل عن منتجك.

Ⓐ مكبر الصوت
Ⓑ جهاز استقبال التحكم عن بعد / شاشة عرض الحالة
Ⓒ السماعات الخلفية اللاسلكية
Ⓓ مضخم صوت لا سلكي - قم بتركيبه بجوار مكبر الصوت.
Ⓔ جهاز خارجي- (مشغل أقراص بلو راي، جهاز ألعاب، وما إلى ذلك)

1 قم بتوصيل مكبر الصوت بجهاز التلفزيون عبر كبل بصري أو كبل HDMI.
2 إذا كنت تستخدم جهاز خارجي (مثل مشغل أقراص بلو راي، جهاز ألعاب، وما إلى ذلك)، فقم بتوصيله بمكبر الصوت عبر كبل HDMI.
3 قم بتوصيل الطاقة بالترتيب التالي: مضخم الصوت اللاسلكي ← السماعات الخلفية اللاسلكية ← مكبر الصوت. ثم قم بتشغيل مكبر الصوت. عند إنشاء اتصال ناقتاني بمكبر الصوت، ستضيء مؤشرات LED الموجودة على مضخم الصوت اللاسلكي والسماعات الخلفية اللاسلكية باللون الأخضر.

4 استخدام المنتج مع التلفزيون
1 اضغط على زر **وظيفة** بشكل متكرر حتى يظهر **«OPT/HDMI ARC»** على شاشة عرض الحالة.
2 من إعدادات التلفزيون، قم بضبط سماعة الإخراج على [HDMI ARC] أو [بصري] أو [السماعة الخارجية].
3 عند توصيل التلفزيون بالمنتج بشكل صحيح، سيظهر **«OPT»** أو **«ARC»** أو **«E-ARC»** على شاشة عرض الحالة مع صدور صوت.

5 توصيل المنتج بالهاتف الذكي عبر Wi-Fi
1 قم بتوصيل هاتفك الذكي بشبكة Wi-Fi.
2 قم بتثبيت تطبيق LG Sound Bar من Google Play أو متجر التطبيقات.
3 قم بتشغيل تطبيق LG Sound Bar واتبع الإرشادات.
4 سيتصل المنتج بهاتفك الذكي ويمكنك التحكم في المنتج باستخدام تطبيق LG Sound Bar.

6 توصيل الوحدة بهاتفك الذكي عبر Bluetooth
1 انقر فوق زر **الإعدادات** ⚙ على هاتفك الذكي وحدد **Bluetooth**. قم بتشغيل وظيفة **Bluetooth**. (**إيقاف تشغيل** < **تشغيل**)
2 انقر على زر **إقران Bluetooth** ᛒ بعد لحظة، سيظهر **«BT READY»** على شاشة عرض الحالة.
3 ابحث وانقر فوق "LG_Speaker_SP11RA_XXXX" أو الاسم الذي قمت بتسجيله على تطبيق Google Home.
4 عند توصيل المنتج بهاتفك الذكي عبر **Bluetooth**، يمكنك مشاهدة شاشة عرض الحالة وهي تتغير من **«PAIRED»** ← **«اسم جهاز Bluetooth متصل»** ← **«BT»**.

إذا شاهدت مؤشر LED يضيء باللون الأحمر في الجزء الخلفي من مضخم الصوت اللاسلكي أو السماعات الخلفية اللاسلكية، فهذا يعني أن مكبر الصوت غير متصل بالسماعات. في هذه الحالة، قم بتوصيلهم بالترتيب التالي.
1 اضغط على زر **الطاقة** ⏻ في مكبر الصوت لإيقاف تشغيله.
2 اضغط على زر **PAIRING** (**Pairing**) في الجزء الخلفي من مضخم الصوت اللاسلكي أو السماعات الخلفية اللاسلكية عبر المتصلة. تحقق مما إذا كان مؤشر LED يومض باللون الأخضر.
- إذا كنت لا تزال ترى مؤشر LED الموجود في الجزء الخلفي من مضخم الصوت اللاسلكي أو السماعات الخلفية اللاسلكية يضيء باللون الأحمر، فاضغط مع الاستمرار على الزر الموجود في الجزء الخلفي من مضخم الصوت أو السماعات الخلفية اللاسلكية مرة أخرى.
3 اضغط على زر **الطاقة** ⏻ في مكبر الصوت لتشغيله.
4 عند إنشاء الاتصال، ستر إضاءة LED باللون الأخضر في الجزء الخلفي من مضخم الصوت اللاسلكي أو السماعات الخلفية اللاسلكية تضيء باللون الأخضر.
✪ أبعد مكبر الصوت ومضخم الصوت و السماعات الخلفية اللاسلكية عن الأجهزة (مثل الموجه اللاسلكي، فرن الميكروويف، وما إلى ذلك) بمسافة ١ م لمنع التداخل اللاسلكي.
• قد لا تجعل بعض المكبرات الصوت يعتمد على مصدر الإدخال. حدد وضع صوت CINEMA (السينما) للاستماع عبر كل مكبرات الصوت.

- يخضع التصميم و المواصفات للتغيير دون إشعار مسبق.
- Google Play هي العلامة التجارية لشركة Google LLC.

ENGLISH

Installing and Using the Product

Please read this manual carefully before operating your set and retain it for future reference.
To view the instructions of advanced features, visit http://www.lg.com or scan QR code and then download Owner's Manual. Some of the content in this manual may differ from your product.



Ⓐ Sound bar
Ⓑ Remote Control Receiver / Status Display
Ⓒ Wireless Rear Speakers
Ⓓ Wireless Subwoofer - Install it close to the sound bar.
Ⓔ External Device - (Blu-ray player, game console, etc.)

1 Connect the sound bar to your TV via an optical cable or an HDMI cable.
2 If you are using an external device (ex. Blu-ray player, game console, etc.), connect it to the sound bar via an HDMI cable.
3 Connect to power in the following order: wireless subwoofer → wireless rear speakers → sound bar. Then, turn on the sound bar. When the connection is automatically established with the sound bar, the LEDs on the wireless subwoofer and wireless rear speakers will light up in green.

4 Using the product with your TV
1 Press the **Function** button repeatedly until "**OPT/HDMI ARC**" appears on the status display.
2 On your TV's settings, set the output speaker to [HDMI ARC], [Optical], or [External Speaker].
3 When the TV is properly connected to the product, "**OPT**", "**ARC**", or "**E-ARC**" will appear on the status display with a sound.

5 Connecting the product to your smartphone via Wi-Fi
1 Connect your smartphone to Wi-Fi.
2 Install the LG Sound Bar app on Google Play or the App Store.
3 Run the LG Sound Bar app and follow the instructions.
4 The product will connect to your smartphone and you can control the product with LG Sound Bar app.

6 Connecting the product to your smartphone via Bluetooth
1 Tap the **Settings** button on your smartphone and select **Bluetooth**. Turn on the **Bluetooth** function. (Off > On)
2 Press the **Bluetooth pair** button. After a moment, you will see "**BT READY**" on the status display.
3 Find and tap "LG_Speaker_SP11RA_XXXX" or the name you registered on the Google Home app.
4 When the product is connected to your smartphone via **Bluetooth**, you can see the status display change from "**PAIRED**" → "**Connected Bluetooth device name**" → "**BT**".

If you see a red LED on the back of the wireless subwoofer or wireless rear speakers, it means that the sound bar is not connected to the speakers. If this is the case, connect them in the following order.
1 Press the **Power** button on the sound bar to turn it off.
2 Press the **PAIRING** (**Pairing**) button on the back of the disconnected wireless subwoofer or wireless rear speakers. Check if each LED blinks green.
- If you still see a red LED on the back of the wireless subwoofer or wireless rear speakers, press and hold the button on the back of the subwoofer or wireless rear speakers again.
3 Press the **Power** button on the sound bar to turn it on.
4 When the connection is established, you will see a green LED light on the back of the wireless subwoofer or wireless rear speakers light up in green.
✪ Keep the sound bar, the subwoofer and wireless rear speakers away from the device (ex. wireless router, microwave oven, etc.) over 1 m to prevent wireless interference.
• Some speakers may not make sound depend on the input source. Select CINEMA sound mode to listen through all speakers.

- Design and specifications are subject to change without notice.
- Google Play is a trademark of Google LLC.

العربية

المواصفة
متطلبات الطاقة
• ارجع إلى الملصق الرئيسي.
استهلاك الطاقة
• ارجع إلى الملصق الرئيسي.
أبعاد مكبر الصوت (العرض × الارتفاع × العمق): حوالي ١٤٤٣,٠ مم × ٦٣,٠ مم × ١٤٦,٠ مم
أبعاد السماعات الخلفية اللاسلكية (العرض × الارتفاع × العمق): حوالي ١٣٠,٠ مم × ٢١١,٥ مم × ١٩١,٢ مم
مصدر طاقة الناقل (USB): ٥ فولت ⎓ ٥٠٠ ملّي أمبير
مضخم الصوت (إجمالي طاقة خرج RMS): ٧٧٠ وات RMS

معلومات حول إشعار البرامج مفتوحة المصدر
للحصول على التعليمات البرمجية للمصدر ضمن GPL، وLGPL، وMPL، والحصول على التراخيص مفتوحة المصدر الأخرى التي لديها التزامات للكشف عن التعليمات البرمجية الخاصة بالمصدر، المضمنة في هذا المنتج، والوصول إلى كل أحكام الترخيص المنشر إليها، وإشعارات حقوق النشر وكل الوثائق ذات الصلة، يرجى زيارة https://opensource.lge.com.
تتوفر LG Electronics أيضاً التعليمات البرمجية المفتوحة المصدر على قرص CD-ROM مقابل رسم يغطي تكلفة القيام بهذا التوزيع (مثل تكلفة وسائل النقل والشحن والتسليم) بناءً على طلب يُرسل عبر البريد الإلكتروني إلى opensource@lge.com.
يسري هذا العرض لأي شخص يتسلم هذه المعلومات لمدة ثلاث سنوات بعد آخر عملية شحن لهذا المنتج.

ملاحظة سلامة هامة
كلابة الوصلة للقابس مزودة مع هذا المنتج وتم تثبيتها داخل الوصلة الكهربائية الموجودة التي تم تزويدها ، إذا كان لأي سبب

احتجت لتقصير الوصلة.
لا تستعمل مرة أخرى هذا القابس
يجب استعمال قابس جديد للتأكيد على سلامتك بصورة متواصلة وذلك عن طريق إحكام إدخال القابس إلى الوصلة الكهربائية طبقا للمواتح القابس والمقبس للعام 1994.

ENGLISH

Specification
Power requirements
• Refer to the main label.
Power consumption
• Refer to the main label.
Sound bar dimensions (W x H x D): Approx. 1443.0 mm x 63.0 mm x 146.0 mm
Wireless rear speakers dimensions (W x H x D): Approx. 130.0 mm x 211.5 mm x 191.2 mm
Bus Power Supply (USB): 5 V ⎓ 500 mA
Amplifier (Total RMS Output power): 770 W RMS

Open Source Software Notice Information
To obtain the source code under GPL, LGPL, MPL, and other open source licenses that have the obligations to disclose source code, that is contained in this product, and to access all referred license terms, copyright notices and other relevant documents please visit https://opensource.lge.com.
LG Electronics will also provide open source code to you on CD-ROM for a charge covering the cost of performing such distribution (such as the cost of media, shipping, and handling) upon email request to opensource@lge.com.
This offer is valid to anyone in receipt of this information for a period of three years after our last shipment of this product.

IMPORTANT SAFETY NOTICE
The cord grip for the plug fitted to this product is built into the existing power cord as supplied. If, for any reason you need to shorten the cord.

DO NOT RE-USE THE PLUG.
A new plug must be used to ensure your continued safety by securing the plug to the power cord in accordance with Plug & Socket Regulations 1994.