LG
Life's Good

LED TV
UU64*





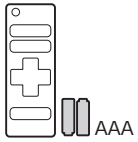





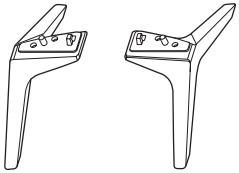



a X 4
(M4 X L16)
49/55UU64*



b X 6
(M4 X L20)
60/65UU64*



⊕ : Depending on model / حسب الطراز



www.lg.com

English

- Read **Safety and Reference.**
- For the power supply and power consumption, refer to the label attached to the product.

العربية

- قراءة **الأمان والمرجع.**
- لمعرفة المزيد حول مصدر الإمداد بالطاقة المطلوب ومعايير استهلاك الطاقة، راجع الملصق الموجود على المنتج.





1

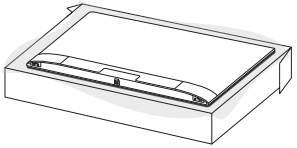

2

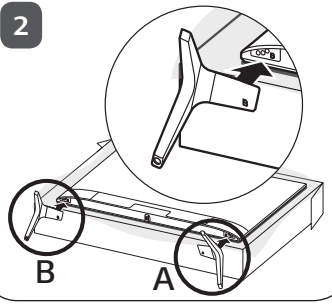

3

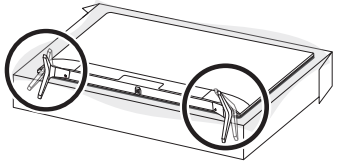

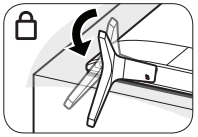

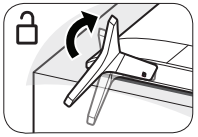

4-A 49/55UU64*

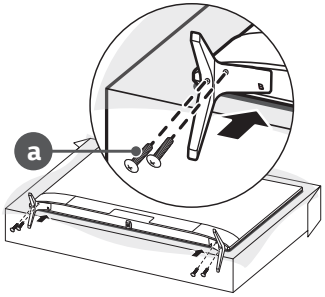

4-B 60/65UU64*

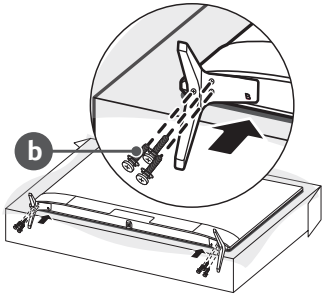

5

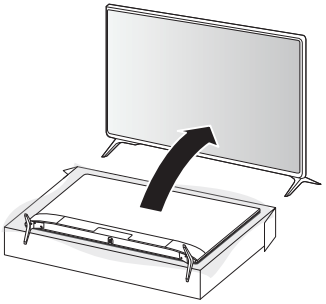

6

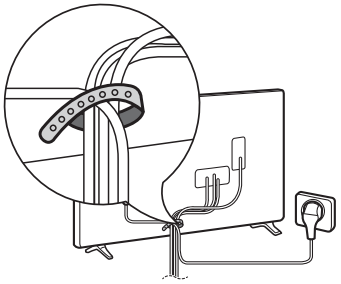

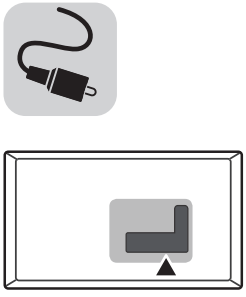
ANTENNA/
CABLE IN
HDMI IN
HDMI IN/ARC
USB IN
H/P OUT



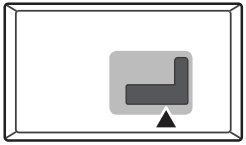

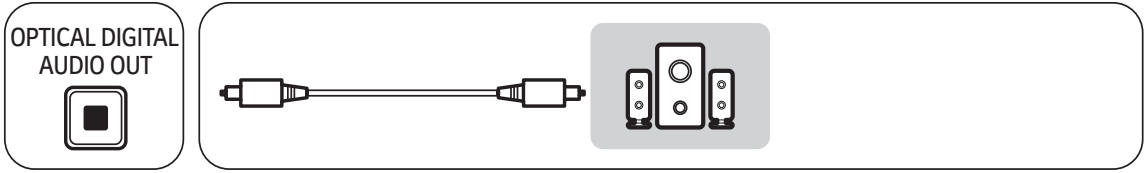
OPTICAL DIGITAL
AUDIO OUT

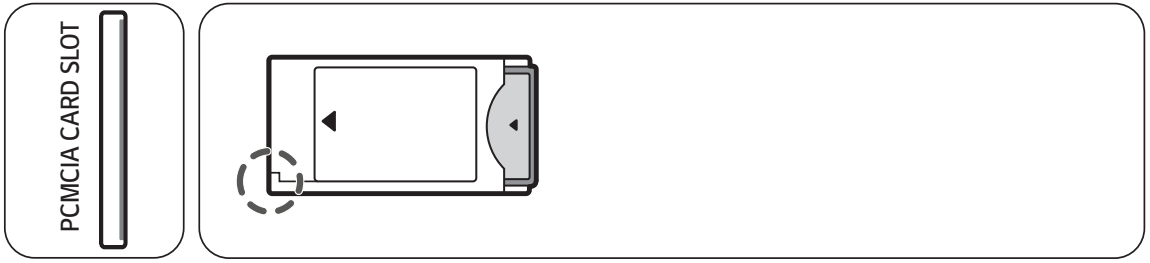
PCMCIA CARD SLOT

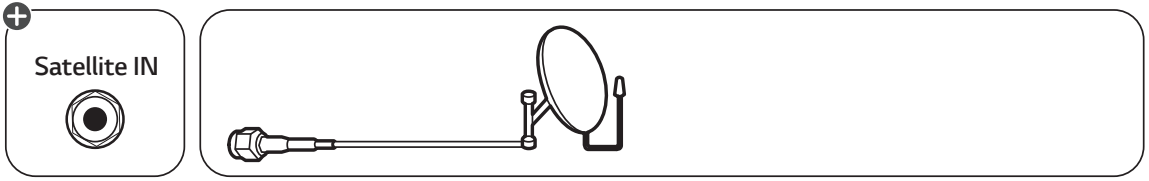
Satellite IN

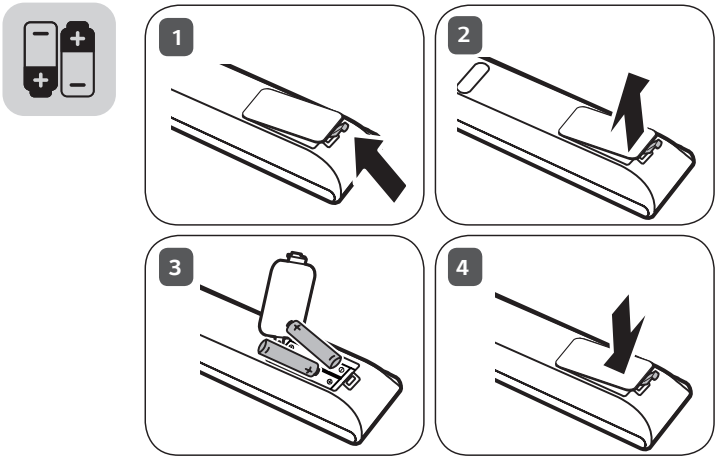
1
2
3
4


LG
Life's Good

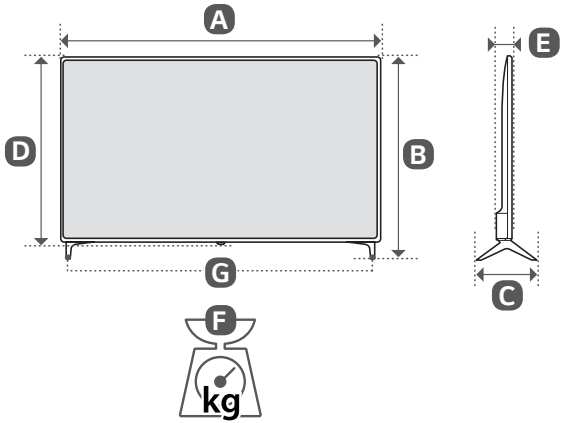

	A	B	C	D	E	F	F-G
	(mm)					(kg)	
49UU640C-TB 49UU640C-GB	1110	709	231	650	81.1	11.3	11.1
55UU640C-TB 55UU640C-GB	1247	785	231	729	88.6	13.9	13.7
60UU640C-GA	1368	857	255	796	89.1	19.6	19.4
65UU640C-TB	1468	917	269	854	89.9	21.4	21.0
Power requirement / متطلبات الطاقة					AC 100-240 V ~ 50 / 60 Hz تيار متردد 100 - 240 فولت ~ 50 / 60 هرتز		