BRUGERVEJLEDNING
IPS LED-SKÆRM (LED-SKÆRM*)

*LED-skærme fra LG er LCD-skærme med LED-baggrundsbelysning.

Du skal læse denne vejledning omhyggeligt, før du bruger din skærm, og beholde den til senere reference.

IPS LED-SKÆRM MODEL

24BK550Y | 24BK55YP | 24BK55YT
27BK550Y | 27BK55YP

www.lg.com

DANSK

INDHOLDSFORTEGNELSE

LICENS ---------- 3

- Understøttede drivere og software ---------- 4
- Beskrivelse af dele og knapper ---------- 5
- Flytning og løft af skærm ---------- 6

Montering på bord
Brug af kabelholderen
Justering af højden på foden
Justering af vinkel
Drejefod
Drejningsfunktion
Afmontering af sokkel
Installation af vægmonteringspladen
Montering på væg

SÅDAN BRUGES SKÆRMEN --- 13

- Tilslutning til PC ---------- 13

D-SUB-tilslutning
DVI-D-tilslutning
HDMI-tilslutning

- Tilslutning til AV-enheder ---------- 15
- Tilslutning af eksterne enheder ---------- 15

TILPASNING AF INDSTILLINGER 17

FEJLFINDING ---------- 21

SPECIFIKATIONER ---------- 22

- Forudindstillede tilstande (opløsning) -------- 24
- Indikator ---------- 24

LICENS

Der findes en licens til hver model. Besøg *www.lg.com* for flere oplysninger om licensen.



Termerne HDMI, HDMI High-Definition Multimedia Interface, HDMI-varedesign og HDMI-logoerne er varemærker eller registrerede varemærker tilhørende HDMI Licensing Administrator, Inc.

Følgende indhold gælder kun for skærme, der sælges på det europæiske marked, og som skal overholde ErP-direktivet:

* Denne skærm er indstillet til at slukke automatisk efter 4 timer, efter at du har tændt den, hvis der ikke sker ændringer på skærmen.
* For at deaktivere denne indstilling skal du ændre indstillingen "Automatisk standby" til 'Fra' i skærmdialog menuen.

Understøttede drivere og software

Du kan downloade og installere den nyeste version fra LGEs hjemmeside (*www.lg.com*).

Drivere og software	Prioritet ved installation	24BK550Y 24BK55YP 24BK55YT 27BK550Y 27BK55YP
Skærmdriver	Anbefalet	O
OnScreen Control	Anbefalet	O
Dual Controller	Valgfri	O

Beskrivelse af dele og knapper

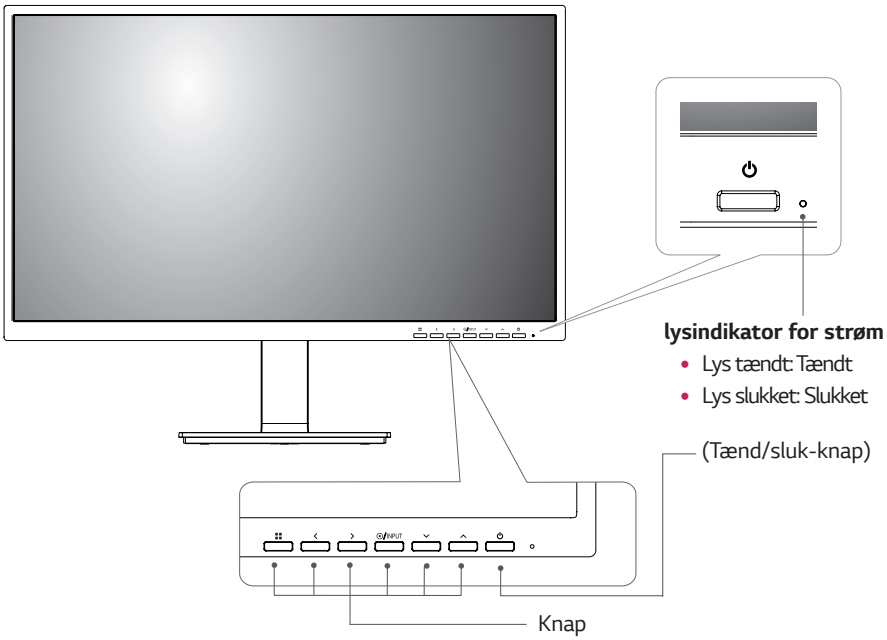

Flytning og løft af skærm

For at undgå at skærmen bliver skrammet eller beskadiget og garantere sikker transport uanset form eller størrelse, skal du, når du flytter eller løfter skærmen, følge disse anvisninger.

- Det tilrådes at anbringe skærmen i den originale kasse eller emballage, før den flyttes.
- Du skal frakoble el-ledningen og alle kabler, før du flytter eller løfter skærmen.
- Hold i toppen og bunden af skærmens ramme med et fast greb. Hold ikke fast i selve panelet.

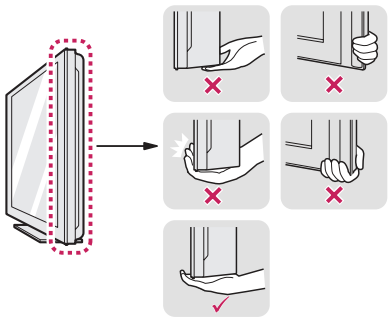

- Når du holder skærmen, skal skærmen vende bort fra dig, så den ikke skrammes.

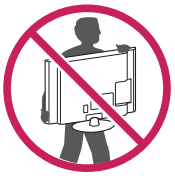

- Undgå, at produktet udsættes for kraftige stød eller vibrationer, når du flytter skærmen.
- Hold skærmen i opret stilling, når den flyttes. Vend den aldrig om på siden, eller stil den på skrå.

FORSIGTIG

- Du bør så vidt muligt undgå at røre ved skærmpanelet. Det kan medføre skade på skærmen eller nogle af de pixels, der danner billederne.

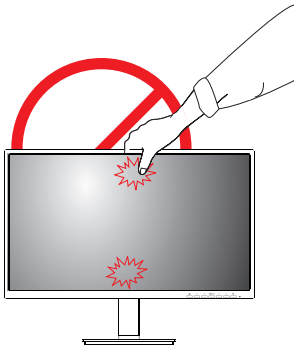

Montering på bord

1 Løft og vip skærmen til opretstående stilling på et bord.

Efterlad en afstand på 100 mm (minimum) fra væggen for korrekt ventilation.

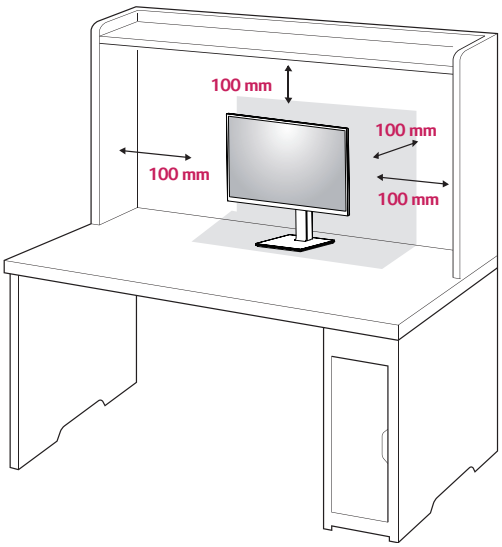

2 Sæt netledningen i skærmen og derefter i stikkontakten i væggen.

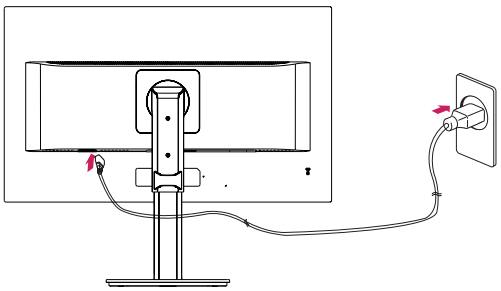

3 Tryk på tænd/sluk-knappen på forsiden af skærmen for at tænde for skærmen.

FORSIGTIG

- Træk el-ledningen ud, før du flytter eller installerer skærmen. Der er risiko for elektrisk stød.

Brug af kabelholderen

Placér kablerne ved hjælp af kabelholderen som vist på billedet.

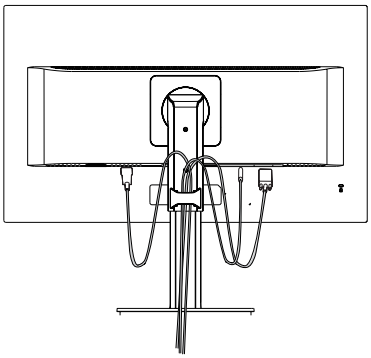

Indstil drejning og isæt stik. Det er nemt at sætte stik i og holde styr på kabler med kabelholderen.

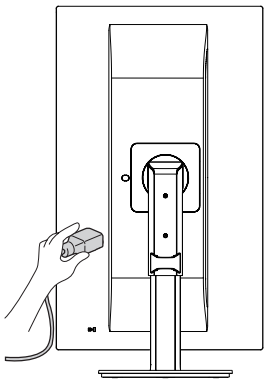

Vær forsigtig, når du sætter netledningen i

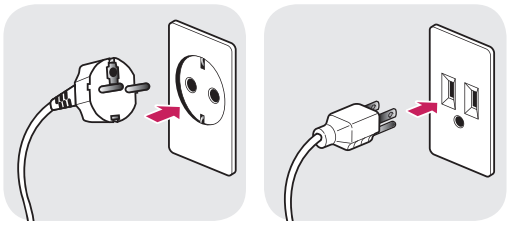

100-240 V ~

- Sørg for at bruge netledningen, der fulgte med produktet i kassen, og sæt den i en stikkontakt med jordforbindelse.
- Hvis du har brug for en anden netledning, skal du kontakte din lokale forhandler eller nærmeste detailbutik.

Justering af højden på foden

1 Af sikkerhedsmæssige grunde skal du håndtere skærmen med begge hænder.

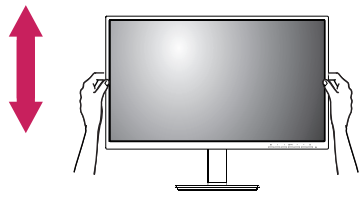

2 Højden kan justeres op til **130,0 mm**.

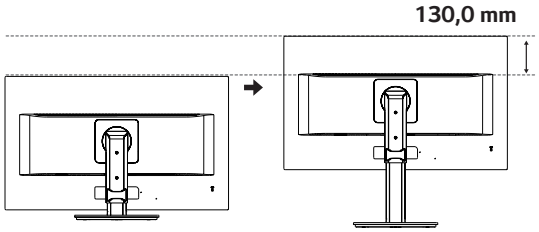

ADVARSEL

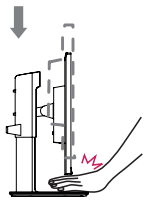

- Stik ikke dine fingre eller hænder ind mellem skærmen og foden (chassiset), når du justerer højden på skærmen.

Justering af vinkel

1 Anbring skærmen i en opretstående stilling med foden monteret.

2 Justér skærmvinklen. Vinklen på skærmen kan justeres fremover eller bagover for en komfortabel synsvinkel.

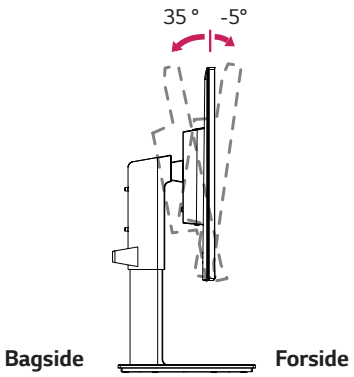

Drejefod

- Det viste billede kan variere fra din skærm.

1 Drej 355 grader, og justér skærmen til en vinkel, der passer til din synsvinkel.

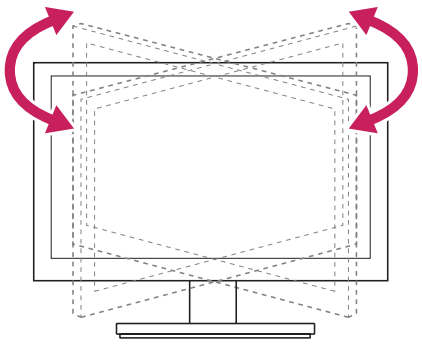

ADVARSEL

- Hold ikke fast i den nederste del af skærmens ramme som vist nedenfor, når du justerer skærmen. Du kan få fingrene i klemme.

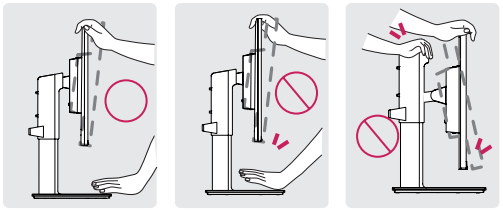

- Vær omhyggelig med ikke at røre ved eller trykke på skærmen, når du justerer skærmens vinkel.

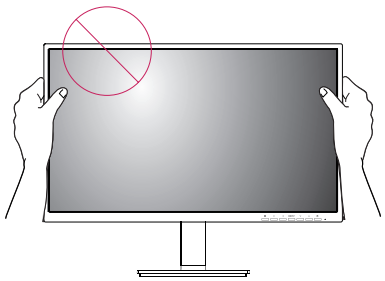

Drejningsfunktion

Drejningsfunktionen lader dig dreje skærmen 90° med uret og -90° mod uret.

1 Løft skærmen til den maksimale højde.

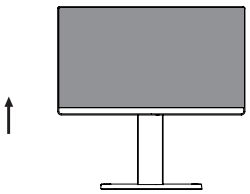

2 Justér skærmens vinkel i pilens retning som vist i figuren.

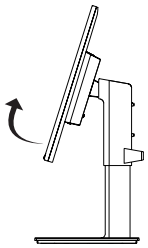

3 Drej skærmen 90° med uret og -90° mod uret som vist i figuren.

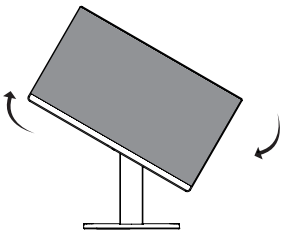

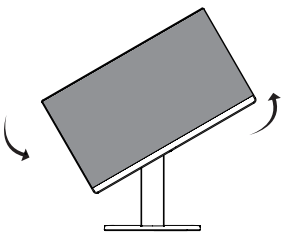

4 Afslut installationen ved at dreje skærmen 90° med uret og -90° mod uret som vist nedenfor.

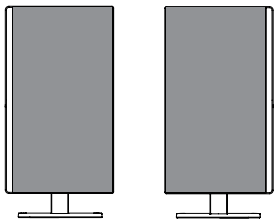

BEMÆRK

- Skærmens automatiske drejningsfunktion understøttes ikke.
- Skærmen kan nemt drejes ved hjælp af genvejstasten til skærmdrejningsfunktionen i Windows-operativsystemet. Bemærk, at nogle versioner af Windows og nogle skærmkort kan bruge forskellige indstillinger til tasten til skærmdrejningsfunktionen eller understøtter ikke drejningstasten.
- Windows-genvejstaster til skærmdrejning
  - 0°: Ctrl + Alt + tasten pil op (↑)
  - 90°: Ctrl + Alt + tasten venstre pil (←)
  - 180°: Ctrl + Alt + tasten pil ned (↓)
  - 270°: Ctrl + Alt + tasten højre pil (→)

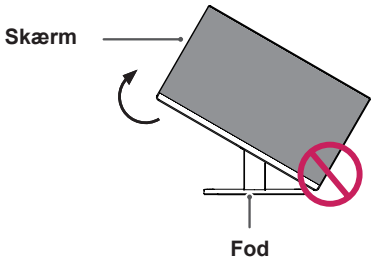

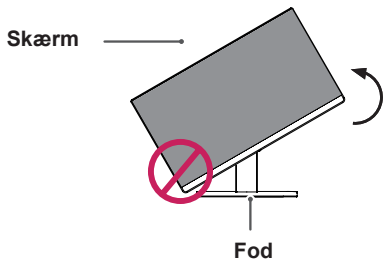

ADVARSEL

- Sørg for, at foden ikke rører ved skærmen, når du drejer skærmen ved hjælp af drejningsfunktionen, for at undgå at skramme foden.

ADVARSEL

- Vær forsigtig, når du drejer skærmen, hvis netledningen er tilsluttet.
- Anbring ikke dine fingre mellem skærmen og foden for at undgå at komme til skade, når du drejer skærmen.

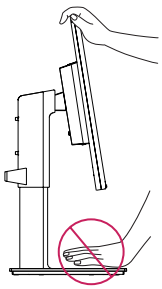

BEMÆRK

- Venstre eller højre side af skærmen kan drejes en smule op eller ned (maks. 3°). Justér skærmens vandrette niveau.

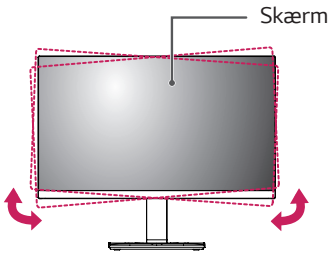

Brug af Kensington-sikkerhedssystemet

Stikket til Kensington-sikkerhedssystemet findes på bagsiden af skærmen. Du kan finde flere oplysninger om installation og brug i vejledningen, der følger med Kensington-sikkerhedssystemet, eller ved at besøge http://www.kensington.com.

Tilslut kablet til Kensington-sikkerhedssystemet mellem skærmen og et bord.

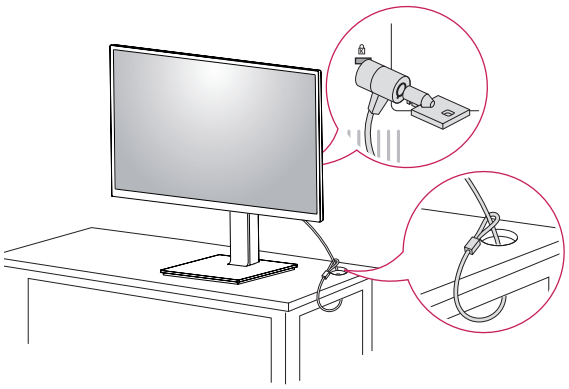

BEMÆRK

- Brug af en Kensington-lås er valgfri. Tilbehøret kan købes i din lokale elektronikbutik.

Afmontering af sokkel

1 Læg skærmen med skærmen vendende nedad. Dæk overfladen med en blød klud for at beskytte skærmen mod ridser.

2 Fjern foden fra skærmen ved at trykke på knappen nederst i midten bagpå skærmen.

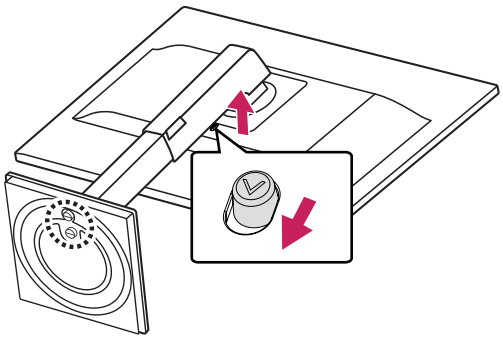

Installation af vægmonteringspladen

Skærmen overholder specifikationen for standard vægmonteringspladen eller kompatibel enhed.

1 Læg skærmen med skærmen vendende nedad. Dæk overfladen med en blød klud for at beskytte skærmen mod ridser.

2 Afmontering af sokkel.

3 Anbring vægmonteringspladen på skærmen, og flugt den med hullerne til skruerne.

4 Fastgør pladen til skærmen ved at stramme de fire skruer med en skruetrækker.

BEMÆRK

- Vægmonteringspladen sælges særskilt.
- Læs installationsvejledningen til vægmonteringspladen for flere oplysninger om installationen.
- Vær omhyggelig med ikke at bruge for stor kraft, når du monterer vægmonteringspladen, da dette kan beskadige skærmens panel.

Montering på væg

Installér skærmen med en afstand på mindst 100 mm fra væggen, og efterlad ca. 100 mm frirum på hver side af skærmen for at sikre tilstrækkelig ventilation. Du kan få detaljerede installationsanvisninger i din lokale butik. Læs vejledningen om installation og opsætning af et vipbart vægmonteringsbeslag.

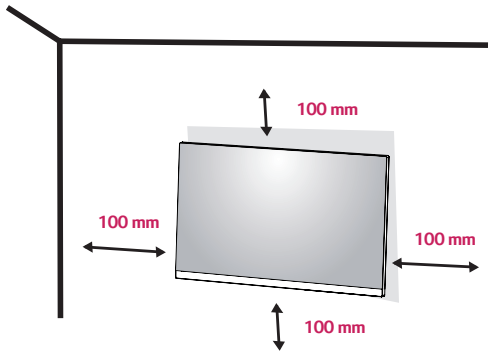

For at installere skærmen på en væg skal du montere et vægmonteringsbeslag (valgfrit) på bagsiden af skærmen. Kontrollér, at vægmonteringsbeslaget sidder forsvarligt fast på skærmen og på væggen.

1 Hvis du bruger skruer, der er længere end standardskruer, kan de indvendige dele i skærmen blive beskadiget.
2 Hvis du bruger forkerte skruer, kan produktet blive beskadiget og falde ned fra den monterede placering. I dette tilfælde har LG Electronics intet ansvar.

Vægbeslag (A x B)	**100 x 100**
Standardskrue	**M4 x L10**
Antal skruer	**4**
Vægmonteringsplade (valgfri)	**LSW 149** 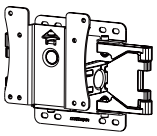

- Vægbeslag (A x B)

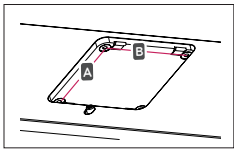

FORSIGTIG

- Træk el-ledningen ud, før du flytter eller installerer skærmen, for at undgå elektrisk stød.
- Installation af skærmen i loftet eller på en skråvæg kan medføre, at skærmen falder ned og forårsager skade. Brug det originale vægmonteringsbeslag fra LG. Kontakt din lokale butik eller uddannet installatør for flere oplysninger.
- Anvendelse af for stor kraft ved tilspænding af skruerne kan beskadige skærmen. Skade som følge heraf er ikke dækket af produktgarantien.
- Brug vægmonteringsbeslag og skruer, der overholder VESA-standarden. Skade forårsaget af brugen eller forkert brug af ukorrekte dele dækkes ikke af produktgarantien.
- Længden af skruen fra ydersiden af bagsidedækslet skal være mindre end 8 mm.

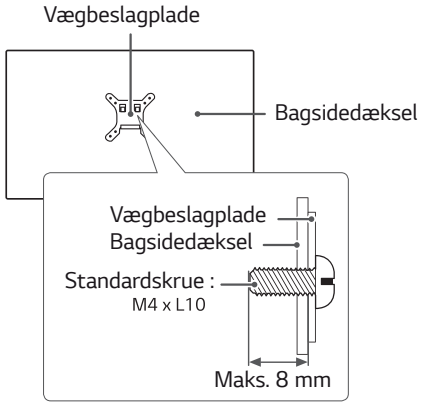

BEMÆRK

- Brug skruer, der overholder VESA-standarden.
- Vægmonteringssættet kommer med installationsvejledning og alle nødvendige dele.
- Vægmonteringsbeslaget er valgfrit. Tilbehøret kan købes i din lokale butik.
- Længden af skruen kan variere for hvert vægmonteringsbeslag. Sørg for at bruge skruer med den korrekte længde.
- Læs brugervejledningen til vægmonteringsbeslaget for flere oplysninger.

SÅDAN BRUGES SKÆRMEN

Tilslutning til PC

- Din skærm understøtter Plug and Play*.
  * Plug and Play: En PC registrerer en enhed, som brugere tilslutter til PC'en, og starter enheden uden konfiguration eller brugerhandling.

D-SUB-tilslutning

Sender et analogt videosignal fra din PC til skærmen. Forbind PC'en og skærmen med det medfølgende D-SUB-kabel med 15 ben som vist i følgende illustrationer.

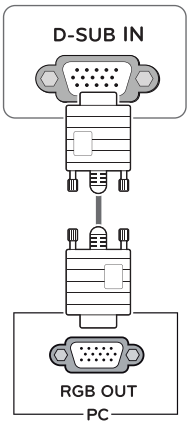

BEMÆRK

- Når et D-SUB-kabel bruges sammen med en Macintosh

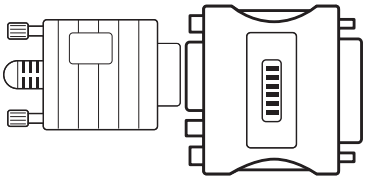

- **Mac-adapter**
  Til brug med Apple Macintosh kræves et separat adapterstik mellem D-SUB VGA-stikket med 15 ben og høj tæthed (3 rækker) på det medfølgende kabel og et stik med 15 ben i 2 rækker.

DVI-D-tilslutning

Sender et digitalt videosignal fra din PC til skærmen. Forbind PC'en og skærmen med et DVI-kabel som vist i følgende illustrationer.

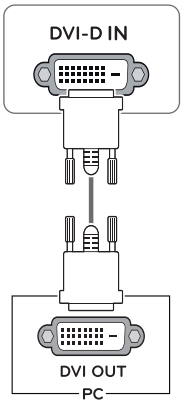

HDMI-tilslutning

Sender digitale video- og lydsignaler fra din PC til skærmen. Forbind PC'en og skærmen med HDMI-kablet som vist i følgende illustrationer.

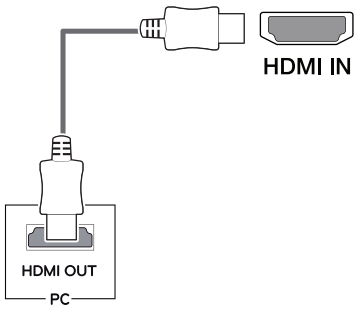

BEMÆRK

- Hvis du bruger HDMI på PC'en, kan der opstå kompatibilitetsproblemer.
- Brug et certificeret kabel med HDMI-logoet. Bruger du ikke et certificeret HDMI-kabel, viser skærmen måske ingenting, eller der opstår en tilslutningsfejl.
- Anbefalede HDMI-kabeltyper
  - HDMI®/™ -kabel med høj hastighed
  - HDMI®/™ -kabel med Ethernet

DisplayPort-tilslutning

Sender digitale video- og lydsignaler fra din PC til skærmen. Forbind din PC til skærmen med DisplayPort-kablet som vist nedenfor.

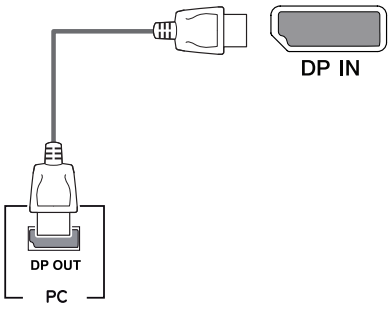

BEMÆRK

- Video eller lyd kan mangle afhængig af PC'ens skærmportversion.
- Hvis du bruger standardkabler, der ikke er certificeret af LG, viser skærmen måske ikke noget billede, eller der kan være billedstøj.

Tilslutning til AV-enheder

HDMI-forbindelse

Sender digitale video- og lydsignaler fra dine AV-enheder til skærmen. Forbind din AV-enhed til skærmen med HDMi-kablet som vist nedenfor.

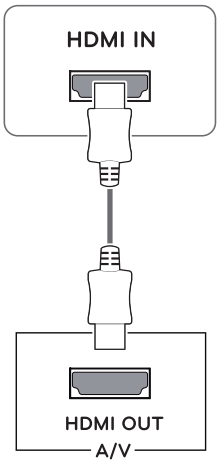

BEMÆRK

- Brug et certificeret kabel med HDMI-logoet. Bruger du ikke et certificeret HDMI-kabel, viser skærmen måske ingenting, eller der opstår en tilslutningsfejl.
- Anbefalede HDMI-kabeltyper
  - HDMI®/™ -kabel med høj hastighed
  - HDMI®/™ -kabel med Ethernet
- Når du tilslutter til en ekstern enhed, kan der være en forskel i lydstyrke (fx: DVD-afspiller).
- Foreslår at tilslutte HDMI til PC for at afspille medier.

Tilslutning af eksterne enheder

Forbindelse USB-kabel – PC

USB-porten på produktet virker som en USB-hub.

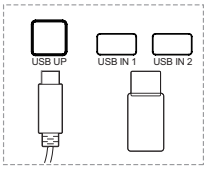

Én USB-upstreamsport
Forbind porten til computerens downstreamsport, bærbar computer eller USB-skærm (din computer eller USB-skærm skal understøtte USB og have USB-porte).

To USB-downstreamsporte
Forbind portene til en mus, et USB-tastatur, en lagerenhed med aktuelle specifikationer under 100 mA.

BEMÆRK

- Skærmens USB-stik understøtter USB 2.0-kabler og højhastighedskabler.

Tilslutning af hovedtelefoner

Forbind eksterne enheder til skærmen via indgangen til hovedtelefoner. Tilslut som vist.

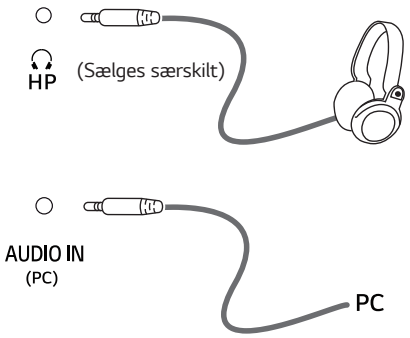

BEMÆRK

- Eksterne enheder sælges separat.
- Hvis du bruger øretelefoner med vinklede stik, kan der opstå problemer, når du tilslutter yderligere eksterne enheder til skærmen. Det anbefales derfor at bruge øretelefoner med lige stik.



Vinklet **Lige**

- Funktionerne i hovedtelefoner og højttalere kan være begrænsede afhængig af lydindstillingerne på PC'en og den eksterne enhed.

TILPASNING AF INDSTILLINGER

1 Tryk på knappen Menu (Menu) (⊞).
2 Brug knapperne <, >, ∨ og ∧ for at vælge indstillinger.
3 Tryk på knappen Menu (Menu) (⊞) for at afslutte skærmdialogmenuen.

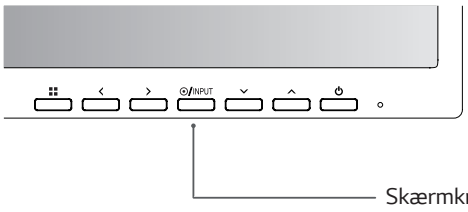

Knap	Beskrivelse	
Menu (⊞)	**Hvis menuen er inaktiv**	Åbner hovedmenuen.
	Hvis menuen er aktiv	Afslutter skærmdialogmenuen, når der trykkes på knappen.
<	**Hvis menuen er inaktiv**	Justerer skærmens lydstyrke.
	Hvis menuen er aktiv	Venstre retningstast.
>	**Hvis menuen er inaktiv**	Justerer skærmens lydstyrke.
	Hvis menuen er aktiv	Højre retningstast.
INPUT	Indstiller inputtilstanden. Du kan ændre inputkilde. • Når to inputkilder er tilsluttet, og du trykker på inputtasten, ændres signalet (D-SUB/DVI/HDMI/DP) sekventielt. • Når kun én kilde er tilsluttet, registreres den automatisk. Standardindstillingen er D-SUB.	
⏻ (Tænd/sluk-knap)	Strøm tændt eller slukket.	
	lysindikator for strøm	Når skærmen bruges, lyser kontrollampen for strøm hvidt (aktiv tilstand).

Tilpasning af indstillinger

Menu > Quick Settings	Beskrivelse	
Brightness	Justerer skærmens farvekontrast og lysstyrke.	
Contrast		
Ratio	Justerer skærmforholdet.	
	Wide	Viser videoer i bredformal uanset videosignalet.
	Original	Viser videoer i henhold til højde-bredde-forholdet i videosignalet.
SMART ENERGY SAVING	**High**	Aktiverer SMART ENERGY SAVING. Du kan spare energi med denne funktion til høj energieffektivitet.
	Low	Aktiverer SMART ENERGY SAVING. Du kan spare energi med denne funktion til lav energieffektivitet.
	Off	Deaktiverer SMART ENERGY SAVING .

*** SMART ENERGY SAVING:** Sparer energi ved brug af algoritme til lysstyrkekompensation.

BEMÆRK

- Forholdet er deaktiveret i signaler, der er interlaced.
- Lagring af data afhænger af panelet. Værdierne bør være forskellige for hvert panel og panelleverandør. Hvis den valgte indstilling af **SMART ENERGY SAVING** er **High (Høj)** eller **Low (Lav)**, bliver skærmens lysstyrke lavere eller højere afhængigt af kilden.

Tilpasning af indstillinger

Menu > Picture	Beskrivelse		
Picture Mode	**Custom**	Giver brugeren mulighed for at justere alle elementer. Hovedmenuens farvetilstand kan justeres.	
	Reader 1	I denne tilstand er skærmen ideelt justeret til avis. Hvis du ønsker en lysere skærm, kan du justere lysstyrken i menuen til skærmdialog.	
	Reader 2	I denne tilstand er skærmen ideelt justeret til tegneserier. Hvis du ønsker en lysere skærm, kan du justere lysstyrken i menuen til skærmdialog.	
	Photo	Optimerer skærmen til visning af billeder.	
	Cinema	Optimerer skærmen til visuelle effekter i videoer.	
	Color Weakness	Tilstanden er for brugere, som ikke kan skelne mellem rød og grøn. Den gør det nemt for brugere med farvesvaghed at skelne mellem de to farver.	
	Game	Optimerer skærmen til spil.	
Picture Adjust	**SUPER RESOLU-TION+**	High	Optimeret billedkvalitet vises, når en bruger ønsker krystalklare billeder. Det er effektivt til videoer eller spil af høj kvalitet.
		Middle	Den optimerede billedkvalitet vises, når en bruger ønsker billeder mellem lav og høj tilstand for komfortabel visning. Det er effektivt til UCC- eller SD-videoer.
		Low	Den optimerede billedkvalitet vises, når en bruger ønsker glatte og naturlige billeder. Det er effektivt til slowmotionbilleder eller stillbilleder.
		Off	Vælg denne indstilling til normal visning. SUPER RESOLUTION+ er deaktiveret i denne tilstand.
	Sharpness	Justerer skarpheden på skærmen.	
	Black Level	Indstiller forskydningsniveauet (kun for HDMI). • Offset: Som reference for et videosignal er dette den mørkeste farve, som skærmen kan vise.	
		High	Holder skærmens aktuelle kontrastforhold.
		Low	Sænker de sorte niveauer og løfter de hvide niveauer fra skærmens aktuelle kontrastforhold.
	Response Time	Indstiller en svartid for viste billeder baseret på skærmens hastighed. Det anbefales, at du i et normalt miljø bruger Middle (Mellem). Det anbefales, at du til billeder i hurtig bevægelse bruger High (Høj). Indstilling til High (Høj) kan forårsage billedfrysning.	
		High	Indstiller svartiden til High (Høj).
		Middle	Indstiller svartiden til Middle (Mellem).
		Low	Indstiller svartiden til Low (Lav).
		Off	Indstiller svartiden til Off.
	DFC	On	Justerer automatisk lysstyrken i henhold til skærmen.
		Off	Deaktiverer funktionen DFC.
	Black Stabilizer	Black Stabilizer. Du kan kontrollere Black contrast for bedre visibilitet i mørke scener. Ved at øge værdien af **Black Stabilizer** gøres området med lav grå farve på skærmen lysere. (Du kan nemt skelne mellem genstande på mørke spilskærme). Ved at formindske værdien af **Black Stabilizer** gøres området med lav grå farve på skærmen mørkere, og skærmens dynamiske kontrast øges.	
Color Adjust	**Gamma**	Jo højere gammaværdi, jo mørkere bliver billedet. På tilsvarende måde bliver billedet lysere med en lavere gammaværdi. Hvis du ikke har behov for at ændre gammaindstillingerne, skal du vælge off.	
	Color Temp	Vælger fabriksstandarden for billedfarve. Warm: Indstiller skærmfarven til en rødlig nuance. Medium: Indstiller skærmfarven til mellem en rød og blå nuance. Cool: Indstiller skærmfarven til en blålig nuance. Custom: Brugeren kan selv justere rød, grøn eller blå.	
	Red/Green/ Blue	Du kan tilpasse billedfarven ved hjælp af farverne Red, Green og Blue.	
	Six Color	Opfylder brugerens krav til farver ved at justere farven og mætningen på de seks farver (Red_Hue, Red_Saturation, Green_Hue, Green_Saturation, Blue_Hue, Blue_Saturation , Cyan_Hue, Cyan_Saturation, Magenta_Hue, Magenta_Saturation, Yellow_Hue, Yellow_Saturation) og gemmer indstillingerne.	
		*Hue: Justerer nuancen på skærmen. *Saturation: Justerer mætningen af skærmfarverne. Jo lavere værdi, jo mindre mættede og lyse bliver farverne. Jo højere værdi, jo mere mættede og mørkere bliver farverne.	
	Reset	Nulstiller farveindstillingerne til standardindstillingerne.	

Menu > Picture	Beskrivelse	
Display	**Horizontal**	Flytter billedet til venstre og højre.
	Vertical	Flytter billedet op og ned.
	Clock	Til minimering af lodrette streger eller striber, der er synlige på skærmens baggrund. Den vandrette skærmstørrelse ændres også.
	Phase	Til justering af fokus på skærmen. Det giver dig mulighed for at fjerne eventuel vandret støj og gøre tegn klare eller skarpe.

BEMÆRK

- Dette støtter brugere med farvesvaghed. Hvis du føler dig ubehageligt til mode med skærmen, kan du deaktivere funktionen.
- Funktionen kan ikke skelne mellem visse farver i nogle billeder.

Tilpasning af indstillinger

Menu > Sound	Beskrivelse
Volume	Til justering af Volume (Lydstyrke) på hovedtelefon eller højttaler.
Main Audio	Til valg af lydinputkilde.

Menu > General	Beskrivelse	
Language	Til valg af sprog til visning af navn på kontroller.	
Power LED	**On**	Strømindikatoren tændes automatisk.
	Off	Lysdioden til strøm slukker.
Automatic Standby	Skærmen skifter automatisk til standbytilstand efter et vist tidsrum.	
Resolution	Brugeren kan indstille den ønskede opløsning. Funktionen er kun aktiveret, når skærmopløsningen på din computer er indstillet til følgende (kun D-SUB).	
	BEMÆRK Funktionen er kun aktiveret, når skærmopløsningen på din computer er indstillet til følgende, medmindre PC'en sender forkert opløsning.	
	1024x768, 1280x768, 1360x768, 1366x768,Off	
	1280x960, 1600x900,Off	
	1440x900, 1600x900,Off	
OSD Lock	Forhindrer ukorrekt indtastning.	
	On	Indtastning er deaktiveret.
	BEMÆRK • Alle funktioner med undtagelse af låsetilstanden for OSD Lock (OSD lås) mode , Brightness (Lysstyrke), Contrast (Kontrast) er deaktiverede.	
	Off	Indtastning er aktiveret.

Menu > Auto Configuration	Beskrivelse
Do you want to Auto Configuration?	
Yes	Bruger autokonfiguration for det bedste display i D-SUB.
Cancel	Annullerer det valgte.

BEMÆRK

- Funktionen kan kun aktiveres i analogt input.

Menu > Reset	Beskrivelse
Do you want to reset your settings?	
Reset	Vender tilbage til standardindstillingerne.
Cancel	Annullerer det valgte.

FEJLFINDING

Kontrollér følgende, før du anmoder om service.

Der vises intet billede	
Er el-ledningen til skærmen sat i?	• Kontrollér, om el-ledningen er sat korrekt i stikkontakten.
Er lysdioden for strøm tændt?	• Tryk på tænd/sluk-knappen.
Vises beskeden "OUT OF RANGE" ("UDEN FOR OMRÅDE") på skærmen?	• Beskeden vises, når signalet fra PC'en (skærmkortet) er uden for skærmens vandrette eller horisontale frekvensområde. Se afsnittet 'Specifikationer' i vejledningen, og konfigurér din skærm igen.
Vises beskeden "NO SIGNAL" ("INGEN SIGNAL") på skærmen?	• Når skærmen er i tilstanden "NO SIGNAL" ("INGEN SIGNAL"), går den i skærmbeskyttelsestilstand. • Beskeden vises, når der ikke er et kabel mellem PC'en og skærmen, eller kablet er afbrudt. Kontrollér kablet, og sæt det i igen. • Hvis skærmen er i skærmbeskyttelsestilstand, og LED-lysdioden for strøm er slukket, skal du trykke på DC-knappen to gange for at vække skærmen.

Kan ikke kontrollere visse funktioner i skærmdialogen?	
Kan du ikke vælge visse menuer i skærmdialogen?	• Du kan altid låse op for kontrollerne i skærmdialogen ved at åbne låsemenuen i skærmdialogen og ændre indstilling til fra.

FORSIGTIG

- Kontrollér **Kontrolpanel** ▶ **Skærm** ▶ **Indstillinger**, om frekvensen eller opløsningen er ændrede. I bekræftende fald justér skærmkortet til den anbefalede opløsning igen.
- Hvis den anbefalede opløsning (den bedst mulige opløsning) ikke er valgt, kan bogstaver være slørede, lysstyrken på skærmen kan være nedtonet, og billedet kan være afkortet eller skævt. Sørg for at vælge den anbefalede opløsning.
- Indstillingsmetoden kan variere efter computer og operativsystem, og den nævnte opløsning understøttes ikke nødvendigvis af skærmkortet. I dette tilfælde skal du spørge producenten af computeren eller skærmkortet.

Skærmbillede er forkert	
Skærmfarven er mono eller unormal.	• Kontrollér, at kablet er korrekt tilsluttet, og brug en skruetrækker til at efterspænde det om nødvendigt. • Kontrollér, at skærmkortet er korrekt installeret i stikket. • Indstil farveindstillingen højere end 24 bits (ægte farver) i **Kontrolpanel** ▶ **Indstillinger**.
Skærmen blinker.	• Kontrollér, om skærmen er indstillet til tilstanden interlace. Hvis dette er tilfældet, skal du ændre det til den anbefalede opløsning.

Er der en besked, som siger "Ukendt skærm, plug and play-skærm (VESA DDC) fundet"?	
Har du installeret skærmdriveren?	• Sørg for at installere skærmdriveren fra vores hjemmeside: *http://www.lg.com*. • Kontrollér, at skærmkortet understøtter plug and play-funktionen.

Skærmen blinker.	
Har du valgt den anbefalede opløsning?	• Hvis den valgte opløsning er HDMI 1080i 60/50 Hz, kan skærmen blinke. Skift opløsningen til den anbefalede opløsning 1080P.

SPECIFIKATIONER

24BK550Y | 24BK55YP | 24BK55YT

LCD-skærm	Type	TFT (Thin Film Transistor) LCD-skærm (Liquid Crystal Display)
	Pixelafstand	0,2745mm x 0,2745mm
Opløsning	Maksimal opløsning	1920 x 1080 @ 60Hz
	Anbefalet opløsning	1920 x 1080 @ 60Hz
Videosignal	Vandret frekvens	30 kHz - 83 kHz
	Lodret frekvens	56 Hz - 75 Hz
	Synkronisering	Separat synk.
Indgangsstik	D-SUB IN, DVI-D IN, HDMI IN, DP(DisplayPort) IN, AUDIO IN(PC), H/P, USB UP, USB IN1, USB IN2	
Strømforbrug (typ.)	Tændt tilstand: 13,95 W typ. (ENERGY STAR®-standard) * Dvaletilstand (Standbytilstand) ≤ 0,5 W ** Slukket tilstand ≤ 0,3 W	
Strømstik	AC 100-240V ~ 50/60Hz 1,2 A	
Miljømæssige betingelser	Driftstemperatur Luftfugtighed i driftsmiljø	0°C - 40 °C Under 80%
	Opbevaringstemperatur Opbevaringsfugtighed	-20°C - 60 °C Under 85%
Mål	Skærmstørrelse (bredde x højde x dybde)	
	Med fod	553,8 mm x 512,9 mm x 240 mm
	Uden fod	553,8 mm x 333,1 mm x 58,4 mm
Vægt (uden emballage)	5,7 kg	

Ovennævnte produktspecifikationer kan ændres uden forudgående varsel som følge af opgradering af produktets funktioner.

Symbolet ~ betyder vekselstrøm, og symbolet ⎓ betyder jævnstrøm.

* Strømforbruget kan være anderledes på grund af driftstilstand og skærmindstillinger.

* Strømforbruget i tændt tilstand er målt med teststandarden fra ENERGY STAR®.

** Skærmen aktiverer funktionen Dvaletilstand efter et par minutter (maks. 5 minutter).

SPECIFIKATIONER

27BK550Y | 27BK55YP

LCD-skærm	Type	TFT (Thin Film Transistor) LCD-skærm (Liquid Crystal Display)
	Pixelafstand	0,3114mm x 0,3114mm
Opløsning	Maksimal opløsning	1920 x 1080 @ 60Hz
	Anbefalet opløsning	1920 x 1080 @ 60Hz
Videosignal	Vandret frekvens	30 kHz - 83 kHz
	Lodret frekvens	56 Hz - 75 Hz
	Synkronisering	Separat synk.
Indgangsstik	D-SUB IN, DVI-D IN, HDMI IN, DP(DisplayPort) IN, AUDIO IN(PC), H/P, USB UP, USB IN1, USB IN2	
Strømforbrug (typ.)	Tændt tilstand: 16 W typ. (ENERGY STAR®-standard) * Dvaletilstand (Standbytilstand) ≤ 0,5 W ** Slukket tilstand ≤ 0,3 W	
Strømstik	AC 100-240V ~ 50/60Hz 1,5 A	
Miljømæssige betingelser	Driftstemperatur Luftfugtighed i driftsmiljø	0°C - 40 °C Under 80%
	Opbevaringstemperatur Opbevaringsfugtighed	-20°C - 60 °C Under 85%
Mål	Skærmstørrelse (bredde x højde x dybde)	
	Med fod	622,2 mm x 531,6 mm x 240 mm
	Uden fod	622,2 mm x 371,5 mm x 58,4 mm
Vægt (uden emballage)	7,2 kg	

Ovennævnte produktspecifikationer kan ændres uden forudgående varsel som følge af opgradering af produktets funktioner.

Symbolet ~ betyder vekselstrøm, og symbolet ⎓ betyder jævnstrøm.

* Strømforbruget kan være anderledes på grund af driftstilstand og skærmindstillinger.

* Strømforbruget i tændt tilstand er målt med teststandarden fra ENERGY STAR®.

** Skærmen aktiverer funktionen Dvaletilstand efter et par minutter (maks. 5 minutter).

Forudindstillede tilstande (opløsning)

D-SUB / DVI-D / HDMI / DP PC-tidsindstilling

Skærmtilstande (opløsning)	Vandret frekvens (kHz)	Lodret frekvens (Hz)	Polaritet (V/L)	
720 x 400	31,468	70	-/+	DP not support
640 x 480	31,469	60	-/-	
640 x 480	37,500	75	-/-	DP not support
800 x 600	37,879	60	+/+	
800 x 600	46,875	75	+/+	DP not support
1024 x 768	48,363	60	-/-	
1024 x 768	60,023	75	+/+	DP not support
1152 x 864	67,500	75	+/+	DP not support
1280 x 1024	63,981	60	+/+	
1280 x 1024	79,976	75	+/+	DP not support
1680 x 1050	65,290	60	-/+	
1920 x 1080	67,500	60	+/+	Anbefalet tilstand

HDMI AV-tidsindstilling

Fabrikssupporttilstand (Forudindstillet tilstand)	Vandret frekvens (kHz)	Lodret frekvens (Hz)	HDMI
480P	31,50	60	O
576P	31,25	50	O
720P	37,50	50	O
720P	45,00	60	O
1080P	56,25	50	O
1080P	67,50	60	O Anbefalet tilstand

Indikator

Tilstand	LED-farve
Tændt tilstand	Hvid
Dvaletilstand (Standbytilstand)	LED Fra
Slukket tilstand	Fra

Sørg for at læse sikkerhedsforholdsreglerne, før du bruger produktet.
Model og serienummer på produktet finder du på bagsiden og på den ene side af produktet.
Skriv dem ned og gem dem, hvis du får brug for service.

MODEL _____

SERIE _____

This Product qualifies for ENERGY STAR®
Changing the factory default configuration and settings or enabling certain optional features and functionalities may increase energy consumption beyond the limits required for ENERGY STAR® certification.
Refer to ENERGYSTAR.gov for more information on the ENERGY STAR® program.