Quick Setup Guide

UltraGear™

(OLED Monitor)

45GX950A

MFL05758910
(2502-REV00)

www.lg.com

Copyright © 2025 LG Electronics Inc. All Rights Reserved.

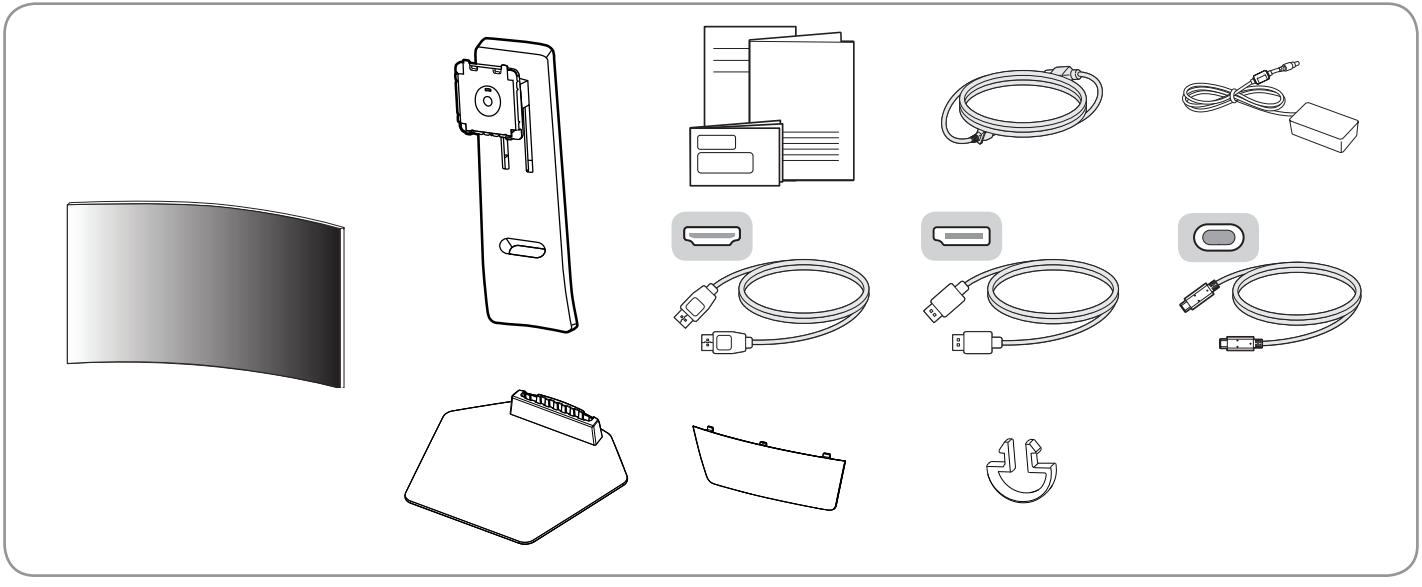

Using the supplied components is recommended for optimal performance.

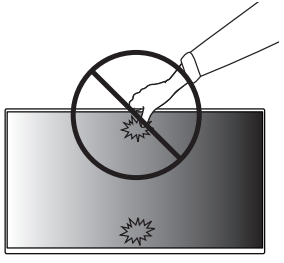

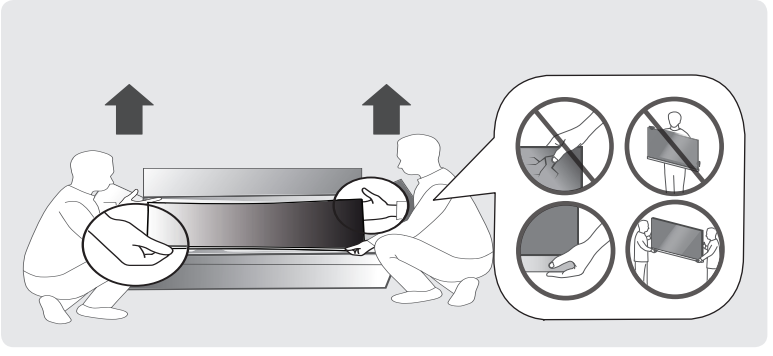

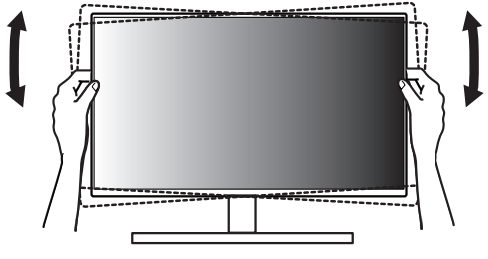



1

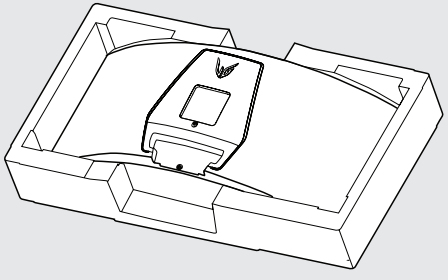

2

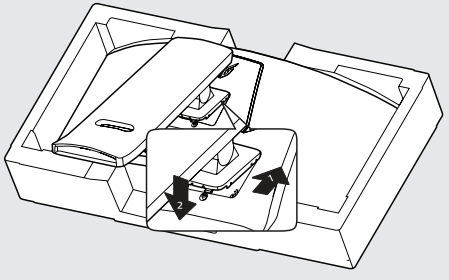

3

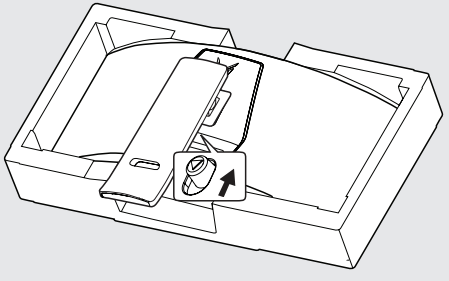

4

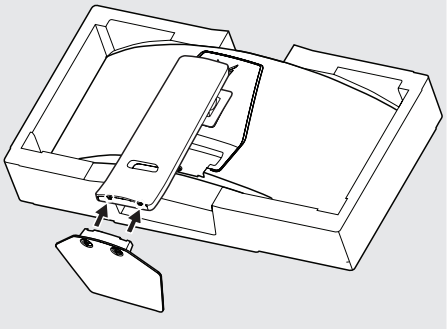

5

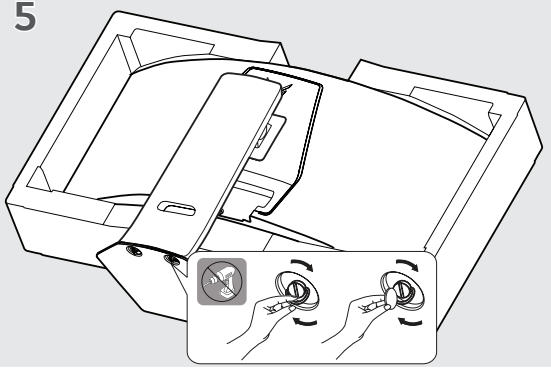

6

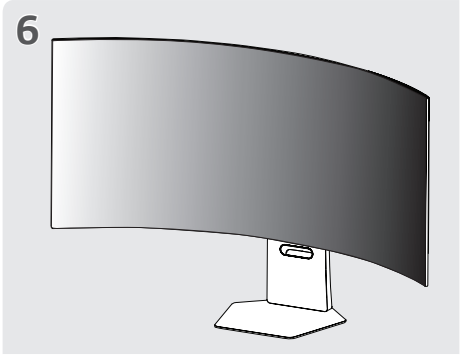

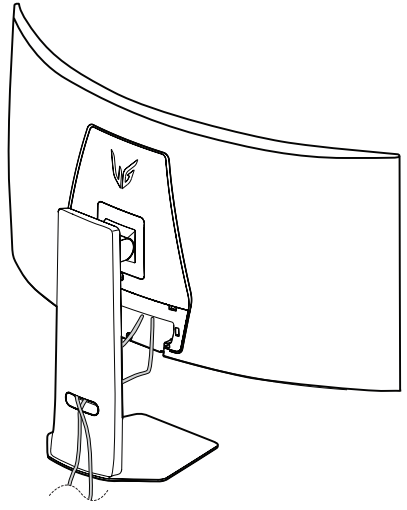

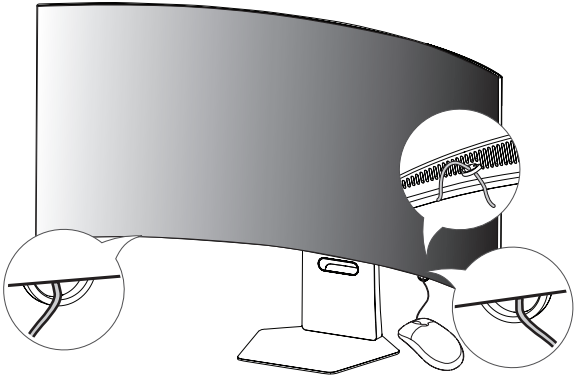

Moving and Lifting the Monitor

When moving or lifting the monitor, follow these instructions to prevent the monitor from being scratched or damaged and to ensure safe transportation, regardless of its shape or size.

- Place the monitor in the original box or packing material before attempting to move it.
- Before moving or lifting the monitor, disconnect the power cord and all other cables.
- Hold the bottom and side of the monitor frame firmly. Do not hold the panel itself.
- When holding the monitor, the screen should face away from you to prevent it from being scratched.
- When transporting the monitor, do not expose the monitor to shock or excessive vibration.
- When moving the monitor, keep it upright and never turn the monitor on its side or tilt it sideways.

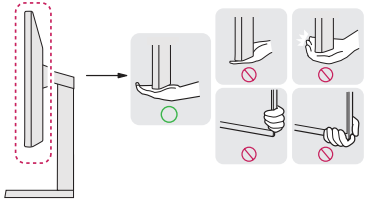

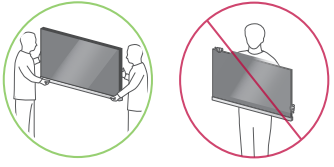

Installing on a Table

Lift the monitor and place it on the table in an upright position. Place the monitor at least 100 mm away from the wall to ensure sufficient ventilation.

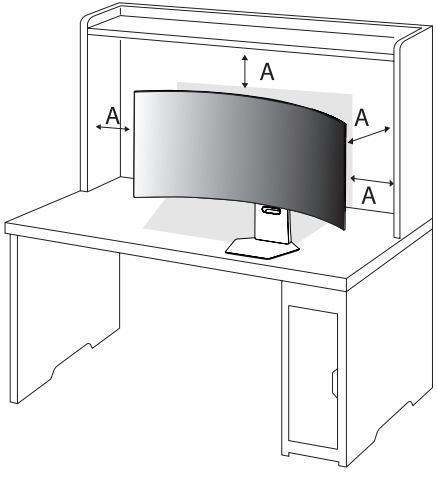

A: 100 mm

Installing on the Wall

This monitor meets the specifications for the wall mount plate or other compatible devices.
Install the monitor at least 100 mm away from the wall and leave about 100 mm of space at each side of the monitor to ensure sufficient ventilation. Detailed installation instructions can be obtained from your local retail store. Alternatively, please refer to the manual for how to install and set up a tilting wall mounting bracket.

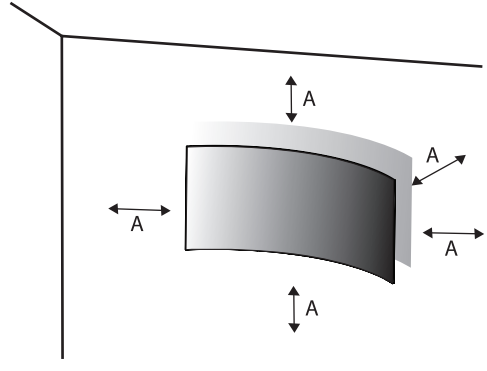

A: 100 mm

Product and Button Description

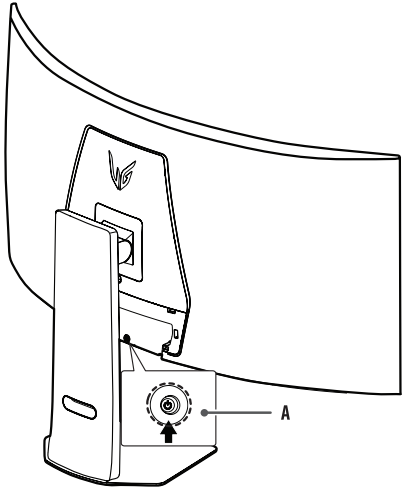

A: Joystick Button

How to Use the Joystick Button

You can easily control the functions of the monitor by pressing the joystick button or moving it left/right/up/down with your finger.

Basic Functions

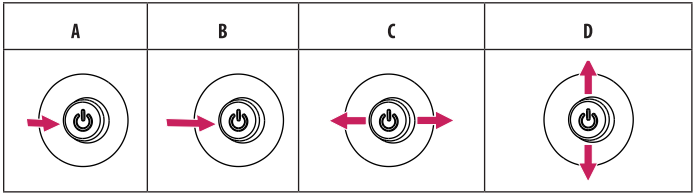

A (Power on): Press the joystick button once with your finger to turn on the monitor.
B (Power off): Press and hold the joystick button once more than 5 seconds with your finger to turn off the monitor.
C (Volume control): You can control the volume by moving the joystick button left/right.
D (Controls screen brightness): You can control the screen's brightness by moving the joystick button up/down.



ข้อความนี้ใช้สำหรับรุ่นที่มีการรองรับอุปกรณ์ไร้สาย เท่านั้น เช่น Wi-Fi, Bluetooth, เป็นต้น.



- **OLED Monitor's Image Cleaning Function and How to Use It**
  - Upon initial use after opening, we recommend performing screen calibration using the Image Cleaning function.
  - If the monitor screen is not clear, run Image Cleaning.
  - For more information, see the owner's manual.

အမြန်အသုံးပြုနည်း လမ်းညွှန်

UltraGear™

(OLED မော်နီတာ)

45GX950A

MFL05758911
(2502-REV00)

www.lg.com

ဤထုတ်ကုန် ၏ ၂၀၂၅ ခုနှစ် မူပိုင်ခွင့်များ အားလုံးကို LG Electronics Inc. မှ ပိုင်ဆိုင်သည်

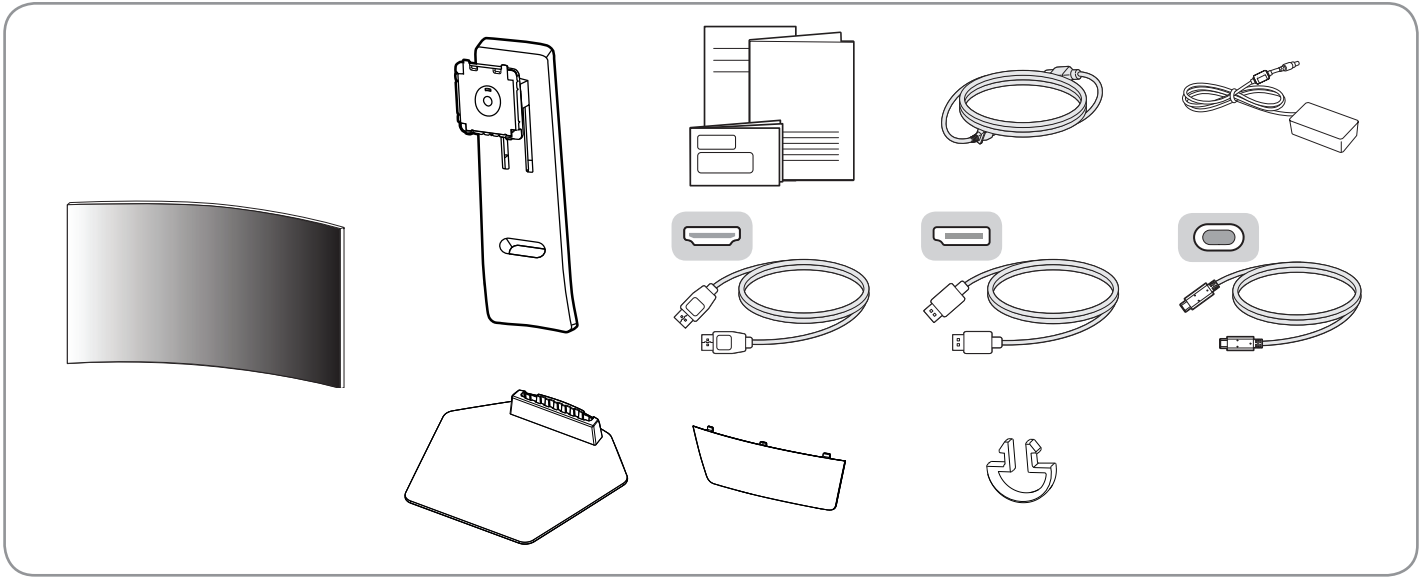

အကောင်းဆုံးစွမ်းဆောင်ရည်ကို ရရှိရန် ထောက်ပံ့ထားသည့် ပါဝင်ပစ္စည်းများအား အသုံးပြုရန် အကြံပြုပါသည်။

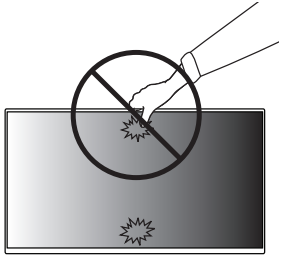

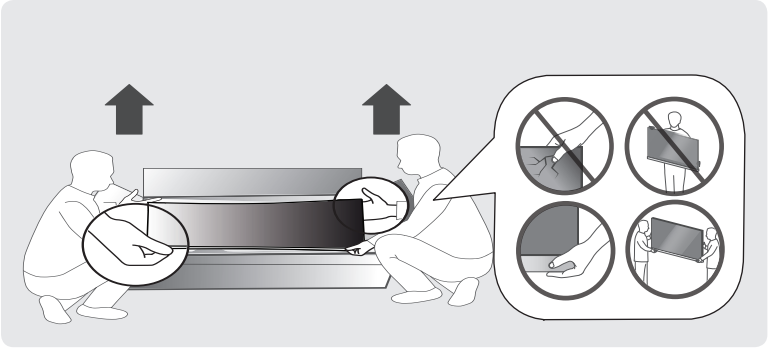

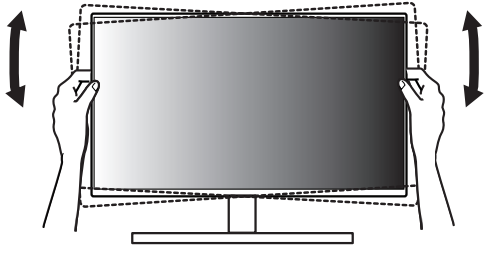



1

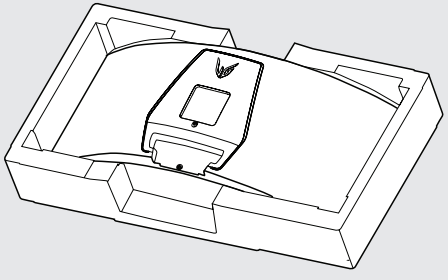

2

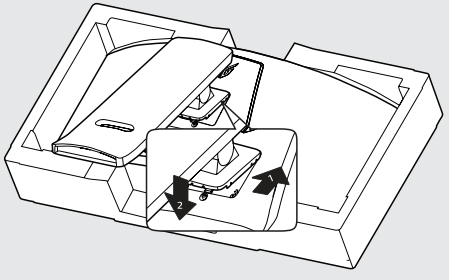

3

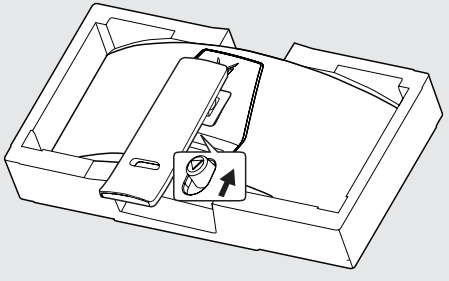

4

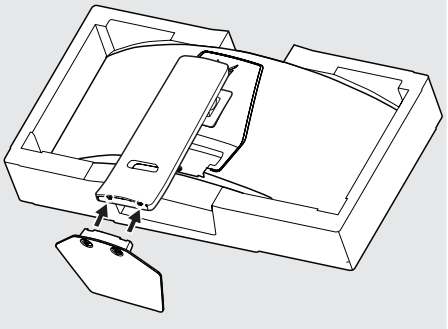

5

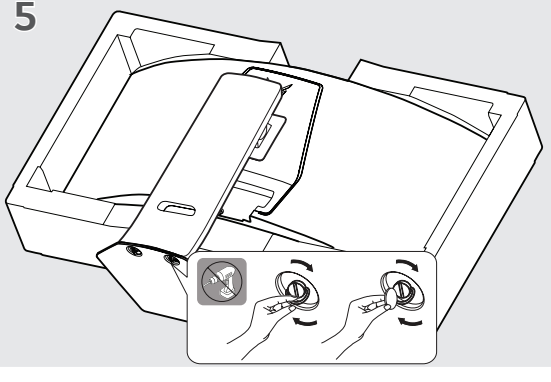

6

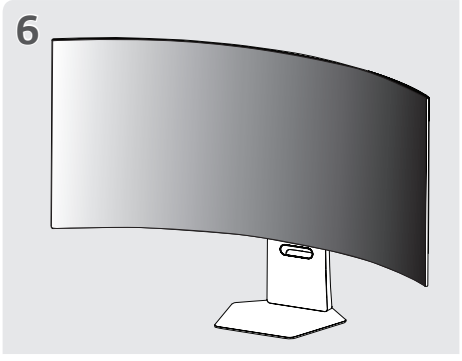

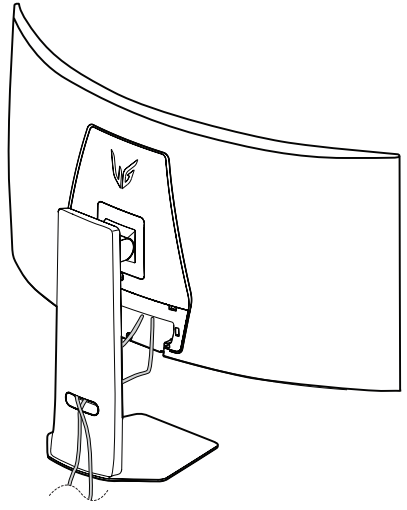

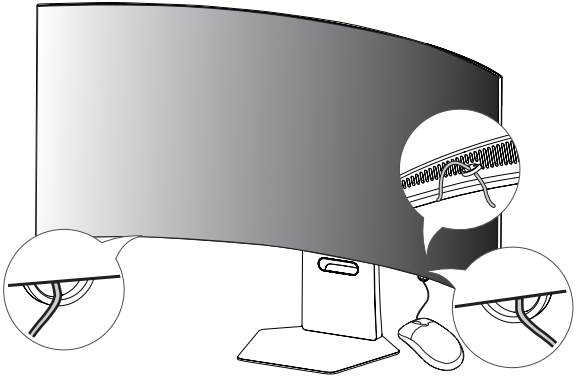

မော်နီတာ အား မတင်ခြင်းနှင့် ရွှေ့ပြောင်းခြင်း

မော်နီတာ အမျိုးအစားနှင့် အရွယ်အစားများ ကွဲပြားစေကာမူ တီဗီအား ကုတ်ခြစ်ရာများဖြစ်ပေါ်ခြင်း သို့မဟုတ် ထိခိုက်ပျက်စီးခြင်းမှ တားဆီးကာကွယ်ရန်နှင့် လုံခြုံစိတ်ချရမှုရှိရှိ သယ်ယူပို့ဆောင်ရန်အတွက် အောက်ပါအကြံပြုချက်ကို မှတ်သားစေလိုပါသည်

- မော်နီတာ အား သေတ္တာအတွင်း သို့မဟုတ် မော်နီတာနှင့်အတူပါရှိသည့် ထုပ်ပိုးရေးပစ္စည်းအတွင်းသို့ ရွှေ့ပြောင်းရန် အကြံပြုပါသည်
- မော်နီတာအား ရွှေ့ပြောင်း ခြင်း နှင့် မတင်ခြင်း မပြုလုပ်မီ ပါဝါကြိုးနှင့် ကေဘယ်ကြိုးများအားလုံးကို ဖြုတ်ပါ
- မော်နီတာ ကို ကိုင်တွယ်သည့်အခါ စကရင်အား ထိခိုက်ပျက်စီးမှုမရှိစေရန် အခြားတစ်ဖက်သို့လှည့်၍ ကိုင်တွယ်ပါ
- မော်နီတာဘောင်၏ အထက်ပိုင်းနှင့် အောက်ခြေပိုင်းကို မြဲမြံစွာ ကိုင်တွယ်ပါ။ မော်နီတာ ၏ ဖောက်ထွင်းမြင်နိုင်သောအစိတ်အပိုင်း၊ စပီကာနှင့် စပီကာအားဖုံးအုပ်ထားသည့်မျက်နှာပြင်ကို မကိုင်တွယ်မိပါစေနှင့်
- မော်နီတာ ကို သယ်ယူပို့ဆောင်သည့်အခါ မော်နီတာအား ရုတ်တရက်လှုပ်ခါခြင်း သို့မဟုတ် အလွန်အကျွံ တုန်ခါစေခြင်းတို့ကို မဖြစ်ပေါ်ပါစေနှင့်
- မော်နီတာကို သယ်ယူပို့ဆောင်သည့်အခါ မော်နီတာကို ထောင်လိုက်အနေအထားဖြင့် ထားရှိရမည်ဖြစ်ပြီး မော်နီတာ၏ ဘေးဘက်သို့ လှည့်ခြင်း သို့မဟုတ် ဘယ်ဘက်နှင့် ညာဘက်သို့ တိမ်းစောင်းခြင်းကို မပြုလုပ်ပါနှင့်

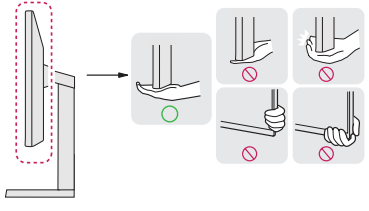

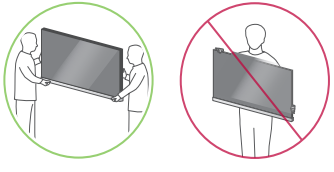

စားပွဲပေါ်တွင် ထောင်မတ်ခြင်း

မော်နီတာ ကို မတင်၍ စားပွဲပေါ်သို့ မတ်တပ်အနေအထားဖြင့် ထားပါ။
လေဝင်လေထွက်ကောင်းစွာရရှိရန် နံရံမှ (အနည်းဆုံး) ၁၀၀ မီလီမီတာခန့် နေရာလွတ်ချန်ထားပါ။

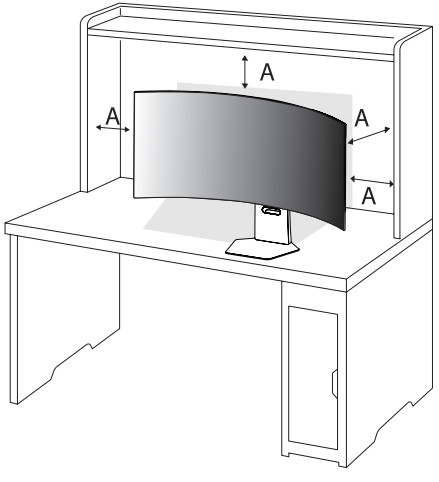

A: ၁၀၀ မီလီမီတာ

နံရံပေါ်တွင် ထောင်မတ်ခြင်း

ယခုမော်နီတာသည် Wall Mount Plate နှင့်အခြား Compatible Devices နှင့် အဆင်သင့် တွဲတပ်ဆင်နိုင်ရန် ပြုလုပ်ထားသည်
လေဝင်လေထွက်ကောင်းစွာရရှိရန် နံရံနှင့် ဘေးတစ်ဘက်တစ်ချက်စီကို 100 mm ခန့် နေရာလွတ်ချန်ထားပါ။ တပ်ဆင်မှုအတွက် အသေးစိတ် ညွှန်ကြားချက်များကို သင်၏ ကုန်သွယ်ခွင့်ရကုမ္ပဏီထံမှ ရရှိနိုင်ပြီး စိတ်ကြိုက်ပြုလုပ်နိုင်သော နံရံချိတ်ချိတ်ဒေါက်များ တပ်ဆင်ခြင်းနှင့် တပ်ဆင်မှုလမ်းညွှန်တို့ကို ကြည့်ပါ

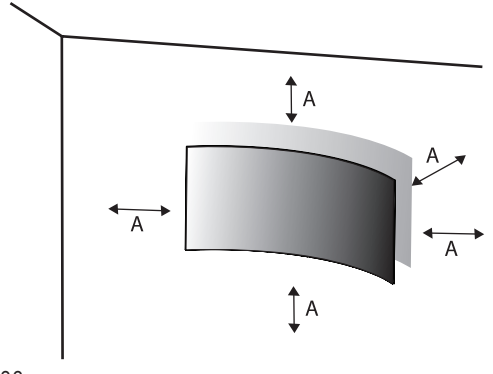

A: ၁၀၀ မီလီမီတာ

မော်နီတာနှင့် ခလုတ်ဖော်ပြချက်

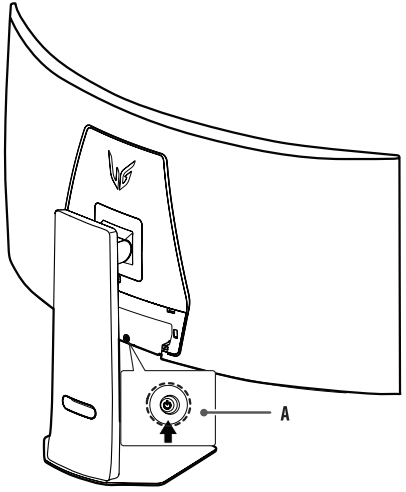

A: ပတ်လည်လှည့်ခလုတ်

ပတ်လည်လှည့်ခလုတ် အသုံးပြုနည်း

ပတ်လည်လှည့်ခလုတ်ကို နှိပ်ခြင်းဖြင့်လည်းကောင်း ၎င်းခလုတ်ကို
သင့်လက်ညိုးဖြင့် ဘယ်/ညာ/ထက်/အောက် ရွှေ့လျားပြင်းဖြင့်လည်းကောင်း
မော်နီတာလုပ်ဆောင်ချက်များကို အလွယ်တကူ ထိန်းချုပ်နိုင်ပါသည်

အခြေခံ လုပ်ဆောင်ချက်များ

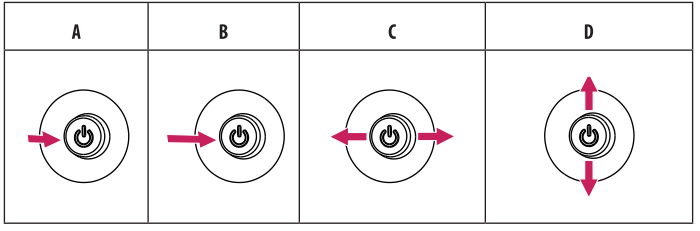

A (ပါဝါဖွင့်ရန်) : ပါဝါဖွင့်ရန် မော်နီတာ ရှိ Joystick ခလုတ်အား ဖိလိုက်ပါ
B (ပါဝါပိတ်ရန်) : ပါဝါပိတ်ရန် မော်နီတာ ရှိ Joystick ခလုတ် ၅စက္ကန့် ဖိထားပါ
C (အသံချိန်ရန်) : အသံချိန်ရန် မော်နီတာ ရှိ Joystick ခလုတ်အား ဘယ်ညာရွှေ့ပါ
D (အလင်းအမှောင်ချိန်ရန်) : အလင်းအမှောင်ချိန်ရန် မော်နီတာ ရှိ Joystick ခလုတ်အား
အပေါ်အောက်ရွှေ့ပါ



- OLED မော်နီတာ ရုပ်ထွက်ပိုမိုကောင်းမွန်စေရန် Image Cleaning လုပ်ဆောင်ချက် နှင့်အသုံးပြုပုံ
  - ပထမဆုံး ဖွင့်ဖောက် အသုံးပြုသည့်အခါ Image Cleaning လုပ်ဆောင်ချက် အသုံးပြုကာ စကရင်အား ရုပ်ထွက်ချိန်ညှိရန် လိုအပ်သည်
  - မော်နီတာ ရုပ်ထွက် မကြည်လင်ပါက Image Cleaning လုပ်ဆောင်ချက် ပြုလုပ်ပေးပါ
  - ပိုမိုသိရှိလိုပါက သုံးစွဲသူလမ်းညွှန်တွင်လေ့လာနိုင်ပါသည်

