LG
Life's Good

**LED TV**
75/86UR640S*

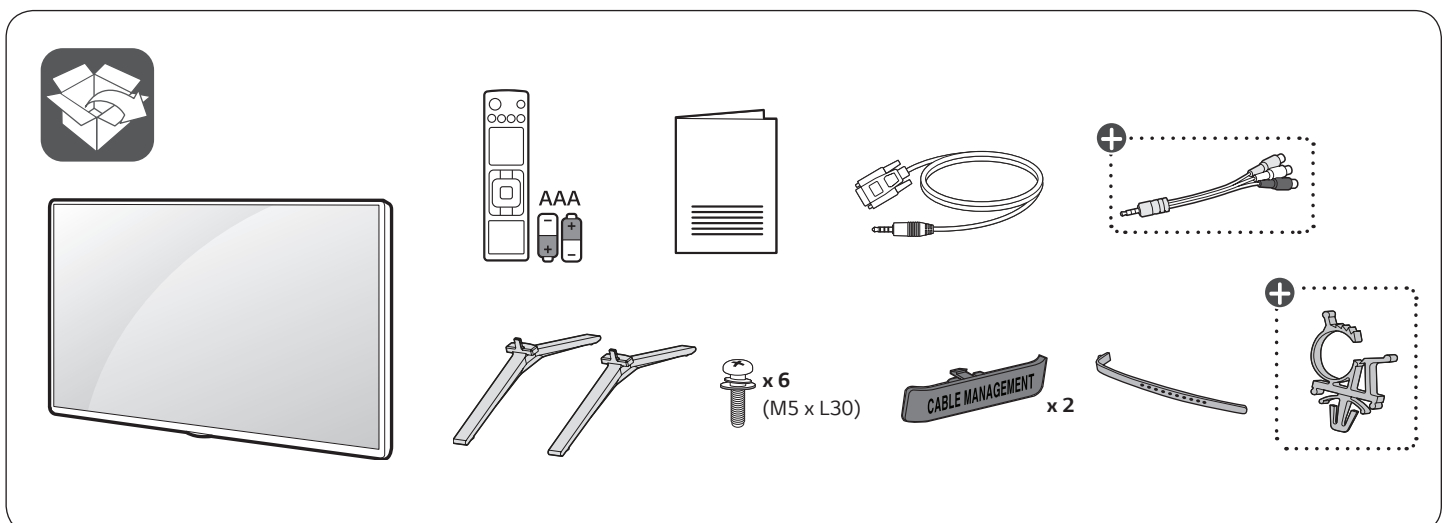


⊕ : Depending on model / Selon le modèle / Tergantung pada modelnya / حسب الطراز

www.lg.com

**English**

- Read **Safety and Reference.**
- For the power supply and power consumption, refer to the label attached to the product.

**Français**

- Lire le document **Sécurité et référence**.
- Reportez-vous à l'étiquette apposée sur le téléviseur pour connaître l'alimentation et la consommation électriques.

**Bahasa Indonesia**

- Baca **Keselamatan dan Referensi.**
- Untuk informasi catu daya dan konsumsi daya, baca label yang disertakan pada produk.

**العربية**

- قراءة **الأمان والمرجع**.
- لمعرفة المزيد حول مصدر الإمداد بالطاقة المطلوب ومعايير استهلاك الطاقة، راجع الملصق الموجود على المنتج.



1

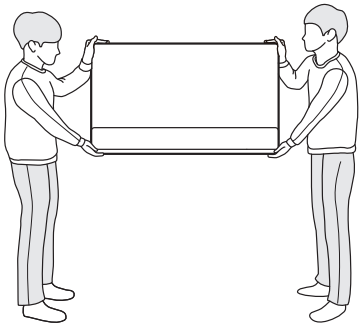

2

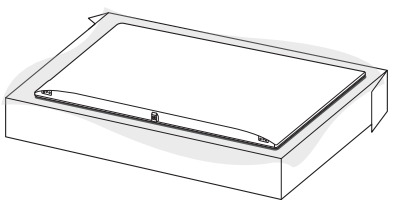

3

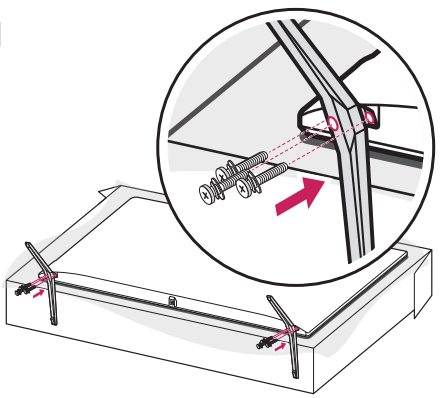

4

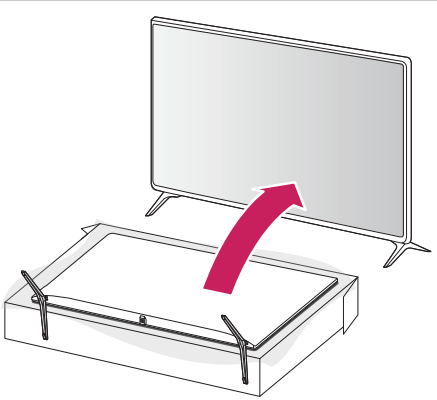



**5-A** 75UR64*

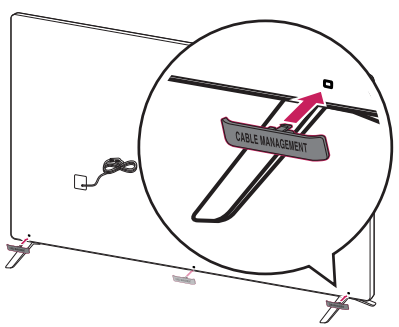


**5-B** 86UR64*

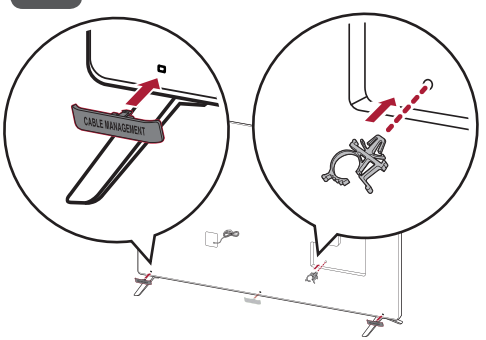


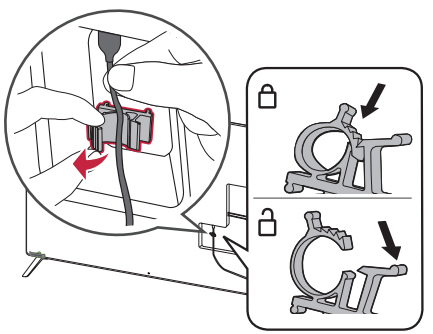

**6-A** 75UR64*

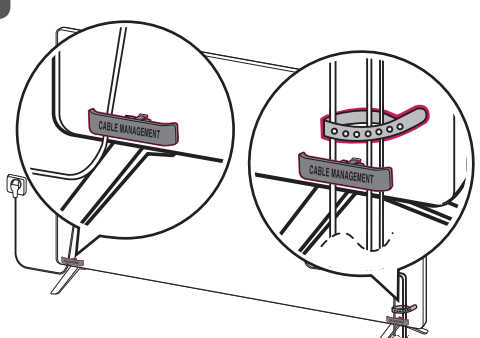


**6-B** 86UR64*

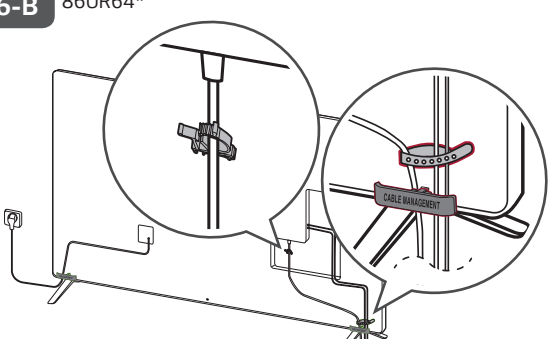

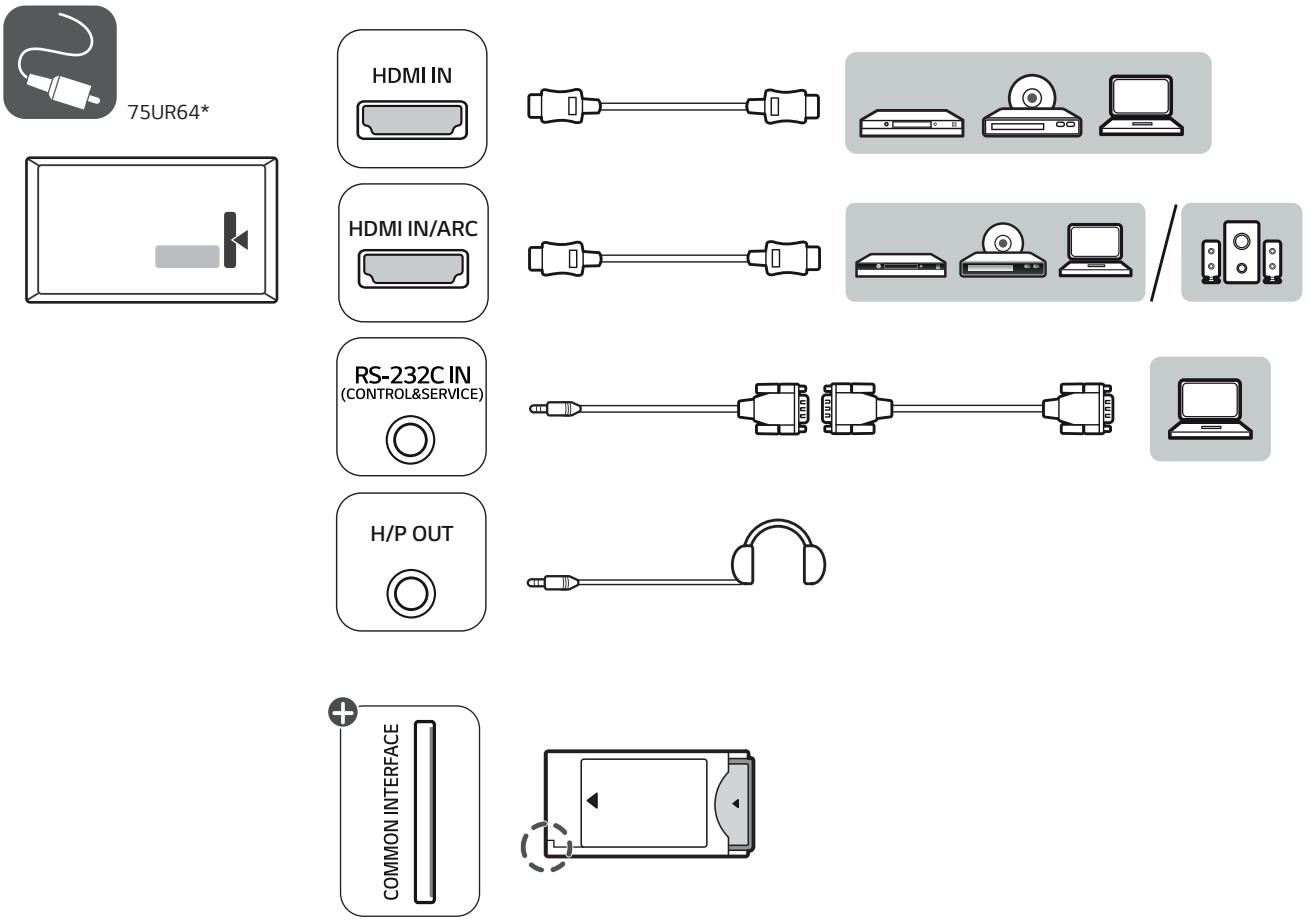
75UR64*
HDMI IN
HDMI IN/ARC
RS-232C IN
(CONTROL&SERVICE)
H/P OUT
COMMON INTERFACE



75UR64*

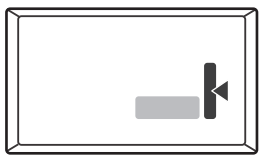

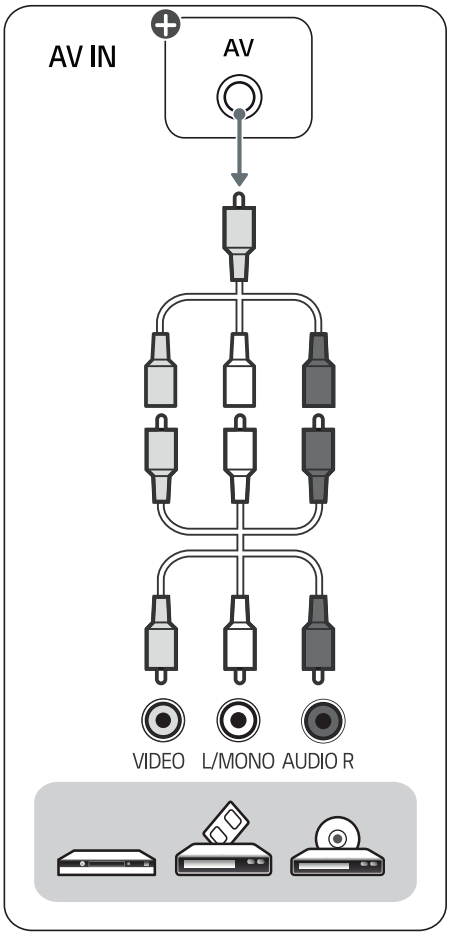

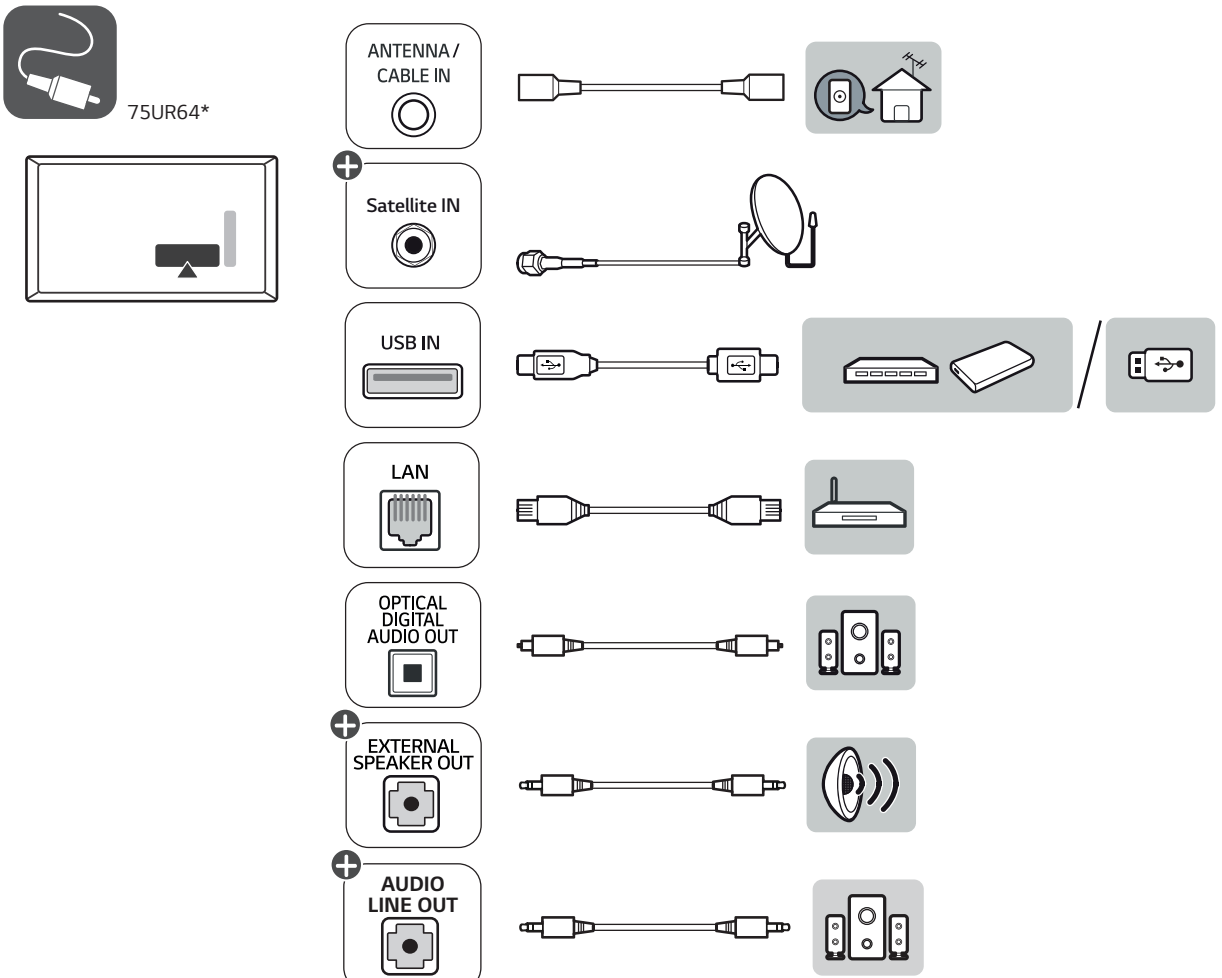
75UR64*
ANTENNA / CABLE IN
Satellite IN
USB IN
LAN
OPTICAL DIGITAL AUDIO OUT
EXTERNAL SPEAKER OUT
AUDIO LINE OUT

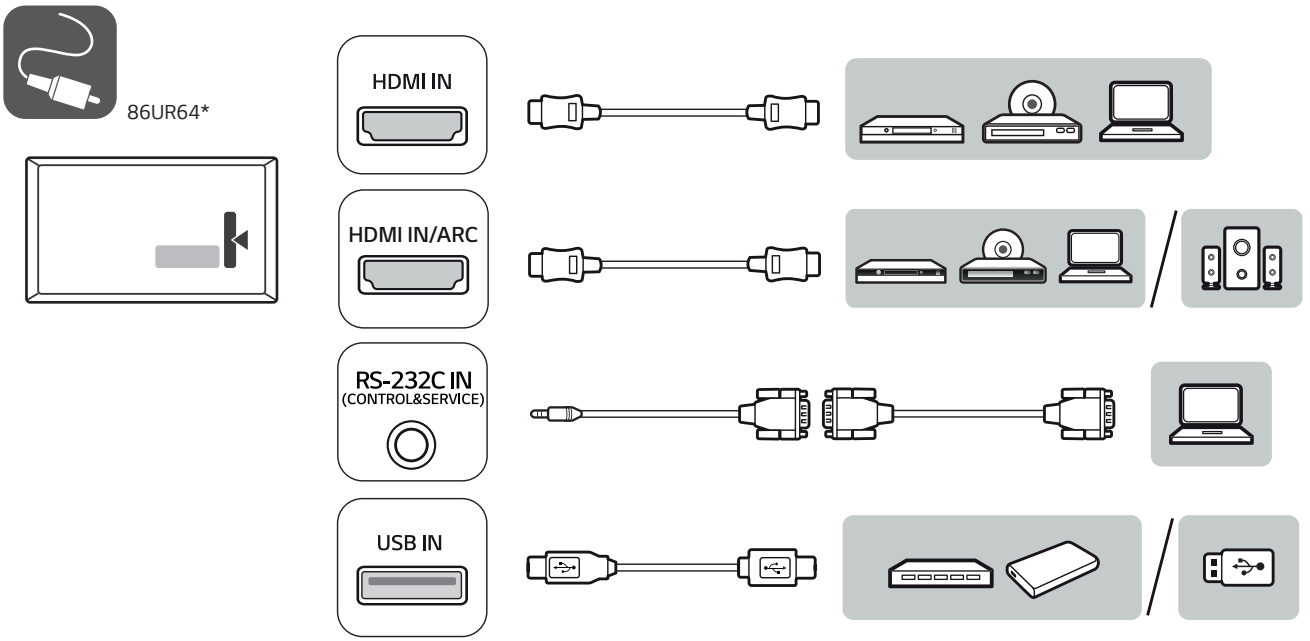
86UR64*
HDMI IN
HDMI IN/ARC
RS-232C IN
(CONTROL&SERVICE)
USB IN

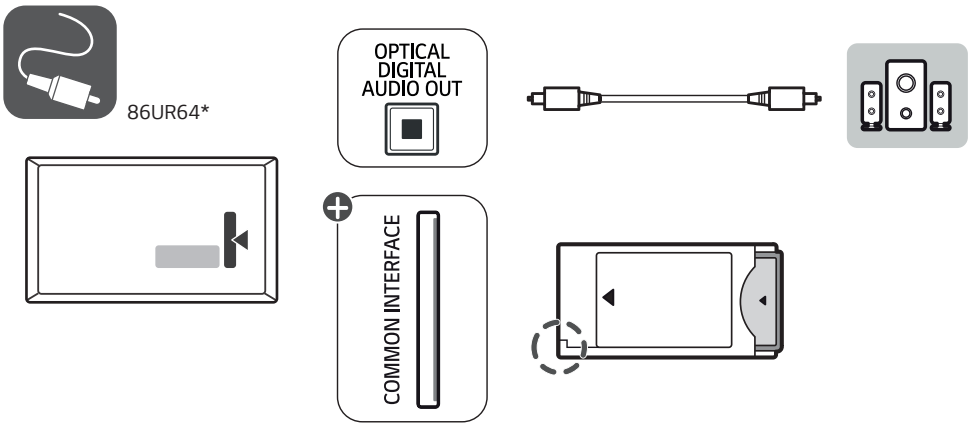
86UR64*
OPTICAL
DIGITAL
AUDIO OUT
COMMON INTERFACE



86UR64*

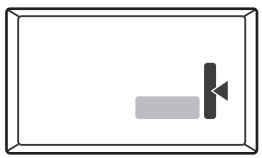

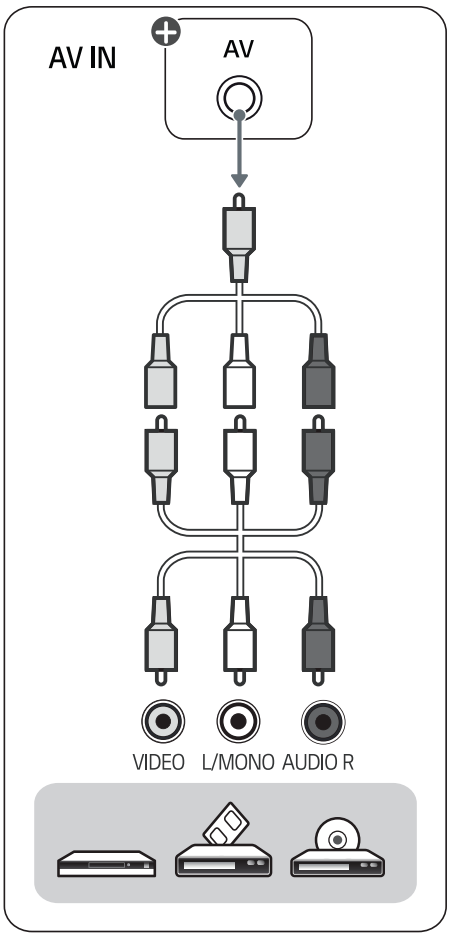

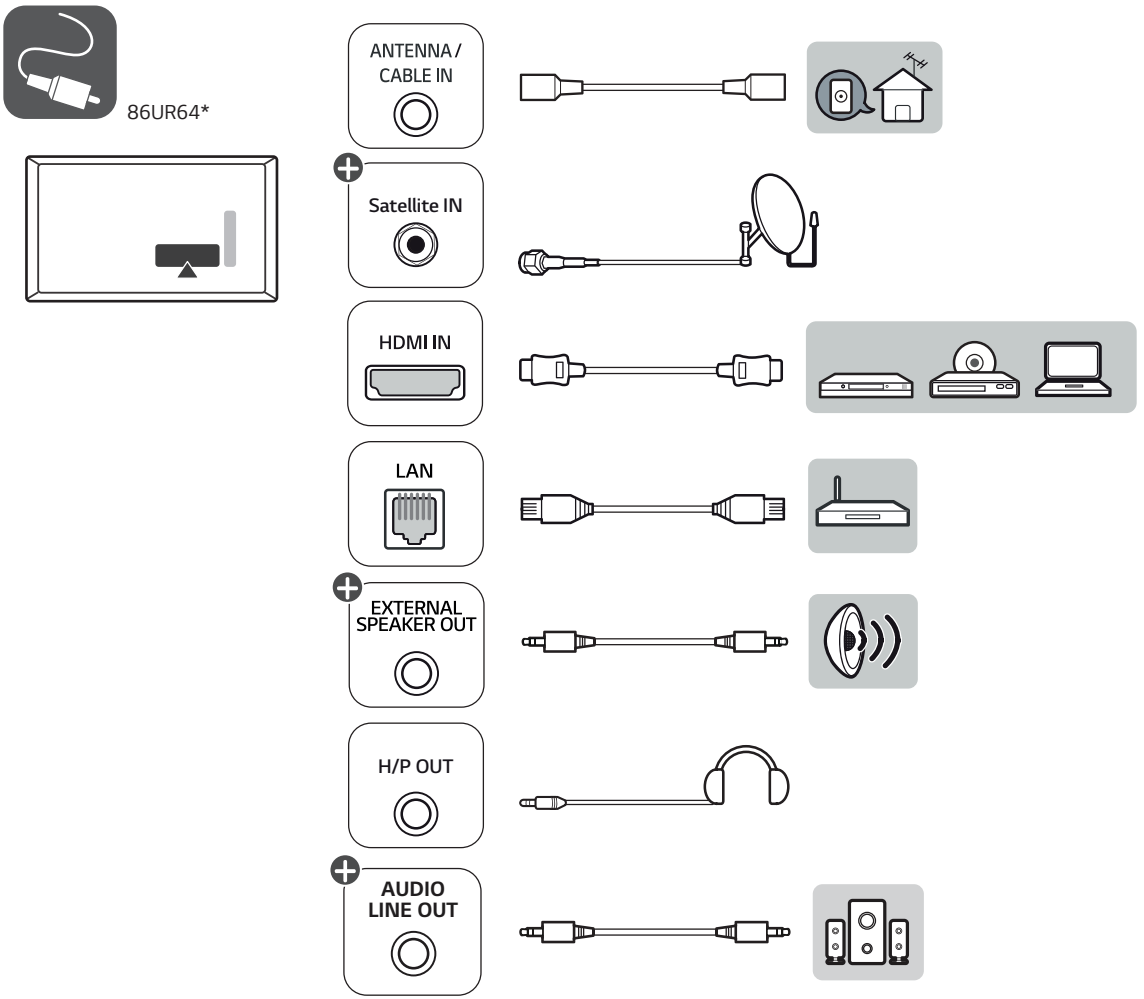
86UR64*
ANTENNA / CABLE IN
Satellite IN
HDMI IN
LAN
EXTERNAL SPEAKER OUT
H/P OUT
AUDIO LINE OUT

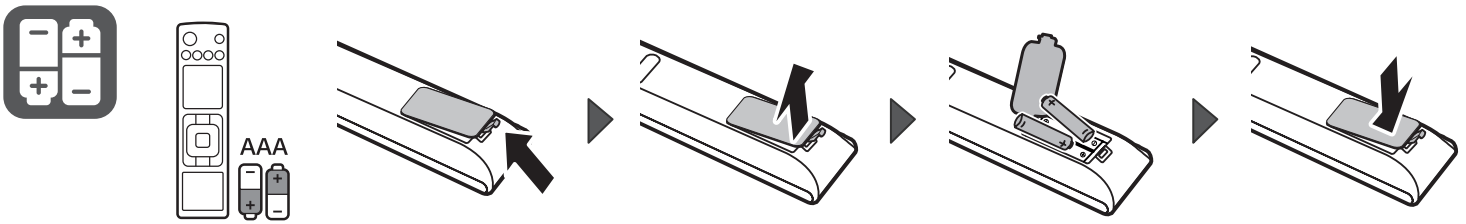
AAA

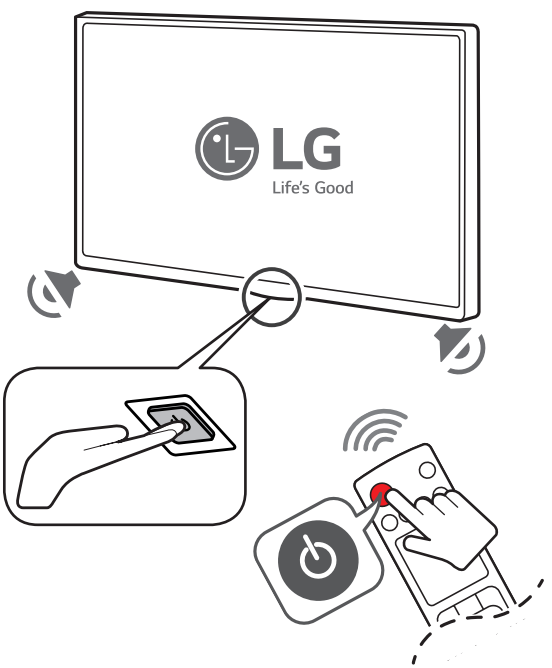
LG
Life's Good

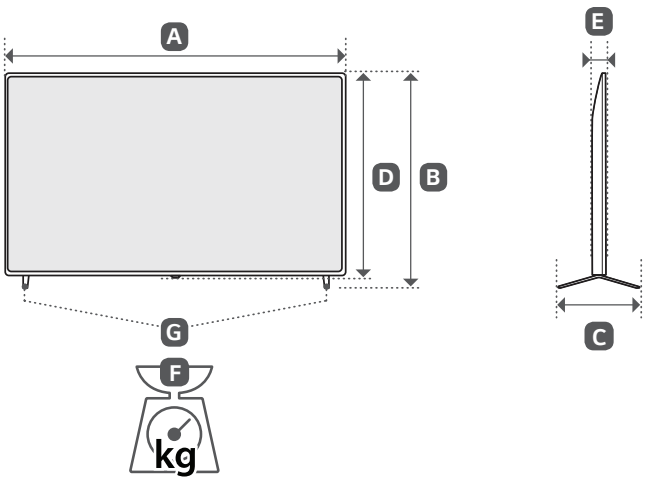


| | A | B | C | D | E | F | F-G |
|---|---|---|---|---|---|---|---|
| | (mm) | | | | | (kg) | |
| 75UR640S0GD<br>75UR640S0TD<br>75UR640S9GD<br>75UR640S9TD | 1678 | 1027 | 362 | 964 | 59.9 | 32.1 | 31.4 |
| 86UR640S0GD<br>86UR640S0TD<br>86UR640S9GD<br>86UR640S9TD | 1927 | 1167 | 362 | 1104 | 59.9 | 45.9 | 45.2 |
| Power requirement / Alimentation / Persyaratan daya / متطلبات الطاقة | | | | | AC 100-240 V ~ 50 / 60 Hz<br>تيار متردد 100 - 240 فولت ~ 50 / 60 هرتز | | |




(2107-REV01)